TR

KULLANIM KILAVUZU

EM200

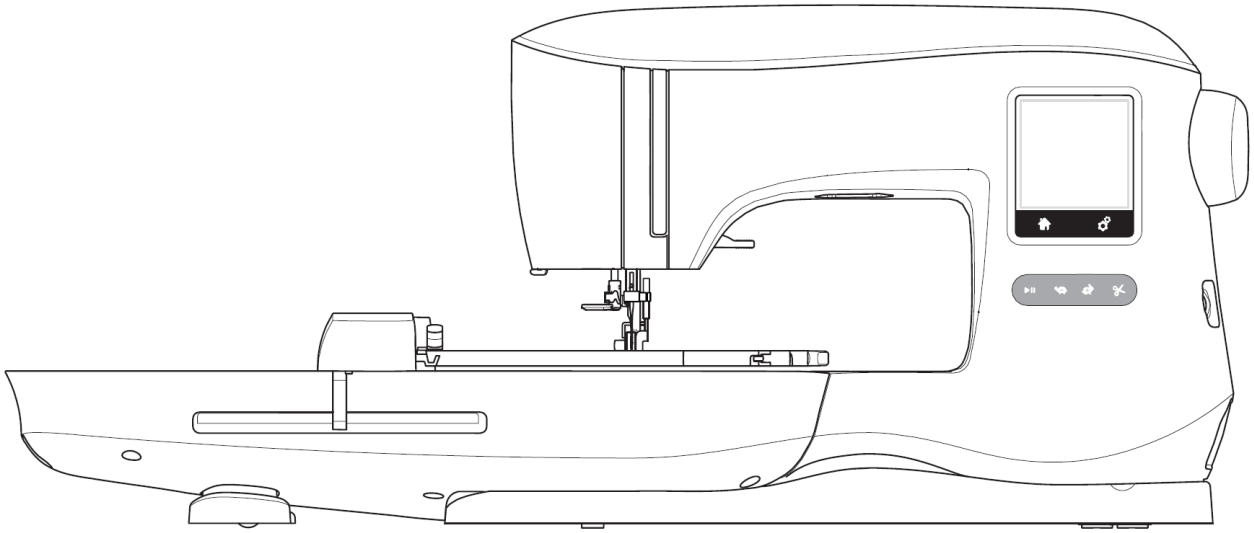

SINGER®

Bu ev tipi Nakış Makinesi IEC/EN 60335-2-28 ve UL 1594 standartlarına uygun şekilde tasarlanmıştır.

ÖNEMLİ GÜVENLİK TALİMATLARI

Bir elektrikli cihaz kullanırken, aşağıdakiler de dahil olmak üzere temel güvenlik önlemlerine mutlaka uyulmalıdır:
Bu ev tipi nakış makinesini kullanmadan önce bütün talimatları okuyun. Bu talimatları makine yakınında bulunan uygun bir yerde muhafaza edin. Makinenizi bir başkasına verdiğinizde, bu talimatları da makinenizle birlikte verdiğinizden emin olun.

⚠ TEHLİKE

Elektrik Çarpması Riskini Azaltmak için:
Nakış makinesi, elektrik fişi prize takılı durumda iken asla gözetimsiz olarak bırakılmamalıdır. Nakış makinesini kullandıktan hemen sonra veya temizlemeden veya kapaklarını çıkartmadan önce ya da bu kullanım kılavuzunda belirtilmiş olan diğer herhangi bir kullanıcı servis ayarı işlemini gerçekleştirmeden önce, nakış makinesinin elektrik fişini her zaman prizden çekin.

⚠ UYARI

Yanma, Yangın, Elektrik Çarpması veya Yaralanma Riskini Azaltmak için:

- Makinenin bir oyuncak olarak kullanılmasına asla izin vermeyin. Bu makine çocuklar tarafından veya çocukların yakınında kullanıldığında çok dikkat edilmelidir.
- Bu nakış makinesi, sadece bu kullanım kılavuzunda açıklanmış olan amaçlar için kullanılmalıdır. Sadece üretici firma tarafından tavsiye edilen ve bu kullanım kılavuzunda belirtilmiş olan parçaları kullanın.
- Kablo veya fiş hasarlı ise, cihaz düzgün çalışmıyorsa, düşürülmüş veya hasar görmüşse ya da suyun içine düşmüşse bu nakış makinesini asla çalıştırmayın. Kontrol, onarım, elektrik veya mekanik ayarlama için nakış makinesini en yakın yetkili servise götürün.
- Nakış makinesini asla hava delikleri kapalı iken çalıştırmayın. Tüy, toz ve bol kumaşları nakış makinesinin havalandırma deliklerinden uzak tutun.
- Parmaklarınızı hareketli parçalardan uzak tutun. Nakış makinesinin iğnesi etrafından çalışırken çok dikkat edin.
- Daima uygun bir iğne plakasını kullanın. Yanlış plaka kullanılması iğnenin kırılmasına neden olabilir.
- Bükülmüş iğneleri kullanmayın.
- Dikiş yaparken kumaşı itmeyin veya çekmeyin. Bu durum iğnenin kırılmasına neden olabilir.
- Nakış makinesiyle çalışırken güvenlik gözlükleri takın.
- İğne bölgesinde iğneye iplik takma, iğneyi değiştirme, masuraya iplik sarma veya baskı ayağını değiştirme vb. gibi işlemleri yapmadan önce nakış makinesini ("0") konumuna alarak kapatın.
- Makinenin deliklerine herhangi bir şey sokmayın veya herhangi bir şey düşürmeyin.
- Makineyi dış ortam koşullarında kullanmayın.
- Aerosol (sprey) ürünlerin kullanıldığı veya oksijen yayılımının bulunduğu yerlerde makineyi çalıştırmayın.
- Makineyi kapatmak için, bütün düğmeleri ("0") konumuna alın ve ardından elektrik fişini prizden çekin.
- Fişi prizden çekerken kablodan tutmayın. Fişi çekmek için, kablodan değil, fişten tutarak çekin.
- Nemli durumdaysa makineyi kullanmayın.
- LED lamba hasarlı veya kırıksa, herhangi bir tehlikenin oluşmasını önlemek için lambanın yetkili bir servis personeli tarafından değiştirilmesini sağlayın.

- Nakış makineniz çift kat yalıtıma sahiptir. Makinenizde sadece orijinal yedek parçalar kullanılmasını sağlayın. Çift Yalıtımlı Cihazların servis hizmetleri ile ilgili talimatları inceleyin.

BU TALİMATLARI SAKLAYIN.

Servis işlemleri, sadece yetkili servis personeli tarafından yapılmalıdır.

SADECE AVRUPA İÇİN:

Bu cihaz, 8 yaş ve altında bulunan çocuklar ve fiziksel, duyusal veya zihinsel engelli kişiler ya da deneyimsiz ve bilgisiz kişiler tarafından, güvenliklerinden sorumlu bir kişi tarafından cihazın kullanımı ile ilgili denetlenmedikçe veya bilgilendirilmedikçe kullanılamaz. Çocukların cihazla oynamalarına izin verilmemelidir.
Cihazın temizliği ve kullanıcı bakımı, yakın gözetim altında olmadan çocuklar tarafından yapılamaz.
Bu makinenin normal çalışma koşulları altında ses düzeyi 70 dB'den daha azdır.

AVRUPA DIŞINDAKİ BÖLGELER İÇİN:

Bu nakış makinesi, fiziksel, duyusal veya zihinsel engelli kişiler ya da deneyimsiz ve yetersiz bilgiye sahip kişiler (çocuklar dahil) tarafından, güvenliklerinden sorumlu bir kişi tarafından cihazın kullanımı ile ilgili denetlenmedikçe veya bilgilendirilmedikçe kullanılmamalıdır. Küçük çocuklar, cihazla oynamamalarının sağlanması için her zaman denetim altında bulundurulmalıdır.
Bu makinenin normal çalışma koşulları altında ses düzeyi 70 dB'den daha azdır.

ÇİFT YALITIMLI CİHAZLARIN BAKIMI

Çift yalıtımlı bir cihazda yalıtım, topraklama yerine çift yalıtım sistemi ile sağlanmaktadır. Çift yalıtımlı bir cihazda topraklama bulunmaz ve cihaza topraklama hattı eklenmez. Çift yalıtımlı cihazın servis hizmetleri son derece büyük bir dikkat ve bilgi gerektirir ve sistemin bakımı sadece yetkili servis personeli tarafından yapılmalıdır. Çift yalıtımlı cihazın yedek parçaları için sadece orijinal yedek parçalar kullanılmalıdır. Bir çift yalıtımlı cihaz "DOUBLE INSULATION" (ÇİFT YALITIMLI) veya "DOUBLE INSULATED" (ÇİFT YALITILMIŞ) olarak belirtilir.

BAŞLARKEN

Bu nakış makinesini satın aldığınız için teşekkür ederiz.
Ev tipi kullanıma yönelik tasarlanmış olan bu makine, nakış desenleri ve harf dikişleri için mükemmel performans sağlar. Makinenizin doğru kullanımı ve optimum performans için, lütfen bu kullanım kılavuzunu dikkatlice inceleyin. Nakış makinenizden en iyi şekilde yararlanmak için, lütfen makinenizi kullanmaya başlamadan önce tüm kullanım kılavuzunu dikkatlice okuyun. Ardından, kullanım kılavuzunun her sayfasını inceleyerek makinenizin özellikleriyle tanışın.

Her zaman en güncel nakış kapasitesine sahip olmanızı sağlayabilmek için, üretici firma gerekli gördüğünde bu nakış makinesinin dış görünümünü, tasarımını veya aksesuarlarını önceden herhangi bir bildirimde bulunmadan veya herhangi bir yükümlülük altında olmadan değiştirme hakkını saklı tutar.

SINGER®, SINGER® Company Limited S.à.r.l. veya Bağlı Şirketlerinin tescilli ticari markasıdır.
©2015 SINGER® Company Limited S.à.r.l. veya Bağlı Şirketleri. Tüm hakları saklıdır.

İÇİNDEKİLER

ANA PARÇALAR 5
AKSESUARLAR..... 6
İĞNELER..... 7
İĞNENİN TAKILMASI VE ÇIKARTILMASI..... 7
İĞNE VE İPLİK SEÇİMİ..... 7
MAKİNENİN AYARLANMASI..... 8
NAKIŞ ÜNİTESİNİN BAĞLANMASI..... 8
NAKIŞ ÜNİTESİNİN ÇIKARILMASI..... 8
ELEKTRİK BAĞLANTISI..... 8
MAKİNE BAŞLANGIÇ MESAJLARI..... 9
MAKİNE KONTROL FONKSİYONLARI..... 9
BAŞLAT/DURDUR TUŞU 9
HIZ KONTROL TUŞLARI..... 9
İPLİK KESME TUŞU 10
ÜST KAPAK..... 10
VOLAN 10
BASKI AYAĞI KALDIRACI 10
İPLİK KESİCİ 10
MAKİNENİN DİKİŞ DOLABINA MONTE EDİLMESİ.. 10
NAKIŞ YAZILIMI BİLGİLERİ..... 11
USB NAKIŞ ÇUBUĞU..... 11
USB ÇUBUĞU BAĞLANTISI..... 11
TASARIM KİTABI..... 11
KİŞİSEL TASARIM BİLGİLERİ..... 11
NAKIŞ YAZILIMI..... 11
MAKİNENİZİN GÜNCELLENMESİ..... 11
MAKİNEYE İPLİK TAKILMASI..... 12
MASURANIN AYARLANMASI..... 12
MASURANIN ÇIKARTILMASI..... 12
MAKARA İPLİĞİNİN PİME AYARLANMASI..... 12
MASURANIN SARILMASI..... 12
MASURANIN AYRI OLARAK SARILMASI..... 13
MASURANIN TAKILMASI..... 13
İPLİĞİN İĞNEYE TAKILMASI..... 14
İPLİĞİN MAKİNEYE HAZIRLANMASI..... 14
MAKARA İPLİĞİNİN PİME AYARLANMASI..... 14
ÜST İPLİĞİN TAKILMASI..... 14
İĞNE DELİĞİNE İPLİK TAKILMASI..... 15
MASURA İPLİĞİNİN ÇEKİLMESİ..... 15
NAKIŞ HAZIRLIĞI..... 16
ANA EKRAN / GİRİŞ TUŞU..... 16
NAKIŞ MAKİNESİ AYARLARI..... 16
AYAR TUŞU..... 16
İPLİK TANSİYONU..... 16
KESİM İÇİN DURDUR FONKSİYONU..... 17
"BİP SESİ" UYARISI..... 17
EKRAN KONTRASTI..... 17
EKRAN KALİBRASYONU..... 17
YAZILIM SÜRÜMÜ..... 17
KUMAŞ VE TELA KULLANIMI..... 18
NAKIŞ KASNAĞINDAKİ KUMAŞIN SABİTLENMESİ..... 19
NAKIŞ KASNAĞININ MAKİNEYE TAKILMASI..... 19
KASNAĞIN MAKİNEDEN ÇIKARTILMASI..... 19
TASARIM SEÇİMİ..... 20
ANA EKRAN..... 20
NAKIŞ KOLEKSİYONU..... 20
BİR TASARIM SEÇİLMESİ..... 20
DAHİLİ BİR TASARIMIN SEÇİLMESİ..... 20
USB HAFIZADAN BİR TASARIM SEÇİLMESİ..... 20
TASARIM DÜZENLEMESİ..... 21
NAKIŞ YERLEŞTİRME EKRANI..... 21
NAKIŞ DÖNDÜRME VE YANSITMA EKRANI..... 21
NAKIŞ ÖLÇEKLEME EKRANI..... 21
NAKIŞ SEÇENEKLERİ EKRANI..... 22
KASNAK SEÇENEĞİ VE SEÇİM 22
KASNAK SEÇENEĞİ-KASNAK KONUMU SEÇİMİ.. 22
KASNAK SEÇİMİ..... 22
BELİRLEME..... 23
TEYELLEME..... 23
MONOKROM..... 23
DİKİŞ TASARIMI..... 24
DİKİŞ EKRANI..... 24
DİKİŞİN BAŞLATILMASI..... 24
NAKIŞ HARFLERİ..... 25
NAKIŞ HARFLERİNİN SEÇİLMESİ..... 25
NAKIŞ HARFLERİNİN DÜZENLENMESİ..... 25
NAKIŞ HARFLERİNİN DİKİLMESİ..... 25
EKRAN MESAJLARI..... 26
ÜST İPLİK KOPTU..... 26
USB BELLEĞİ TAKIN..... 26
İPLİK SIKIŞTI..... 26
YANLIŞ KASNAK TİPİ..... 26
USB BELLEKTEKİ VERİLER OKUNAMIYOR..... 26
KASNAĞI ÇIKARTIN..... 26
NAKIŞ ÇOK BÜYÜK..... 26
TASARIM DURMA KOMUTU..... 26
ANA MOTOR AŞIRI YÜKLENDİ..... 26
BOZULMUŞ VERİ..... 26
MAKİNENİN BAKIMI..... 27
NAKIŞ AYAĞININ ÇIKARILMASI..... 27
NAKIŞ AYAĞININ TAKILMASI..... 27
MAKİNENİN TEMİZLİĞİ..... 27
MASURA TUTUCU..... 27
ÇAĞANOZ GÖBEĞİ VE KUMAŞ DİŞLİSİ..... 27
FAYDALI İPUÇLARI..... 28
NAKIŞ HIZLI BAŞVURU TABLOSU 29
TEKNİK ÖZELLİKLER..... 30

TASARIM KİTABI

ANA PARÇALAR

TR

10. Yan Kapak
11. Üst Kapak
12. Tansiyon Açma Kolu (İç taraf)
13. Baskı Ayağı Kaldıracı
14. Dokunmatik Panelli LCD Ekran
15. Giriş Tuşu

4. Ayar Tuşu
5. Volan
6. Başlat/Durdur Tuşu
7. Yavaş Ayar Tuşu
8. Hızlı Ayar Tuşu
9. İplik Kesici Tuşu

1. USB Nakış Çubuğu Yuvası
2. Güç Düğmesi
3. Elektrik Kablosu Konektörü

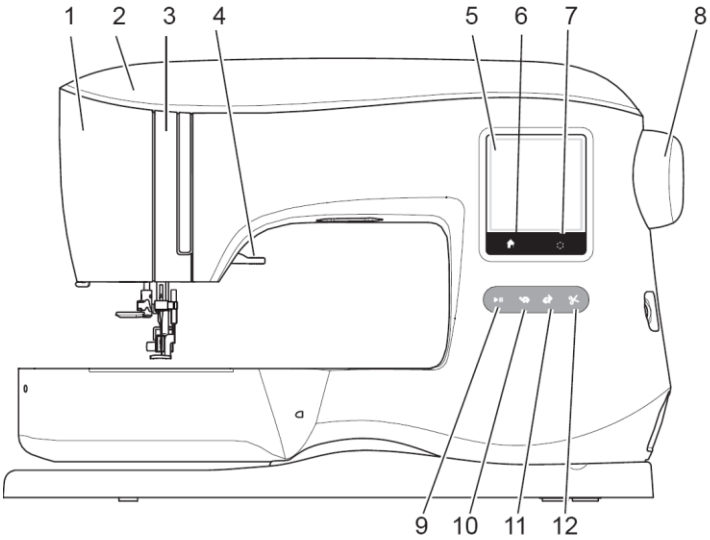

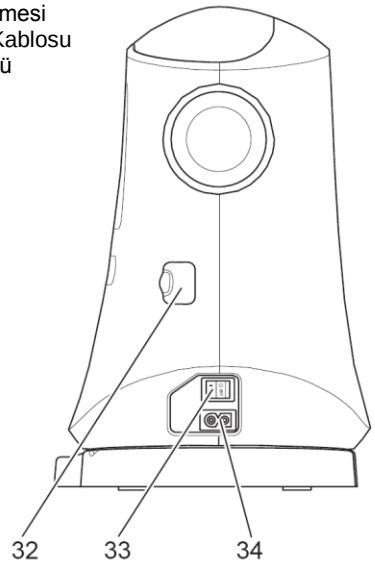

17. Tutma Kolu

16. Nakış Ünitesi Bağlantı Yuvası

23. İplik Kesici
24. İğne İplik Geçirici
25. İğne İplik Geçirme Kolu
26. Baskı Ayağı Vidası
27. Nakış Baskı Ayağı
28. İğne Plakası

18. İğne Kelepçesi Vidası
19. İğne İplik Kılavuzu
20. İğne
21. Masura Kapağı
22. Masura Kapak Mandalı

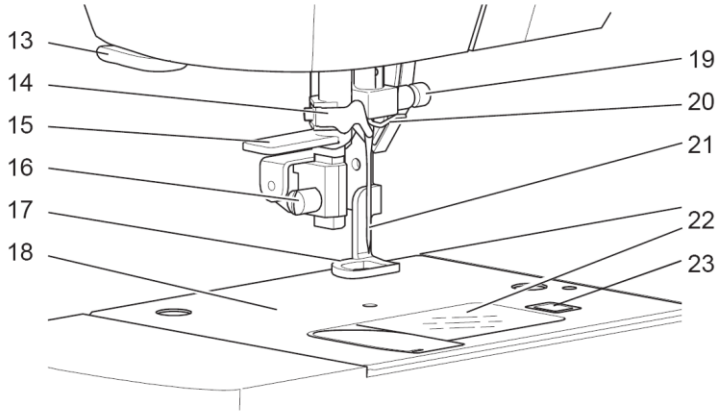

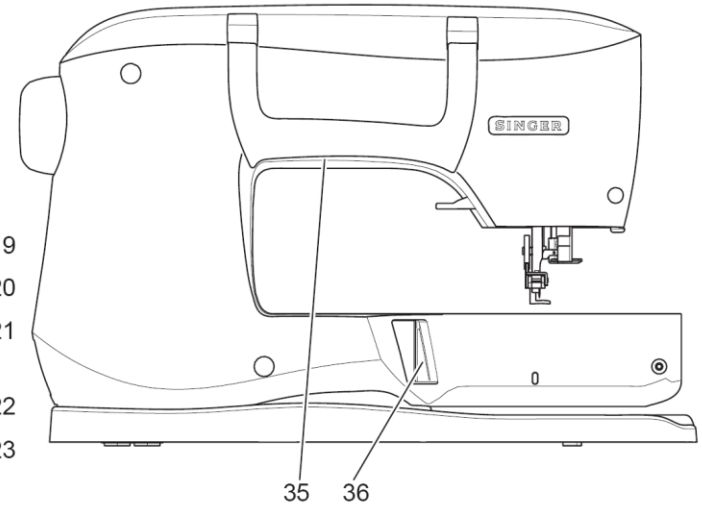

39. Yardımcı Makara Pimi Tutucusu
40. İplik Kılavuzu
41. Ek İplik Kılavuzu
42. Masura Sarıcı Tansiyon Diski

35. Makara Pimi
36. Masura Sarıcısı Durdurucusu
37. Masura Sarıcısı Mili
38. Masura Sarıcısı İplik Kesici

32. Aksesuar Tablası
33. Nakış Ünitesi Açma Kolu (Aksesuar Tablasının Alt Kısmında)
34. Denge Ayakları (Ünitenin Alt Kısmında)

29. Nakış Kasnağı Taşıyıcısı
30. Nakış Kasnağı Bağlantı Grubu
31. Nakış Ünitesi Soketi

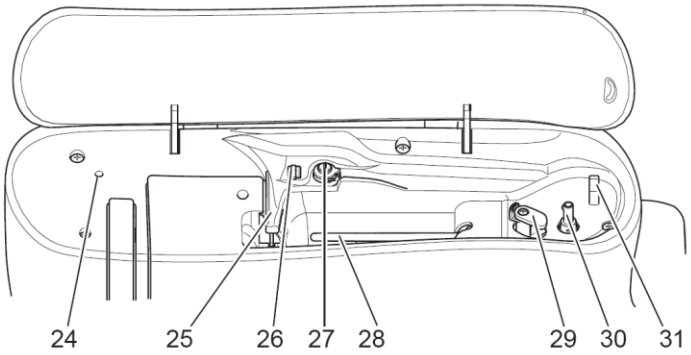

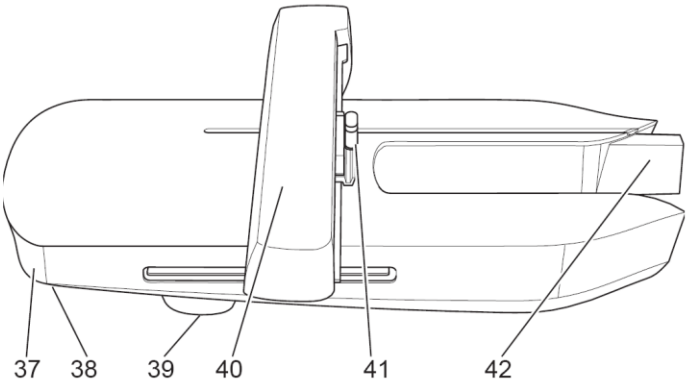

AKSESUARLAR
Bazı aksesuarlar aksesuar tablasında muhafaza edilir.

1. İğne Paketi
2. 5 adet SINGER® Sınıf 15 Şeffaf Masura (bir adedi makinenin üzerindedir)
3. Dikiş Sökücü
4. Fırça
5. Tornavida
6. İplik Ağı
7. Yedek Makara Pimi
8. 2 adet Keçe Rondela
9. İğne Plakası için Tornavida
10. Makara Kapağı
11. Küçük Makara Kapağı
12. USB Nakış Çubuğu
13. Elektrik Kablosu
14. Nakış Kasnağı 100 mm x 100 mm (4" x 4")
15. Nakış Kasnağı 260 mm x 150 mm (10 1/4" x 6")

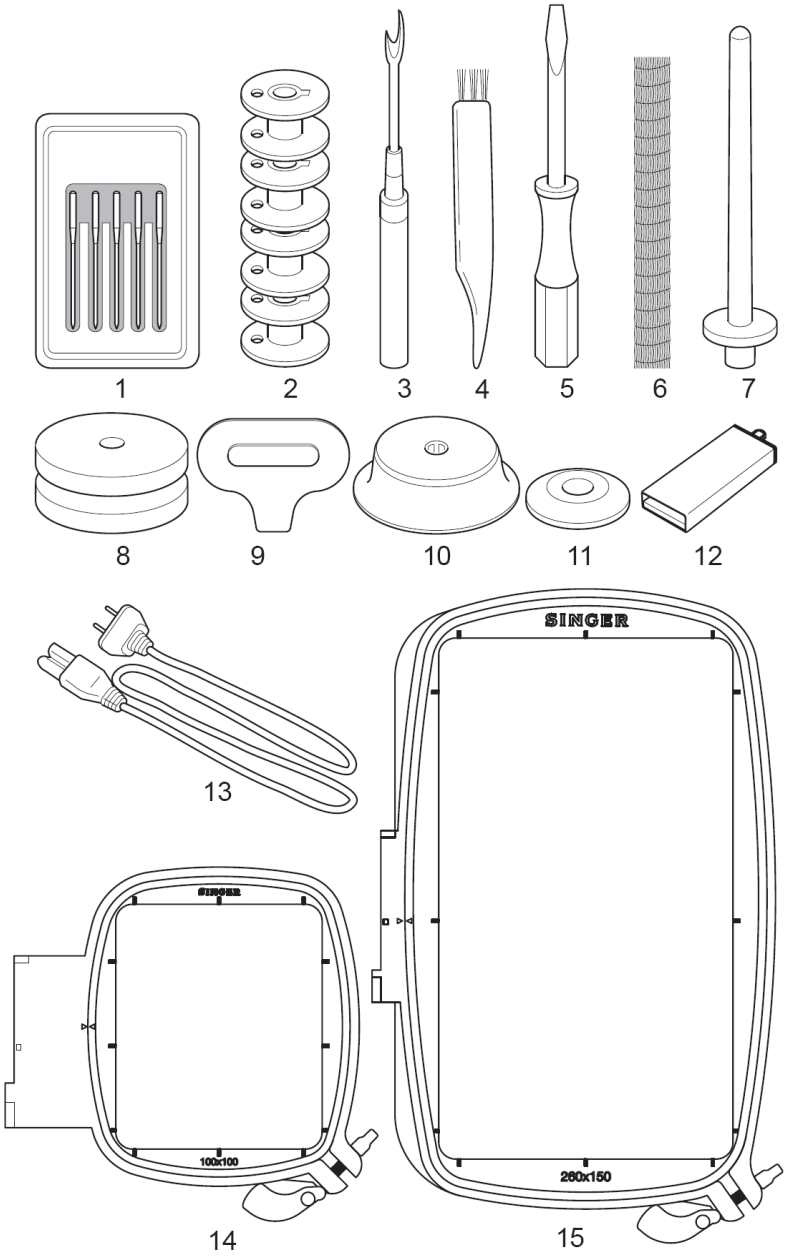

AKSESUAR TABLASI
Aksesuar tablası nakış ünitesinin sol tarafında bulunur. Açmak için çekin.

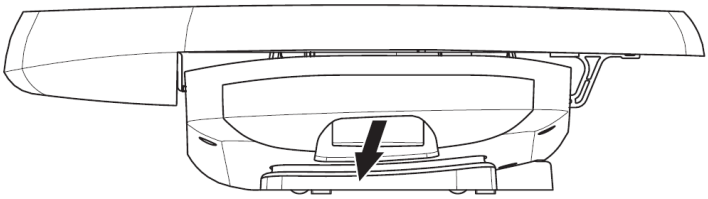

İĞNENİN TAKILMASI VE ÇIKARTILMASI

Nakış yapacağınız kumaş için uygun stil ve boyda bir iğne seçin.

⚠ DİKKAT

Kazaları önlemek için:
İğneyi çıkartmadan önce güç düğmesini kapatın.

1. İğne en yüksek pozisyona gelinceye kadar volanı kendinize doğru çevirin.
2. İğne kelepçesi vidasını gevşetin.

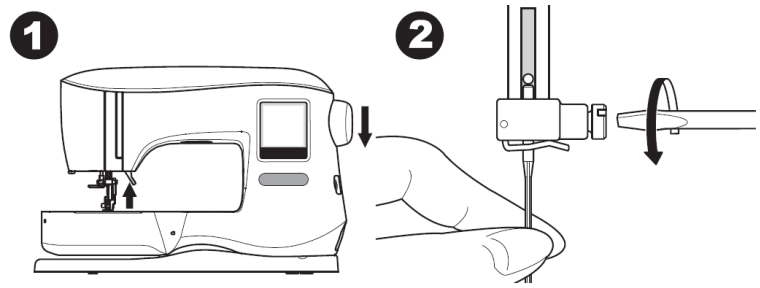

3. İğneyi çıkartın.
4. Yeni iğneyi düz tarafı arkaya gelecek şekilde iğne kelepçesine takın ve gidebildiği kadar yukarıya doğru itin.

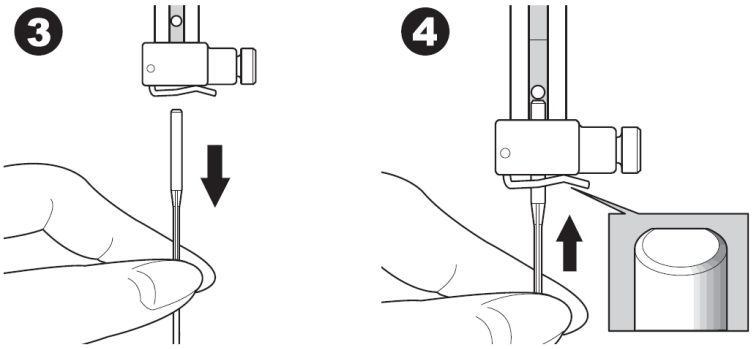

5. İğne kelepçesi vidasını düzgünce sıkın.
   Eğilmiş veya körelmiş bir iğne kullanmayın (a). İğnenin düzgün olup olmadığını kontrol etmek için, iğneyi düz bir yüzeye koyun.

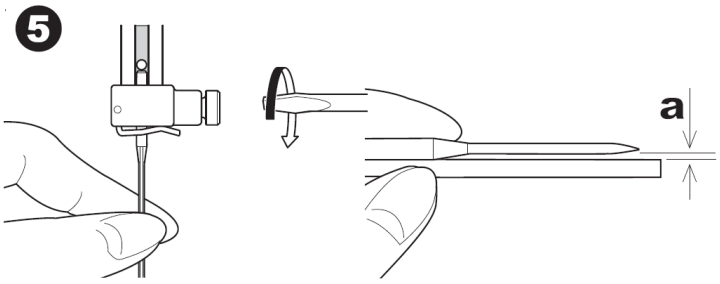

İĞNE VE İPLİK SEÇİMİ

Mükemmel kalitede sonuçlar elde etmek için, nakış yapılacak olan kumaşa uygun stil ve iğne boyutunu kullanmak çok önemlidir. Hangi iğneyi kullanacağınızı belirlemeniz konusunda yardım almak üzere, Sayfa 29'da bulunan Nakış Hızlı Başvuru Tablosunu inceleyin.

İĞNE
1. Hafif dokunmuş kumaşlar için, SINGER® Style 2000, 11/80 boy iğne kullanın.
2. Orta ve kalın dokunmuş kumaşlar için, SINGER® Style 2000, 14/90 boy iğne kullanın.
3. Hafif esnek kumaşları için, SINGER® Style 2001, 11/80 boy iğne kullanın.
4. Orta ve kalın esnek kumaşları için SINGER® Style 2001, 14/90 boy iğne kullanın.

Style 2000 için, 11/80 veya 14/90 boylarında SINGER® Style 2020 iğneleri kullanılabilir.
Style 2001 için 11/80 veya 14/90 boylarında SINGER® Style 2045 iğneleri kullanılabilir.

SINGER® nakış makinenizde SINGER® marka iğneler kullanmanızı tavsiye ederiz.

İPLİK
Makine nakışı, çoğunlukla iğnede reyon (suni ipek) veya polyester iplik kullanılarak yapılır.
Masura için, masura dolusu (bobbinfill) olarak adlandırılan daha hafif bir iplik kullanmanızı tavsiye ederiz. Bu iplik, nakış tasarımının arka tarafında daha az kalınlık oluşmasına yardımcı olur.

NOT: Doğru iğne ve iplik kullanımına ek olarak, nakış yapılacak kumaş için uygun telanın kullanılması da çok önemlidir. (Detaylı bilgi için Sayfa 18 ve 29'a bakın)

NAKIŞ ÜNİTESİNİN BAĞLANMASI

Makinenin arkasında kapalı bir soket (A) bulunur. Nakış ünitesi bağlantısını yaparken bu kapak otomatik olarak açılacaktır.

1. Nakış ünitesi bağlantısını yapmadan önce makineyi kapatın.
2. Nakış ünitesini makine kolunun üzerine doğru sokete sıkıca oturuncaya kadar kaydırın.
3. Gerekirse, denge ayaklarını makine ve nakış ünitesi aynı hizada olacak şekilde ayarlayın.

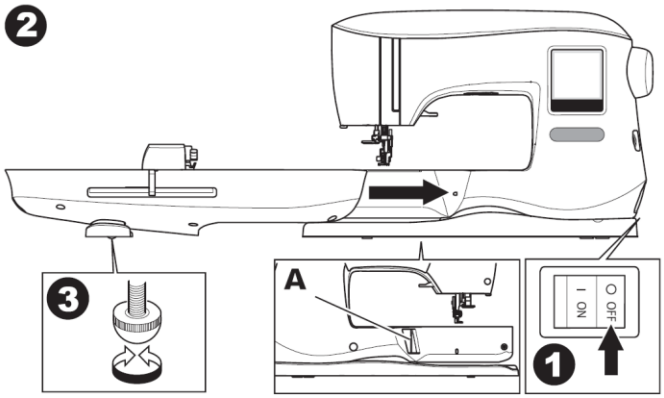

NAKIŞ ÜNİTESİNİN ÇIKARILMASI

Kasnağı makineden çıkarın. (Sayfa 19'a bakın)

1. Nakış ünitesini kutuya yerleştirmek için, Kasnak Seçeneğinde Park Konumunu seçerek taşıyıcıyı park konumuna getirin. (Sayfa 22'ye bakın)
2. Makineyi kapatın.
3. Nakış ünitesinin altında bulunan soldaki (B) kolu çekin ve üniteyi çıkarmak için sola doğru kaydırın. Soketin kapağı otomatik olarak kapanacaktır.
4. Nakış ünitesini orijinal ambalajında muhafaza edin.

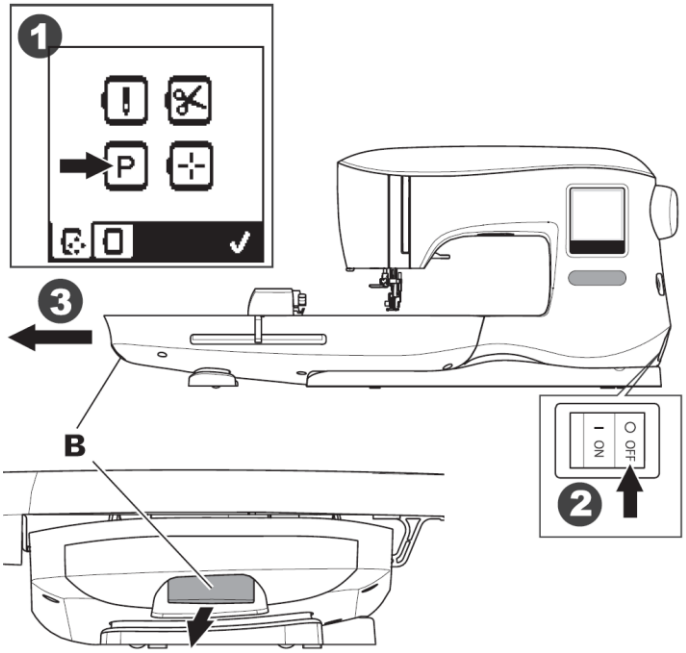

ELEKTRİK BAĞLANTISI

⚠ TEHLİKE

Elektrik çarpması riskini azaltmak için:
Makineyi fişe takılı durumda gözetimsiz olarak bırakmayın. Kullanımdan hemen sonra ve bakım yapılmadan önce her zaman elektrik fişini prizden çekin.

⚠ UYARI

Yanma, yangın, elektrik çarpması veya yaralanma riskini azaltmak için:
Elektrik fişini prizden çekerken kablodan tutmayın. Fişi çıkartmak için kablodan değil, fişten tutarak çekin.

1. Makineyi sabit ve düz bir zemine yerleştirin.
2. Güç kablosu konektörüne 2 yuvalı fişi takın ve makineye elektrik kablosunu bağlayın.

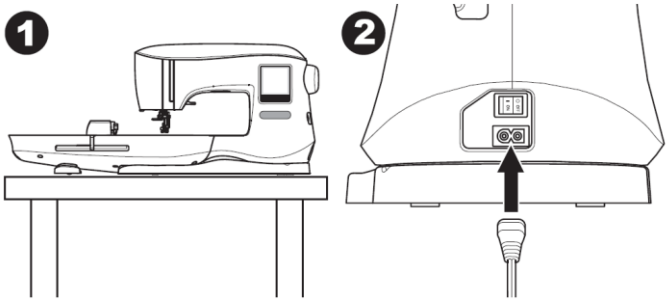

3. Elektrik fişini prize takın.
4. Güç düğmesini açık konuma getirin.

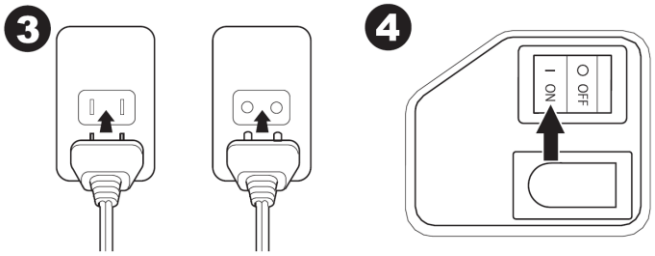

5. Düğme açık konuma getirildiğinde (I simgesi) gösterge lambaları yanacaktır.
6. Makineyi kapatmak için, güç düğmesini kapalı konuma getirin (O simgesi), ardından elektrik fişini prizden çekin.

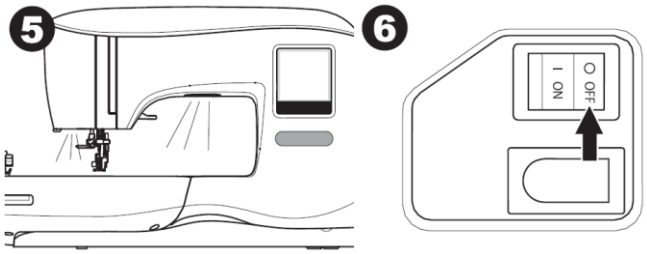

AMERİKA BİRLEŞİK DEVLETLERİ VE KANADA'DAKİ KULLANICILAR İÇİN KUTUPLU FİŞ AÇIKLAMASI

Bu cihaz (bir ucu diğerinden daha geniş) polarize bir fişe sahiptir. Elektrik çarpması riskini önlemek için, bu fiş kutuplanmış bir prize tek yönde takılacak şekilde tasarlanmıştır. Fiş prize tam olarak uymuyorsa, fişi ters çevirerek takın. Yine uymuyorsa, uygun bir prizle değiştirmek için yetkili bir elektrikçiye başvurun. Fişin üzerinde hiçbir şekilde kendiniz değişiklik yapmaya çalışmayın.

MAKİNE BAŞLANGIÇ MESAJLARI

Makineyi açtığınızda, ekranda bir dizi mesaj görüntülenir.

a. Nakış ünitesi takılmış durumda değilse, bu mesaj görüntülenecektir. Üniteyi düzgün bir şekilde takın. (Önceki sayfaya bakın.)
b. İğne en yüksek pozisyonda değilse, bu mesaj görüntülenecektir. İğneyi en yüksek pozisyonuna getirmek için volanı kendinize doğru çevirin ve ardından "✓" tuşuna basın.

a

b

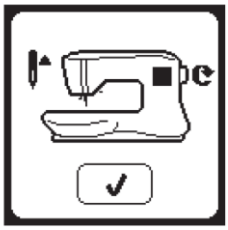

c. Bu mesaj görüntülenirse, kasnağı (takılmışsa) çıkarın, nakış alanını temizleyin ve "✓" tuşuna basın.
d. Baskı ayağı indirilirse, bu mesaj görüntülenecektir. Baskı ayağı kaldıracını yükseltin ve "✓" tuşuna basın. (Sonraki sayfaya bakın)

c

d

a-d mesajları ekranda silindikten sonra, taşıyıcı başlangıç noktasına hareket edecektir.

e. Ana Ekran görüntülenir.
(Ana Ekran hakkında detaylı bilgi için Sayfa 16'ya bakın)

e

⚠ DİKKAT

Kazaları önlemek için:

1. **Makineyi nakış ünitesi takılmış durumdayken taşımayın. Düşebilir.**
2. **Taşıyıcıyı kuvvetli bir şekilde itmeyin veya çekmeyin. Kırılabilir.**
3. **Makineyi taşıyıcı bölümünden tutarak taşımayın.**
4. **Ekrana çok fazla bastırmayın ve keskin cisimler kullanarak ekrana dokunmayın. Aksi takdirde ekran hasar görebilir. Ekrana sadece elinizle dokunun.**

MAKİNE KONTROL FONKSİYONLARI

BAŞLAT/DURDUR TUŞU (A)

Makine Başlat/Durdur tuşuna basıldığında çalışmaya başlar ve bu tuşa ikinci kez basıldığında durur. Makine, dikişin başlangıcında yavaşça yukarıya doğru yükselir.

NOT:

1. Bir nakış deseni veya harf seçilmediğinde makine başlamaz.
2. Masura sarma fonksiyonu bu tuştan bağımsız çalışır. (Sayfa 12'ye bakın)

HIZ KONTROL TUŞLARI (B)

Dikiş hızı makine tarafından kontrol edilir.
Bu tuşlara basarak maksimum hızı değiştirebilirsiniz.
Hızı azaltmak için sol tuşa basın.
Hızı arttırmak için sağ tuşa basın.

NOT:
Metalik iplik gibi özel bir iplik türü kullandığınızda, iplik kopmasını önlemeye yardımcı olmak için maksimum hızı azaltmanız gerekir.

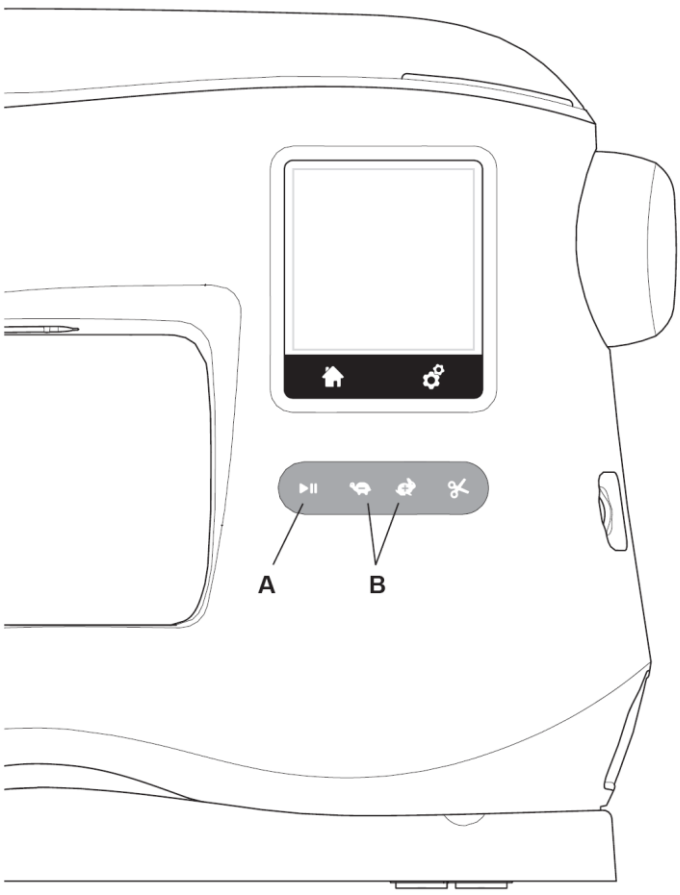

İPLİK KESME TUŞU (C)

Bu tuşa bastığınızda, makine otomatik olarak her iki ipliği de keser.

NOT:
Makine, renk değişikliği arasında ve bir nakış tasarımı tamamlandığında iplikleri otomatik olarak kesecektir.

DİKKAT:

1. Baskı ayağı altında kumaş yokken veya iplikleri kesmeye gerek duyulmadığında bu tuşa basmayın. İplik düğüm olabilir ve hasara neden olabilir.
2. # 30'dan daha kalın iplikleri, naylon iplikleri veya diğer özel iplikleri kesme işlemi için bu tuşu kullanmayın. Bu gibi durumlar için iplik kesiciyi (G) kullanın.

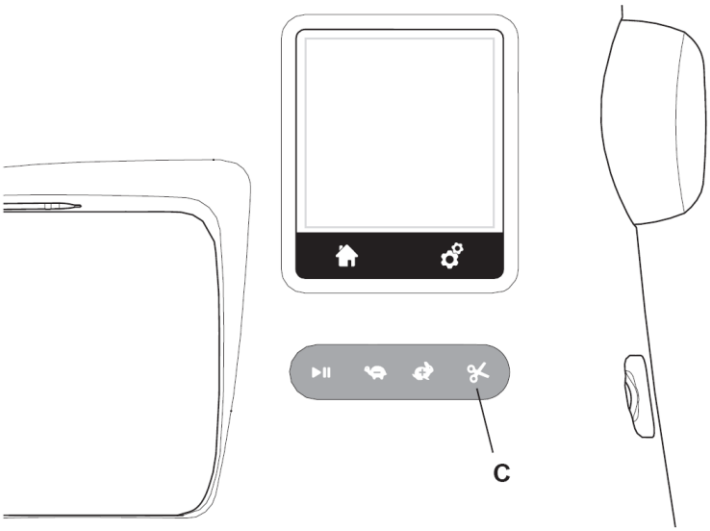

ÜST KAPAK (D)

Üst kapağı açmak için, kapağın sağ ön tarafını yukarı kaldırın.

VOLAN (E)

Volanı çevirerek iğneyi kaldırabilir veya indirebilirsiniz. Volanı her zaman kendinize doğru çevirin.

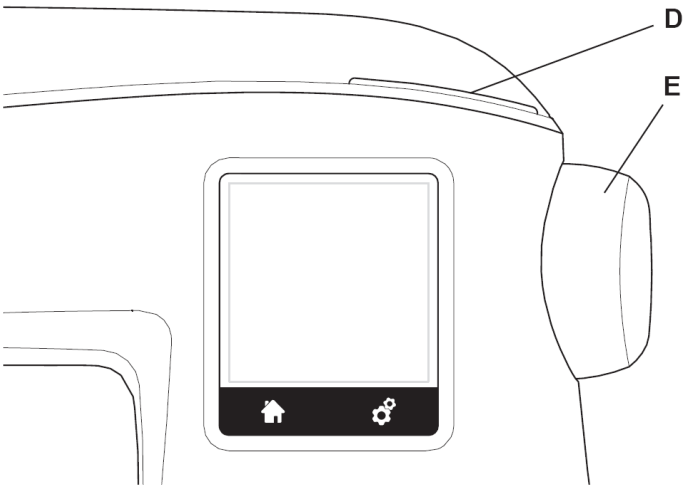

BASKI AYAĞI KALDIRACI (F)

Baskı ayağı bu kol ile kaldırılır veya indirilir.
Baskı ayağı kaldıracını, nakış kasnağının takılmasını kolaylaştırabilecek ekstra yüksek bir konuma kaldırabilir ve bu konumda tutabilirsiniz.

NOT:
Baskı ayağı kaldırılmış durumdayken makine başlatılamaz. (Masura sarma işlemi hariç)

İPLİK KESİCİ (G)

İplik Kesici tuşunun kullanılmadığı durumlarda bu kesiciyi kullanın.

1. Baskı ayağını kaldırın ve iplikleri geriye doğru alın.
2. İplik kesiciye arkadan öne doğru iplikleri asın.
3. Kesmek için iplikleri çekin.

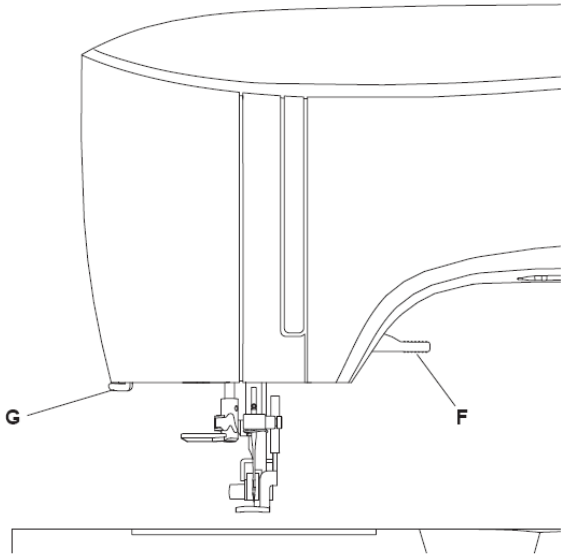

MAKİNENİN DİKİŞ DOLABINA MONTE EDİLMESİ (H)

Makinenizi bir dikiş dolabına monte edebilmeniz için, makinenin alt kısmında iki adet yuva bulunur.
Bu yuvaları dolap tabanında bulunan uygun deliklerle (şekilde gösterilmiştir) hizalayarak makineyi vidalarla sabitleyin. (Vidalar makinenizle birlikte verilmemiştir)

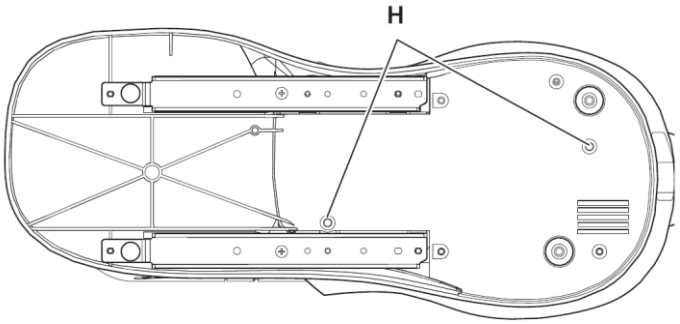

USB NAKIŞ ÇUBUĞU

Makinenizle birlikte bir USB çubuk verilmiştir. Bu çubuk aşağıdaki özelliklere sahiptir:

a. Tasarım Verileri (Nakış tasarımları)
b. Tasarım Kitabı (Mevcut nakış tasarımları ve fontlar (yazı tipleri) içeren PDF dosyası, PC Bilgisayarda görüntülenebilir)
c. Kişisel Tasarım Bilgileri (Kişisel tasarımların ayrıntılarını içeren PDF dosyası, PC Bilgisayarda görüntülenebilir)

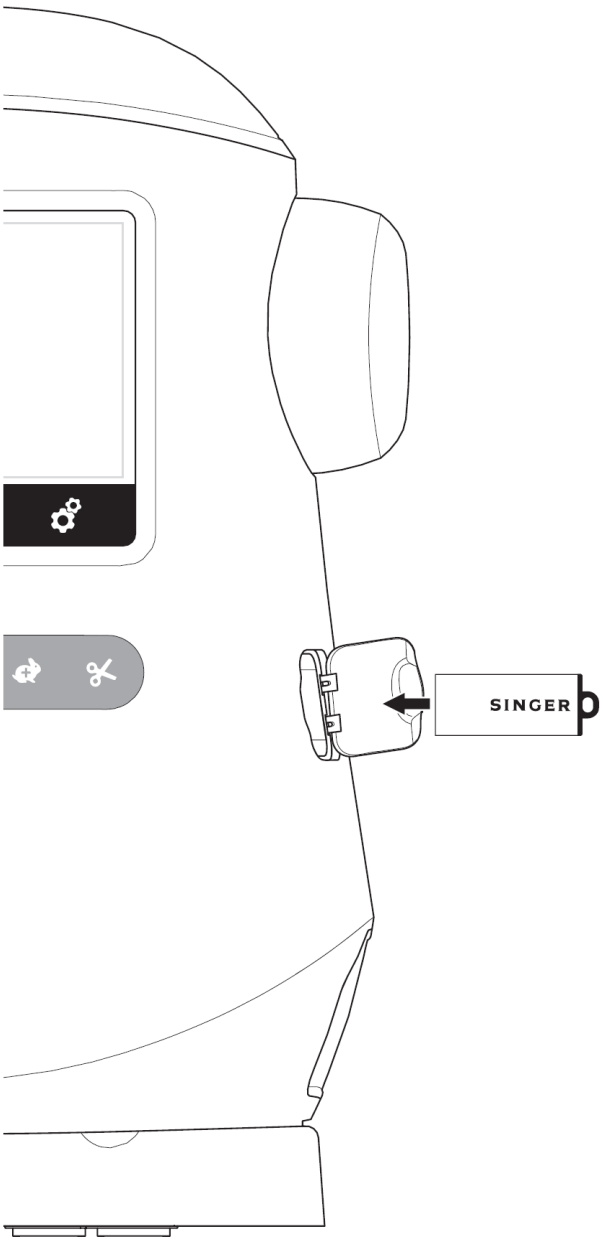

USB ÇUBUĞU BAĞLANTISI

Makinenizde, USB nakış çubuğunda bulunan nakış verilerini okumak için bir USB girişi bulunur. Kapağı açın ve USB nakış çubuğunu USB girişine takın. USB çubuğu sadece tek bir yönde takabilirsiniz, giriş yuvasını zorlamayın. Çıkartmak için, USB nakış çubuğunu düz bir şekilde dikkatlice dışarıya çekin.

NOT:
Makinenizi kullandığınız sırada veya nakış işlerken USB nakış çubuğunu çıkartmayın, USB nakış çubuğunuzda bulunan dosyalara hasar verebilirsiniz.

TASARIM KİTABI

Makinenizle birlikte, makinenizde bulunan dahili nakış tasarımları ve fontlara genel bir bakış sağlayan bir Tasarım Kitabı verilmiştir. Bu kitapta bulunan tasarım görüntülerini inceleyebilir, tasarımların boyutlarına ve dikiş sayılarına göz atabilirsiniz.
Kitabınızın ayrıca USB çubuğun PC bilgisayara takılmasıyla erişilebilen bir PDF dosyası vardır. Tasarım Kitabını görmek için bilgisayarınızda Adobe Acrobat Reader programının yüklü durumda olması gerekir. Bilgisayarınızda Acrobat Reader programı yoksa, programı yüklemek için Adobe web sitesini ziyaret edin.

KİŞİSEL TASARIM BİLGİLERİ

Makinenizle birlikte iplik rengi sıralaması, tavsiye edilen iplik renkleri ve benzeri birçok özel bilgiye ulaşabileceğiniz ve kişisel nakış tasarımlarınızı oluşturabileceğiniz bir PDF dosyası verilmiştir.
PDF dosyasına USB çubuğunuzu PC bilgisayarınıza takarak erişebilirsiniz. Dosyayı görmek için bilgisayarınızda Adobe Acrobat Reader programının yüklü durumda olması gerekir. Bilgisayarınızda Acrobat Reader programı yoksa, programı yüklemek için Adobe web sitesini ziyaret edin.

NAKIŞ YAZILIMI

Makineniz için, tasarım CD'leri ve internetten bulabileceğiniz tasarımlar gibi diğer kaynaklardan gelen tasarımları kullanmanızı sağlayacak bir Nakış yazılımı mevcuttur.

Bu yazılımın PC bilgisayarınıza yüklenmesi ile ilgili detaylı bilgi için, singer.mysewnet.com adresini ziyaret edin.

MAKİNENİZİN GÜNCELLENMESİ

Makineniz için düzenli olarak güncellemeler bulabilirsiniz. Makineniz USB çubuğunuz üzerinden güncellenebilir.

1. Makineniz için kullanılabilir güncellemeler ile ilgili detaylı
2. bilgi için, singer.mysewnet.com adresini ziyaret edin.
3. Makinenizi güncellemek için ekranda açıklanan yönergeleri izleyin.

MASURANIN AYARLANMASI

Makinenizde sadece SINGER® Sınıf 15 şeffaf masuralar kullandığınızdan emin olun.

MASURANIN ÇIKARTILMASI

1. Masura kapak mandalını sağ tarafa doğru çekin ve masura kapağını çıkarın.
2. Masurayı makineden yukarı doğru kaldırın.

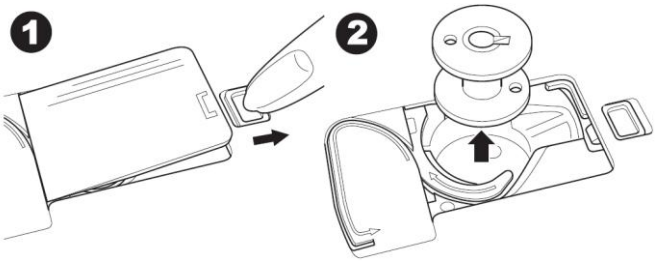

MAKARA İPLİĞİNİN MAKARA PİMİNE AYARLANMASI

1. Makara piminin sol ucunu yukarıya doğru çekin ve makara pimi üzerindeki ipliğin ucu, makaranın önünden çözülene kadar keçe rondelayı ve makara pimi üzerindeki makara ipliğini ayarlayın.
2. Makara pimi üzerindeki makara başlığını gidebildiği kadar ayarlayın.
   a. Daha küçük iplik makaralarını daha iyi yerleştirmek için makara başlığı ters çevrilebilir.
   b. Çapraz sarılmış iplik kullandığınızda küçük makara başlığını kullanın. Başlık ile makara arasında şekilde gösterildiği gibi küçük bir boşluk bırakın.
   c. İplik çok kolay çözülüyorsa makaranın üzerine iplik ağını ayarlayın.

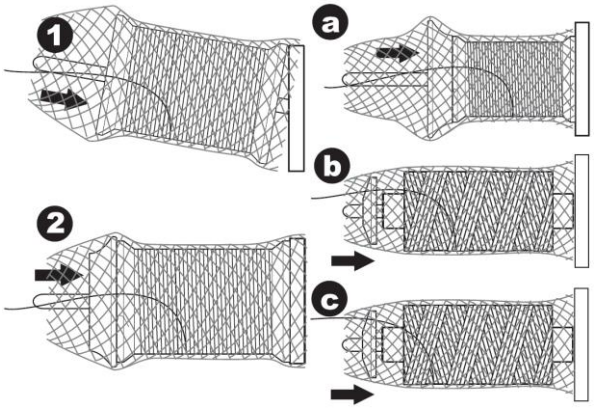

MASURANIN SARILMASI

1. İpliği her iki elinizle birden tutarak, ön boşluktan kılavuza geçirin.
2. İpliği sağ tarafa alın ve arka taraftan iplik kılavuzundan geçirin. İpliği tansiyon diskinin altından saat yönünde geçirin.
3. İpliği masura yuvasına geçirin ve masurayı masura sarma mili üzerine yerleştirin.

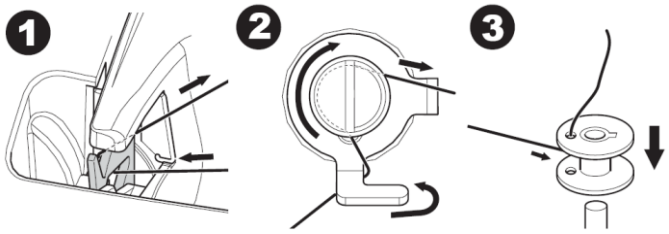

4. İpliğin ucunu tutun ve masura durdurucusunu sağ tarafa doğru itin. Masura sarma ekranı görüntülendiğinde, sarma işlemini başlatmak için ekranda bulunan Başlat/Durdur tuşuna basın.
5. Masura birkaç tur sarıldıktan sonra, ekranda bulunan Başlat/Durdur tuşuna basarak makineyi durdurun.
6. İpliği şekilde gösterildiği gibi deliğin yanından kesin.

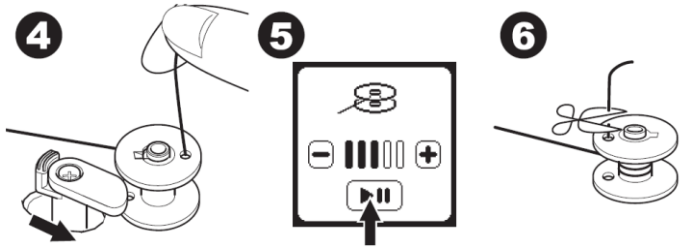

7. Makineyi tekrar başlatın. (+) (daha hızlı) veya (-) (daha yavaş) tuşlarına basarak sarım hızını ayarlayabilirsiniz.
8. Masura tamamen sarıldığında, masura durdurucu sol tarafa döner ve sarma işlemini otomatik olarak durdurur.
9. Masurayı milden çıkarın ve iplik kesici ile ipliği kesin.

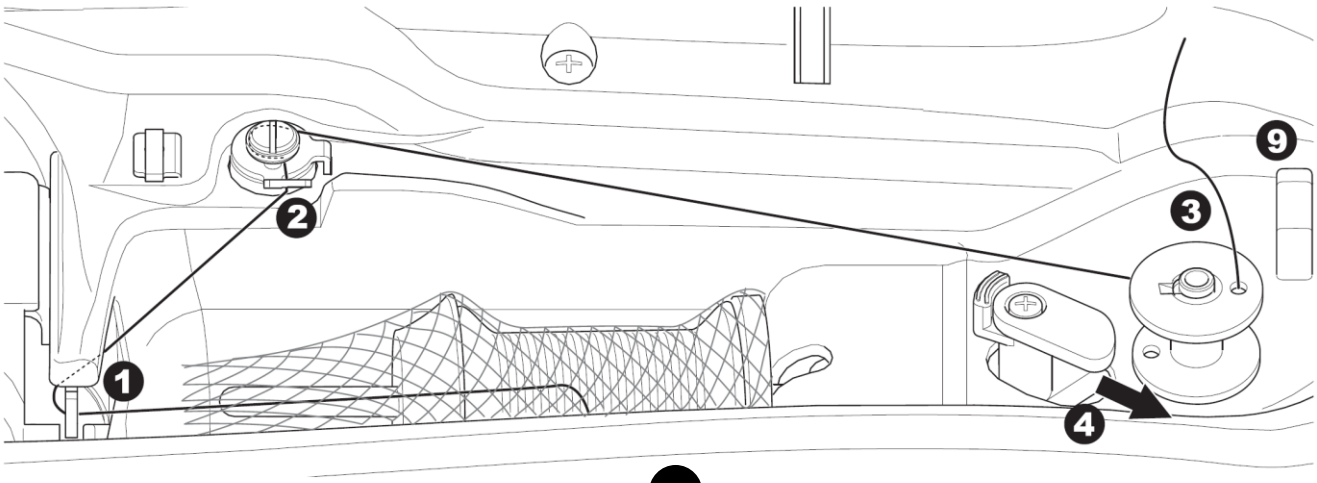

MASURANIN AYRI OLARAK SARILMASI

Nakış yaparken bobini bağımsız olarak sarabilirsiniz.

1. Yedek makara pimini, makinenin üstünde bulunan sol taraftaki yuvaya takın.
2. Keçe rondela ve iplik makarasını yedek makara pimi üzerine yerleştirin.
3. İpliği sağ tarafa alın ve arka boşluktan iplik kılavuzuna geçirin.
4. Adım 2'den 9'a kadar olan normal masura sarma işlemlerini uygulayın. (Sayfa 12'ye bakın)

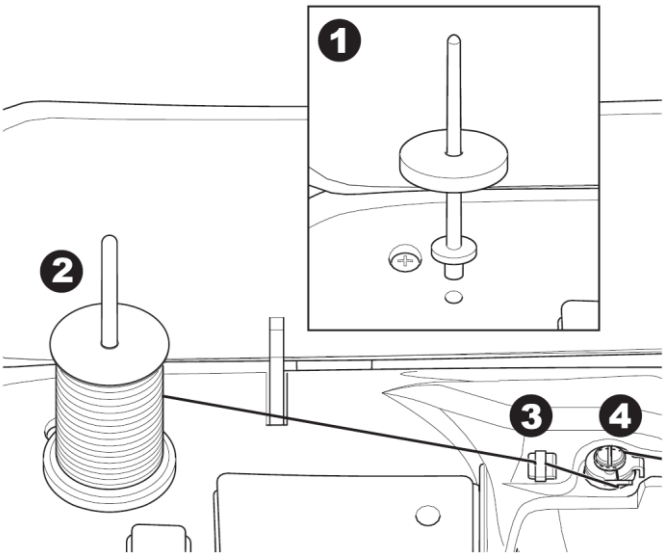

MASURANIN TAKILMASI

1. Masuranın saat yönünün tersine döndüğünden emin olarak, masurayı mekiğin içine yerleştirin.

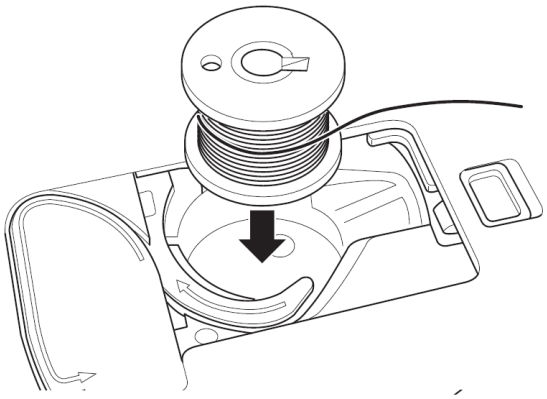

2. Parmağınızla masurayı tutarken, ipliği çentiğin (a) içine çekin.

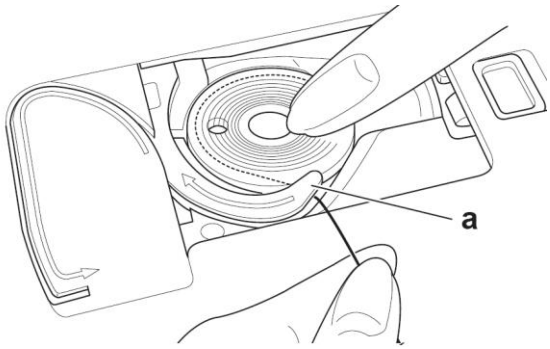

3. İpliği oluk boyunca yukarıya, üst çevresine, sola ve ardından aşağıya doğru çekin.
   Masurayı parmağınızla hafifçe tutarken, ipliği kesmek için ipliği sağa doğru çekin.

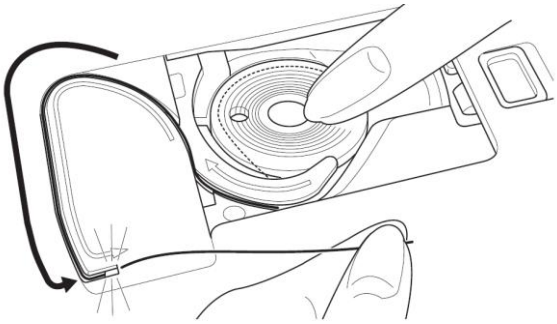

4. Masura kapağını yerine takın. Sol tırnakları iğne plakasındaki deliklere ayarlayın ve yerine oturuncaya kadar masura kapağının sağ tarafını aşağıya doğru itin.

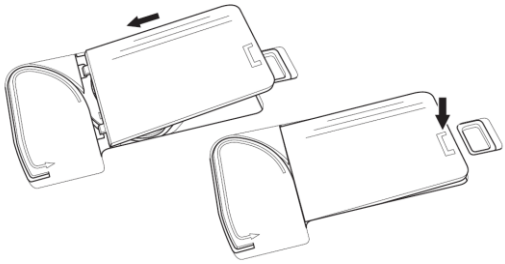

NOT: Makineniz masura ipliğini elle çekmeden dikiş işlemine başlayabilir. Masura ipliğini elle hazırlamak istiyorsanız, Sayfa 15'e bakın.
Makinenizde sadece SINGER® Sınıf 15 şeffaf masuralar kullandığınızdan emin olun.

İPLİĞİN İĞNEYE TAKILMASI

İPLİĞİN MAKİNEYE HAZIRLANMASI

1. BASKI AYAĞI KALDIRACINI YÜKSELTİN. Düzgün bir iplik tansiyonu sağlamak için, makineyi iplik takma işlemine başlamadan önce baskı ayağı kaldıracının yükseltilmesi çok önemlidir.
2. Volanı kendinize doğru çevirerek iğneyi en yüksek pozisyonuna kaldırın.
   (İplik geçirmek için iğne deliğini bu konumda tutun.)

NOT:
Makinenize iplik takmadan önce baskı ayağı kaldıracını yükseltmek çok önemlidir. Bu işlemin yapılmaması, büyük olasılıkla kötü dikiş kalitesi sonuçlarına veya kumaşın alt tarafında çok miktarda iplik düğümüne neden olacaktır. Makineye iplik geçirmeye başlamadan önce, her zaman baskı ayağı kaldıracını yükseltin.

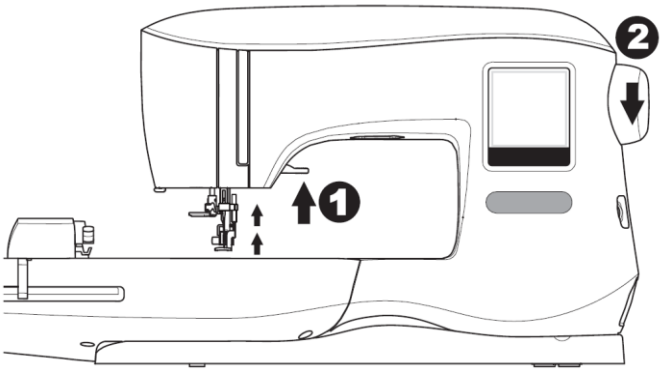

MAKARA İPLİĞİNİN MAKARA PİMİNE AYARLANMASI

1. Makara piminin sol ucunu yukarıya doğru çekin ve makara pimi üzerindeki ipliğin ucu, makaranın önünden çözülene kadar keçe rondelayı ve makara pimi üzerindeki makara ipliğini ayarlayın.
2. Makara pimi üzerindeki makara başlığını gidebildiği kadar ayarlayın.
   a. Daha küçük iplik makaralarını daha iyi yerleştirmek için makara başlığı ters çevrilebilir.
   b. Çapraz sarılmış iplik kullandığınızda küçük makara başlığını kullanın. Başlık ile makara arasında şekilde gösterildiği gibi küçük bir boşluk bırakın.
   c. İplik çok kolay çözülüyorsa makaranın üzerine iplik ağını ayarlayın.

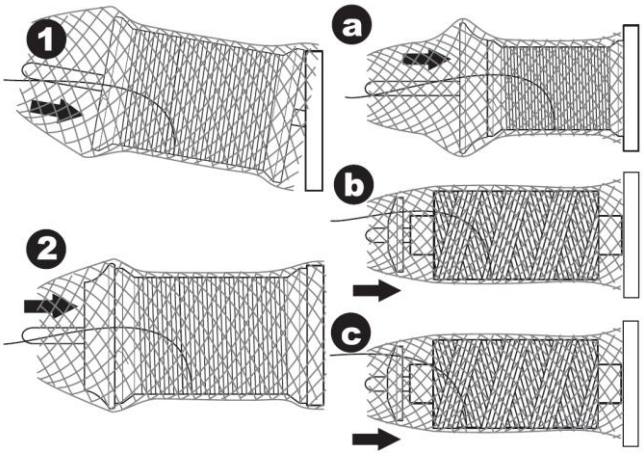

ÜST İPLİĞİN TAKILMASI

1. İpliği her iki elinizle birden tutarak, ön boşluktan kılavuza geçirin.
2. İpliği geri çekin ve sağdan sola doğru yuvadan geçirin.
3. İpliği sola getirin ve yuva boyunca kendinize doğru aşağı çekin.
4. İpliğin çevresinde U dönüşü yaparak çekin, ardından geri getirin.
5. İpliği tansiyon açma kolundan yukarı çekin ve sağdan sola doğru yuva boyunca tekrar geri getirin.
6. İpliği yuva boyunca aşağıya doğru çekin.
7. İplik kılavuzu ile sağ tarafta bulunan boşluktan ipliği çekin.
8. Önden arkaya doğru iğne deliğinden geçirin.
   Dahili iğne iplik geçiricinin nasıl kullanılacağı ile ilgili açıklamalar için sonraki sayfaya bakın.

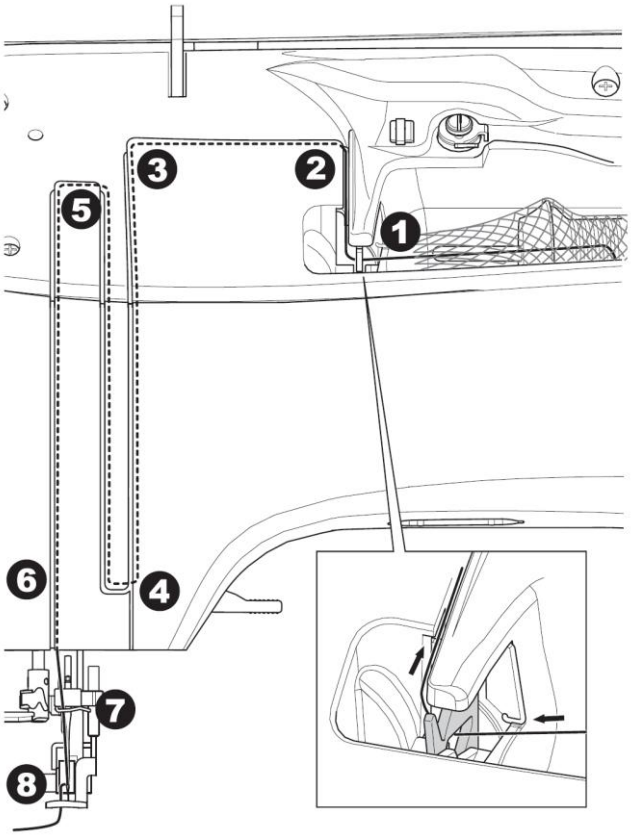

İĞNE DELİĞİNE İPLİK TAKILMASI

⚠ DİKKAT

Kazaları önlemek için:
1. **Parmaklarınızı tüm hareketli parçalardan uzak tutun. İğnenin etrafında çalışırken özellikle çok dikkatli olun.**
2. **Makine çalışırken iplik takma kolunu indirmeyin.**

İğne iplik geçirici 11/80 ve 14/90 boyundaki iğneler için kullanılabilir.
1. Baskı ayağını düşürün.
2. İğnenin en yüksek pozisyona kaldırılmış olup olmadığını kontrol edin. Değilse, volanı kendinize doğru çevirerek iğneyi kaldırın.
3. İğne iplik geçiriciyi yavaşça indirin ve iplik kılavuzu (a) ile sağa doğru çekin.

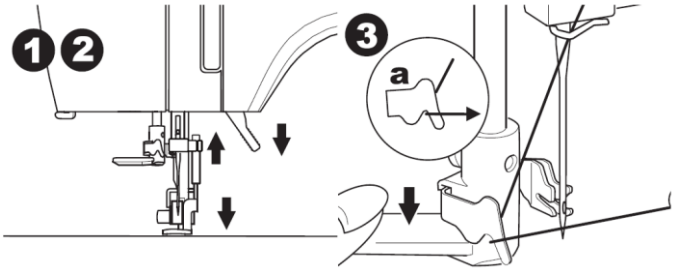

4. Kolu gidebildiği yere kadar indirin. İğne iplik geçirici dönecek ve kanca pimi iğne deliğinden geçecektir.
5. Kanca piminin altında olduğundan emin olarak, ipliği kılavuzun içine doğru çekin.

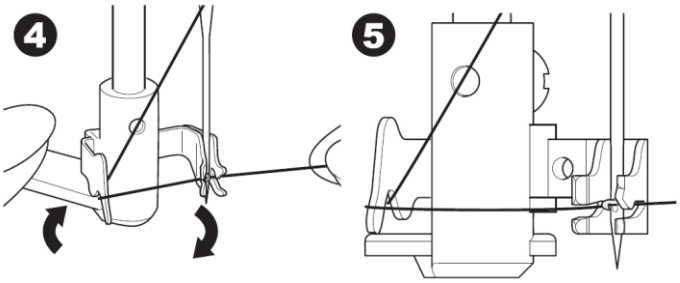

6. İpliği gevşek bir şekilde tutun ve kolu geri çevirin. İğne iplik geçirici geri döndükçe, kanca pimi ilmek oluşturarak iğne deliğinden geçecektir.
7. İğne deliğinden yaklaşık 10 cm. (4 inç) kadar ipliği dışarıya çekin.

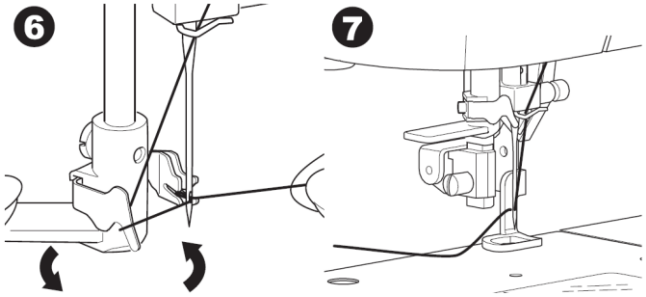

MASURA İPLİĞİNİN ÇEKİLMESİ

Makineniz masura ipliği çekilmeden dikişe başlayabilir. Dikişe daha uzun bir masura ipliği ile başlamak istiyorsanız, masura ipliğini aşağıda açıklandığı gibi hazırlayın.
1. Sayfa 13'de gösterildiği gibi masura tutucunun içine masurayı takın, fakat ipliği kesmeyin.
2. Baskı ayağını kaldırın.
3. Üst ipliği gevşek bir şekilde tutun ve volanı kendinize doğru tam bir tur çevirin.

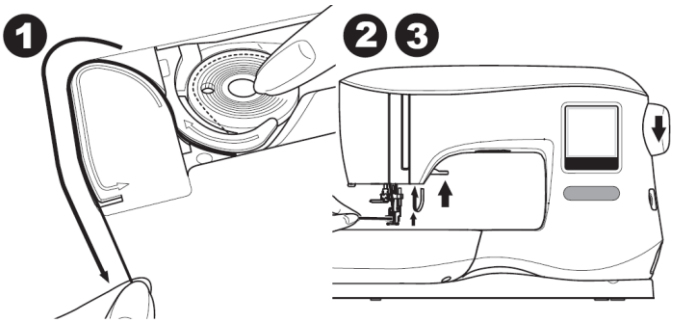

4. Üst ipliği hafifçe çekin. Masura ipliği bir ilmek içinde gelecektir.
5. Baskı ayağının arkasına doğru yaklaşık 10 cm. (4 inç) kadar hem üst ipliği, hem de masura ipliğini çekin.

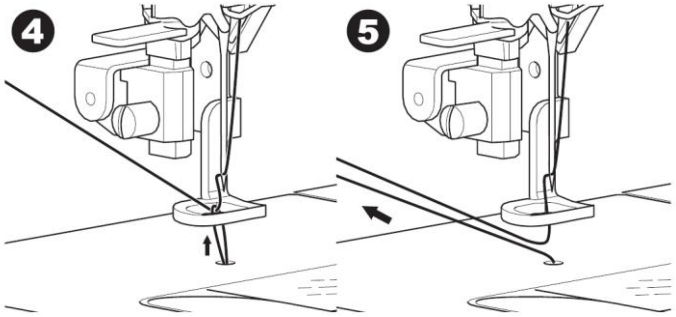

6. Masura kapağını yerine takın. (Sayfa 13'e bakın)

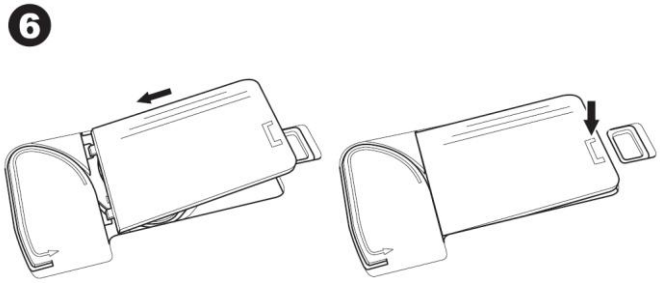

ANA EKRAN / GİRİŞ TUŞU

ANA EKRAN (A)
Nakış ünitesini düzgün bir şekilde taktıktan sonra Ana Ekran görüntülenecektir.
Bu ekrandan nakış seçmeye ve düzenlemeye başlayabilirsiniz.

GİRİŞ TUŞU (B)
Ekranda herhangi bir yerdeyken, Giriş Tuşuna basarak Ana Ekrana geri dönebilirsiniz.
Bu durumda, seçtiğiniz tüm desenler, harfler ve nakış düzenlemeleri silinecektir.

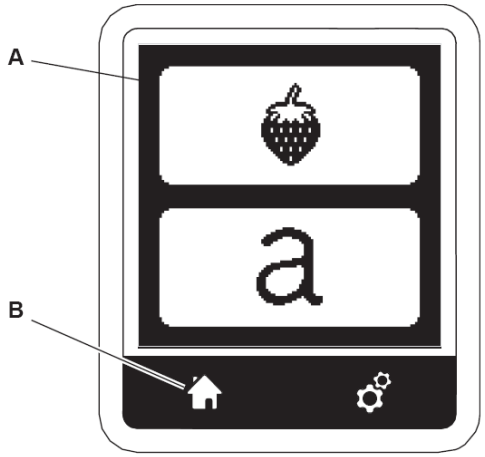

NAKIŞ MAKİNESİ AYARLARI

AYAR TUŞU (C)
Nakış işleminden önce veya nakış işlemi sırasında, Ayar Tuşuna basarak makinenizin ayarlarını yapabilirsiniz.
Ayar Ekranı görüntülenir. (a)
Bu ekranı sağ tarafında bulunan ok tuşlarına basarak kaydırabilirsiniz.
Ayar Tuşuna tekrar basıldığında, makine önceki ekrana geri döner.
NOT:
İplik tansiyonu hariç, siz değiştirene kadar tüm ayarlar aynı kalır. Bir tasarımı değiştirdiğinizde iplik tansiyonu ön yüklü ayara dönecektir.

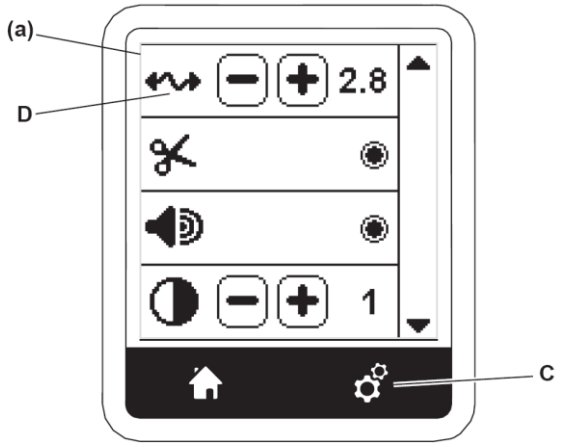

İPLİK TANSİYONU (D)
Nakış makineniz iplik tansiyonunu otomatik olarak ayarlar. Ancak, arzu ettiğiniz sonuçları elde etmek için tansiyon ayarını kullandığınız iplik veya kumaş türüne bağlı olarak değiştirebilirsiniz.
Arzu ettiğiniz iplik tansiyonu sonuçlarını elde etmek için, tansiyonu aşağıda açıklandığı şekilde ayarlayın.

i. DOĞRU İPLİK TANSİYONU
Üst iplik kumaşın alt tarafından hafifçe görünür.
ii. ÜST İPLİK ÇOK SIKI
Masura ipliği kumaşın üst tarafında görünür.
"-" tuşuna basarak üst iplik tansiyonunu azaltın.
iii. ÜST İPLİK ÇOK GEVŞEK
Üst iplik boldur veya düğüm olur.
"+" tuşuna basarak üst iplik tansiyonunu arttırın.

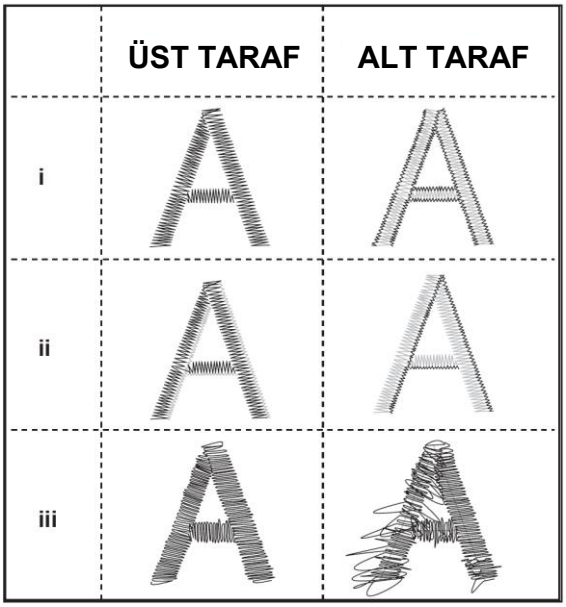

İplik tansiyonu varsayılan (ön yüklü) ayardan değiştirildiğinde, numara vurgulanır.

NOT:
Masura yanlış bir şekilde takılmış veya üst iplik düzgün takılmamışsa ideal iplik tansiyonu elde edilemez. Herhangi bir ayarlama yapmadan önce, masura ve üst ipliğin doğru bir şekilde takılıp takılmadığını kontrol edin.

KESİM İÇİN DURDUR FONKSİYONU

Nakış işleminize başladığınızda, makinenizi iplik ucunu kesmek üzere birkaç dikiş sonra duracak şekilde ayarlayabilirsiniz.
Bu fonksiyonu aşağıda açıklandığı gibi seçebilir veya devre dışı bırakabilirsiniz:
i. Kesim için Durdur özelliği devrede.
ii. Kesim için Durdur özelliği devre dışı.

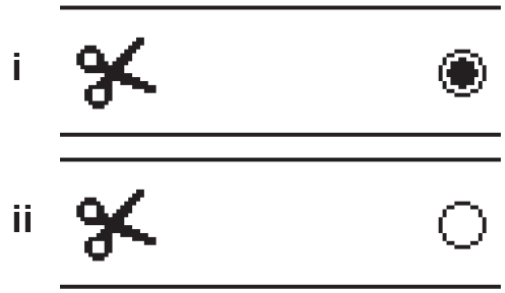

"BİP SESİ" UYARISI

Bu tuşa basarak bip sesi uyarısını açabilir veya kapatabilirsiniz.
i. Sesli Uyarı açık.
ii. Sesli Uyarı kapalı.

EKRAN KONTRASTI

LCD ekranın kontrast değerini ayarlayabilirsiniz.
"+" veya "–" tuşuna bastığınızda ekranın kontrastı artacak veya azalacaktır.

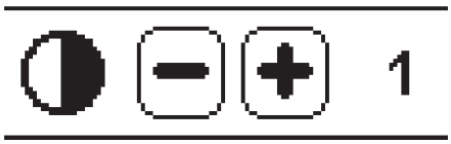

EKRAN KALİBRASYONU

Ekranda bulunan simgeler (ekrana dokunduğunuz yerle ilgili olarak) yanlış hizalanmış görünüyorsa, aşağıda açıklandığı şekilde ekranın kalibre edilmesi gerekebilir:

1. Ayarlar Menüsünü aşağı doğru kaydırın, ardından kalibrasyon ekranı tuşuna basın.
2. Ekranda 5 konumda gösterilen her bir "O" işaretine basın. (4 köşede ve merkezde)
   Kalibrasyon işleminiz tamamlandığında, ayar ekranı yeniden görüntülenecektir.

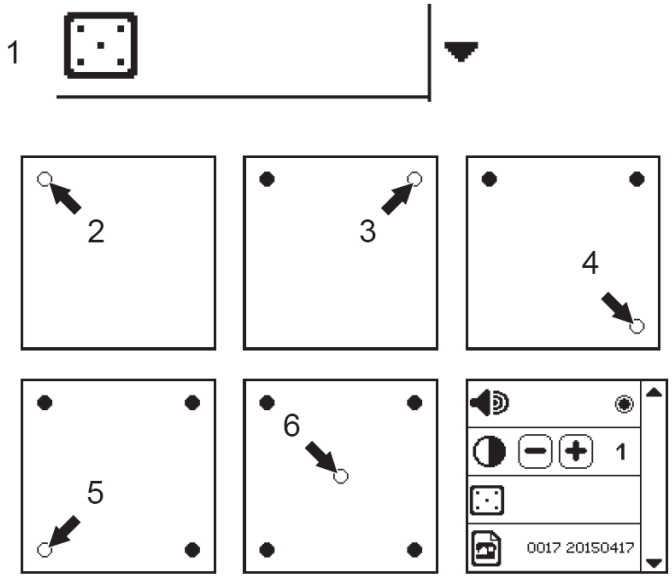

YAZILIM SÜRÜMÜ

Nakış makinenizin yazılım sürümü ekranın alt kısmında görüntülenir.

USB nakış çubuğunuzu kullanarak yazılım güncellemesi yapabilirsiniz. (Sayfa 11'e bakın)

(örnek)

KUMAŞ VE TELA KULLANIMI

Nakış işlemi, çok farklı kumaş türlerine uygulanabilir. Ancak kumaş türü ne olursa olsun, uygun bir tela kullanmak gerekli olacaktır. (Daha fazla bilgi için Sayfa 29'a bakın)
Tela, temel olarak nakış makineniz tasarımları işlerken kumaşı düzgün bir şekilde tutmaya ve kumaştaki ve tasarımdaki bozulmaları önlemeye yardımcı olur.
Farklı kumaşlar, kumaşın yapısı ve tasarımın nakış yoğunluğuna bağlı olarak farklı telalar kullanmanızı gerektirebilir. Fakat birçok nakış tasarımı, kumaş düzgün bir şekilde telalandığında daha iyi sonuçlar verecektir.

Tela, çoğunlukla takviye malzemesi olarak kullanılır, fakat bazen tasarımın üzerinde de tela kullanılabilir.
Bir "Takviye" nakış işlenen alanın ters yüzünde yer alır. Kumaş ile birlikte kasnaklanır veya kumaş ve tasarıma bağlı olarak tek başına da kasnaklanabilir.
Bir "Son Kat" kumaşa kasnaklanan veya başka bir yolla sabitlenen ve kumaşın üzerine yerleştirilen ilave bir tela anlamına gelir. Fonksiyonu, kumaş dokusunu bastırarak nakış için düzgün bir yüzey sağlamaktır.

Mevcut birçok tela türü olmasına rağmen, en yaygın türleri çıkartılabilir, yıkanabilir ve kesilebilir tiplerdir.
Telaların farklı ağırlıkları bulunur. Projeniz için en ideal tela türünü seçtikten sonra, en uygun ağırlığı tercih edin. Genel kural, tela ağırlığının kumaşla uyumlu olmasıdır.

Çıkartılabilir telalar geçici malzemelerdir, nakışınızı işledikten sonra kalan fazlalıklar, kumaşın tasarımı destekleyeceği ölçüde ayrılabilir.
Çıkartılabilir telalar genellikle örme kumaşlar için tavsiye edilir.

Kesilebilir telalar kalıcı malzemelerdir ve kaygan kumaşların üzerinde bulunan nakışları destekleyip bozulmasını önlemek için daha iyi bir seçimdir. Tasarımın dört bir yanındaki fazlalıkları kolayca kesebilirsiniz. Nakış tasarımınız sık sık yıkansa bile bozulmayacaktır.

Yıkanabilir telalar nakış alanında yıkanabilir. Çok ince kumaşları dikerken iyi bir seçimdir, ayrıca son kat olarak da kullanılabilir. Fazlalık olan tela çıkartıldıktan sonra, kalanları kolayca yıkayabilirsiniz.

Mevcut telaların yapıştırılabilen ve yapıştırılamayan türleri bulunur. Yapıştırılabilen telalar, kasnaklanma sırasında kumaşın bozulmasını önlemek için nakış işlenen alanın tersinden ütülenebilir.

Ancak ütülemeye daha hassas olan kumaşlar için yapıştırılamayan telalar kullanılır. Bu gibi durumlar için bir başka yardımcı malzeme geçici yapışkanlı kumaş spreyidir. Kasnaklama ve nakış işleme sırasında kumaşın kaymasını önlemek ve kumaşı geçici olarak "tutmak" için bu telayı kullanabilirsiniz.

Telanın doğru bir şekilde kullanılması ilk başlarda biraz tecrübe ve deneme gerektirir. En iyi sonuçları elde etmek için her zaman tela üreticisinin önerilerine uyun.

Genel olarak telanın, kullanılmakta olan kasnak boyutundan daha büyük olması gerekir. Nakış tamamlandığında, nakış alanında kalan herhangi bir fazlalık telayı düzgün olarak çıkartmak için ince bir makas kullanın.

a. Tela
b. Kasnak konumu
c. Kumaş (Alt yüz)
d. Nakış yüzeyi (Üst yüz)

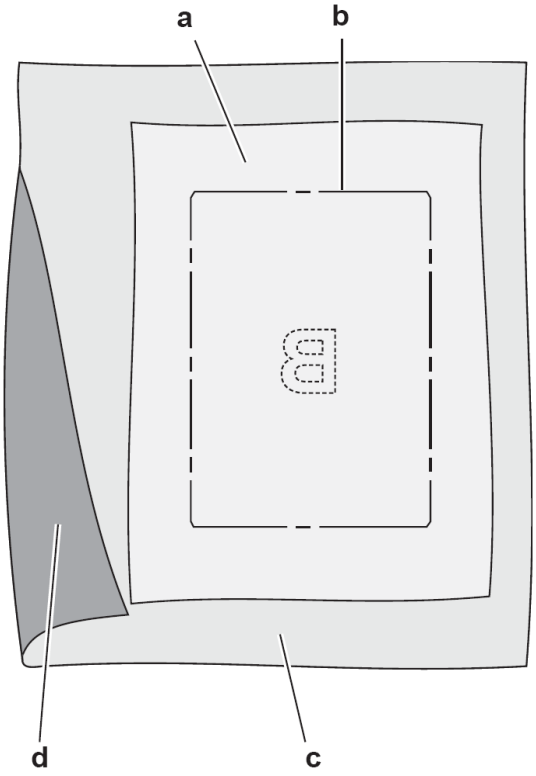

NAKIŞ KASNAĞINDAKİ KUMAŞIN SABİTLENMESİ

Mükemmel nakış sonuçları elde etmek için, kumaşın altına bir tela tabakası yerleştirin. Telayı ve kumaşı kasnakladığınızda, düzgün ve güvenli bir şekilde kasnaklandığından emin olun.

1. Dış kasnak üzerinde bulunan hızlı çıkartma kolunu açın ve iç kasnağı çıkartın.
2. Sağ altta bulunan vida ile dış kasnağı sağlam ve düz bir yüzey üzerine yerleştirin. Dış kasnağın sol kenarının ortasında bulunan küçük ok işaretini, iç kasnağın üzerindeki küçük ok işaretine hizalayın.
3. Telayı ve kumaşı, düz yüzü yukarı bakacak şekilde dış kasnağın üzerine yerleştirin.

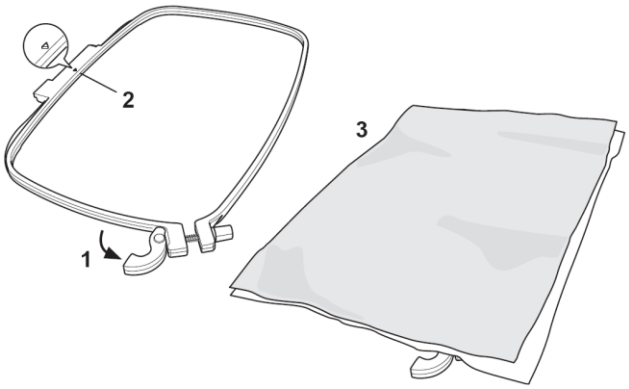

4. Sol kenarında bulunan küçük ok işareti yardımıyla iç kasnağı kumaşın üzerine yerleştirin ve dış kasnağın içine sıkıca bastırın.
5. Hızlı çıkartma kolunu kapatın. Hızlı çıkartma kolunu zorlayarak kapatmaya çalışmayın. Kapatmakta zorlandığınızda, önce tespit vidasını gevşetin ve hızlı çıkartma kolunu tekrar kapatmayı deneyin.
6. Tespit vidasını çevirerek dış kasnağın basıncını ayarlayın. İyi bir sonuç için kumaş kasnağın içinde gergin durumda olmalıdır.

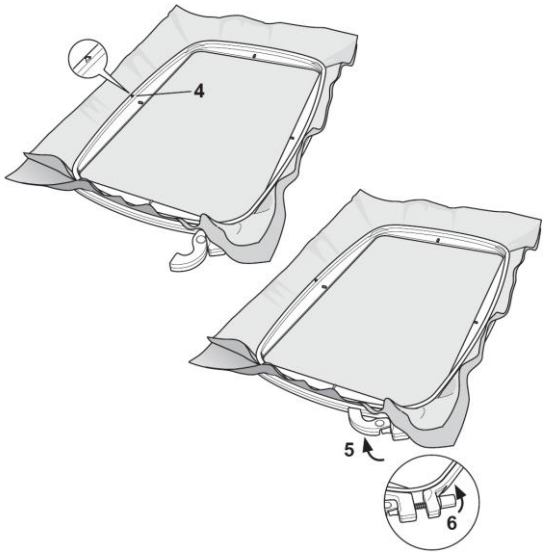

NOT: Aynı kumaşın üzerinde ilave tasarımlar için nakış yaparken, hızlı çıkartma kolunu açın, kasnağı kumaş üzerinde yeni konumuna getirerek hızlı çıkartma kolunu kapatın. Kumaş türünü değiştirdiğinizde, tespit vidasını kullanarak basıncı ayarlamanız gerekebilir.
Hızlı çıkartma kolunu zorlamayın.

NAKIŞ KASNAĞININ MAKİNEYE TAKILMASI

1. Baskı ayağını kaldırın. Volanı kendinize doğru çevirerek iğneyi en yüksek pozisyona alın.

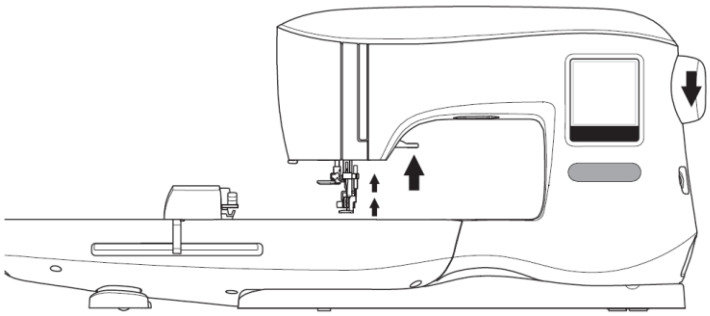

2. Yerine oturuncaya kadar, kasnağı nakış ünitesi üzerine önden arkaya doğru kaydırın.

NOT:
Kasnağın ayağın altından rahatça geçmesine yardımcı olmak üzere, baskı ayağı kolu kaldırılabilir ve daha yüksek bir konumda tutulabilir.

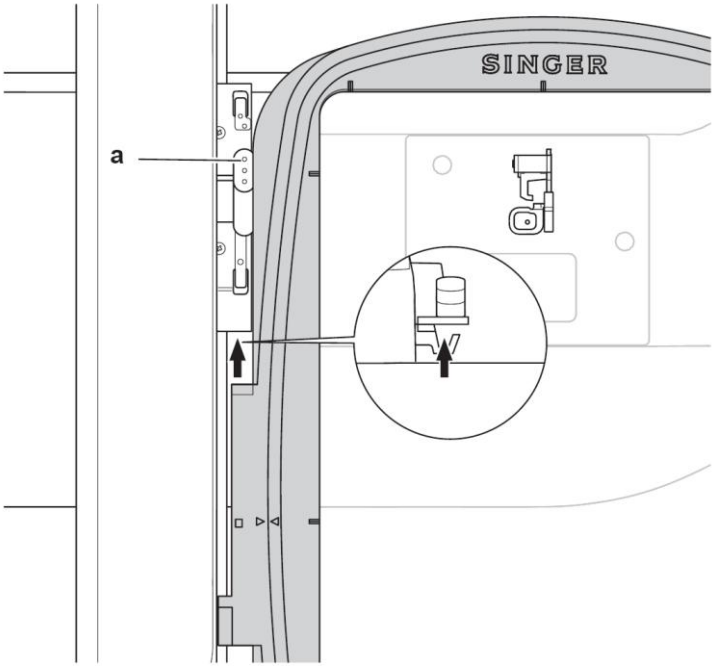

KASNAĞIN MAKİNEDEN ÇIKARTILMASI

Kasnak bağlantı grubu üzerinde bulunan çıkartma koluna (a) basılı tutun, ardından kasnağı kendinize doğru kaydırın.

ANA EKRAN

Nakış tasarımlarının seçilmesi Ana Ekran ile başlar.
Ana Ekranda iki temel seçim bulunur.
a. Bir tasarım seçilmesi, düzenlenmesi ve dikilmesi.
b. Harflerin programlanması, düzenlenmesi ve dikilmesi.

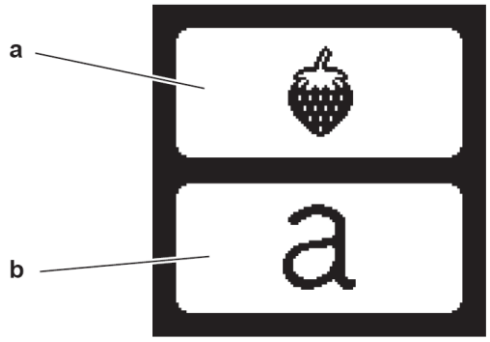

NAKIŞ KOLEKSİYONU

Makinenizle birlikte, nakış fontlarının yanı sıra 200 farklı nakış tasarımı da verilmiştir. Bu tasarımların 69 adedini ve fontları, makinenizde dahili olarak bulabilirsiniz. Tasarımların geri kalanı USB çubuğunuzda bulunur.

USB çubuğunuzda ayrıca, tasarımlar hakkında bilgi veren 2 adet PDF dosyası bulunur. Bu konuda daha fazla bilgi için, Sayfa 11'e bakın.

BİR TASARIM SEÇİLMESİ

DAHİLİ BİR TASARIMIN SEÇİLMESİ

Makinenizde 69 dahili nakış tasarımı bulunur.

1. Ana Ekranda bulunan Tasarım (Design) tuşuna basın.
   On tuşlu bir ekran görüntülenir.
   NOT: USB girişi kullanılıyorsa makine sekmesine (c) basın.

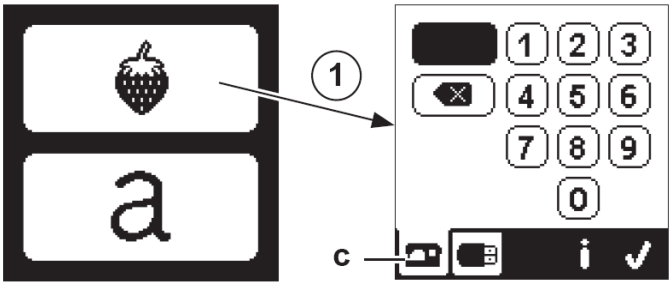

2. Nakış Koleksiyonundan bir tasarım seçin ve on tuşlu ekrandan tasarım numarasına basın.
   Seçtiğiniz sayı LCD ekranın sol üst kısmında görüntülenir. Bir numarayı silmek için Sil (Delete) tuşuna (d) basın. Seçtiğiniz tasarım hakkında bilgi edinmek istiyorsanız, bilgi tuşuna (e) basın. Ekranda aşağıdaki bilgiler görüntülenir.
   i. Tasarım adı
   ii. Tasarımın eni ve boyu
   iii. Toplam renk sayısı
   iv. Toplam dikiş sayısı
   "✓" tuşuna basılmasıyla bilgi ekranı kaybolacak ve tekrar on tuşlu ekran görüntülenecektir.
3. On tuşlu ekranda "✓" tuşuna basın.
   Tasarım seçilir ve Nakış Yerleştirme Ekranı görüntülenir.

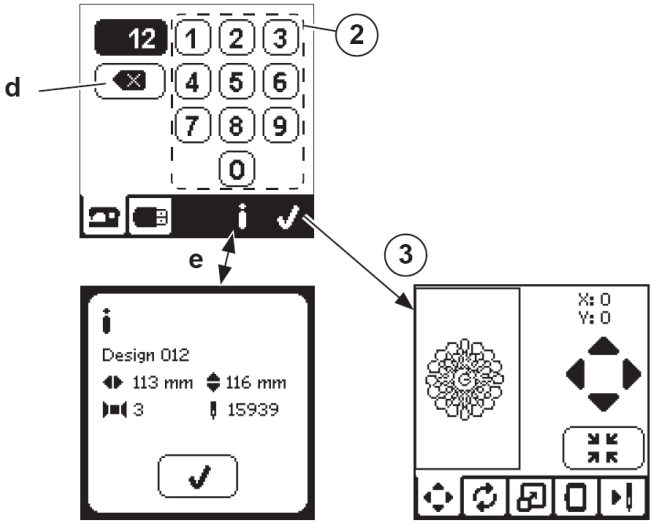

USB HAFIZADAN BİR TASARIM SEÇİLMESİ

Makineniz USB nakış çubuğunda kayıtlı olan ".xxx" ve ".dst" nakış verilerini okuyabilir.

1. USB nakış çubuğunu USB girişine takın.
2. Ana Ekranda bulunan tasarım tuşuna ve ardından USB sekmesine (f) basın.
   Ekranda veri listesi görüntülenir.
   Seçmek veya açmak için dosya ya da klasöre basın ve "✓" tuşuna basın.
   Klasör açıldığında, bu klasörün içinde bulunan tasarımların listesi görüntülenir (g).
   Geri dönmek için üst satırda bulunan ok tuşuna basın (h).
   Seçtiğiniz tasarım hakkında bilgi edinmek istiyorsanız, bilgi tuşuna basın.
   NOT:
   USB çubuk ya da klasör boşsa veya okunabilir dosya içermiyorsa, boş işareti görüntülenir.
3. Dosya seçildiğinde nakış yerleştirme ekranı görüntülenecektir.

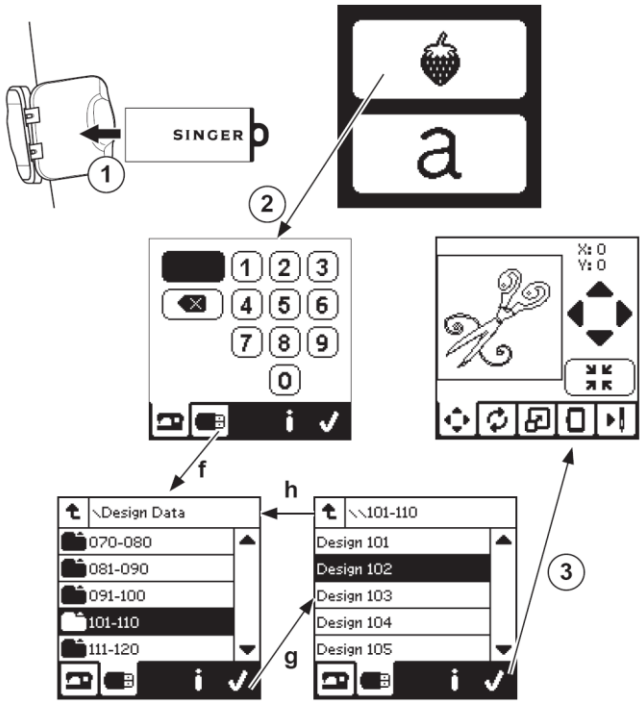

Nakış işlemeye başlamadan önce, aşağıda açıklandığı gibi Düzenleme Sekmelerini kullanarak tasarımları düzenleyebilirsiniz.

NOT:
Doğru kasnak takılmadıysa bir ekran mesajı görüntülenebilir.
"✓" tuşuna basın ve bu mesajda belirtilmiş olan kasnağı takın veya Nakış Seçenekleri ekranından kasnak boyutu ayarını değiştirin. (Sonraki sayfaya bakın)

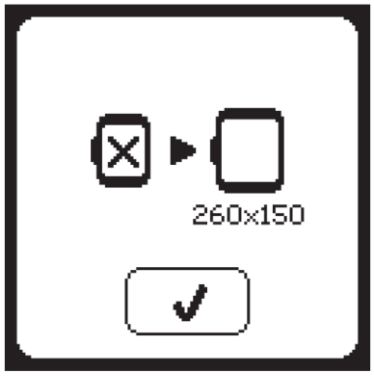

NAKIŞ YERLEŞTİRME EKRANI

Seçtiğiniz nakış tasarımının yerleşimini veya konumunu, aşağıda açıklandığı şekilde taşıyabilirsiniz:

1. Nakış Yerleştirme sekmesine basın.
   (Tasarımı seçtiğinizde ilk önce bu ekran görüntülenir.)
2. Konumu değiştirmek için dört adet ok tuşuna basın.
   a: yukarıya, b: sola, c: sağa, d: aşağıya
   Kasnak seçilen yöne göre hareket edecektir. Tuşa her dokunulduğunda kasnak hareket eder. Tuşa basılır ve basılı tutulursa, hareket büyük artışlarla gerçekleşir. (X:Y:) değerleri merkez konumdan ekranın üst kısmına olan mesafeyi belirtir.

NOT:
Ekranın sol tarafında nakış alanı ve karşılaştırmalı tasarım konumu ve boyutu gösterilir. Tasarım düzenlenirken, bu alan düzenlemenize bağlı olarak yeniden oluşturulacaktır.

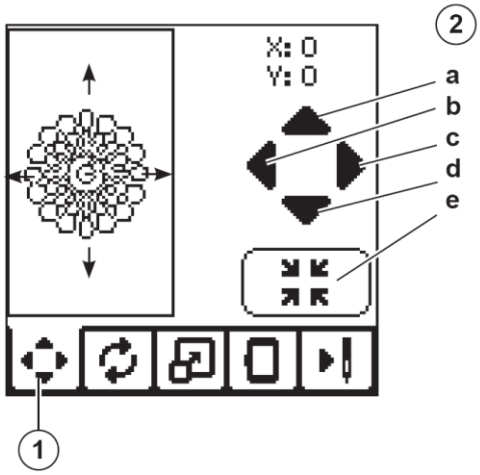

NAKIŞ DÖNDÜRME VE YANSITMA EKRANI

1. Nakış Döndürme ve Yansıtma (Mirroring) sekmesine basın.
2. Döndürme (Rotate) tuşuna basın. Bu tuşa basılması, tasarımı saat yönünde 90 derece döndürür. Tasarım 90 derece dönmek için çok büyük veya çok yüksekse, 180 derece dönecektir. Toplam dönüş değeri LCD ekranın sağ üst kısmında görüntülenir. Dönüş değerinin sol tarafında bulunan 'makine simgesi' dönüş değeri değiştirildiğinde dönecektir.
3. Yansıtma tuşlarına basın.
   a. Üstten alta doğru yansıtma.
   b. Bir yandan diğer yana doğru yansıtma.
   'Makine simgesi' (LCD ekranın üstüne yakın bir yerde bulunur) nakış tasarımının yeni konumlandırmasını belirtmek üzere yapılan seçimlere göre değişir.

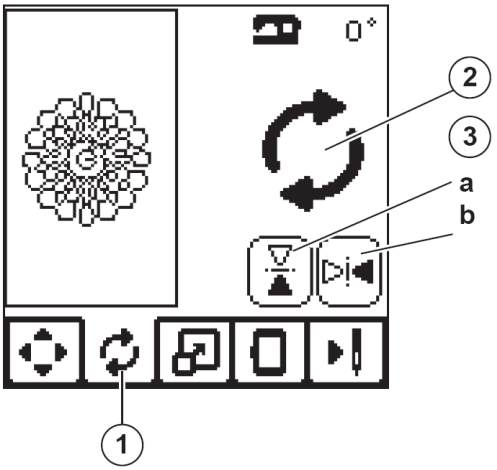

NAKIŞ ÖLÇEKLEME EKRANI

1. Nakış Ölçekleme sekmesine basın.
2. Ölçeği artırmak için üst ok tuşuna basın (a). Ölçeği azaltmak için alt ok tuşuna basın, (b). Tuşa her bastığınızda tasarımınız yüzde 5 oranında ölçeklendirilecektir.
   Maksimum ölçekleme +/- yüzde 20 oranıdır.
   Ölçekleme kasnak boyutunun üzerinde seçilemez.
   Orijinal boyuta dönmek için (c) tuşuna basın.

   Geçerli ölçek değeri tuşların arasındaki alanda görüntülenir ve ölçeklenen tasarım boyutu ekranın üst satırında gösterilir.

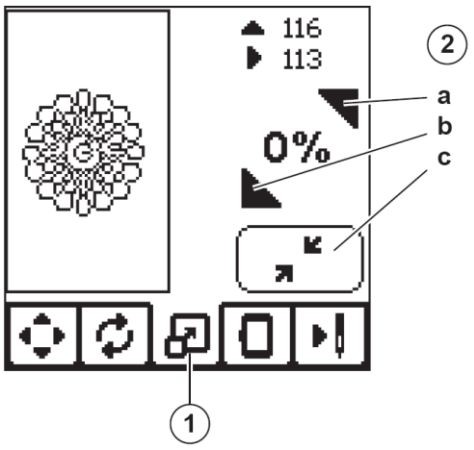

NAKIŞ SEÇENEKLERİ EKRANI

1. Nakış Seçenekleri sekmesine basın.
2. Aşağıda belirtilmiş olan tuşlara basarak nakış seçeneklerine erişebilirsiniz:

   A. Kasnak Seçeneği ve Seçim
   B. Belirleme
   C. Teyelleme
   D. Monokrom

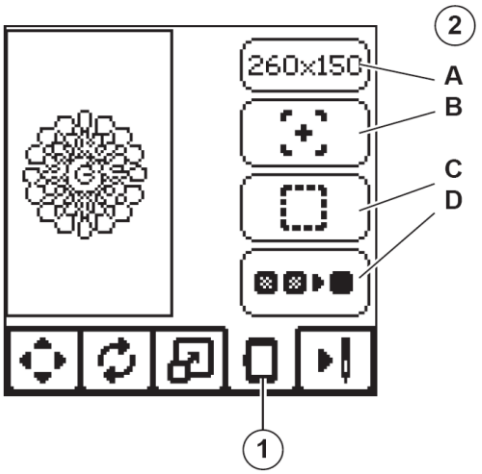

KASNAK SEÇENEĞİ VE SEÇİM (A)

Sağ üstte bulunan tuş seçmiş olduğunuz kasnak boyutunu gösterir. Bir kasnak konumu seçmek veya kasnak boyutunu değiştirmek için bu tuşa basın.

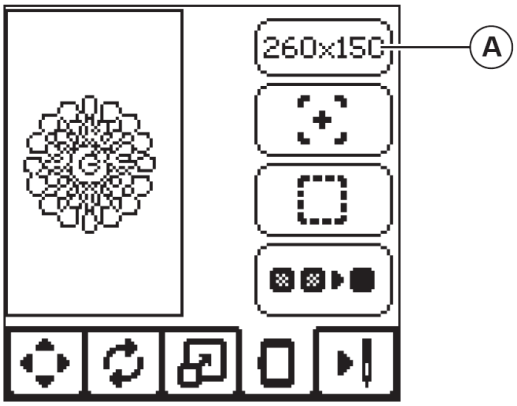

KASNAK SEÇENEĞİ - KASNAK KONUMUNUN SEÇİLMESİ

Kasnak Seçeneği ve Seçim tuşuna bastığınızda, ilk önce Kasnak Seçeneği ekranı görüntülenir.
Kasnağı aşağıda açıklanmış olan konumlara taşıyabilirsiniz:

i. Geçerli Konum:
   Mevcut dikişinize dönmek için ve nakış işlemeye ara verdiğinizde nakışa kaldığınız yerden yeniden başlamak istediğinizde bu tuşa basın.
   Kasnak mevcut konumuna gelecek ve nakış seçeneği ekranına geri dönülecektir.
   NOT:
   Geçerli konuma ve nakış seçeneği ekranına geri dönmek için "✓" tuşuna da basabilirsiniz.
ii. Kesim Konumu:
   Bu tuşa basarak, bir aplike nakışı yaparken kumaşı daha kolay düzeltmek için kasnağı size doğru hareket ettirir.
iii. Park Konumu:
   Nakışınızı tamamladığınızda ve makinenizi muhafaza etmek istediğiniz durumlarda, kasnak taşıyıcısını park konumuna taşımak için gereklidir. Park konumu tuşuna basın. Ekran mesajı (v) görüntülendiğinde, kasnağı çıkartın ve "✓" tuşuna basın. Taşıyıcı muhafaza için doğru konuma hareket edecektir.
   Ardından, güç düğmesini kapatın ve üniteyi çıkartın.
   NOT:
   Kasnağın çıkartılması çok önemlidir, aksi takdirde hasar görebilir.
iv. Orta Konum:
   Kasnak merkezinin kumaş üzerinde bulunduğu yeri kontrol etmek istediğinizde bu tuşa basın.

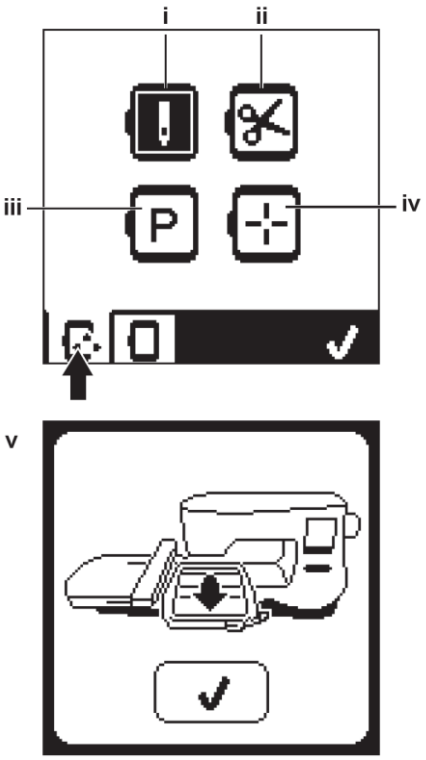

NOT:
Kasnak takılmamışsa, "ii, iv" tuşları devre dışı kalır.

KASNAK SEÇİMİ

Tasarımınızı seçtiğinizde, makineniz tasarıma en uygun kasnağı otomatik olarak seçecektir.

1. Kasnağı değiştirmek için, ikinci sekmeye basarak kasnak listesini açın.

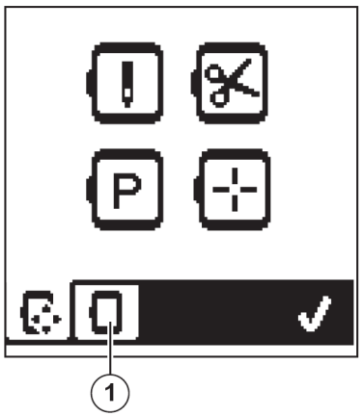

2. Kullanmak istediğiniz kasnağı seçin.
   Kasnak listesini ok tuşlarının sağ tarafına basarak kaydırabilirsiniz.
   Sadece seçtiğiniz tasarım için yeterince büyük olan kasnaklar seçilebilir. Çok küçük kasnaklar X işareti ile belirtilir ve seçilemez. Seçilen kasnak siyah bir nokta ile işaretlenir.
3. "✓" tuşuna basın. Kasnak boyutu değişecek ve nakış seçeneği ekranı görüntülenecektir.
   Bu durumda, tüm düzenlemeler (dönüş yönü, yansıtma ve ölçeklendirme) sıfırlanır. Bunun olmasını istemiyorsanız "X" tuşuna (e) basın. Kasnak boyutu ve düzenlemeler değiştirilmeyecek ve Nakış Seçeneği Ekranına geri dönülecektir.

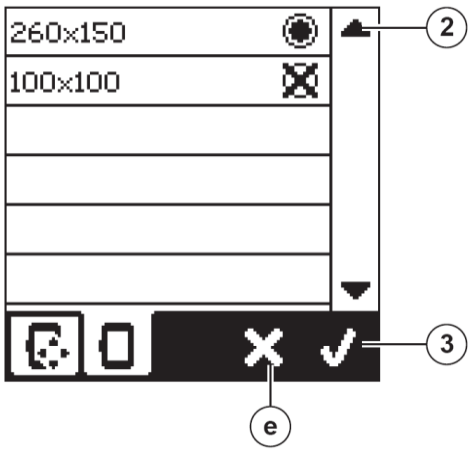

NOT:
Seçmiş olduğunuz kasnakla nakış ünitesine bağlı olan kasnak aynı değilse, sizi bilgilendirmek için bir ekran mesajı görüntülenir. Doğru kasnağı takın veya listeden başka bir kasnak seçin.
260x150 ve 100x100 kasnaklar makinenizle birlikte verilmiştir.

BELİRLEME (B)

Belirleme fonksiyonu, tasarımınızın çevresini belirlemek için kullanılır. İkinci tuşa basıldığında kasnak, iğnenin nakış yapılacak tasarımın sol üst köşesine yerleştirileceği şekilde hareket eder. Tuşa her basıldığında kasnak, tasarımın tüm köşelerini görmeniz için hareket edecektir.

Beşinci kez bastığınızda kasnak, tasarımın merkez konumuna hareket eder ve altıncı kez bastığınızda orijinal konumuna geri döner. Belirleme tuşu, vurgulama işaretiyle konumu belirtir.

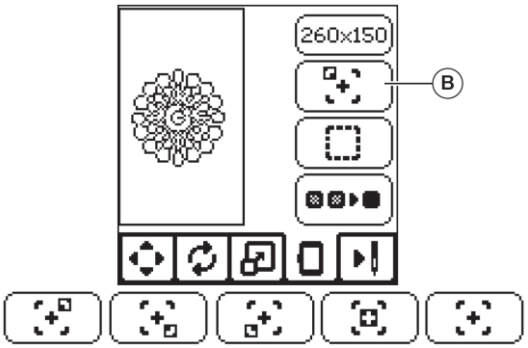

TEYELLEME (C)

Üçüncü tuşa ve Başlat/Durdur düğmesine basıldığında, makine tasarım alanının çevresine kutu şeklinde bir teyel dikişi dikecektir. Teyelleme işlemi, özellikle nakışın işleneceği kumaşın kasnaklanamadığı durumlarda kumaşın altına yerleştirilen bir tela ile kumaşın daha sağlam olmasını sağlar. Teyelleme işlemi, özellikle kaygan kumaşlar için ilave takviye sağlayabilir.
NOT:
Teyelleme işlemi sırasında tasarım kutusu kesik bir çizgi ile görüntülenir ve teyel tuşu vurgulanır.

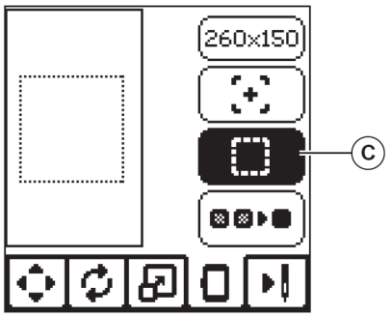

MONOKROM (D)

Monokrom nakışı etkinleştirmek için dördüncü tuşa basın. Makineniz renk bloğu değişiklikleri için durmayacaktır. Monokrom nakış işlemini devre dışı bırakmak için tuşa tekrar basın.
Monokrom özelliği etkinleştirildiğinde bu tuş vurgulanır.

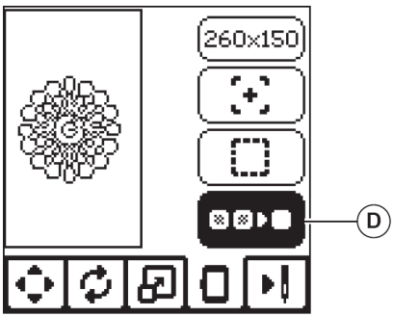

Tasarımınızı düzenleme işlemini tamamladığınızda, dikişi başlatmak için Dikiş sekmesine basın.

DİKİŞ EKRANI

Dikiş sekmesine (A) bastığınızda, Dikiş Ekranı görüntülenir.

a. Nakış alanı ve konum
b. Renk bloğundaki dikişler / Tasarımdaki toplam dikiş sayısı.
   - / + tuşlarına bastığınızda, dikiş ileriye/geriye doğru gider.
c. Geçerli renk / Toplam renk sayısı
   - / + tuşlarına bastığınızda, renk bloğu ileriye/geriye doğru gider.

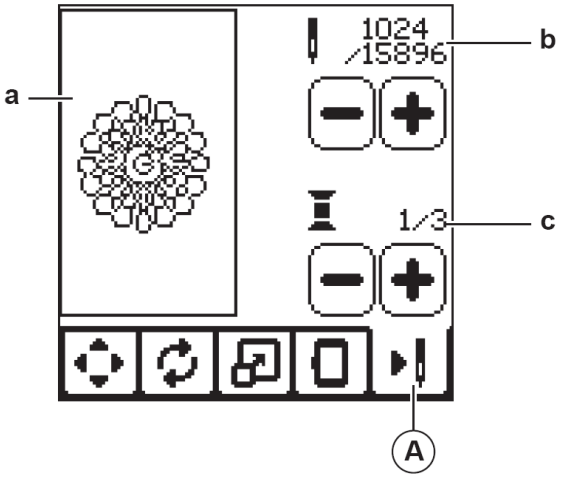

DİKİŞİN BAŞLATILMASI

5. İlk renk ile üst ipliği takın.

⚠ DİKKAT

Kazaları önlemek için:
Üst ipliği değiştirirken iğneye çok dikkat edin.

6. Üst ipliği üst taraftan Nakış Ayağı yuvasından geçirin.
7. Baskı ayağı kaldıracını düşürün.
8. Üst ipliği tutun.
9. Taşıyıcıya ve kasnağa yeterli hareket alanı oluşturun.

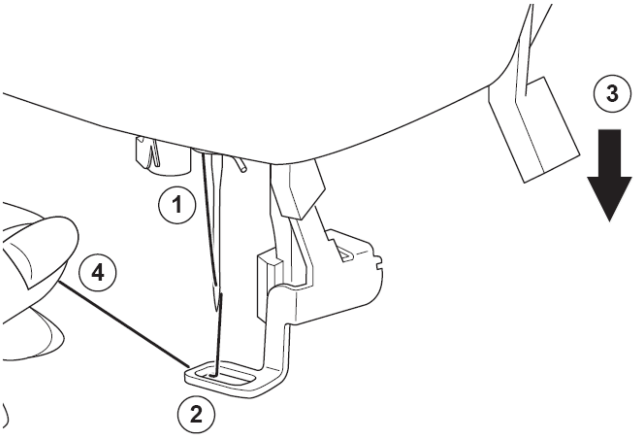

1. Başlat/Durdur düğmesine basın.
   Makineniz tasarımın ilk rengi ile nakışa başlayacaktır.

NOT:
Bu sırada baskı ayağı kaldıracı yükseltilirse, bir ekran mesajı görüntülenir. Ayağı düşürün ve "✓" tuşuna basın.

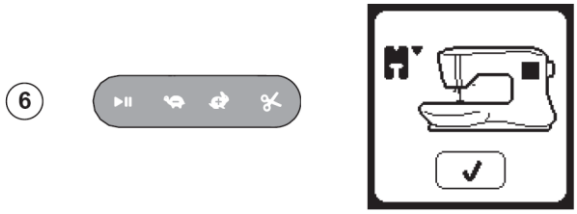

2. Kesim için Durdurma özelliği açık konuma ayarlanmışsa, makineniz iplik ucunu kesmek için birkaç dikiş sonra otomatik olarak duracaktır. İplik ucunu kesmek için bir ekran mesajı görüntülenir. İplik ucunu kesin ve "✓" tuşuna basın. Başlat/Durdur düğmesine basarak nakışa devam edin.

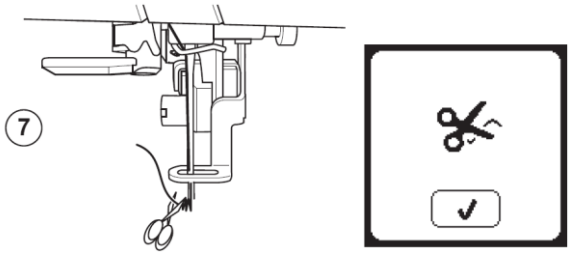

3. Nakış yaparken bir renk bloğu tamamlandığında, makineniz otomatik olarak durur ve üst ipliği keser. Rengi değiştirmek için bir ekran mesajı görüntülenir. İpliği bir sonraki renge değiştirin ve "✓" tuşuna basın. Başlat/Durdur düğmesine basarak nakışa devam edin. Son aşamada her bir renk bölümü düğümlenir ve üst iplik ve masura iplikleri kesilir.

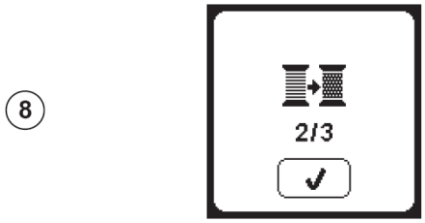

4. Tüm nakış işlemesi tamamlandığında, makineniz her iki ipliği de keser ve durur.
   Bir ekran mesajı nakış işleminizin tamamlanmış olduğunu bildirir. Ardından "✓" tuşuna basın.
   Baskı ayağını kaldırın ve kasnağı çıkartın.

2 farklı font (yazı stili) arasından seçim yapabilirsiniz.

NAKIŞ HARFLERİNİN SEÇİLMESİ

1. Ana Ekranda bulunan Font (Yazı Tipi) tuşuna basın. Font Seçim ekranı görüntülenir.
2. Makinenizde 2 farklı font vardır ve her bir fontun 3 farklı boyutu bulunur. Dikmek istediğiniz font tuşuna basın ve ardından "✓" tuşuna basın. Büyük harf ekranı görüntülenecektir.
3. Nakşetmek istediğiniz harfleri seçin.
   Karakterleri farklı tiplere değiştirmek için, aşağıdaki açıklandığı şekilde dilediğiniz karakterleri içeren sekmeye basın.
   a. Büyük harfler
   b. Küçük harfler
   c. Sayılar ve özel harfler
4. Seçilen harfler üst satıra eklenir.
5. Üst satırdaki ok tuşları imleci hareket ettirir.
6. Harfi eklemek için, imleci eklenecek olan noktaya getirin ve harfi seçin.
   Harfi silmek için, imleci silinecek harfin sağ tarafına getirin, ardından sil (delete) tuşuna (d) basın.
7. Harflerin sıralama işlemi tamamlandığında "✓" simgesine basın. Tekrar Dikiş Ekranı görüntülenecektir.

NOT:
Hiçbir harf seçilmemişse, Ana Ekran görüntülenir.
Ana Ekrandaki "✓" simgesine basarak harf seçme moduna geri dönebilirsiniz.
Harfleri, en büyük kasnağın boyu kadar ekleyebilirsiniz. (harflerin eni kasnağın maksimum genişliğini aşarsa, otomatik olarak 90 derece döndürülür)

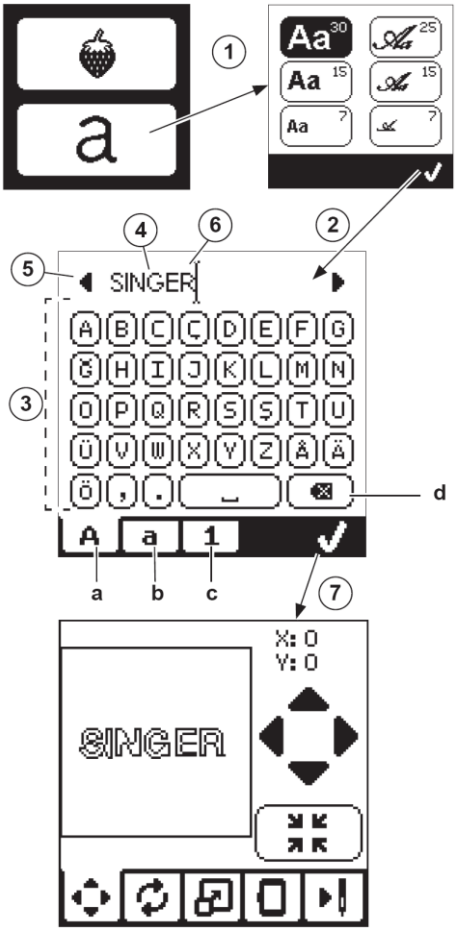

NAKIŞ HARFLERİNİN DÜZENLENMESİ

Harfler, tasarımların düzenlenmesine benzer yolla düzenlenebilir.

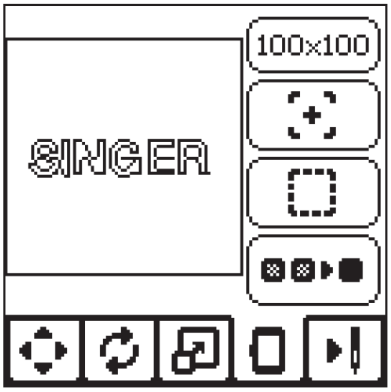

NAKIŞ HARFLERİNİN DİKİLMESİ

Nakış harflerinin dikilmesi işlemi, bir tasarımın dikilmesi işlemiyle aynı şekilde yapılır.
Harflerin dikilmesi sırasında, değerleri ekranda görüntülenir.
a. Geçerli harf dikişleri / Tüm harflerin dikiş sayısı
b. Geçerli harf / Tüm harflerin sayısı

Makineniz, her bir harfin arasındaki iplikleri keserek her bir harfi dikecektir.

NOT: Dilerseniz tüm harfler için Monokrom fonksiyonunu seçebilirsiniz (Sayfa 23'e bakın), bu fonksiyonla harflerin arası kesilmeden dikilecek ve kesim işlemi sadece dikişin sonunda yapılacaktır.

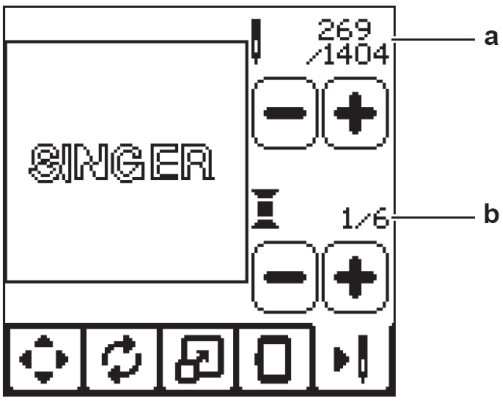

EKRAN MESAJLARI

ÜST İPLİK KOPTU

Üst iplik kopar veya biterse, bu ekran mesajı görüntülenir ve dikiş durur. Üst ipliğe tekrar iplik takın ve "✓" tuşuna basın. Dikiş ekranında "-" sekmesine basarak kopmuş olan noktadan 3-4 dikiş geri gidin. Dikişi yeniden başlatmak için Başlat/Durdur düğmesine basın.

USB BELLEĞİ TAKIN

Bu ekran mesajı, herhangi bir USB bellek takılmış durumda değilken USB tuşuna basıldığında veya tarama işlemi sırasında ya da nakış işlemi esnasında USB Bellek çıkartıldığında görüntülenir.
USB bellek çubuğunu takın ve "✓" tuşuna basın.

İPLİK SIKIŞTI

Üst iplik veya masura ipliği iğne plakasının altında sıkışmışsa, makine durur ve bu ekran mesajı görüntülenir.
Kasnak ve iğne plakasını çıkartın (sonraki sayfaya bakın) sıkışmış ipliği düzeltin ve iğne plakasını sıfırlayın. "✓" tuşuna basın.

YANLIŞ KASNAK TİPİ

Kasnak seçim listesinden seçtiğiniz kasnak nakış ünitesine takılan kasnakla aynı değilse, bu ekran mesajı görüntülenir. Doğru kasnağı takın ve "✓" tuşuna basın.

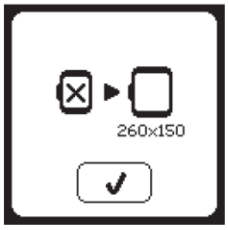

USB BELLEKTE BULUNAN VERİLER OKUNAMIYOR

Nakış makineniz USB bellek çubuğunda bulunan verileri okuyamıyorsa, bu ekran mesajı görüntülenir. Bu durum USB bellekte bulunan hatalı dosya formatları nedeniyle oluşabilir veya USB bellek hasar görmüş ya da makineniz ile uyumlu olmayan bir USB bellek kullanılıyor olabilir.

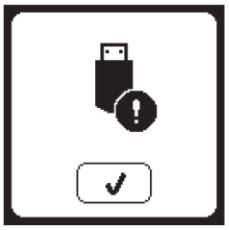

KASNAĞI ÇIKARTIN

Bu ekran mesajı, seçilmiş olan bir fonksiyon nakış ünitesine eklenmiş olan kasnağın sınırları dışına doğru hareket etmeye zorlanıyorsa görüntülenir. Taşıyıcının serbest olarak hareket etmesi için kasnağı çıkartın ve ardından "✓" tuşuna basın.

NAKIŞ ÇOK BÜYÜK

USB bellekten okunan bir tasarım makinenizin USB belleğinden okunmak için çok büyükse, bu ekran mesajı görüntülenir.

TASARIM DURMA KOMUTU

Tasarımda programlanmış bir durma noktası olduğunda, bu ekran mesajı görüntülenir. Makineniz duracaktır. Nakış işlemine devam etmek için "✓" tuşuna basın.

ANA MOTOR AŞIRI YÜKLENDİ

Çok ağır kumaşlarla dikiş dikiyorsanız veya makine dikiş işlemi sırasında bloke olursa, ana motor aşırı yüklenmiş olabilir ve makine dikişi durdurur. Ana motor ve güç kaynağı güvenli duruma geldiğinde bu ekran mesajı kaybolur.

BOZULMUŞ VERİ

USB belleğin içindeki veriler bozulmuşsa ve doğru okunamıyorsa, bu ekran mesajı görüntülenir.

⚠ DİKKAT

Elektrik çarpması tehlikesini önlemek için, makinenizde herhangi bir bakım işlemi yapmadan önce elektrik fişini prizden çekin.

NAKIŞ AYAĞININ ÇIKARILMASI

Makinenizin temizliğini yaparken, nakış ayağını çıkartmanız gereklidir.

1. Volanı iğne en üst pozisyona gelinceye kadar kendinize doğru çevirin.
2. Baskı ayağı kaldıracını yükseltin.
3. Baskı ayağı vidasını çıkartarak nakış baskı ayağını çıkartın.

NAKIŞ AYAĞININ TAKILMASI

1. Volanı iğne en üst pozisyona gelinceye kadar kendinize doğru çevirin.
2. Baskı ayağı kaldıracını yükseltin.
3. Nakış ayağını baskı ayağına (a) takın ve ayağın kolu (b) iğne bağına (c) sıkıca oturacak şekilde yerleştirin. Baskı ayağı vidasını takın ve sıkın.
   (Baskı ayağını ve baskı ayağı vidasını takarken iğneyi hafifçe aşağı indirmeniz faydalı olabilir.)

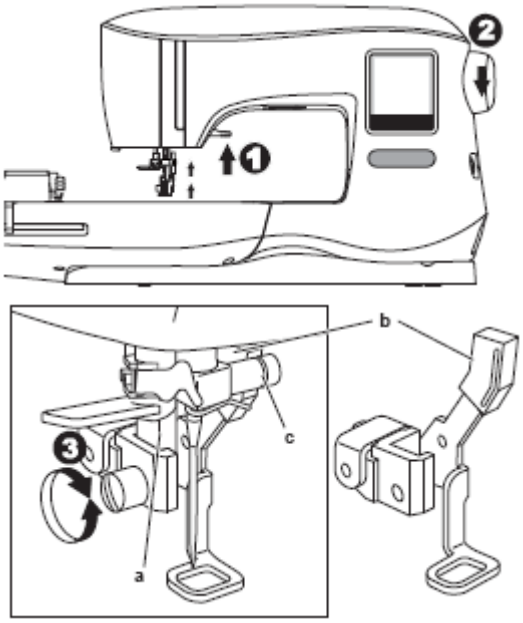

MAKİNENİN TEMİZLİĞİ

Kasnakta tüy ve iplik parçaları biriktiğinde makineniz düzgün olarak çalışmayacaktır. Bu durumu düzenli olarak kontrol ederek gerektiğinde dikiş mekanizmasını temizleyin.

NOT:

* Dikiş alanını aydınlatmak için bir LED lamba kullanılır. Bu lambanın değiştirilmesine gerek yoktur. Lambanın olası bir yanmama durumunda yetkili bir SINGER® servisine danışın.
* Makinenizin yağlanmasına gerek yoktur.

MASURA TUTUCU

Masura kapağını ve masurayı çıkartın.
Bir fırça yardımıyla masura tutucuyu temizleyin.

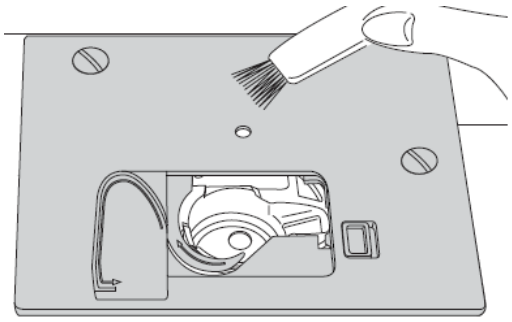

ÇAĞANOZ GÖBEĞİ VE KUMAŞ DİŞLİSİ

1. İğneyi, baskı ayağını ve tutucuyu çıkartın. Masura kapağını ve masurayı çıkartın. İğne plakasını tutan vidaları çıkartın.
2. Plakanın sağ tarafını kaldırarak iğne plakasını sökün.

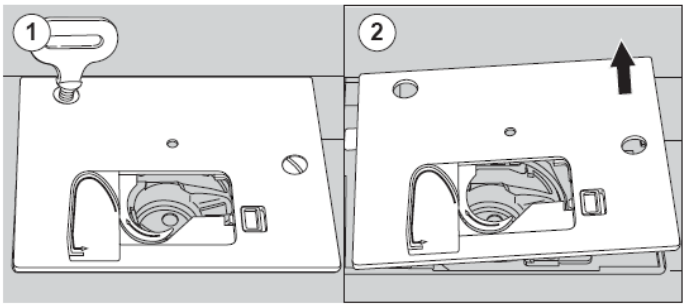

3. Masura tutucuyu yukarıya doğru kaldırın ve çıkartın.

⚠ DİKKAT

Herhangi bir kazayı önlemek için, iplik kesici ünitesine (a) dokunmayın.

4. Bir fırça yardımıyla çağanoz göbeğini, kumaş dişlilerini ve masura tutucuyu temizleyin. Yumuşak, kuru bir bez kullanarak temizlemeye devam edin.

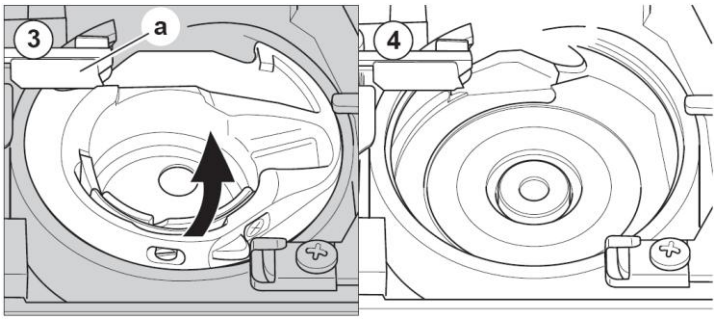

5. Şekilde gösterildiği gibi masura tutucuyu, ucu (b) durdurucuya (c) uyacak şekilde çağanoz göbeğine takın.
6. İğne plakasını makinenin içindeki kancaya takın. Vidaları takın ve sıkın.

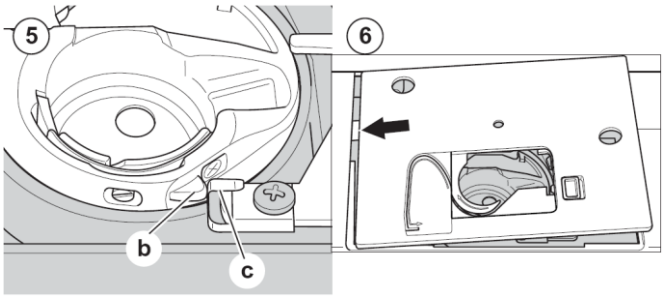

FAYDALI İPUÇLARI

SORUN	SEBEBİ	ÇÖZÜMÜ	Sayfa
Üst iplik kopuyor.	İplik makineye düzgün olarak takılmamıştır. İplik masuranın etrafına dolaşmıştır. İğne doğru takılmamıştır. İplik tansiyonu çok sıkıdır. İplik doğru boyutta değildir veya kalitesizdir.	Makineye yeniden iplik takın. Dolaşmış olan ipliği çıkartın ve yenileyin. İğneyi yeniden takın. İplik tansiyonunu yeniden ayarlayın. Doğru iplik seçin.	14 13 7 16 7
Alt iplik kopuyor.	İplik masuraya düzgün olarak takılmamıştır. Masura düzensiz veya çok doludur. Masura tutucuda kir veya tüy vardır.	Masuraya yeniden iplik takın. Masurayı yeniden sarın. Masura tutucuyu temizleyin.	13 12 27
Makine dikiş atlıyor.	İğne düzgün olarak takılmamıştır. İğne eğri veya körelmiştir. İğnenin boyu yanlıştır.	İğneyi yeniden takın. Yeni bir iğne takın. Kumaş için doğru boyda bir iğne seçin.	7 7 7
Kumaş büzülüyor.	İplik makineye düzgün olarak takılmamıştır. İplik masuraya düzgün olarak takılmamıştır. İğne körelmiştir. İplik tansiyonu çok sıkıdır. Tasarım, kumaşa nakış işlemek için çok yoğundur. Yetersiz tela kullanılmıştır.	Makineye yeniden iplik takın. Masuraya yeniden iplik takın. Yeni bir iğne takın. İplik tansiyonunu yeniden ayarlayın. Kumaş için daha az yoğun bir tasarım seçin veya kumaş türünü değiştirin. Nakışı kumaş için uygun bir tela kullanarak yapın.	14 13 7 16 20 18
Makine gevşek dikiyor veya düğümlüyor.	İplik masuraya düzgün olarak takılmamıştır. İplik makineye düzgün olarak takılmamıştır. Tansiyon düzgün olarak ayarlanmamıştır.	Masuraya yeniden iplik takın. Makineye yeniden iplik takın. İplik tansiyonunu yeniden ayarlayın.	13 14 16
Dikiş deseni bozuk.	Kasnak veya taşıyıcı engellenmiştir. İplik tansiyonu dengeli değildir. Yetersiz tela kullanılmıştır.	Engellemeyi giderin. İplik tansiyonunu ayarlayın. Nakışı kumaş için uygun bir tela kullanarak yapın.	24 16 18
İplik geçirici iğne deliğine iplik geçiremiyor.	İğne en yüksek pozisyona yükseltilmemiştir. İğne düzgün olarak takılmamıştır. İğne eğridir.	İğneyi kaldırın. İğneyi yeniden takın. Yeni bir iğne takın.	15 7 7
İğne kırılıyor.	İğne düzgün olarak takılmamıştır. Dikilmekte olan kumaş için yanlış boyutta iğne veya iplik kullanılıyordur.	İğneyi yeniden takın. Doğru boyutta iğne ve iplik seçin.	7 7
Makine çalışırken zorlanıyor.	Çağanoz göbeğinde kir veya tüy birikmiştir.	İğne plakasını ve masura tutucuyu çıkartın ve çağanoz göbeğini temizleyin.	27
Makine çalışmıyor.	Elektrik fişi prize takılı durumda değildir. Güç düğmesi açık değildir. Baskı ayağı düşürülmemiştir.	Elektrik fişini prize düzgün bir şekilde takın. Güç düğmesini açın. Ayağı düşürün.	8 8 10

NAKIŞ HIZLI BAŞVURU TABLOSU

TASARIM	TELA	KASNAKLAMA	İĞNE	MASURA İPLİĞİ	İĞNE İPLİĞİ
Tişörtler	Yumuşak Ağlı Kesilebilir Tela	Kumaş ve telayı birlikte kasnaklayın.	SINGER® Chromium #2001 11/80 Boy	Masura Dolusu	Polyester veya Reyon
Muflon	Kesilebilir ve Topper Tela	Kesilebilir tela ile kasnaklayın. Topper ve muflonu kasnaklanmış kesilebilir telaya tutturun.	SINGER® Chromium #2001 14/90 Boy	Masura Dolusu	Polyester veya Reyon
Havlular	Topper ve Çıkartılabilir Tela	Çıkartılabilir tela ile kasnaklayın. Topper ve havluyu kasnaklanmış çıkartılabilir telaya tutturun.	SINGER® Chromium #2000 14/90 Boy	Iğne ipliği veya havluyla aynı renkte.	Polyester tavsiye edilir.
Örgü Kazaklar	Kesilebilir Tela	Kesilebilir tela ile kasnaklayın. Topper ve kazağı kasnaklanmış kesilebilir telaya tutturun.	SINGER® Chromium #2001 14/90 Boy	Masura Dolusu	Polyester veya Reyon
Hafif Kumaşlar	Suda Çözünür, İnce Çıkartılabilir Tela	Kumaş ve telayı birlikte kasnaklayın.	SINGER® Chromium #2000 11/80 Boy	Masura Dolusu	Genellikle reyon kullanılır.
Orta ve Kalın Dokuma Kumaşlar	Ortadan Ağır Kumaşlara, Kalın Çıkartılabilir Tela	Kumaş ve telayı birlikte kasnaklayın.	SINGER® Chromium #2000 14/90 Boy	Masura Dolusu	Polyester veya Reyon
Kot Kumaşı	Ortadan Ağır Kumaşlara, Kalın Kesilebilir Tela	Kumaş ve telayı birlikte kasnaklayın.	SINGER® Chromium #2000 14/90 Boy	Masura Dolusu	Polyester veya Reyon
Tüylü Kumaşlar	Ortadan Ağır Kumaşlara, Kalın Kesilebilir ve Topper Tela	Kesilebilir tela ile kasnaklayın. Topper ve kumaşı kasnaklanmış kesilebilir telaya tutturun.	SINGER® Chromium #2000 14/90 Boy	Masura Dolusu	Polyester veya Reyon
Vinil ve Deri	Kesilebilir Tela	Kesilebilir tela ile kasnaklayın. Kumaşı kasnaklanmış kesilebilir telaya sabitleyin.	SINGER® Chromium #2000 14/90 Boy	Masura Dolusu	Polyester veya Reyon

NOT:
Makine nakışı için SINGER® Chromium iğnelerin kullanılması önerilir, ancak aşağıda açıklanan şekilde değiştirilmesi mümkündür:

Dokuma kumaşlar için, SINGER® Chromium 2000 iğnelerin yerine SINGER® Regular Point (Normal Uçlu) iğneler kullanılabilir.
Esnek örme kumaşlar için, SINGER® Chromium 2001 iğnelerin yerine SINGER® Ball Point (Yuvarlak Uçlu) iğneler kullanılabilir.

Nakış yapılacak olan kumaşa bağlı olarak, iğnenin boyu ile ilgili yukarıdaki tabloda açıklanmış olan yönergeleri izleyin.

TEKNİK ÖZELLİKLER

Nominal Voltaj	100-240V ~ 50-60Hz
Nominal Tüketim	55W
Aydınlatma	LED
Dikiş Hızı	Maks. 700 dev/dak.
Makine Ölçüleri	
Uzunluk (mm)	470
Genişlik (mm)	750
Yükseklik (mm)	315
Net ağırlık (kg)	10.2

- Teknik özellikler ve bu kullanım kılavuzu, önceden haber verilmeden değiştirilebilir.

Malın ayıplı olduğunun anlaşılması durumunda tüketici, 6502 sayılı Tüketicinin korunması Hakkında Kanunun 11 maddesinde yer alan:

a) Sözleşmeden dönme,
b) Satış bedelinden indirim isteme,
c) Ücretsiz onarılmasını isteme,
ç) Satılanın ayıpsız bir misli ile değiştirilmesini isteme haklarından birini kullanabilir.

Tüketici şikayet ve itirazlarını, yerleşim yerinin bulunduğu veya tüketici işleminin yapıldığı yerdeki Tüketici Hakem Heyetine veya Tüketici Mahkemesine başvurabilir.

TAŞIMA VE NAKLİYE SIRASINDA DİKKAT EDİLECEK HUSUSLAR:

Taşıma ve nakliye işlemini orijinal ambalajı ile yapınız. İndirme, bindirme ve taşıma sırasında ürüne maksimum dikkat gösterilmelidir. Taşıma ve nakliye sırasında ambalajın tamamen kapalı olduğundan emin olunuz. Ambalaja ve pakete zarar verebilecek nem, su, darbe vs. etkenlere karşı koruyunuz. Ürünün kullanım sırasında kırılmamasına, deforme olmamasına, zarar görmemesine, taşıma sırasında hasar ve arıza oluşmamasına, vurma, çarpma, düşürme vb. dış etkenler ile zarar görmemesine dikkat ediniz.

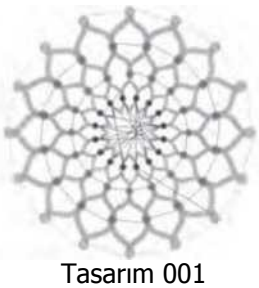

Tasarım 001
Dikiş:10669
Boyut:13X13 cm

Tasarım 002
Dikiş:13842
Boyut:12X12 cm

Tasarım 003
Dikiş:13895
Boyut:11X11 cm

Tasarım 004
Dikiş:11578
Boyut:10X10 cm

Tasarım 005
Dikiş:6550
Boyut:8X8 cm

Tasarım 006
Dikiş:4451
Boyut:5X8 cm

Tasarım 007
Dikiş:4655
Boyut:8X8 cm

Tasarım 008
Dikiş:10678
Boyut:10X10 cm

Tasarım 009
Dikiş:9788
Boyut:9X8 cm

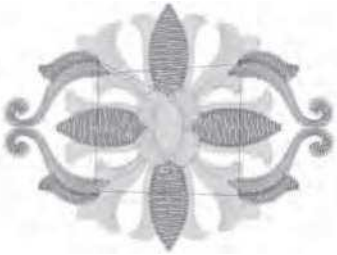

Tasarım 010
Dikiş:9000
Boyut:9X7 cm

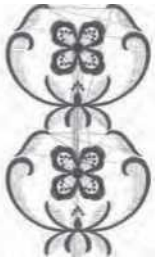

Tasarım 011
Dikiş:18599
Boyut:15X25 cm

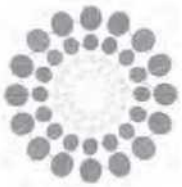

Tasarım 012
Dikiş:15915
Boyut:11X12 cm

Tasarım 013
Dikiş:11845
Boyut:11X11 cm

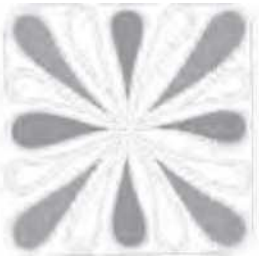

Tasarım 014
Dikiş:25974
Boyut:11X12 cm

Tasarım 015
Dikiş:8858
Boyut:8X8 cm

Tasarım 016
Dikiş:16164
Boyut:14X16 cm

Tasarım 017
Dikiş:2386
Boyut:4X4 cm

Tasarım 018
Dikiş:3728
Boyut:6X5 cm

Tasarım 019
Dikiş:11588
Boyut:8X10 cm

Tasarım 020
Dikiş:8812
Boyut:10X10 cm

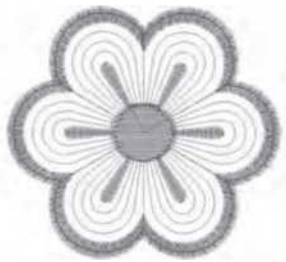

Tasarım 021
Dikiş:2983
Boyut:6X6 cm

Tasarım 022
Dikiş:10385
Boyut:10X10 cm

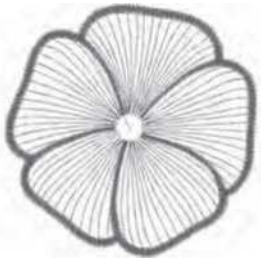

Tasarım 023
Dikiş:6909
Boyut:10X10 cm

Tasarım 024
Dikiş:13079
Boyut:11X22 cm

Tasarım 025
Dikiş:19565
Boyut:12X20 cm

Tasarım 026
Dikiş:10626
Boyut:11X23 cm

Tasarım 027
Dikiş:18904
Boyut:9X23 cm

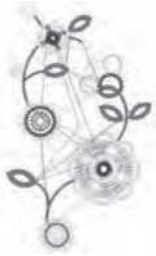

Tasarım 028
Dikiş:15284
Boyut:13X23 cm

Tasarım 029
Dikiş:8073
Boyut:9X9 cm

Tasarım 030
Dikiş:16670
Boyut:14X23 cm

Tasarım 031
Dikiş:4536
Boyut:10X10 cm

Tasarım 032
Dikiş:6953
Boyut:14X13 cm

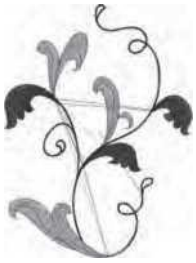

Tasarım 033
Dikiş:11737
Boyut:14X18 cm

Tasarım 034
Dikiş:8683
Boyut:14X18 cm

Tasarım 035
Dikiş:12848
Boyut:9X21 cm

Tasarım 036
Dikiş:39750
Boyut:15X22 cm

Tasarım 037
Dikiş:8963
Boyut:14X22 cm

Tasarım 038
Dikiş:5718
Boyut:10X8 cm

Tasarım 039
Dikiş:10431
Boyut:8X17 cm

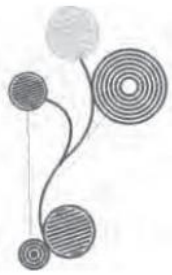

Tasarım 040
Dikiş:11607
Boyut:10X17 cm

Tasarım 041
Dikiş:6009
Boyut:8X16 cm

Tasarım 042
Dikiş:8161
Boyut:8X16 cm

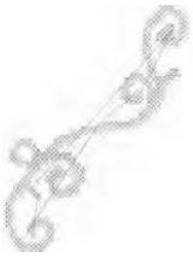

Tasarım 043
Dikiş:2946
Boyut:14X19 cm

Tasarım 044
Dikiş:7202
Boyut:15X20 cm

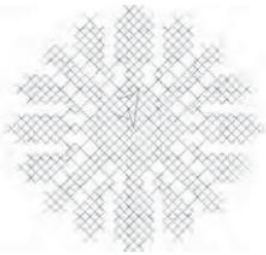

Tasarım 045
Dikiş:2807
Boyut:5X4 cm

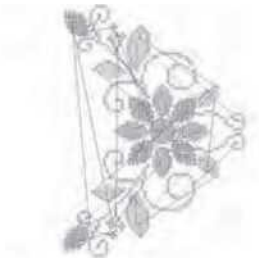

Tasarım 046
Dikiş:11642
Boyut:15X20 cm

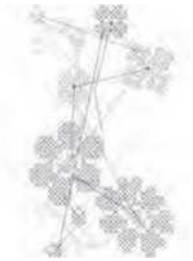

Tasarım 047
Dikiş:4816
Boyut:8X14 cm

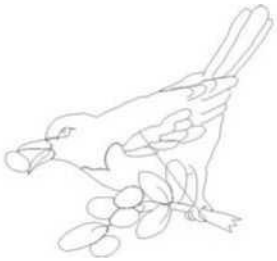

Tasarım 048
Dikiş:1668
Boyut:8X8 cm

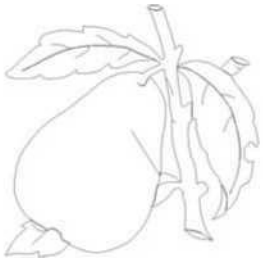

Tasarım 049
Dikiş:1634
Boyut:9X9 cm

Tasarım 050
Dikiş:1943
Boyut:10X9 cm

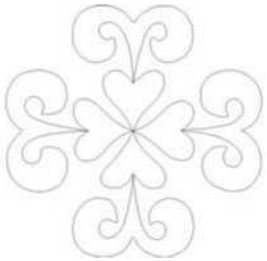

Tasarım 051
Dikiş:851
Boyut:15X14 cm

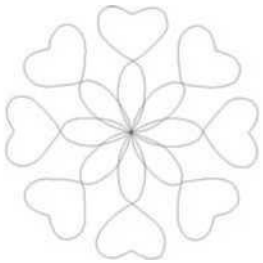

Tasarım 052
Dikiş:835
Boyut:15X15 cm

Tasarım 053
Dikiş:1474
Boyut:15X15 cm

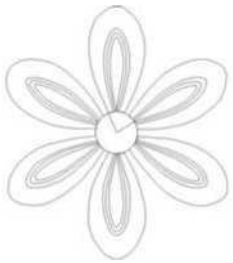

Tasarım 054
Dikiş:1373
Boyut:13X15 cm

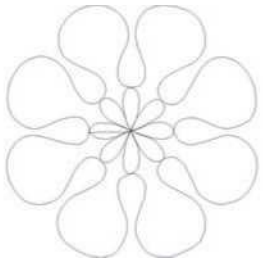

Tasarım 055
Dikiş:813
Boyut:14X15 cm

Tasarım 056
Dikiş:11422
Boyut:13X15 cm

Tasarım 057
Dikiş:11744
Boyut:15X14 cm

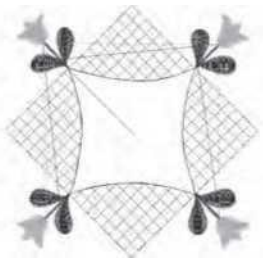

Tasarım 058
Dikiş:6665
Boyut:15X15 cm

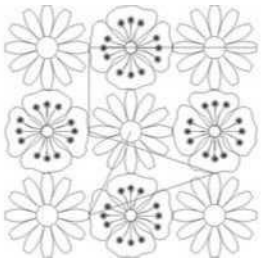

Tasarım 059
Dikiş:5089
Boyut:14X14 cm

Tasarım 060
Dikiş:5456
Boyut:14X14 cm

Tasarım 061
Dikiş:1665
Boyut:10X10 cm

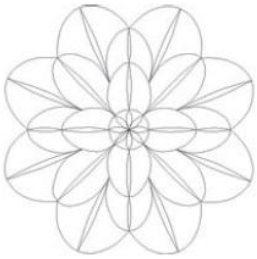

Tasarım 062
Dikiş:2015
Boyut:9X9 cm

Tasarım 063
Dikiş:2766
Boyut: 9X9 cm

Tasarım 064
Dikiş:3300
Boyut:14X14 cm

Tasarım 065
Dikiş:2246
Boyut:10X9 cm

Tasarım 066
Dikiş:7029
Boyut:14X14 cm

Tasarım 067
Dikiş:1873
Boyut: 9X9 cm

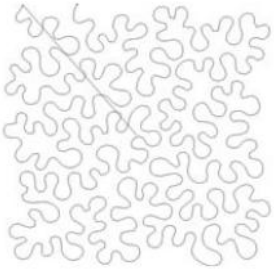

Tasarım 068
Dikiş:4844
Boyut:15X15 cm

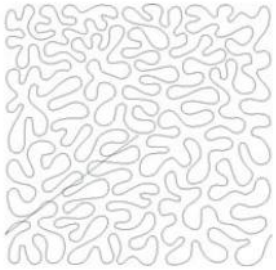

Tasarım 069
Dikiş:6292
Boyut:15X15 cm

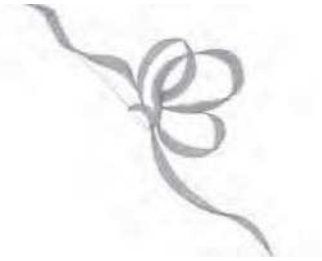

Tasarım 070
Dikiş:1786
Boyut:8X8 cm

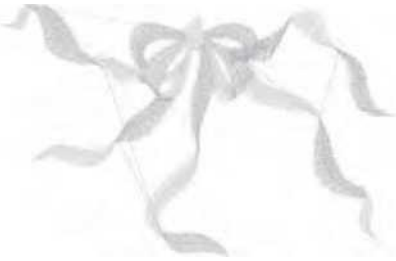

Tasarım 071
Dikiş:3027
Boyut:9X6 cm

Tasarım 072
Dikiş:7378
Boyut:9X10 cm

Tasarım 073
Dikiş:1677
Boyut:9X8 cm

Tasarım 074
Dikiş:4718
Boyut:10X8 cm

Tasarım 075
Dikiş:3189
Boyut:9X8 cm

Tasarım 076
Dikiş:4979
Boyut:9X8 cm

Tasarım 077
Dikiş:3955
Boyut:9X6 cm

Tasarım 078
Dikiş:8102
Boyut:9X9 cm

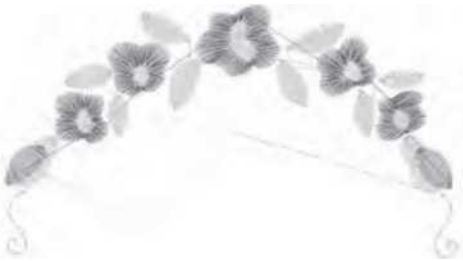

Tasarım 079
Dikiş:2198
Boyut:8X5 cm

Tasarım 080
Dikiş:5424
Boyut:9X9 cm

Tasarım 081
Dikiş:3619
Boyut:8X8 cm

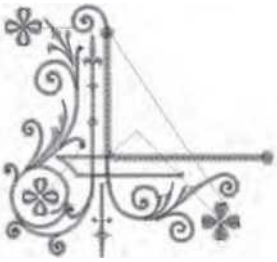

Tasarım 082
Dikiş:5284
Boyut:8X8 cm

Tasarım 083
Dikiş:5569
Boyut:8X9 cm

Tasarım 084
Dikiş:32729
Boyut:15X17 cm

Tasarım 085
Dikiş:5939
Boyut:8X8 cm

Tasarım 086
Dikiş:3714
Boyut:5X6 cm

Tasarım 087
Dikiş:1658
Boyut:4X5 cm

Tasarım 088
Dikiş:3593
Boyut:5X6 cm

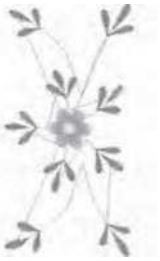

Tasarım 089
Dikiş:3627
Boyut:7X15 cm

Tasarım 090
Dikiş:2344
Boyut:3X16 cm

Tasarım 091
Dikiş:18487
Boyut:14X14 cm

Tasarım 092
Dikiş:14250
Boyut:14X13 cm

Tasarım 093
Dikiş:19492
Boyut:11X15 cm

Tasarım 094
Dikiş:9809
Boyut:8X17 cm

Tasarım 095
Dikiş:9696
Boyut:9X17 cm

Tasarım 096
Dikiş:7729
Boyut:8X8 cm

Tasarım 097
Dikiş:7138
Boyut:7X6 cm

Tasarım 098
Dikiş:13032
Boyut:7X7 cm

Tasarım 099
Dikiş:15956
Boyut:9X9 cm

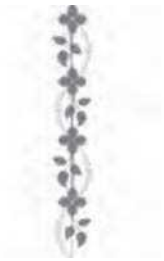

Tasarım 100
Dikiş:3213
Boyut:2X14 cm

Tasarım 101
Dikiş:3878
Boyut:6X16 cm

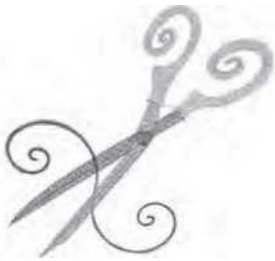

Tasarım 102
Dikiş:3873
Boyut:8X8 cm

Tasarım 103
Dikiş:1690
Boyut:6X5 cm

Tasarım 104
Dikiş:1063
Boyut:2X4 cm

Tasarım 105
Dikiş:957
Boyut:3X4 cm

Tasarım 106
Dikiş:11877
Boyut:9X9 cm

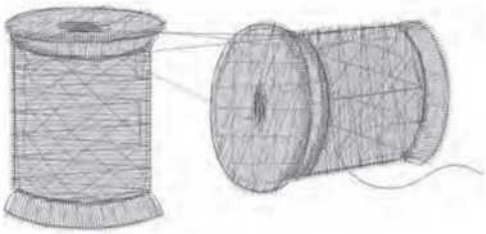

Tasarım 107
Dikiş:3046
Boyut:6X3 cm

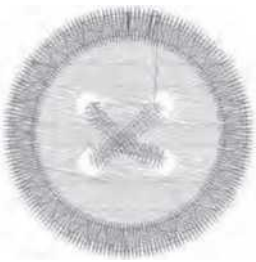

Tasarım 108
Dikiş:1527
Boyut:3X3 cm

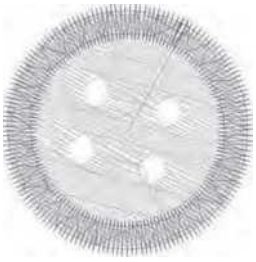

Tasarım 109
Dikiş:1118
Boyut:2X2 cm

Tasarım 110
Dikiş:1887
Boyut:2X8 cm

Tasarım 111
Dikiş:3562
Boyut:3X9 cm

Tasarım 112
Dikiş:1914
Boyut:5X7 cm

Tasarım 113
Dikiş:3962
Boyut:5X4 cm

Tasarım 114
Dikiş:2898
Boyut:5X5 cm

Tasarım 115
Dikiş:1486
Boyut:4X6 cm

Tasarım 116
Dikiş:305
Boyut:4X2 cm

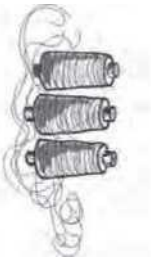

Tasarım 117
Dikiş:6631
Boyut:6X14 cm

Tasarım 118
Dikiş:4635
Boyut:5X11 cm

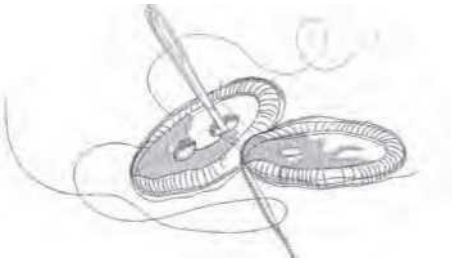

Tasarım 119
Dikiş:2829
Boyut:9X5 cm

Tasarım 120
Dikiş:6835
Boyut:9X18 cm

Tasarım 121
Dikiş:9219
Boyut:13X14 cm

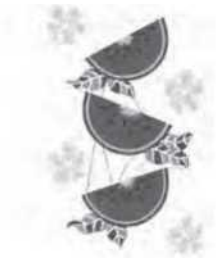

Tasarım 122
Dikiş:35046
Boyut:13X21 cm

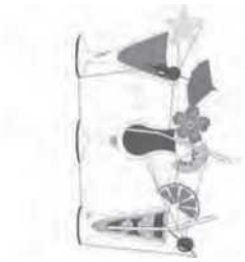

Tasarım 123
Dikiş:17232
Boyut:12X20 cm

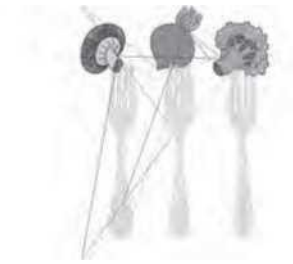

Tasarım 124
Dikiş:10269
Boyut:9X13 cm

Tasarım 125
Dikiş:19996
Boyut:7X17 cm

Tasarım 126
Dikiş:12328
Boyut:6X17 cm

Tasarım 127
Dikiş:14858
Boyut:9X9 cm

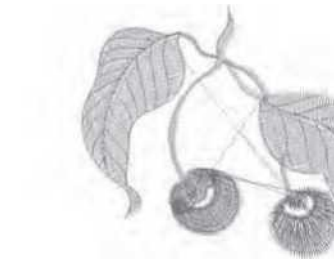

Tasarım 128
Dikiş:3466
Boyut:6X5 cm

Tasarım 129
Dikiş:18735
Boyut:10X10 cm

Tasarım 130
Dikiş:6617
Boyut:9X8 cm

Tasarım 131
Dikiş:9157
Boyut:8X9 cm

Tasarım 132
Dikiş:6152
Boyut:9X5 cm

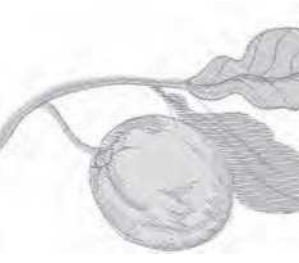

Tasarım 133
Dikiş:3714
Boyut:10X5 cm

Tasarım 134
Dikiş:7003
Boyut:10X7 cm

Tasarım 135
Dikiş:6213
Boyut:9X6 cm

Tasarım 136
Dikiş:7303
Boyut:8X8 cm

Tasarım 137
Dikiş:6840
Boyut:10X9 cm

Tasarım 138
Dikiş:11844
Boyut:9X10 cm

Tasarım 139
Dikiş:3816
Boyut:7X6 cm

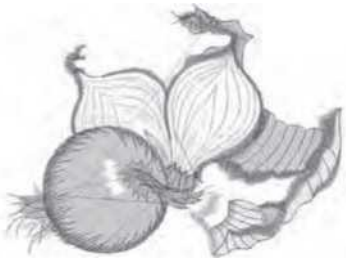

Tasarım 140
Dikiş:9005
Boyut:9X7 cm

Tasarım 141
Dikiş:11307
Boyut:7X8 cm

Tasarım 142
Dikiş:7073
Boyut:9X8 cm

Tasarım 143
Dikiş:43316
Boyut:14X22 cm

Tasarım 144
Dikiş:8809
Boyut:9X9 cm

Tasarım 145
Dikiş:6780
Boyut:7X9

Tasarım 146
Dikiş:8785
Boyut:9X9

Tasarım 147
Dikiş:7457
Boyut:6X9 cm

Tasarım 148
Dikiş:8247
Boyut:6X9 cm

Tasarım 149
Dikiş:1070
Boyut:4X6 cm

Tasarım 150
Dikiş:3592
Boyut:6X8 cm

Tasarım 151
Dikiş:9935
Boyut:7X9 cm

Tasarım 152
Dikiş:7238
Boyut:9X7 cm

Tasarım 153
Dikiş:18593
Boyut:8X17 cm

Tasarım 154
Dikiş:8273
Boyut:6X8 cm

Tasarım 155
Dikiş:11944
Boyut:8X8 cm

Tasarım 156
Dikiş:8766
Boyut:6X8 cm

Tasarım 157
Dikiş:8749
Boyut:9X9 cm

Tasarım 158
Dikiş:5945
Boyut:6X6 cm

Tasarım 159
Dikiş:12104
Boyut:9X10 cm

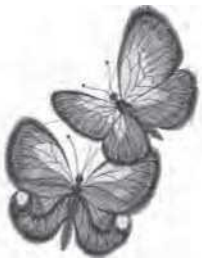

Tasarım 160
Dikiş:11477
Boyut:7X10 cm

Tasarım 161
Dikiş:19648
Boyut:13X22 cm

Tasarım 162
Dikiş:1746
Boyut:7X9 cm

Tasarım 163
Dikiş:8334
Boyut:12X17 cm

Tasarım 164
Dikiş:2843
Boyut:3X7 cm

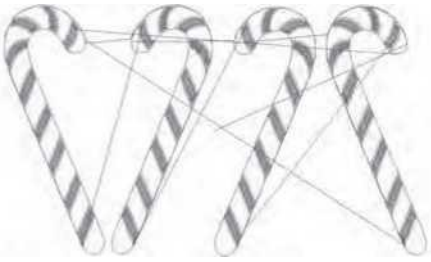

Tasarım 165
Dikiş:4746
Boyut:10X6 cm

Tasarım 166
Dikiş:2651
Boyut:9X2 cm

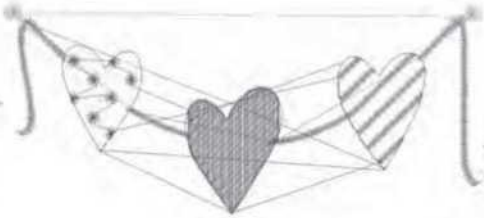

Tasarım 167
Dikiş:3494
Boyut:9X4 cm

Tasarım 168
Dikiş:3535
Boyut:9X3 cm

Tasarım 169
Dikiş:9566
Boyut:5X5 cm

Tasarım 170
Dikiş:2315
Boyut:4X5 cm

Tasarım 171
Dikiş:2353
Boyut:5X5 cm

Tasarım 172
Dikiş:36511
Boyut:14X17 cm

Tasarım 173
Dikiş:7361
Boyut:6X8 cm

Tasarım 174
Dikiş:10438
Boyut:6X16 cm

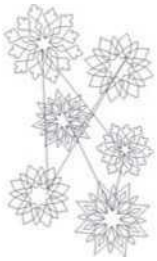

Tasarım 175
Dikiş:6334
Boyut:10X16 cm

Tasarım 176
Dikiş:23243
Boyut:10X16 cm

Tasarım 177
Dikiş:16003
Boyut:7X9 cm

Tasarım 178
Dikiş:8430
Boyut:7X6 cm

Tasarım 179
Dikiş:11520
Boyut:5X10 cm

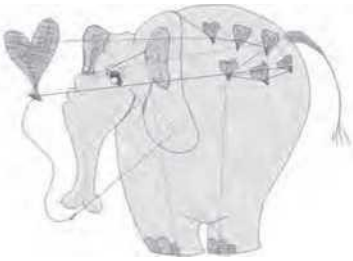

Tasarım 180
Dikiş:6091
Boyut:8X6 cm

Tasarım 181
Dikiş:6252
Boyut:9X6 cm

Tasarım 182
Dikiş:9969
Boyut:7X8 cm

Tasarım 183
Dikiş:9055
Boyut:7X7 cm

Tasarım 184
Dikiş:7322
Boyut:8X8 cm

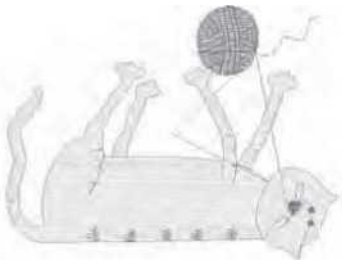

Tasarım 185
Dikiş:6510
Boyut:9X7 cm

Tasarım 186
Dikiş:8558
Boyut:9X7 cm

Tasarım 187
Dikiş:8075
Boyut:12X9 cm

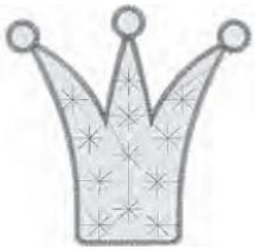

Tasarım 188
Dikiş:6047
Boyut:6X6 cm

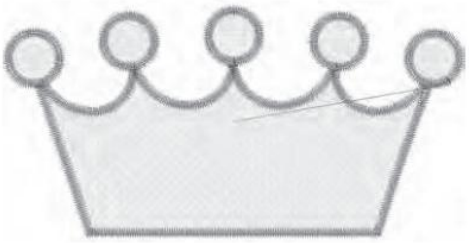

Tasarım 189
Dikiş:6770
Boyut:8X4 cm

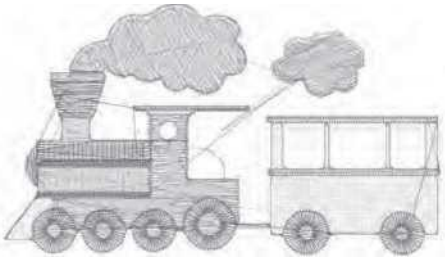

Tasarım 190
Dikiş:6203
Boyut:6X4 cm

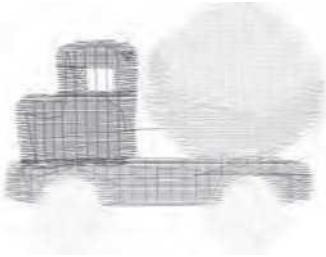

Tasarım 191
Dikiş:3302
Boyut:5X4 cm

Tasarım 192
Dikiş:4201
Boyut:6X4 cm

Tasarım 193
Dikiş:21965
Boyut:7X14 cm

Tasarım 194
Dikiş:3289
Boyut:9X7 cm

Tasarım 195
Dikiş:1631
Boyut:4X2 cm

Tasarım 196
Dikiş:2375
Boyut:3X3 cm

Tasarım 197
Dikiş:1063
Boyut:2X2 cm

Tasarım 198
Dikiş:9094
Boyut:6X14 cm

Tasarım 199
Dikiş:8184
Boyut:4X13 cm

Tasarım 200
Dikiş:9123
Boyut:10X7 cm

Font 1: Blok
30, 15 ve 7 mm

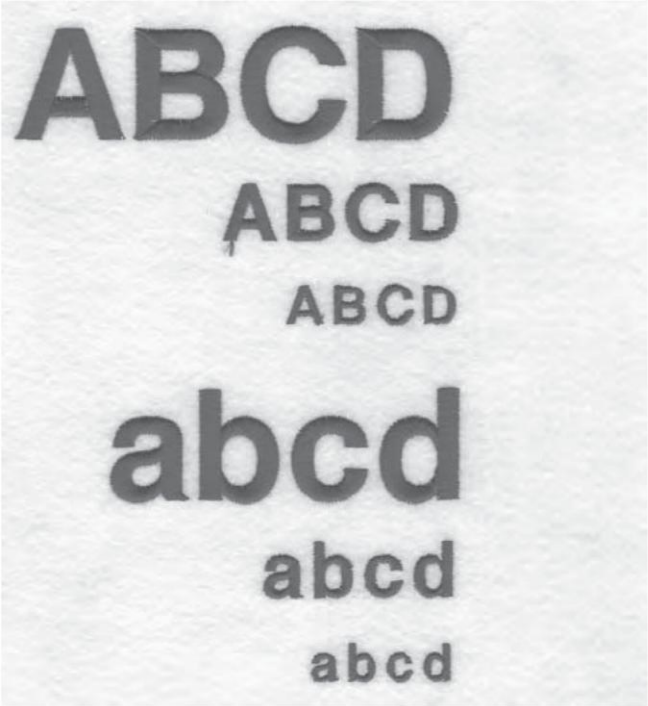

Font 2: El Yazısı
25, 15 ve 7 mm

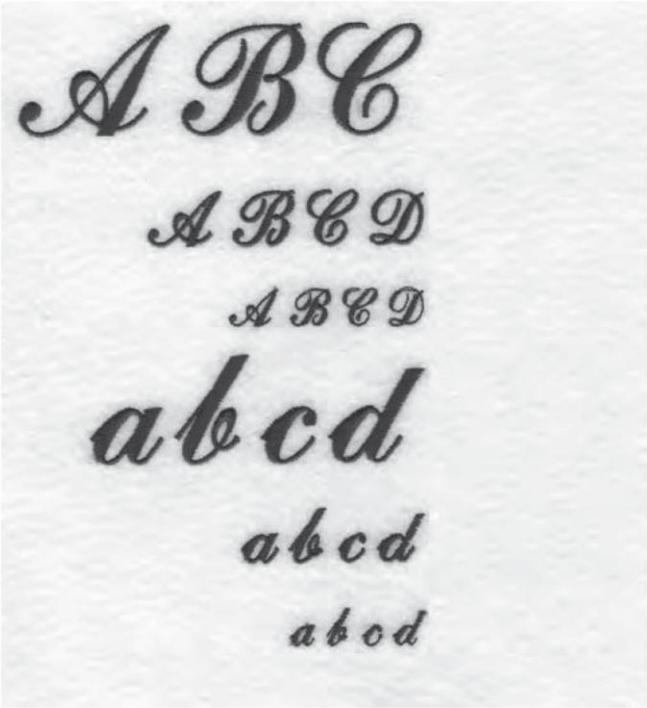

Dahili Karakterler:

ABCÇDEFGĞHIJKLMNOPQRSŞTUÜVWXYZÅÄÖ,.(BOŞLUK)
abcçdefgğhijklmnopqrsştuüvwxyzåäö,. (boşluk)
1234567890ÆæØøàáëèéêÌıíóùúÑñß&?!'@- (boşluk)

SERVİS İSTASYONLARI İLE YEDEK PARÇA MALZEMELERİNİN TEMİN EDİLEBİLECEĞİ YERLER

* Güncel servis listelerine **www.singer.com.tr** adresinden veya **444 99 09** numaralı danışma hattımızdan ulaşabilirsiniz.

No	İl / İlçe	Unvanı	Adresi	Telefon	
1	**Adana / Ceyhan**	Bilir Makina-Ümit Yaşar Bilir	B.Kırım Mah.Yaltır Cad.No:66/A	0322	6139816
2	Adana / Seyhan	Çelik Ticaret-Tunç Çelik	Baraj Cad. 2.Durak Sümer Mah. 69200 Sokak M.Ulutaş Apt. Altı 1/D	0322	4536802
3	Adana / Seyhan	Atılganlar Konf.D.T.M.Paz.San.Tic.Ltd.Şti.	Kocavezir Mah.31.Sok.No:45/A	0322	3595838
4	Adana / Seyhan	Öztaşlar Konf.Mak.Teks.San.Tic.Ltd.Şti	Kocavezir Mah.Obalar Cad.No:46/B 1060	0322	3599300 - 3516425
5	**Adıyaman / Merkez**	Emre Makina-Mehmet Yılmaz	Hocaömer Mah.Yahya Kemal Cad.No:11	0416	2164411
6	**Afyonkarahisar / Merkez**	Veli Karatepe	Fakıpaşa Mah.Belediye Çarşısı 2.Kat No:C/44	0272	2133614
7	**Ağrı / Merkez**	Çilingir Murat - Murat Yüz	Yavuz Mah.Nevzat Güngör Cad.No:27/A	0472	2164288
8	**Aksaray / Merkez**	Sınan Eroğlu	1 Nolu Hükümet Cad.No:37	0382	2134993
9	**Amasya / Merkez**	Hakan Yorulmaz	Kocacık Çarşısı Bütüner Pasajı No:23/E	0358	2185667
10	Amasya / Merzifon	Hüseyin Sayın	Cami Cedit Mah. Hacırahat Cad. No:24/A	0358	5134757
11	**Ankara / Altındağ**	Gülbay Makina-Yüksel Gülbay	Anafartalar Cad.No:21/4 Ulus	0312	3113414
12	Ankara / Altındağ	Ercüment Recep Özenç-Özdemir Makina	Anafartalar Cad.No:48/A Ulus	0312	3243006 - 3245519
13	Ankara / Çankaya	Hayri Öztürk	İlkadım Mah.Dikmen Cad.No:139/B Dikmen	0312	4785096
14	Ankara / Çankaya	Rahmi Delice	Esat Cad. No:60/B Küçükesat	0312	4182669
15	Ankara / Çankaya	Astaş End.Teks.Mak.İth.İhr.San.Tic.Ltd.Şti.	Necatibey Cad.Lale Sok.No:9/21 Sıhhiye	0312	2295584 - 2316019
16	Ankara / Keçiören	Şeker Ticaret- Mustafa Şeker	Kızlar Pınarı Cad. No:193/A	0312	3802356
17	Ankara / Kızılcahamam	Emin Elektronik-M.Emin Ceylan	Karşıyaka Mah.Mezarlık Cad.No:2	0312	7361206
18	Ankara / Sincan	Varol Ticaret-Erdal Varol	Atatürk Mah.Melek Sok.No:18/26	0312	2691239
19	Ankara / Yenimahalle	Mehmet Fatih Aslantaş	İlk Yerleşim Mah.1995.Sok.Metro Halk Pazarı 3V 4.Peron No:113/131 Batıkent	0312	3851937
20	**Antalya / Alanya**	Serdengeçti Elek.-İbrahim Serdengeçti	Kadıpaşa Mah.Bostancı Pınar Cad.Jülide Akça Okulu Karşısı Akay Apt.Altı	0242	5115999
21	Antalya / Manavgat	Zeymer Teknik-Uğur Çotuk	A.Pazarcı Fevzi Paşa Cad.137/B	0242	7427475
22	Antalya / Muratpaşa	Akyüz Makina Tic.Ltd.Şti.	Sanayi Mah.Abdi İpekçi Caddesi No:54/C	0242	3453877
23	Antalya / Muratpaşa	Onur Kuşlar	Doğu Garajı Cebesoy Cad.No:9/D	0242	2477685
24	Antalya / Serik	Şevket Em	Merkez Mah. Tuncer Paşa Cad. No:3	0242	7220577
25	**Artvin / Merkez**	Hanımeli Çeyiz Ve Dikim-Filiz Keskin	Çarşı Mah.Halk Evi Cad.Karaduman İş Hanı No:6/6	0466	2128350
26	**Aydın / Efeler**	Lider Soğutma-Hasan Esmer	Cuma Mah.216.Sok.No:2/A	-	0 537 951 35 34
27	Aydın / Nazilli	Mehmet Battal	Turan Mah. Atatürk Bul. No:58/C	0256	3150103
28	Aydın / Söke	Adnan Çam	Koyuncuoğlu Cad.Koyuncuoğlu Psj. No:52 Efes Sineması Karşısı	0256	5187755
29	**Balıkesir / Merkez**	Balkın Makina-Metin Balkın	Dumlupınar Mah.Kefen Avdan Sok.No:15/C	0266	2434931
30	Balıkesir / Bigadiç	İbrahim Polatkan	Cami Mah.Belediye Cad.No:18	-	0 546 614 46 92
31	Balıkesir / Dursunbey	Güneş Ticaret-Arif Güneş	Adnan Menderes Bul.No:17	0266	6621368
32	**Bartın / Merkez**	Arifoğlu Mob.Tic.San.Ltd.Şti.	Kırtepe Mah.Hamam Sk.No:8	0378	2273150
33	**Batman / Merkez**	Mehmet Necat Altun	Çarşı Mah.2.Cad.No:125	0488	2125350
34	**Bilecik / Merkez**	Osman Ada	Seven Çarşısı Baraka Dükkanları No:7	0228	2125889
35	**Bingöl / Merkez**	Furkan Makina-Selman Cansızoğlu	Gent Cad.Belediye İş Hanı Giriş Kat No:25	0426	2150112
36	**Bolu / Merkez**	Hüseyin Oktay Demir-Demir Makina	Tabaklar Mah.İzzet Baysal Cad.Bolubeyi Çarşısı No:46/24	0374	2175695 - 2151800
37	**Burdur / Merkez**	Polat Ticaret-Ali Polat	Burç Mah.Namık Kemal Cad.No:14	0248	2336097
38	**Bursa / İnegöl**	Akın Işık	Sinan Bey Mah.Sinan Bey Cad.No:19/B	0224	7113676
39	Bursa / Mustafakemalpaşa	Dönmez Ticaret (Ahmet Dönmez)	Şeyh Müftü Mh.Cami Sk. Dönmez Psj.No:33	0224	6132208 - 6139972
40	Bursa / Osmangazi	İlhan Oral Teks.Konf.Mak.Tic.Ltd.Şti.	Şehreküstü Mah.Ahmet Tanpınar Cad.No:13/6	0224	2217249
41	Bursa / Osmangazi	Galeri Tümen-Ömer Tırpan	Fevzi Çakmak Cad.Nane Sok.Kısmet İş Hanı No:3	0224	2204805 - 2204018
42	Bursa / Yenişehir	Kader Al Güntekin	Ulucami Mah.Çatalçeşme Sok.No:31	0224	7724262
43	**Çanakkale / Merkez**	Hanife Yapın	Kemalpaşa Mah.Tekke Sokak No:17/B	0286	2120780
44	Çanakkale / Merkez	Dereli Makina - Türker Dereli	İsmetpaşa Mah. Miralay Şefik Bey Cad. Şevket Bey Sok. No:19/1	0286	2134336
45	Çanakkale / Ayvacık	Engin Özerden-Özerden Mobilya	Ümmühan Mah.No:10	0286	7121068
46	**Çankırı / Merkez**	Rıza Öktem	Mimar Sinan Mah.Necati Asım Uslu Cad.No:33/B	0376	2127723
47	**Çorum / Merkez**	Demir Makina-Nuray Demir	Gülalibey Mah.Eğridere Sok.27/19	0364	2242800
48	Çorum / İskilip	Tatar Tic.- Tahir Necati/ Kevser Tatar	Çorum Cad. No:28	0364	5116464
49	**Denizli / Merkez**	Damla Day.Tük.Mal.Paz.San.Ve Tic.Ltd.Şti	Kayalık Cad.Uluçarşı No:21	0258	2613803
50	Denizli / Merkez	Sağlam İş-Ramazan Karakaş	Saraylar Mah.512.Sok.No:14/2	0258	2622049
51	Denizli / Tavas	Hamza Tenikeci-Klas Makina	Yeni Mah.Çarşı Cad.No:18	-	0 532 314 05 65
52	**Diyarbakır / Bağlar**	Fahri Araz	Emek Cad.Polis Okulu Üstköşesi No:120	0412	2369562
53	Diyarbakır / Bağlar	Şenses Ticaret-Zeki Şenses	Nükhet Coşkun Cad.No:136	0412	2292398
54	**Düzce / Merkez**	Zeliha Özkurt	Şerefiye Mah.Şehit Ruhsar Cad.No:10/B	0380	5149734
55	**Edirne / Merkez**	Can Makina (Zeki Kaynarca)	Mithatpaşa Mah.Arifpaşa Cad.No:9/A	0284	2251328
56	Edirne / Uzunköprü	Can Makina (Can Kaynarca)	Muradiye Mah. Yusuf Sok.Akyuva Pasajı No:3	0284	5137071
57	**Elazığ / Merkez**	Evge Ticaret-Mehmet Güler	İzzetpaşa Mah.Şehit Yüzbaşı Tahir Caddesi No:12	0424	2181204

No	İl / İlçe	Unvanı	Adresi	Telefon	
58	**Erzincan / Merkez**	Levent Tic(Levent Kaya)	Ordu Cd.Uzun Çarşı Zemin Kat No:20	0446	2238487
59	Erzincan / Merkez	Mustafa Süme-Aknakış Makina	Hükümet Cad.Gemi İş Merkezi No:70	0446	2142957
60	**Erzurum / Yakutiye**	Teyfik Burak Bıçakçıoğlu	Taşmağazalar Arkası Cedit Cad.No:34	0442	2130050
61	**Eskişehir / Odunpazarı**	Kartaler Ticaret-Azime Kartaler	Hamamyolu Cad.Kireçciler Sok.No:8/A	0222	2314835
62	**Gaziantep / Nizip**	Çapan Teknik-Murtaza Çapan	Cumhuriyet Mah.Mermer Sok.No:33/A	0342	5183796
63	Gaziantep / Şahinbey	Metinel Ticaret Metin Demirel	Hürriyet Caddesi No:29/5	0342	2310865
64	Gaziantep / Şehitkamil	Kalkan Makina İbrahim Kalkan	Yeşilova Mh. Girne Cd. No:49/A	0342	3244392
65	**Giresun / Merkez**	Ferhat Ayar	Hacı Siyam Mah.Çeşmeli Sok.No:23/A	0454	2124163
66	**Hakkari / Merkez**	Feyzullah Tekçe	Kayacan Cad. Tekçe Apt. No:2	0438	2115859
67	**Hatay / Merkez**	Orhan Ezgı	Ulucamii Mah. Bekir Sıtkı Kunt Cad.No:56	0326	2161591
68	Hatay / İskenderun	Hocam Halı Mobilya-Jale Sarı	Raif Paşa Caddesi 105 Sokak No:41	0326	6145059
69	Hatay / İskenderun	Şerafettin Yetkin	Çay Raifpaşa No:88/A	0326	6143296
70	Hatay / Kırıkhan	Necati Ezgi-Seren Makina	Barbaros Mah.Boztepe Cad.No:21/B	0326	3443249
71	**İstanbul / Bahçelievler**	Hisar Ev Aletleri Tic.San.Ltd.Şti.	Çamlık Cad.Bankacılar Sok.No:15 Dükkan 3	0212	6427366 - 5753845 - 5547186
72	İstanbul / Bahçelievler	Öykü Ticaret-Deniz Lüle	Fetih Cad.4.Sok.No:10 Şirinevler	0212	5524492
73	İstanbul / Bakırköy	Hakan Batur	İstanbul Cad.Güven Pasajı No:41/34	0212	5713996 - 5435272
74	İstanbul / Esenler	Fazlı Beysülen	Menderes Mh. 31.Sk. No:3 Sondurak	0212	5689035 - 5680453
75	İstanbul / Esenyurt	Güven Ticaret-Şefika Şanlıer	Esenkent Mah.,Süleyman Demirel Cad. No:13 Sun Flower A.V.M. Giriş Kat / 15	0212	6722729
76	İstanbul / Fatih	İrfanoğulları Mak.San.Ve Tic.Ltd.Şti.	Hacıkadın Mah.İmç Blokları Blok:4 4220 Unkapanı	0212	5262858 - 5262859
77	İstanbul / Gaziosmanpaşa	Mitos Makina-Necati Kıyauman	Hürriyet Mah. Beşyüzevler Cad.No:24/A	0212	5375035
78	İstanbul / Gaziosmanpaşa	Süleyman Sancaklı	Sultançiftliği Mah.20.Sok.No:8/A Sultançiftliği	0212	4767615
79	İstanbul / Kadıköy	Öz Makina-Binnaz Yalçınkaya	Kaptan Arif Sok.No:61 D:1/A Kazasker	0216	3635065
80	İstanbul / Kağıthane	Yaylı Makina-İmdat Yaylı	Sanayi Mah.Sultan Selim Cad.Gökyüzü Sok. No:8 4.Levent	0212	2681836 - 3247153
81	İstanbul / Küçükçekmece	İrfanoğulları Mak.San.Ve Tic.Ltd.Şti.	Kartaltepe Mah Gönül Sk No:9 Dükkan :1 Sefaköy	0212	5414675 -5802439-5921348
82	İstanbul / Maltepe	Akçay Makina-Nizamettin Akçay	Bağdat Cad.Ekin Pasajı No:396/8	0216	3994467 - 4418855
83	İstanbul / Pendik	Hak-Işık Day.Tük.Mal.San.Tic.Ltd.Şti.	Yeni Mah.Şehit Fethi Cad.No:15/B	0216	4910272
84	İstanbul / Şişli	Güven Ticaret-Şefika Şanlıer	Cumhuriyet Mah.Halaskargazi Cad.Asmakat No:65 Pangaltı	0212	2593720
85	İstanbul / Ümraniye	Hak-Işık Day.Tük.Mal.San.Tic.Ltd.Şti.	Sütçü Cad.No:37/B	0216	3286961
86	İstanbul / Ümraniye	Özdemir Makina-Tuncay Özdemir	Necip Fazıl Mah.Alemdağ Cad.Sultan Veled Sok. No:3/B	0216	4990077
87	İstanbul / Ümraniye	Sandom Makina-Dursun Uzun	İstiklal Mah.Zafer Sok.No:9	0216	3160904
88	İstanbul / Üsküdar	Aysun Toprak	Validei Atik Mah.Nuhkuyusu Cd.No:89/A	0216	5533266
89	**İzmir / Bergama**	Öney Ticaret-Necati Öney	Barbaros Mah.Kasapoğlu Cad.No:50	0232	6331540
90	İzmir / Bornova	Mustafa Kasap	Mustafa Kemal Cad.No:147 D:1/B	0232	3882191
91	İzmir / Gaziemir	Yancı Makina-Ayşe Yancı	Atıfbey Mah. 6 Sk.No.22/5B	0232	2521343
92	İzmir / Karşıyaka	Yılmaz Makina-Yılmaz Kasap	Anadolu Cad.No:549/A	0232	3309740
93	İzmir / Konak	Çiğdem Kahraman-Samka Makina	Hurşidiye Mah.Anafartalar Cad. 509 B	0232	2564647
94	İzmir / Menemen	Özer Kurtoğlu-İleri Bilgisayar	Esatpaşa Atatürk Cad.No:58/A	0232	8316051
95	İzmir / Ödemiş	Mehmet Yapa	Akıncılar Mah.Hürriyet Cad.Güngelen Pasajı No:14-Z	0232	5442131
96	**Kahramanmaraş / Merkez**	Çalkaya D.T.M Gıda San. Ve Tic.A.Ş.	İsmet Paşa Mah. Trabzon Cad. İl Özel İdare İş Mer. Zemin Kat No:4-5	0344	2217099 - 2212453
97	Kahramanmaraş / Elbistan	Bilal Boyraz	G.M.K. Cad.No:32	0344	4151619
98	**Karabük / Merkez**	Özcan Elektronik-Nihat Özcan	Hürriyet Mah.İnönü Cad.Altınkepçe Çarşısı No:9/6	0370	4130375
99	**Kastamonu / Tosya**	Abayın Day.Tük.Mal.İnş.Malz.Paz.San.Tic.Ltd.Şti.	Kargı Mah.Mutaflar Çarşısı No:15	0366	3131040
100	**Kayseri / Melikgazi**	Önder Mak.Anah.Keziban Deveci	Bankalar Cad. No: 20	0352	2221599 - 2318806
101	Kayseri / Melikgazi	Feniş Day.Tük.Mal.San.Tic.Ltd.Şti.	Millet Cad.No:28	0352	2314571 - 2311953
102	**Kırıkkale / Merkez**	Şemsettin Koyuncu	Yenidoğan Mah.Barhayrettin Cad.No:43/E	0318	2187108
103	**Kırklareli / Merkez**	Şenol Makina Ticaret-Erkan Şenol	Karacaibrahim Mah.662.Sok.Alp Apt.No:5 Dükkan 3-6	0288	2149402
104	Kırklareli / Lüleburgaz	Akkan Ticaret-Bekir Kan	Kocasinan Mah.Acıçeşme Sok.No:44	0288	4121051
105	**Kırşehir / Merkez**	Murat Sacak	Yenı 2. Çarşı Devamı Hangül İş Hanı No:36	0386	2141664 - 2141614
106	**Kocaeli / Derince**	Demirkan Ticaret-Hatice Demirkan	Çenedağ Mah.Denizciler Cad.No:72/E	0262	2231899
107	Kocaeli / Gebze	Hilal Makina - Mustafa Şengül	Hacı Halil Mah.Şehit Numan Dede Cad.1203 Sok No:5/D	0262	6433891
108	Kocaeli / Gölcük	Demir Teknik- Nurettin Demir	Merkez Mah.67 Sokak Çınar Pasajı No:6/H	0262	4144506
109	Kocaeli / İzmit	Demir Teknik- Nurettin Demir	Karabaş Mah.İstiklal Cad.No:127/A	0262	3234111
110	**Konya / Ilgın**	Gezginler Day.Tük.Mal.Tic.Ltd.Şti.	Camiatik Mah. Eski Otogar Civarı No:6	0332	8813434
111	Konya / Karatay	Mehmet Yanıyor	Kasapsinan Mah.İstanbul Cad.No:137/D	0332	3506048 - 3534378
112	Konya / Karatay	Pişkinler Mot.Ve Ev Cih.Tic.A.Ş.	İbni Şahin Mah.Şerafettin Cad.No:6/A	0332	3526363 - 3535455
113	Konya / Meram	Makina Dünyası-İsmail Avdul	Şükran Mah.Eşrefoğlu Sok.No:10	0332	3527374
114	Konya / Meram	Yücetaş Makina-Asaf Yücetaş	Şükran Mah.Hotuz Sok.No:8/A	0332	3511004

No	İl / İlçe	Unvanı	Adresi	Telefon	
115	Konya / Seydişehir	Meydan Ticaret-Necmettin Tüfekçi	Uludağ Caddesı No:26	0332	5821281
116	**Kütahya / Merkez**	M.Baha Kahvecioğlu	Eski Hükümet Cad.No:23/E	0274	2163172
117	Kütahya / Merkez	Mimoza Nakış-Miraç Uyanıker	Balıklı Mah.Cumhuriyet Cad.Akdemirler İş Hanı No:111-84	0274	2123898 - 2261835 - 2246421
118	Kütahya / Tavşanlı	İsmail Akarçay	Durak Mah.Ekizler Sok.No:8	0274	6142687
119	**Malatya / Merkez**	Necati Dinç Day.Tük.Mal.San.Tic.Ltd.Şti.	Fuzuli Cad Hamikoğlu Sok No 6/C	0422	3211357
120	Malatya / Merkez	Erbem Mekanik-Erol Erdem	Cevheriyezade Mah.Mücelli Cad.Kozkökü Sok.No:12/B	0422	3263298
121	**Manisa / Akhisar**	Semıh Özgen	Merkez Çarşı 124 Sok.No:18	0236	4147258
122	Manisa / Alaşehir	Mustafa Yaslı	5 Eylül Mah. Kuyucak Cad. No:23	-	0 536 486 16 46
123	Manisa / Demirci	Mehmet Şengel-Manolya Dikimevi	Hacı Hasan Mah.Hükümet Cad.No:16	0236	4624622
124	Manisa / Şehzadeler	Feti Kahraman - Atik Makina San. Tic.	Yarhasanlar Mah. 2300 Sok. No:23/A	0236	2344333
125	Manisa / Soma	Net-San Elek.Mak.San.Tic.Ltd.Şti.	Kurtuluş Mah.Yeşil Tuna Sok.No:20	0236	6135745
126	**Mardin / Kızıltepe**	Gökhan Makına- Gökhan Key	Yeni Mah.Özmuhaciroğlu Pasajı No:40	0482	3126808
127	Mardin / Midyat	İsmen Arı-İdeal Makina	Yunus Emre Mah.İskenderun Cad.No:87/B	0482	4623507
128	Mardin / Nusaybin	Danışman Tic. Mot.Araç.Teks.İth.İhr.Ltd.Şti.	Yeşilkent Mah.Lozan Cad.No:98	0482	4157815
129	**Mersin / Akdeniz**	Mıl Ticaret-Aziz Mil	Kuvai Milliye Cad.Çankaya Mah. Sevindik İş Hanı No:51/34	0324	2375089
130	Mersin / Akdeniz	Eren Makina - Yılmaz Gür	Çankaya Mah.4723.Sok. No:12/A	0324	3289191
131	Mersin / Anamur	Abdullah Nail Şeref	Saray Mah.212 Sok.No:11/A	0324	8141110
132	Mersin / Tarsus	Abdulrezzak Dundar	Küçük Minare Cami Bitişiği Halit Aslan Pasajı Bodrum Kat No:4	0324	6246534
133	Mersin / Tarsus	Fatma Kaya	Yeni Ömerli Mah.Hilmi Seçkin Cad.No:17/B	0324	6241050
134	**Muğla / Bodrum**	Kezban Çetinkaya	Turgutreis Mah. Mah.Karcı Cad.No:6/C Turgutreis	-	0542 3368785
135	Muğla / Fethiye	Mehmet Taşçı - Garanti Makina	Taşyaka Mah.136.Sok.No:15	0252	6143452
136	Muğla / Milas	Çorbacıoğlu Day.Ev Alet.Mot.Ar.İnş.Tur.San.Tic.Ltd	Hacı İlyas Mah.Kadıoğlu Cad.No:15	0252	5122942
137	Muğla / Ortaca	Mehmet Collu	Merkez Mah.Akasyalar Cad.169 Sok.No:14	0252	2825875
138	Muğla / Yatağan	Özgür Gencin	Yeni Mah.İnönü Bulvarı 48/C	0252	5722337
139	**Muş / Merkez**	Kenan Türk	Bahçelievler Bahar 2 Kooperatifi Altı	0436	2126840
140	**Niğde / Merkez**	Atılım Tic.-Gündüz Tokmak	Paşakapı Cad.Soyer Sokak No:6/E	0388	2338085
141	**Ordu / Merkez**	Ahmet Şahin	Düz.Mah.Alanarası Sk.No:1	0452	2141369
142	Ordu / Fatsa	Karamustafa Ticaret-Zekiye Hamzaçebi	Mustafa Kemal Paşa Mh.Reşadiye Cd.No:8	0452	4231636
143	Osmaniye / Merkez	Halil Bozduğan	İstiklal Mah.5009 Sok.No:15	0328	8129122
144	**Rize / Merkez**	Serdar Ensonra	Tophane Mah.Kaçkar Cad.No:5	0464	2143296
145	**Sakarya / Merkez**	Erdoğan Şimşek-Ada Makina	Cumhuriyet Mah.Bahçıvan Sok.No:3/C	0264	2823346
146	Sakarya / Adapazarı	Yalçın Turhan-Yalçın Makina Ticaret	Semerciler Mah.Bozkurt Sok.No:9/A	0264	2783751
147	Sakarya / Karasu	Hakan Elektronik-Birol Hakan	İncilli Mah.Semt Hastane Cad. 6 D	0264	7183733
148	Sakarya / Akyazı	Saray Mobilya (Avni Dursun)	Ptt Sokak No:11	0264	4183683
149	**Samsun / Bafra**	Doğanay Makina-Fatmagül Şavkın	Çilhane Mah.Şehit Ayhan Kalkan Sok.No:5	0362	5439973
150	Samsun / Çarşamba	Atilla Telci	Orta Mah. Sofuoğlu Cd. No:3/A	0362	8335043
151	Samsun / İlkadım	Alper Altuncuoğlu	Ulugazi Mah.Bora Sok.No:8/B	0362	4311374
152	Samsun / İlkadım	İkizler Konf.Mak.Ve Malz.San.Tic.Ltd.Şti.	Pazar Mah.Müftü Sok.Aydın Ap.No:13/A-1	0362	4320040
153	Samsun / Vezirköprü	Mustafa Keskiner	Orta Cami Civarı Beyazlar Çarşısı No:12	0362	6471158
154	**Siirt / Merkez**	İrfan Işıktaş	Batı Mah.Cumhuriyet Caddesi No:12	0484	2234103
155	**Sivas / Merkez**	Korkudan Makina-Akif Korkudan	Sirer Cad.Sirer Pasajı No:20/22	0346	2213812
156	Sivas / Merkez	Özkeleş Ticaret-Ahmet Özkeleş	Sirer Cad.Hoca İmam Sok.No:6/A	0346	2238275
157	Sivas / Kangal	Beşir Şahin	Adliye Karşısı Çarşı İçi No:15	0346	4572323
158	**Şanlıurfa / Merkez**	Akkaya Pazarlama-Ömer Akkaya	12 Eylül Caddesi No:65/A	0414	2151626
159	Şanlıurfa / Siverek	İmam Tınığ	Haliliye Mah.Kale Boğazı Cad.No:81	0414	5524066
160	**Şırnak / Cizre**	Nefidet Arısoy	Dicle Mah.Mimar Sinan Cad.Eski Hastane Arkası No:14	0486	6166889
161	**Tekirdağ / Merkez**	Ali Karpat	Ortacami Mah.Kolordu Cad.No:67/A	0282	2611598
162	Tekirdağ / Çorlu	Ayşe Yaşar	Reşadiye Mh.Mandıracı Cad.Şht.Teğmen Recep Eroğlu Sok. No:18/B	-	0 532 746 24 54
163	**Trabzon / Merkez**	Makina Ticaret-Ömer Yılmaz	Cumhuriyet Mah.Nemlioğlu Cemal Sok.No:15	0462	3216870
164	**Uşak / Merkez**	Cemil Cevher	Sarayaltı Mh.1.Yalçın Sokak No:11/A- 64100	0276	2159836
165	Uşak / Merkez	Erol Demir	Durak Mah. Fatih Cad. No:10	0276	2236886
166	**Van / Merkez**	Burhaneddin Okcan	Cumhuriyet Cd.Alçekiç Pasajı No:11 Kat:2	0432	2142262
167	Van / Erciş	Simge D.T.M.-Zafer Büyükaslan	Atatürk Cad.No:26	-	0 535 584 35 35
168	**Yalova / Merkez**	Şenler Gıda İnş.Tah.Ltd.Şti.	Fatih Cd.No:11	0226	8128160
169	**Yozgat / Sorgun**	Veli Pınarcı	Atatürk Bul.No:25/A	0354	4151384
170	**Zonguldak / Merkez**	Selma Altındağ	M.Paşa Mah.Şemsi Denizer Sok.Geredelioğlu İş Hanı No:16	0372	2514851

Cihazın üzerinde ve/veya bilgi etiketinde yer alan bu simge, bu cihazın kullanım ömrünün sonunda diğer evsel atıklarla birlikte atılmaması ve elektrikli/elektronik ürünlerle ilgili ulusal yönetmeliklere uygun bir şekilde geri dönüştürülmesi gerektiğini belirtir.
Bu cihazın çevreye duyarlı ve güvenli bir şekilde geri dönüşüm işlemine tabi tutulması için nereye ve nasıl götüreceğiniz konusunda bilgi almak üzere, ürünü satın aldığınız yetkili satıcı veya yerel kuruluşlarla temas kurun.
Kontrol edilmeyen atık imhasının çevreye veya insan sağlığına olası zararlarını önlemek için, lütfen bu cihazı diğer atık türlerinden ayırın ve malzeme kaynaklarının sürdürülebilir olarak yeniden kullanımını desteklemek üzere sorumlu bir şekilde geri dönüşüme kazandırılmasını sağlayın.
Elektrikli cihazlar depolama veya evsel atık sahalarında imha edildiğinde, tehlikeli maddelerin yeraltı sularına sızarak ve besin zincirine girerek insan, hayvan ve çevre sağlığını olumsuz etkileme olasılığı bulunur.

CE – Yetkili Temsilcisi
VSM GROUP AB, **SVP Worldwide**
Drottninggatan 2, SE-56184,
Huskvarna, İSVEÇ

ÜRETİCİ FİRMA

SINGER SOURCING LTD. için
HAPPY Sewing Machine Mfg.Co.Ltd.
No:33-1, Chien-Kuo Road, T.E.P.Z.,
Tantzu Dist. Taichung City, Taiwan
tarafından üretilmiştir.
Tel: 0065 6294 7336
Fax: 0065 6294 7275

İTHALATÇI FİRMA

SINGER DİKİŞ MAKİNALARI TİCARET A.Ş. CENTRUM İŞ MERKEZİ
Aydınevler Sanayi Cad. No: 3
34854 Küçükyalı / İSTANBUL
Tel : (0216) 519 98 98
Fax : (0216) 519 96 93

Bakanlıkça Tespit ve İlan Edilen Kullanım Ömrü 10 Yıldır

"Cihazınızın Gümrük ve Ticaret Bakanlığı tarafından tespit ve ilan edilen kullanım ömrü (cihazın fonksiyonlarını yerine getirebilmesi için gerekli yedek parça bulundurma süresi) 10 yıldır."

SINGER, Singer Company Limited S.à r.l. veya Bağlı Şirketleri'nin tescilli ticari markasıdır.
©2016 Singer Company Limited S.à r.l. veya Bağlı Şirketleri. Tüm hakları saklıdır.