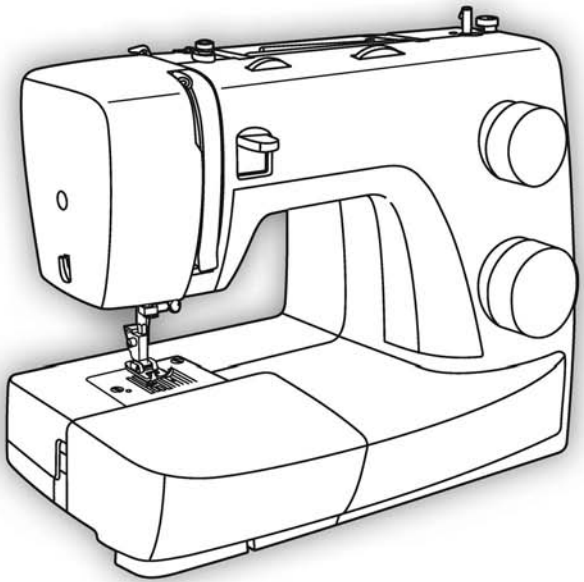

SINGER®

3223 / 3229

Kullanım Kılavuzu

TR ÖNEMLİ GÜVENLİK TALİMATLARI

Bir elektrikli cihaz kullanırken, aşağıdakiler de dahil olmak üzere, temel güvenlik önlemlerine mutlaka uyulmalıdır:
Bu dikiş makinesini kullanmadan önce bütün talimatları okuyun.

TEHLİKE - Elektrik çarpması riskini azaltmak için:

1. Cihazınızın elektrik fişi asla prize takılı bırakılmamalıdır.
2. Cihazınızı kullandıktan hemen sonra ve temizlemeden önce mutlaka fişi prizden çekin.
3. Ampulü değiştirmeden önce daima fişi prizden çekin. Ampulü 10 watt (110-120V'lu bölge) veya 15 watt (220-240V'lu bölge) nominal değerli aynı tip ampul ile değiştirin.

UYARI - Yanma, yangın, elektrik çarpması veya yaralanma riskini azaltmak için:

1. Makinenin bir oyuncak olarak kullanılmasına asla izin vermeyin. Bu makine çocuklar tarafından veya onların yakınında kullanıldığında çok dikkat edilmelidir.
2. Bu makine, sadece bu kullanım kılavuzunda belirtilen amaçlar için kullanılmalıdır. Sadece üretici tarafından tavsiye edilen ve bu kullanım kılavuzunda belirtilen parçaları kullanın.
3. Kablo veya fiş hasarlı ise, cihaz düzgün çalışmıyorsa, düşürülmüş veya hasar görmüşse ya da suyun içine düşmüşse asla bu makineyi çalıştırmayın. Kontrol, onarım, elektrik veya mekanik ayarlama için makineyi en yakın yetkili servise götürün.
4. Makineyi asla hava delikleri kapalı iken çalıştırmayın. Toz, kumaş birikintilerini ve bol elbiseleri makinenin havalandırma deliklerinden ve pedaldan uzak tutun.
5. Parmaklarınızı hareketli parçalardan uzak tutun. Dikiş makinesinin iğnesi etrafından çalışırken aşırı dikkat etmeniz gereklidir.
6. Daima uygun bir iğne plakasını kullanın. Yanlış plaka kullanmanız iğnenin kırılmasına sebep olabilir.
7. Bükülmüş iğneleri kullanmayın.
8. Dikiş yaparken kumaşı itmeyin veya çekmeyin. Aksi takdirde, iğne kırılabilir.
9. İğne bölgesinde iğneye iplik takma, iğneyi değiştirme, masuraya iplik sarma veya baskı ayağını değiştirme gibi işlemleri yapmadan önce makineyi ("O") konumuna getirerek kapatın.
10. Kapakları çıkartırken, makinenin yağlamasını yaparken veya kullanım kılavuzunda belirtilen herhangi bir ayarlama işlemini yaparken daima elektrik fişini prizden çekin.
11. Deliklere herhangi bir şey atmayın veya sokmayın.
12. Makinenizi dış ortamlarda kullanmayın.
13. Aeorosol sprey ürünlerin kullanıldığı veya oksijenin bulunduğu yerlerde makineyi çalıştırmayın.
14. Makineyi kapatmak için, bütün düğmeleri ("O") konumuna alın ve ardından elektrik fişini prizden çekin.
15. Fişi prizden çekerken kablodan tutmayın. Fişi çekmek için, kablodan değil, fişten tutun.
16. Normal çalışma koşullarında ses basınç seviyesi 75dB(A)'dır.
17. Makine düzgün çalışmıyorsa, kapatılmalı veya fişi prizden çekilmelidir.
18. Kesinlikle pedalın üstüne herhangi bir cisim yerleştirmeyin.
19. Pedala takılı elektrik kablosu hasar gördüğünde, tehlikelerden kaçınmak için kablonun yetkili servis tarafından değiştirilmesini sağlayın.
20. Bu cihaz fiziksel veya zihinsel engelli kişiler (çocuklar da dahil), güvenliklerinden sorumlu bir kişi tarafından cihazın kullanımı ile ilgili bilgilendirilmedikçe, deneyimsiz ve bilgisiz kişiler tarafından kullanılmamalıdır.
21. Çocukların cihazla oynamamalarına dikkat edilmelidir.

BU KILAVUZU SAKLAYIN

Bu dikiş makinesi, sadece evsel kullanımlar için tasarlanmıştır.

TR Tebrikler

Yeni bir Singer dikiş makinesi sahibi olarak, yaratıcılıkta heyecan verici bir maceraya hazırsınız. Makinenizi ilk kullandığınız andan itibaren, şu ana kadar üretilmiş en kolay kullanımlı dikiş makinesi ile dikiş diktiğinizi anlayacaksınız.

Dikiş makinenizi kullanmaya başlamadan önce, bu kullanım kılavuzunu takip ederek makinenizde bulunan birçok avantajı ve çalıştırma kolaylıklarını adım adım keşfetmenizi öneriyoruz.

Üretici firma, size her zaman en modern dikiş olanaklarını sağlamak için gerekli gördüğü takdirde bu makinenin görünüşünü, tasarımını veya aksesuarlarını değiştirme hakkını saklı tutar.

SINGER, Singer Company Limited şirketinin veya
bayilerinin tescilli bir ticari markasıdır.
©2011 Singer Company Limited veya bayileri.
Tüm hakları saklıdır.

Ürünün enerji tüketimi açısından verimli kullanımına ilişkin bilgiler:

- Sürekli ve yoğun kullanımlarda makinenizi belli aralıklarla dinlendiriniz.
- Makinenizi ısı kaynaklarından (direkt güneş ışığı, soba, radyatör, kalorifer peteği vb.) koruyunuz.
- Makinenizi çalıştırdığınız yerdeki elektrik voltajını sık sık kontrol ediniz ve makinenizi şebekeden kaynaklanabilecek elektrik dalgalanmalarından koruyunuz. Eğer bulunduğunuz bölgede şebeke elektriğinde voltaj düşmesi ya da yükselmesi gibi problemler yaşıyorsanız, makinenizin bulunduğu yere regülatör taktırmanız makinenizi daha verimli kullanabilmenize yardımcı olacaktır.
- Makinenizin bakım ve temizlik işlemlerini mutlaka zamanında yapınız.
- Makinenizi mutlaka kullanma kılavuzunda tarif edilen şekilde çalıştırınız.

TR İçindekiler

Makinanın Temel Özellikleri
Makinanın Ana Parçaları 2/3
Makinanın Elektrik Kaynağına Bağlanması 4
İki Kademeli Baskı Ayağı Kaldırma Kolu 5
Aksesuarlar 6
Makinaya İplik Takılması
Masuranın Sarılması 7
Masuranın Yerleştirilmesi 8
İplik Tansiyonu 9
Üst İpliğin Takılması 10
Masura İpliğinin Plaka Üstüne Çıkartılması 11
Dikiş
Desen Seçilmesi 12
Dikiş Genişliği Düğmesi & Dikiş Uzunluğu Düğmesi 13
Düz Dikiş Dikme 14
Geri Dikiş/İşin Çıkarılması/İpliğin Kesilmesi 15
Esnek Dikiş Desenlerinin Seçilmesi 16
Overlok Dikişi / Çift İğne (Reçme Dikiş) 17
Gizli Dikiş 18
4 Adımda İlik Açma 19
Düğmelerin Dikilmesi (Model 3223) 20
Düğmelerin Dikilmesi (Model 3229) 21
Genel Bilgiler
Çıkarılabilir Aksesuar Saklama Kutusunun Takılması 22
Baskı Ayağı Milinin Takılması 23
Kumaş/İplik/İğne Tablosu 24
Yama Plakası 25
Bakım ve Arıza Giderme
İğnenin Takılması ve Değiştirilmesi 26
Ampulün Değiştirilmesi 27
Arıza Giderme Kılavuzu 28

TR Makinenin Ana Parçaları

1. İplik tansiyonu ayarlama düğmesi
2. Horoz
3. İplik kesici
4. Baskı ayağı
5. İğne Plakası
6. Çıkarılabilir aksesuar saklama kutusu
7. Geri dikiş kolu
8. Masura durdurucu
9. Dikiş genişliği düğmesi (Model 3229)
10. Dikiş uzunluğu düğmesi
11. Desen seçme düğmesi

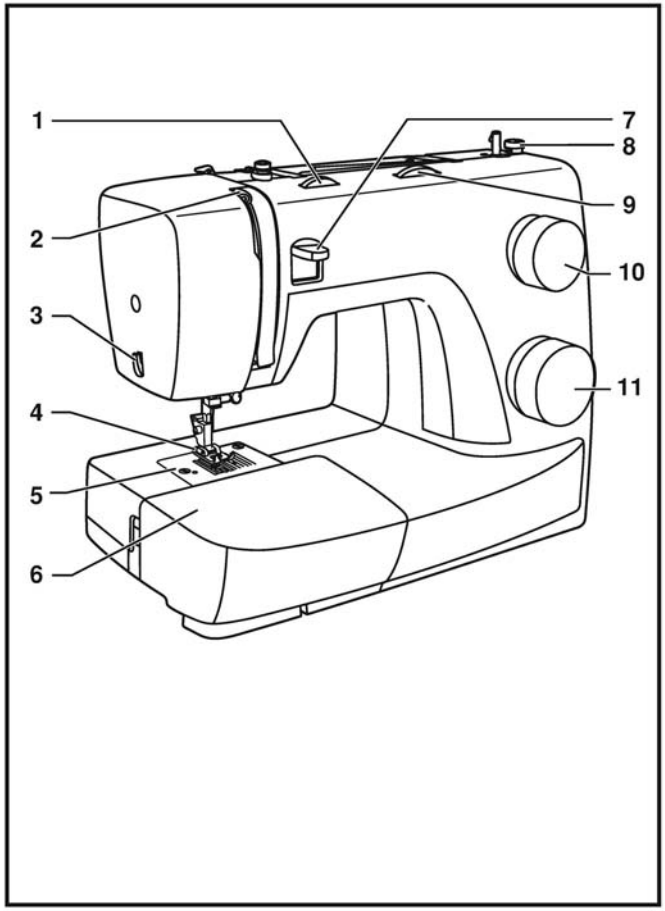

TR Makinenin Ana Parçaları

12. Yatay makara pimi
13. Masura sarma mili
14. Yardımcı makara pimi deliği
15. Volan
16. Açma/kapama ve ışık düğmesi
17. Elektrik fişi soketi
18. Masura iplik kılavuzu
19. Üst iplik kılavuzu
20. Alın kapağı
21. Kol
22. Baskı ayağı kaldırma kolu
23. Pedal

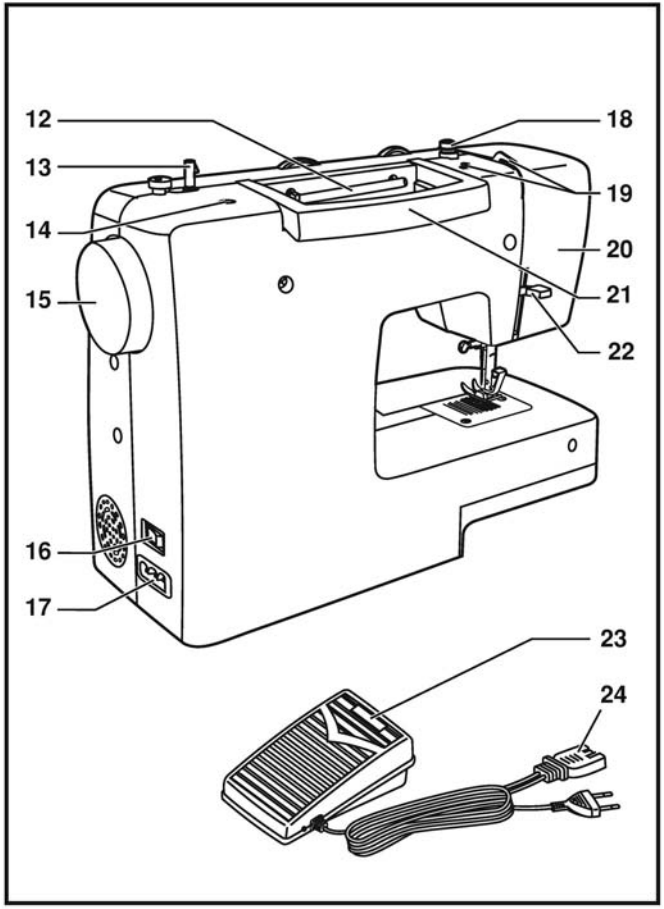

TR Makinenin Elektrik Kaynağına Bağlanması

Makineyi şekilde gösterildiği gibi elektrik beslemesine bağlayın. (1)
Bu cihazın, uygun kutuplu bir prizle kullanılması gereken kutuplu bir fişi vardır. (2)

Dikkat:
Makineyi kullanmadığınız zaman elektrik fişini prizden çekin.

Pedal
Pedal, dikiş hızını ayarlar. (3)

Dikkat:
Makinenin fişini prize takarken, herhangi bir şüpheniz varsa ehliyetli bir elektrikçiye danışın.
Makineyi kullanmadığınız zaman fişi prizden çekin.
Pedal, ZHEJIANG FOUNDER MOTOR CORPORATION LTD. (Çin) firması tarafından üretilen KD-1902 (110-120V bölgeler için) / KD-2902 (220-240V bölgeler için) ve Wakaho Electric Ind. Co., Ltd. (Vietnam) firması tarafından üretilen 4C-316B (110-120V bölgeler için) ve 4C-326G (230V bölge için) makinelerle birlikte kullanılmalıdır.

Dikiş lambası
Makineyi ve lambayı açmak için açma/kapama düğmesine basarak " I" (A) konumuna getirin.

ÖNEMLİ UYARI
Bu cihazın kutuplu bir fişi vardır (bir ucu diğerinden daha geniştir). Elektrik çarpması riskini azaltmak için, bu fiş kutuplu bir prize sadece bir yönde takılabilir. Fiş prize girmezse, fişi ters çevirin. Fiş hala prize uymuyorsa, uygun bir priz takmak üzere ehliyetli bir elektrikçiye başvurun. Kesinlikle fişi herhangi bir şekilde değiştirmeyin.

a. Kutuplu fiş
b. Topraklanması gereken kablo

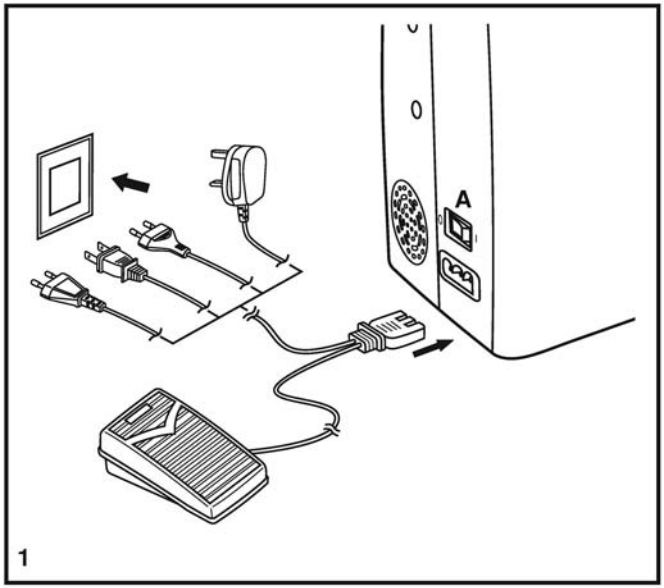

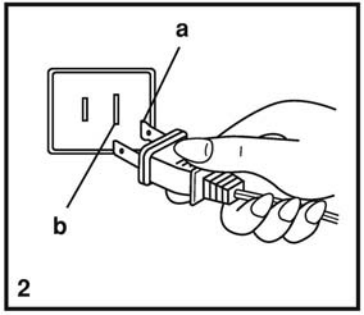

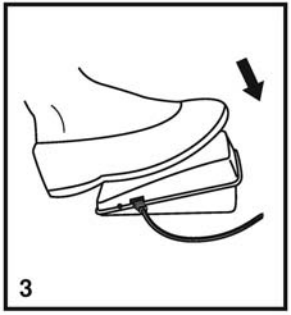

TR İki Kademeli Baskı Ayağı Kaldırma Kolu

Birkaç katlı kalın kumaşları dikerken, işin kolay yerleştirilmesi için baskı ayağı yüksek bir konuma kaldırılabilir. (A)

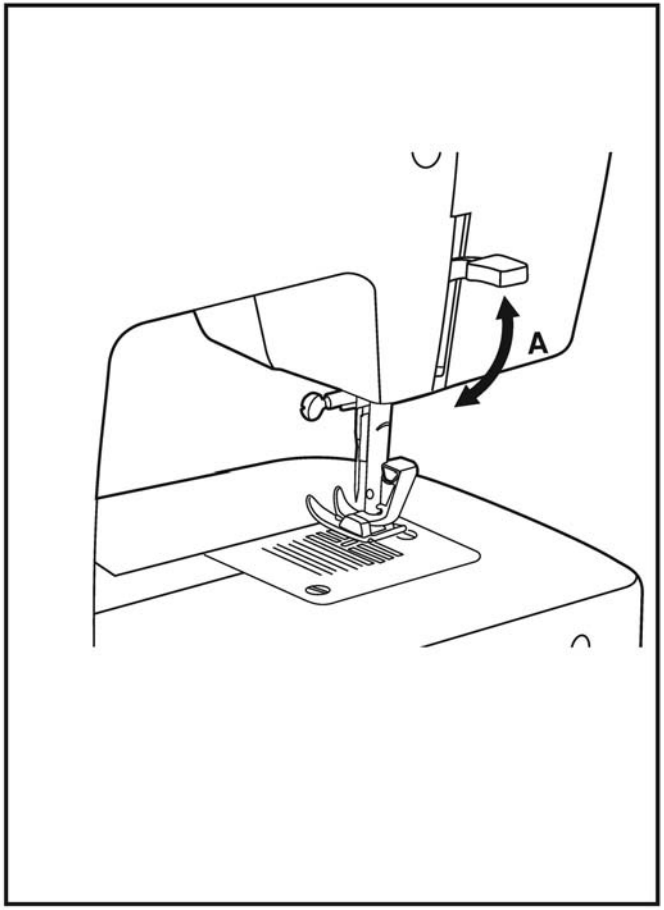

TR Aksesuarlar

Standart aksesuarlar (1)

a. Çok amaçlı ayak
b. Fermuar ayağı
c. İlik açma ayağı
d. Düğme dikme ayağı
e. Dikiş sökme aparatı /fırça
f. Kenar/ kapitone dikiş kılavuzu
g. İğne paketi
h. Makara tutucuları
i. Masura (3x)
j. L-tornavida
k. Yama dikişi plakası
l. Muhafaza örtüsü

İsteğe bağlı aksesuarlar (2)

(Bu 11 aksesuar makine ile birlikte verilmemiştir; özel aksesuarlar olarak bayinizden satın alabilirsiniz.)

m.İkinci masura mili
n. Saten dikiş ayağı
o. Sürfile dikiş ayağı
p. Kenar kıvırma ayağı
q. Kordonlama ayağı
r. Gizli dikiş ayağı
s. Yama/nakış ayağı
t. Büzgü ayağı
u. Kapitone/Düz dikiş ayağı
v. Eşit besleme ayağı
y. Overlok ayağı (55579001)

1 Standart aksesuarlar

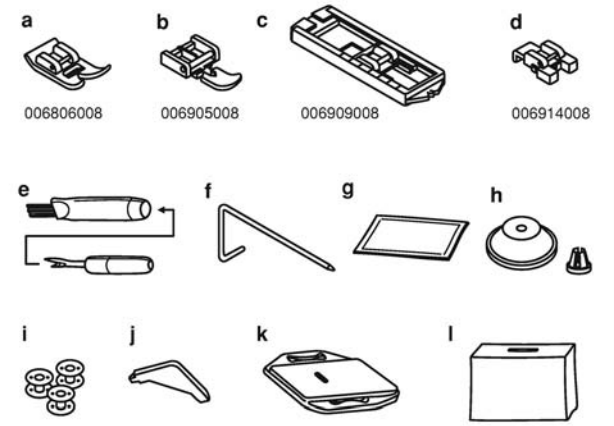

2 İsteğe bağlı aksesuarlar

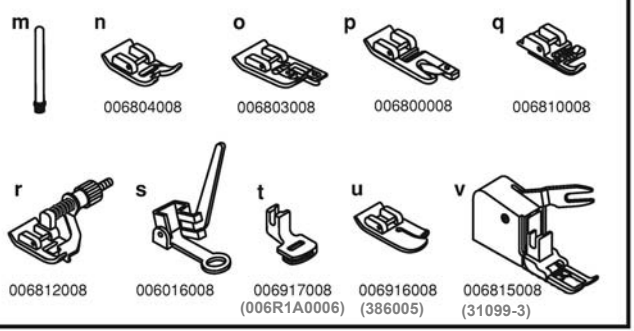

TR Masuranın Sarılması

- İpliği ve ilgili makara tutucusunu makara pimi üzerine yerleştirin. (1/2)
- İpliği, iplik kılavuzuna takın. (3)
- İpliği, masura sarma gerginlik kampanası etrafında saat yönünde sarın. (4)
- İpliği şekilde gösterildiği gibi masuradan geçirin ve masurayı mile takın. (5)
- Masura milini sağa doğru itin. (6)
- İpliğin ucundan tutun. (7)
- Pedala basın. (8)
- İpliği kesin. (9)
- Masura milini sola doğru (10) iterek çıkartın.

Not:
Masura sarma mili, “masura sarma” konumunda iken, makine dikiş yapmayacak ve volan dönmeyecektir. Dikişe başlamak için, masura sarma milini sola doğru itin (dikiş konumu).

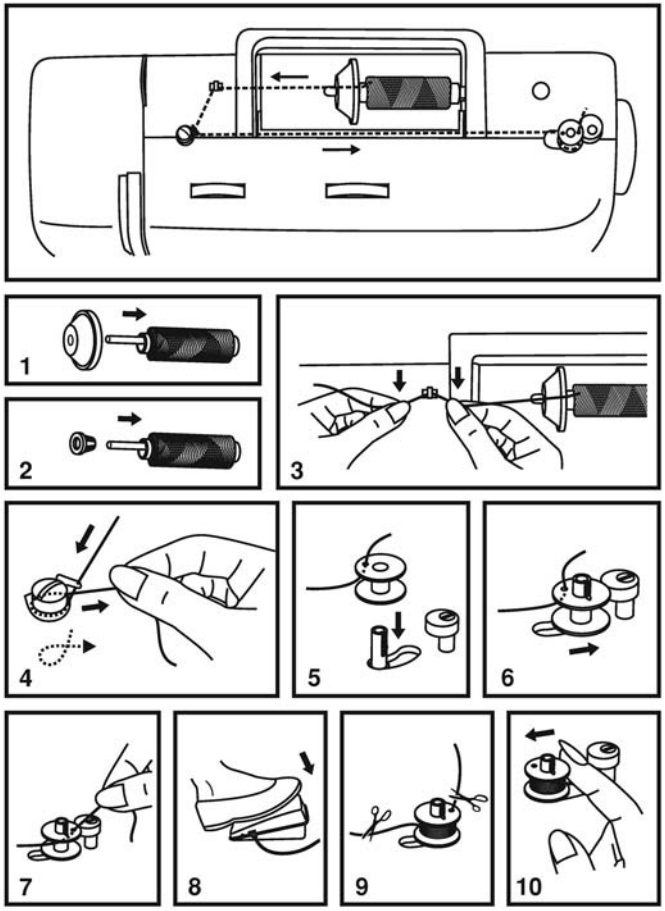

TR Masuranın Takılması

Masurayı takarken veya çıkarırken, iğne tam yukarı konumda olmalıdır.

- Çıkarılabilir tablayı çıkarın, daha sonra menteşeli kapağı açın.(1)
- Mekiğin tırnağından çekin (a) ve mekiği çıkarın. (2)
- Mekiği bir elinizle tutun. Masurayı, iplik saat yönünde hareket edecek şekilde (ok yönünde) yerleştirin (3).
- İpliği çentiğin içinden ve parmağın altından çekin (4). İpliğin ucundan yaklaşık 15 cm kadar bırakın.
- Mekiği, açılır kapanır mandalından tutun (5).
- Yuvasına takın (6).

Dikkat:
Masurayı takmadan veya çıkarmadan önce makinenin açma/kapama düğmesini kapatın ("O").

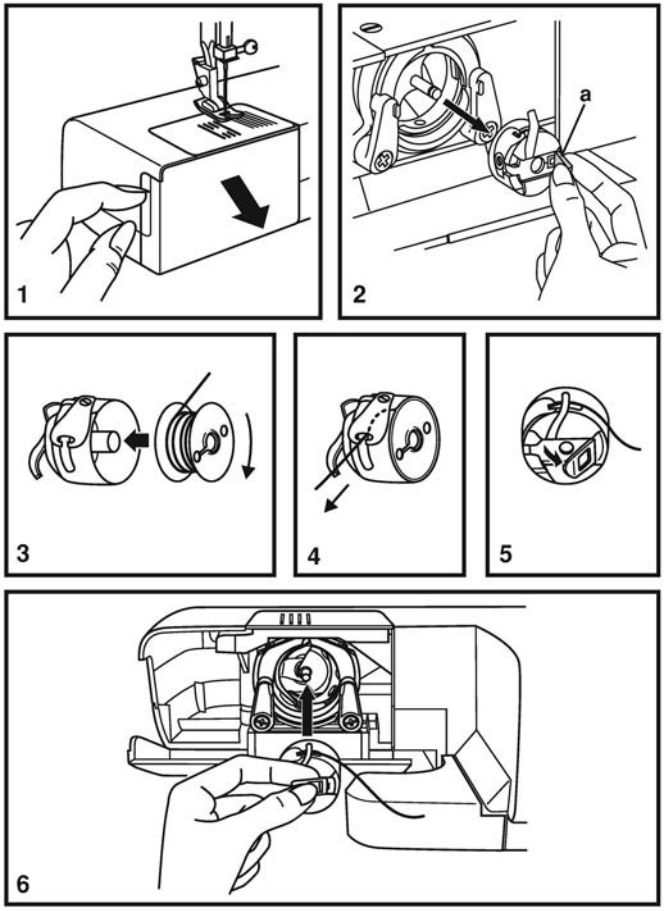

TR İplik Tansiyonu

Üst iplik tansiyonu

Temel iplik tansiyon ayarı: "4"'dür.

Tansiyonu artırmak için, düğmeyi çevirerek bir sonraki üst rakama ayarlayın. Tansiyonu azaltmak için, düğmeyi çevirerek bir sonraki alt rakama ayarlayın.

A. Düz dikiş için normal iplik tansiyonu.
B. İplik tansiyonu düz dikiş için çok düşük. Düğmeyi daha yüksek bir rakama çevirin.
C. İplik tansiyonu düz dikiş için çok yüksek. Düğmeyi daha düşük bir rakama çevirin.
D. Zig-zag dikiş ve dekoratif dikiş için normal iplik tansiyonu. Üst ipliğin az bir kısmı kumaşın alt tarafında göründüğünde, iplik tansiyonu doğrudur.

Düşük iplik tansiyonu

Masura ipliği tansiyonunu kontrol etmek için, masura kutusunu çıkarın ve ipin ucundan asarak tutun. Bir veya iki kez çekiştirin.

Tansiyon doğruysa, iplik bir veya iki inç açılacaktır.

Tansiyon çok gerginse, iplik açılmayacaktır. Tansiyon çok gevşekse, iplik çok fazla açılarak alçalacaktır. Ayarlamak için masura kutusunun yanındaki küçük vidayı çevirin.

Not:

- Güzel bir dikiş için uygun tansiyon ayarı çok önemlidir.
- Bütün dikiş, iplik veya kumaşlar için uygun tek bir tansiyon ayarı yoktur.
- Dengeli bir tansiyon ayarı (üst ve alt tarafta benzer dikişler) genellikle sadece düz dikiş için gereklidir.
- Bütün dikişlerinizin %90'ı "3" ile "5" arası bir ayarda olacaktır.
- Zig-zag ve dekoratif dikiş fonksiyonları için iplik tansiyonu, genellikle düz dikiş esnasındaki iplik tansiyonundan daha az olmalıdır.
- Tüm dekoratif dikişlerde, üst iplik kumaşın alt tarafında göründüğünde, daima daha güzel bir dikiş ve daha az büzülme elde edersiniz.

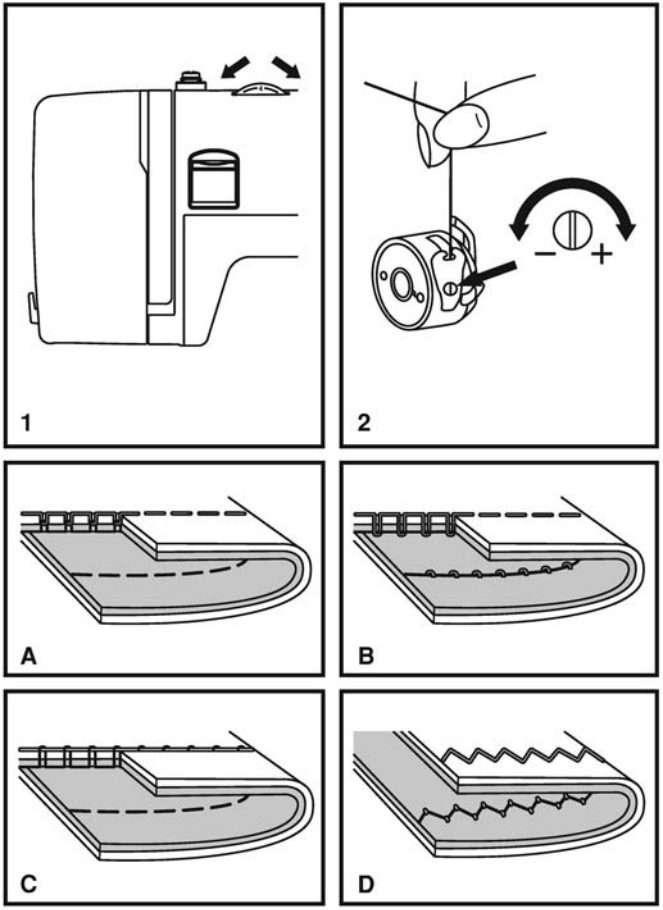

TR Üst İpliğin Takılması

Bu basit bir işlemdir ancak doğru olarak yapılması gerekir. İşlemin doğru yapılmaması dikişle ilgili birkaç soruna sebep olabilir.

- İğneyi en yüksek noktaya (1) kaldırın ve iğne aşağı inmeye başlayıncaya kadar volanı saatin tersi yönünde çevirmeye devam edin. Tansiyon kampanalarının açılması için baskı ayağını kaldırın.

  Not: Güvenliğiniz için, iplik takmadan önce makinenizi kapatmanızı tavsiye ederiz.

- Makara pimini yukarı kaldırın. İplik makaradan şekilde gösterildiği gibi çözülecek şekilde iplik makara tutucusu üzerine yerleştirin. Küçük iplik makaraları için, küçük tarafı makaraya yakın olacak şekilde makara tutucusunu ayarlayın. (2)

- Makaranın ipliğini, şekilde gösterildiği gibi üst iplik kılavuzundan (3) uzatarak ön tansiyon yayından çekin. (4)

- Sağ kanaldan aşağı ve sol kanaldan yukarı doğru uzatarak ipliği tansiyon modülüne takın. (5) Bu işlem, ipliği makara ile iplik kılavuzu arasında tutmanıza yardımcı olmak için faydalıdır.

- İpliği, horoz deliğinden sağdan sola doğru geçirin ve daha sonra tekrar aşağı doğru uzatın. (6)

- Şimdi ipliği ince iğne bağı kılavuzunun(7) arkasından geçirerek, ipliğin önden arkaya doğru takılacağı iğneye doğru uzatın.

- Yaklaşık 15-20 cm arkaya doğru çekerek ipliği iğne deliğinden önden arkaya doğru geçirin. Dahili iplik kesici ile ipliği uygun uzunlukta kesin. (8)

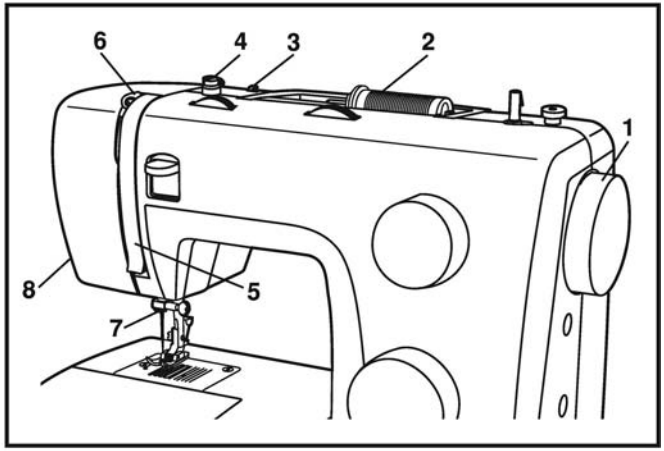

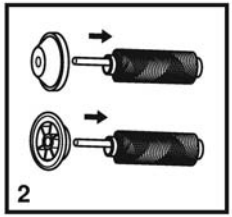

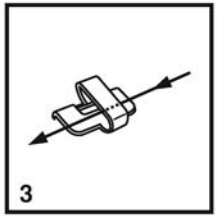

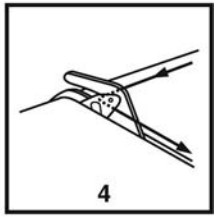

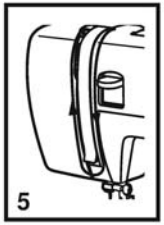

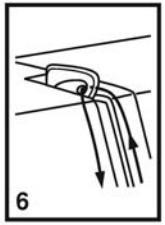

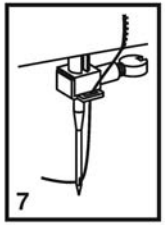

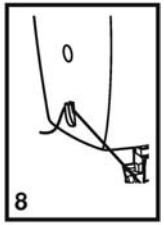

TR Masura İpliğinin Plaka Üstüne Çıkartılması

Üst ipliği sol elinizle tutun. Volanı (1) kendinize doğru (saatin tersi yönü) çevirerek iğneyi indirin, daha sonra kaldırın.

Not:
Masura ipliğini yukarı çekmek zor oluyorsa, ipliğin menteşeli kapağa veya Çıkarılabilir Yardımcı Tablaya sıkışmadığından emin olun.

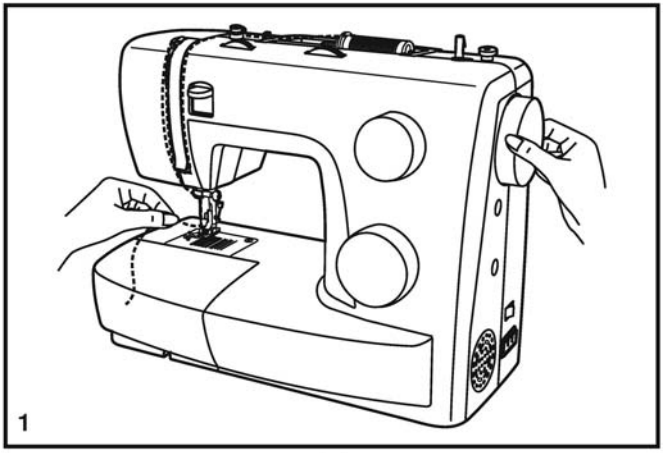

Masura ipliğini, dişli plakası deliğinden geçirmek için, üst ipliği yavaşça çekin. (2)

Her iki ipliği, baskı ayağının altından geriye doğru uzatın. (3)

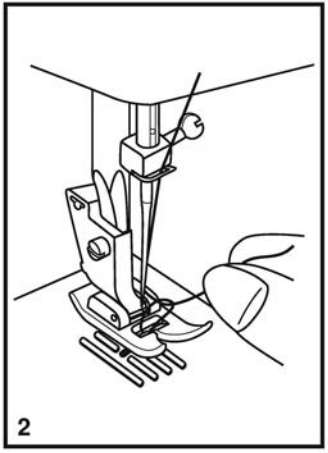

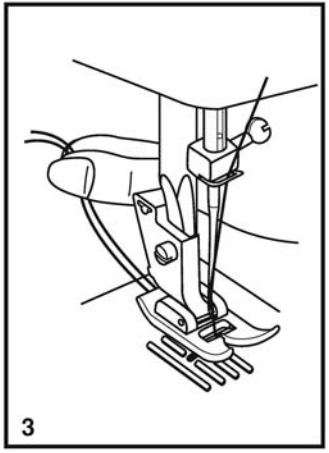

TR Desen Seçiminin Yapılması

Bir dikiş seçmek için, sadece desen seçme düğmesini çevirmeniz yeterlidir. Desen seçme düğmesi her iki yönde de çevrilebilir.

Düz dikiş için, desen seçme düğmesini kullanarak “ ” veya “ ” desenini seçin. Dikiş uzunluğu düğmesiyle dikiş uzunluğunu ayarlayın.

Zig zag dikiş için, desen seçme düğmesini kullanarak “ ” desenini seçin. Dikiş uzunluğunu ve dikiş genişliğini kullanılan kumaşa göre ayarlayın.

Diğer desenlerden herhangi birini elde etmek için, dikiş uzunluğu düğmesini ‘’S1’’ veya ‘’S2’’ ye getirin, desen seçme düğmesiyle istediğiniz deseni seçin ve dikiş genişliğini dikiş genişliği düğmesiyle ayarlayın.

a. Geri Dikiş Kolu
b. Dikiş Genişliği Düğmesi (Model 3229)
c. Dikiş Uzunluğu Düğmesi
d. Desen Seçme Düğmesi

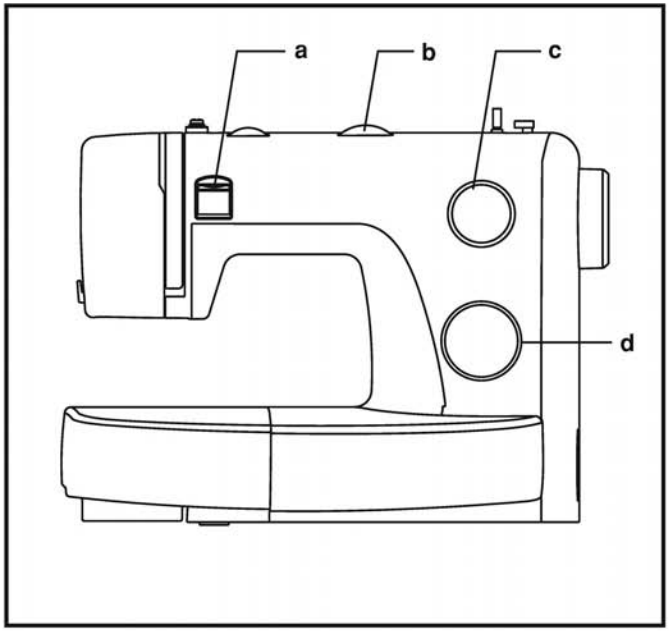

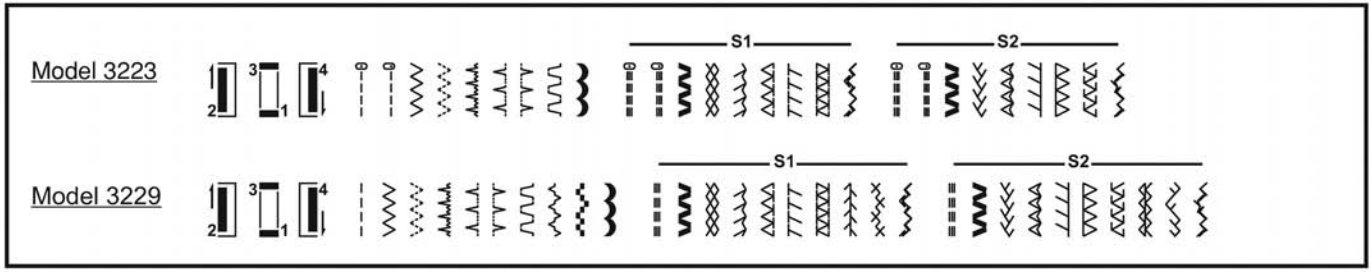

TR Dikiş Genişliği Düğmesi & Dikiş Uzunluğu Düğmesi

Dikiş genişliği düğmesinin işlevi (Model 3229)
Maksimum zig-zag genişliği 5mm'dir; ancak bu genişlik, herhangi bir desen üzerinde azaltılabilir. Zig-zag düğmesini "0"dan "5"e doğru kaydırdıkça genişlik artar. (1) Dikiş Genişliği Düğmesi, aynı zamanda düz dikişin sonsuz iğne pozisyonunu da kontrol eder. "0", orta iğne pozisyonu , "5" ise tam sağ pozisyondur.

Zig-zag dikiş sırasında dikiş uzunluğu düğmesinin işlevi
Desen Seçme Düğmesini " " konumuna ayarlayın.(2) (Model 3223)
Desen Seçme Düğmesini zig-zag konumuna ayarlayın. (Model 3229)

Dikiş uzunluğu düğmesinin ayarı "0"a yaklaştıkça, zig-zag dikişlerin yoğunluğu artar.
Düzgün zig-zag dikişler genellikle "2.5" veya altındaki ayarlarda yapılır. (3)
Yoğun zig-zag dikişlere saten dikişler denir. (3)

Düz dikiş sırasında dikiş uzunluğu düğmesinin işlevi
Düz dikiş dikmek için, desen seçme düğmesini düz dikiş ayarına çevirin. Dikiş uzunluğu düğmesini çevirin, düğme "0"a yaklaştıkça dikişlerin uzunluğu azalacaktır. Düğme "4"e yaklaştıkça dikişlerin uzunluğu artacaktır. Genel olarak, ağır kumaşları dikerken veya daha kalın iğne ya da iplik kullanırken daha yüksek dikiş uzunluğunu kullanın. Hafif kumaşları dikerken veya daha ince iğne ya da iplik kullanırken daha düşük bir dikiş uzunluğunu kullanabilirsiniz.

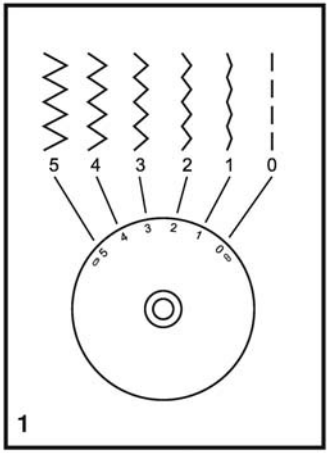

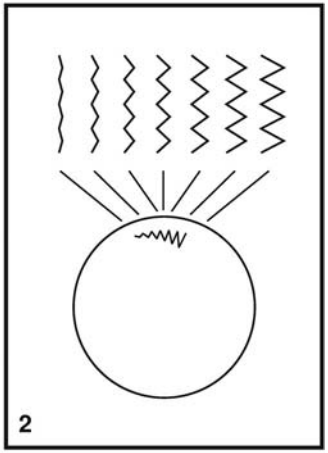

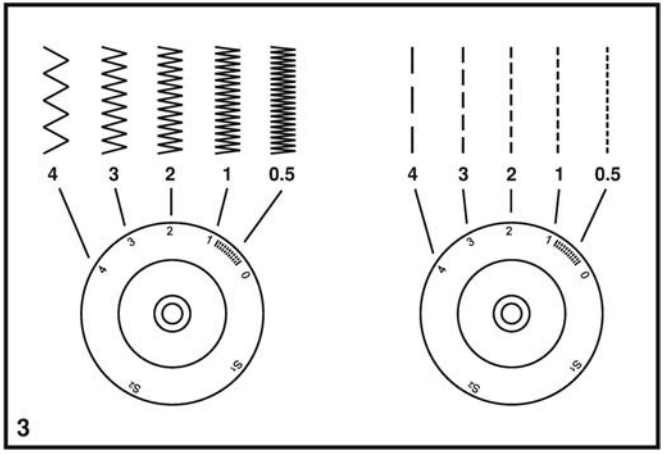

TR Düz Dikiş Dikilmesi

Dikiş dikmeye başlamak için, makinenizi düz dikiş konumuna ayarlayın. (1)

Kumaşın kenarı iğne plakası üzerindeki istenilen dikiş kılavuzu çizgisi ile aynı hizaya gelecek şekilde kumaşı baskı ayağının altına yerleştirin. (2)

Baskı ayağını indirin ve dikişe başlamak için pedala basın.(3)

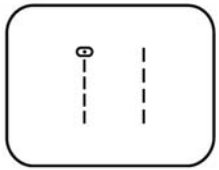

1

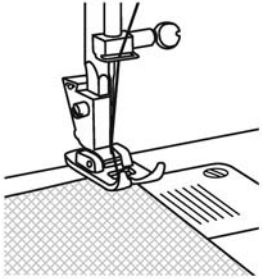

2

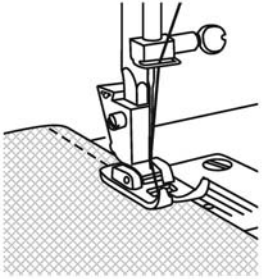

3

TR Geri Dikiş

Dikişin başını ve sonunu sağlamlaştırmak için, geri dikiş kolunu aşağı doğru bastırın (A). Birkaç geri dikiş dikin. Kolu bırakın, makine tekrar ileri doğru dikiş yapacaktır. (1)

İşin Çıkarılması

Horozu en yüksek konumuna almak için volanı (saatin tersi yönünde) kendinize doğru çevirin, baskı ayağını kaldırın ve iğnenin ve baskı ayağının arkasındaki işi çıkarın. (2)

İpliğin Kesilmesi

İpliği baskı ayağının altından ve arkasından çekin. İplikleri alın kapağının yanından ve iplik kesicisinden geçirin (B). İpliği aşağı doğru çekerek kesin. (3)

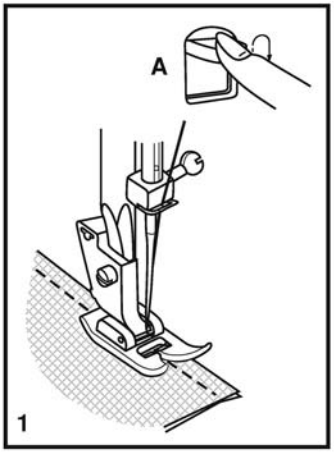

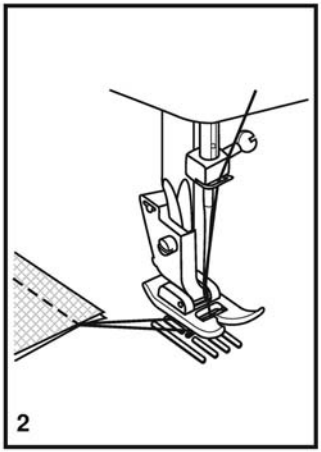

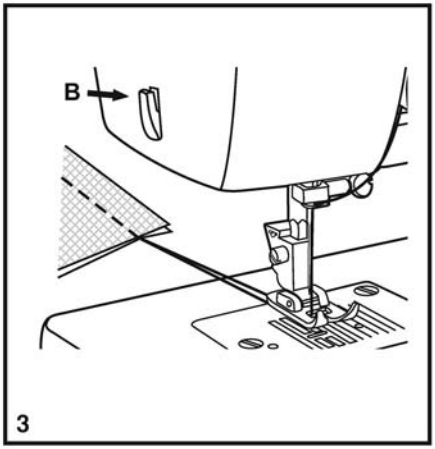

TR Overlok Dikişi

Ürünlerin iç temizliği için overlok dikişi yapılır. Zigzag desenini seçiniz ve genişliğini artırınız. Kumaş kenarını baskı ayağının altına yarım yerleştiriniz ve overlok dikişiniz tamamlayınız.

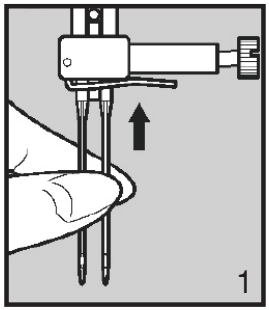

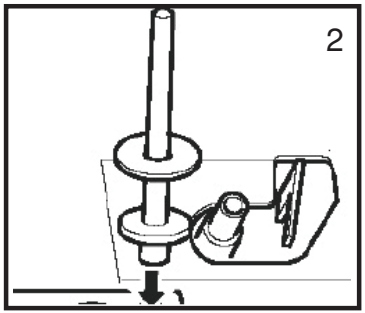

Çift İğne (Reçme Dikişi)

Reçme dikişi; penye, jarse gibi kumaşlarda etek ucu ve kol ağzı kapatma dikişidir. Makinanıza çift iğneyi takınız, her iki iğneye iplik geçiriniz ve kumaşınızın ucunu katlayarak reçme dikişi yapınız.

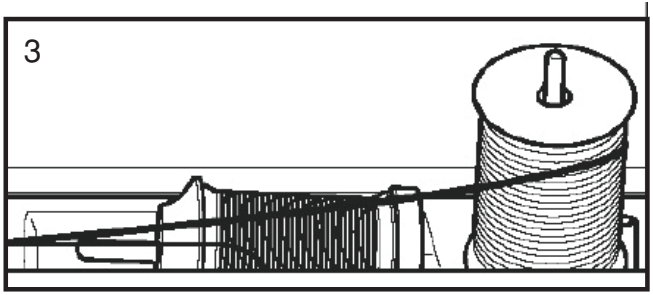

İĞNE İPLİĞİNİN TAKILMASI

1. Her bir iplik makarasına bir makara yerleştirin.
İki ipliği bir iplik olarak takın. Bir ipliği, her iki iğneden önden arkaya doğru geçirin.
2. Masura ipliğini, tek iğneli dikişte olduğu gibi tutun. Her üç ipliği baskı ayağının altından makinenin arka tarafına doğru çekin ve iplikte 15 cm kadar pay bırakın.

SINGER markalı Çift İğnelerin kullanılması tavsiye edilir.

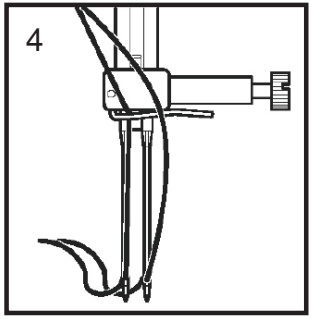

TR Esnek Dikiş Desenlerinin Seçilmesi

Esnek Dikiş Desenleri Desen Seçme Düğmesi üzerinde mavi renk ile belirtilmiştir. Bu dikişleri seçmek için, Desen Seçme Düğmesini istediğiniz desene çevirin. Ardından, Dikiş Uzunluğu Düğmesini "S1" olarak işaretli konuma çevirin. Birkaç esnek dikiş deseni vardır. Aşağıda iki örnek açıklanmıştır:

Düz Esnek Dikiş (1)

Desen Seçme Düğmesini “ ” veya “ ” konumuna ayarlayın.
Esnek ve sert giysilerin dikişlerini üç kez sağlamlaştırmak için kullanılır.
Makina, iki ileri ve bir geri dikiş yapar.

Rik Rak (2)

Desen Seçme Düğmesini ‘ ” konumuna ayarlayın.
Dikiş Genişliği Düğmesini “3” ile “5” arasına ayarlayın.(Model 3229)
Rik Rak Dikiş kot, kadife, poplin, dok vb. gibi sert kumaşlar için uygundur.

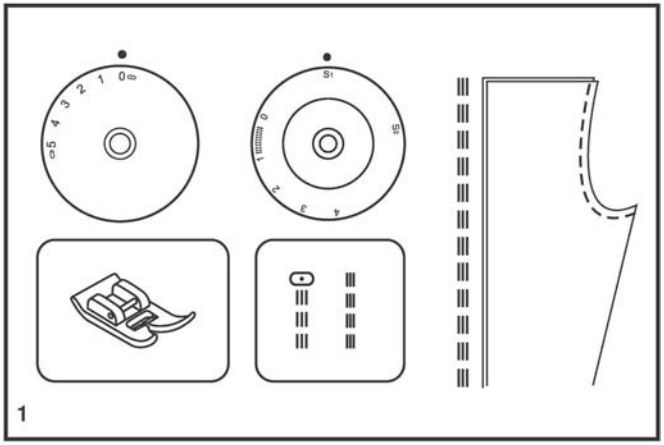

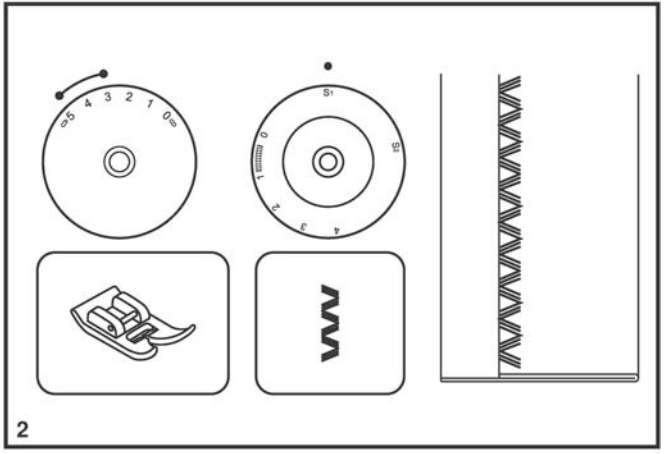

TR Gizli dikiş

Bu dikiş perde, pantolon, eteklerin vs. kenarları içindir.

Esnek kumaşlar için gizli dikiş.

Sert kumaşlar için gizli dikiş.

Dikiş Uzunluğu Düğmesini, sağdaki şemada gösterilen kapsam içinde ayarlayın. Ancak, gizli dikişler normalde daha uzun dikiş ayarlaması ile dikilir. Dikiş Genişliği Düğmesini, sayfanın sağ tarafındaki şemada gösterilen kapsama uygun olarak dikilen kumaşın ağırlığına/tipine uygun bir konuma ayarlayın. Genellikle hafif kumaşlar için dar bir dikiş ve ağır kumaşlar için ise geniş bir dikiş kullanılır. Makina ayarlarının kumaşa uygun olduğundan emin olmak için ilk önce bir deneme yap›n.

Gizli Dikiş:
Kenarı istediğiniz kadar kıvırın ve bastırın. Kenarın üst ucu katlanılan kumaşın düz tarafına yaklaşık 7 mm (1/4") uzayacak şekilde kumaşı, (şekil 1'de gösterildiği gibi) düz tarafa doğru kıvırın.

Kıvrılan kısmı yavaşça dikmeye başlayın, bir veya iki kumaş ipliğini yakalaması için iğnenin kıvrımın üst tarafına hafifçe temas ettiğinden emin olun. (2)

Kenar kıvırma işlemi tamamlandığında kumaşı açın ve bastırın.

Not:
Gizli kenar dikişini daha da kolaylaştırmak için, SINGER® bayilerinden temin edebileceğiniz bir gizli kenar dikişi ayağını kullanabilirsiniz. (Parça numarası için sayfa 6'ya bakın)

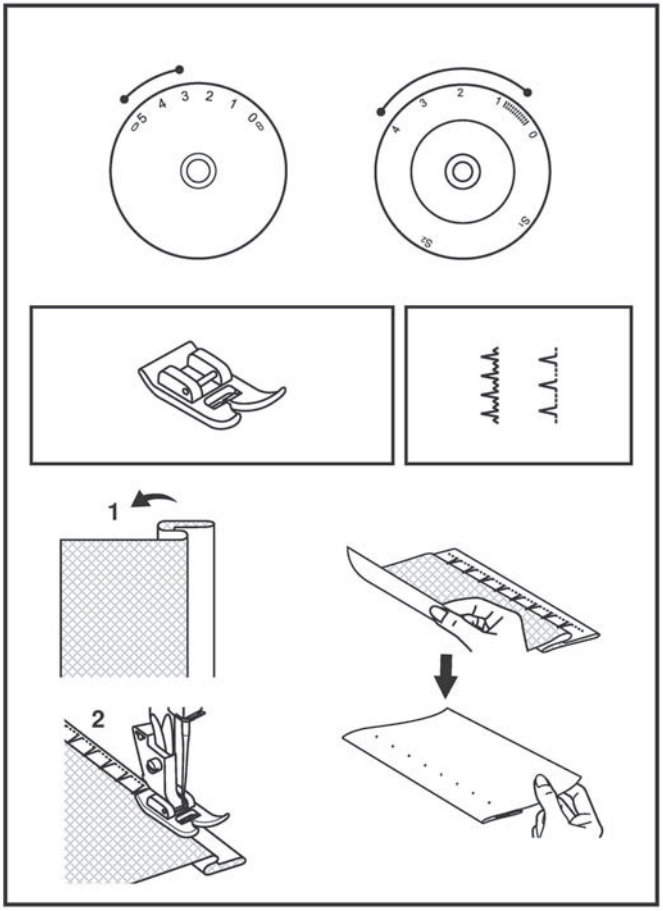

TR 4 Adımda İlik Açma

Hazırlık

1. Bütün ayakları çıkarın ve ilik açma ayağını takın.
2. Düğmenin çapını ve kalınlığını ölçün ve buna punteriz dikişler için 0.3 cm (1/8") ekleyin; kumaş üzerinde iliğin uzunluğunu işaretleyin.
3. Kumaşı ayağın altına yerleştirin ve ilik ayağı üzerindeki işareti, kumaş üzerindeki başlama işareti ile eşleştirin.
   Ayağı indirerek kumaş üzerinde işaretli ilik orta çizgisini, ilik ayağı merkezi ile hizalayın.

Dikiş balansını belirlemek için, "" dikiş uzunluğu düğmesini aralığında ayarlayın. Dikiş genişliğini "5"e ayarlayın. (Model 3229) Ancak, genişliğin işe göre ayarlanması gerekebilir. Genişliği belirlemek için ilk önce bir deneme dikişi yapın.

Not:
Balans, kumaşa göre değişiklik gösterebilir.
İlik açmak için, daima kullandığınız kumaş üzerinde deneme amaçlı bir ilik açın.

Desen Seçme Düğmesi ile, bir adımdan diğerine değişen 4-adım sırasını takip edin. İlik açma işlemi sırasında bir adımdan diğerine geçerken, Desen Seçme Düğmesini sonraki adıma çevirmeden önce iğnenin yukarı kaldırıldığından emin olun. 2. ve 4. adımlarda çok fazla dikiş yapmamaya dikkat edin. Dikiş sökme aletini kullanarak, iliği her iki yandan ortaya doğru keserek açın.

İpuçları:

- Daha iyi sonuçlar elde etmek için, iplik tansiyonunu hafifçe azaltın.
- İnce veya esnek kumaşlar için tela kullanın.
- Esnek veya örme kumaşlar için kalın iplik veya sicim kullanın. Kalın iplik veya sicimin üzerinde zig-zag dikiş dikin. (A)

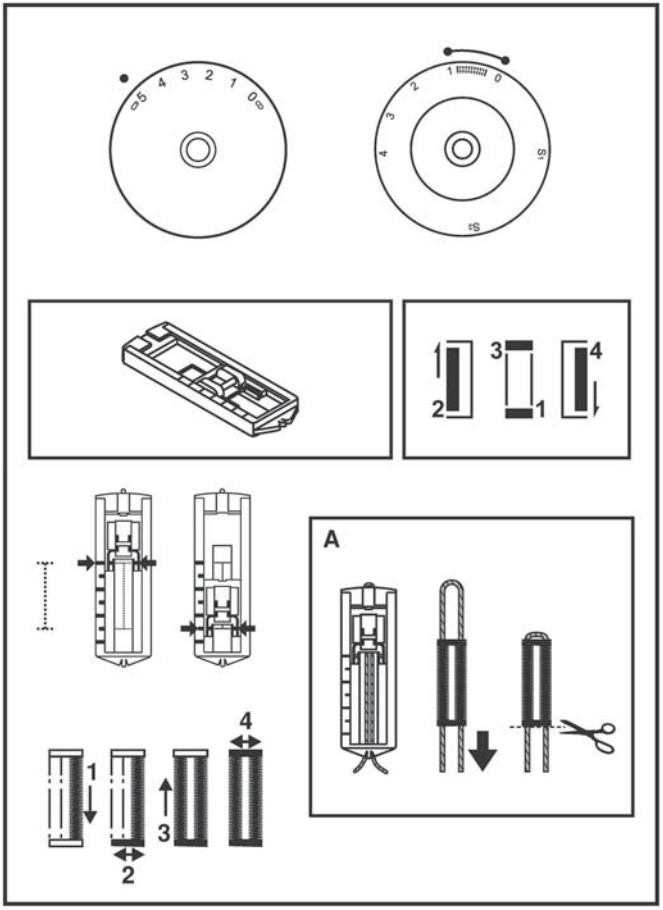

TR Düğme Dikme (Model 3223)

Yama plakasını takın. (1)
Çok amaçlı ayağı düğme dikme ayağı ile değiştirin. (2)

İşi ayağın altına yerleştirin.
Düğmeyi istenilen konumda yerleştirin ve ayağı düşürün.
Desen Seçme Düğmesini "⁓" konumuna ayarlayarak birkaç emniyet dikişi dikin. Düğmenin iki deliği arasındaki mesafeye göre iki dar zigzag deseninden birini seçin. İğnenin, düğmeye çarpmadan sağ ve sol deliklere girdiğini kontrol etmek için volanı çevirin. Düğmeyi yaklaşık 10 dikişle yavaşça dikin.

"⁓" desenini seçerek birkaç emniyet dikişi dikin. (3)

Ayak gerekiyorsa, düğmenin üstüne örme iğnesi yerleştirin ve dikin. (4)
4 delikli düğmeler için, ilk önce iki ön deliği dikin, kumaşı ileri doğru itin ve ardından iki arka deliği dikin.

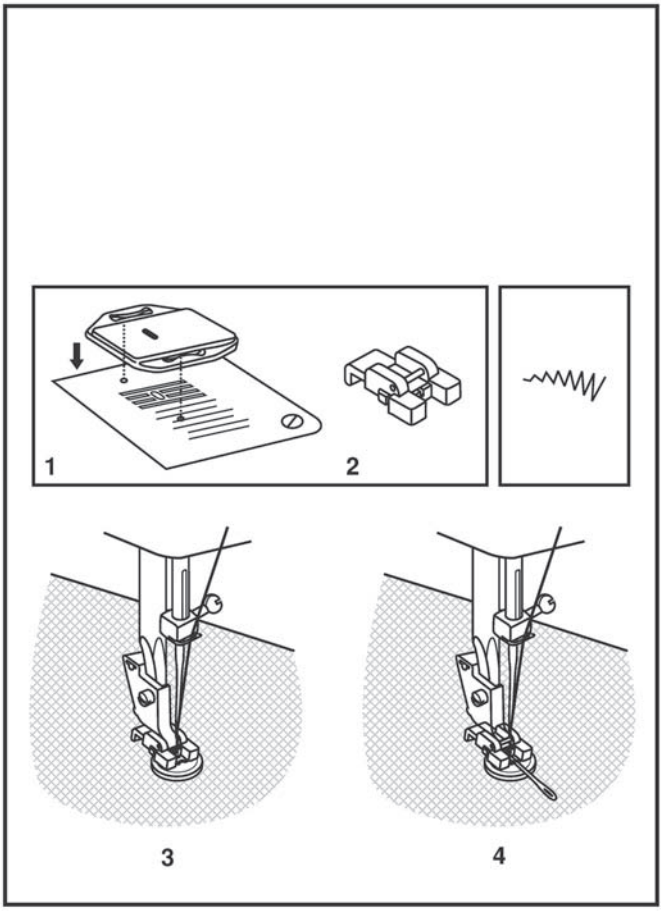

TR Düğme Dikme (Model 3229)

Yama plakasını takın. (1) Çok amaçlı ayağı düme dikme ayağı ile değiştirin. (2) Dikiş uzunluğunu “0” konumuna ayarlayın.

Birkaç emniyet dikişi dikmek için, dikiş genişliğini ‘’0’’ konumuna getirerek makinenizi düz dikiş için ayarlayın.
iğneyi kumaştan çıkarın. Makinenizi zigzag dikiş konumuna alın ve genişliği "3" - "5" arasına ayarlayın.
İğnenin düğmenin sol ve sağ deliklerine düzgün bir şekilde girdiğini kontrol etmek için volanı çevirin.
Dikiş genişliğini düğme delikleri arasındaki mesafeye göre gerektiği şekilde ayarlayın. Düğmeyi yaklaşık 10 dikişle yavaşça dikin.
İğneyi kumaştan çıkarın. Makinanızı tekrar düz dikiş konumuna alın, ardından dikişi bitirmek için dikiş genişliği ‘’0’’ konumunda olarak birkaç sağlamlaştırma dikişi dikin.

Ayak gerekiyorsa, düğmenin üstüne örme iğnesi yerleştirin ve dikin. (4)
4 delikli düğmeler için, ilk önce iki ön deliği dikin, kumaşı ileri doğru itin ve ardından iki arka deliği dikin.

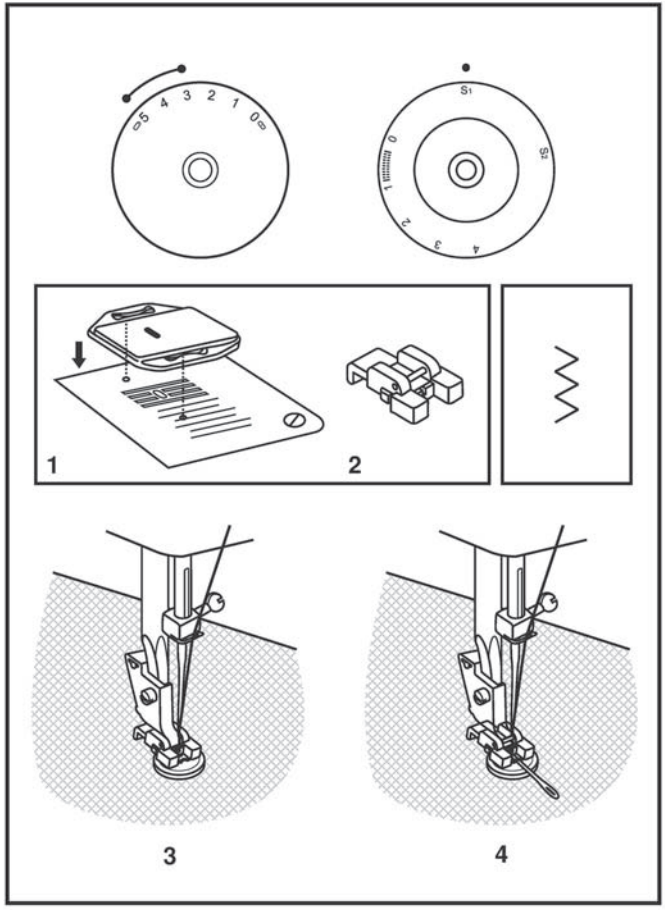

TR Çıkarılabilir Aksesuar Saklama Kutusunun Takılması

Çıkarılabilir aksesuar saklama kutusunu düz tutarak ok yönünde itin. (1)

Aksesuar saklama kutusunu çıkarmak için sola doğru çekin.

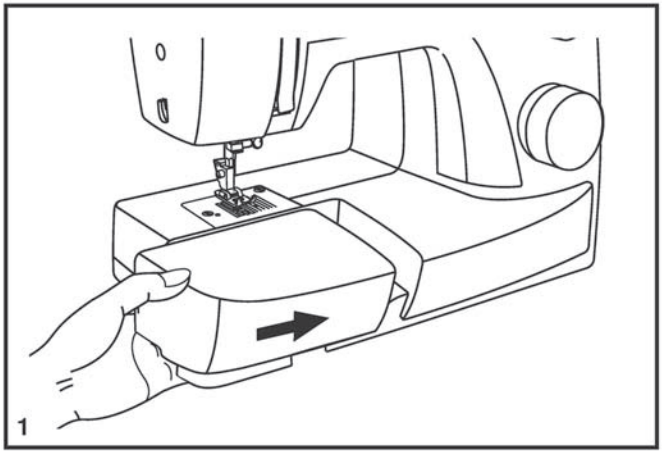

Makinanızın standart aksesuarları, çıkarılabilir aksesuar saklama kutusunun içinde yer almaktadır.

Açmak için, şekilde gösterildiği gibi kapağı aşağıya doğru çekin. (2)

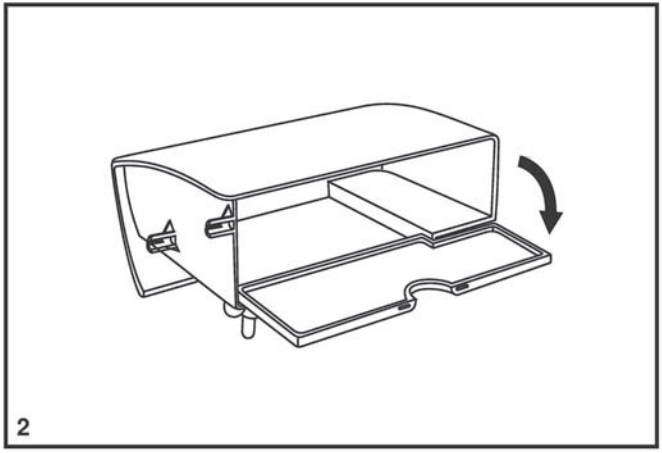

TR Baskı Ayağı Milinin Takılması

Baskı ayağı kaldırma kolu ile baskı ayağını (a) yukarıkaldırın.
Baskı ayağı milini (b) şekilde gösterildiği gibi takın. (1)

Baskı ayağının takılması
Baskı ayağının (e) pimini (d) baskı ayağı kaldırma kolu yuvasına (c) yerleştirin.

Baskı ayağının çıkarılması (3)
Baskı ayağı pimini (d) ayırmak için ileriye doğru itin.

Kenar/ kapitone dikiş kılavuzunun takılması (4)
Kenar/ kapitone dikiş kılavuzunu (f), şekilde gösterildiği gibi yuvaya takın.
Kenar baskılarına, pliselere, kapitone dikişe vs. göre gerektiği gibi ayarlayın.

Dikkat:
Yukarıdaki işlemlerden herhangi birini yaparken açma/kapama düğmesini ("O") kapatın!

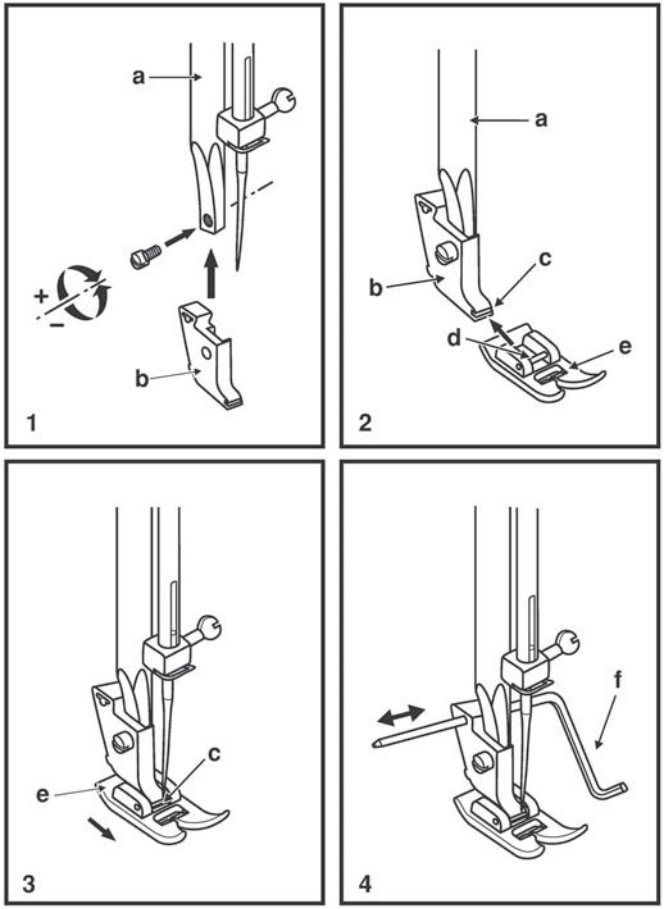

TR Kumaş/İplik/İğne Tablosu

İĞNE, KUMAŞ, İPLİK SEÇME KILAVUZU

İĞNE BÜYÜKLÜÜ	KUMAŞLAR	İPLİK
9-11 (70-80)	Hafif kumaşlar- ince pamuk, ince yün, ipek, müslin, interlok, pamuk örgüleri, triko, jarse, krep, dokuma polyester, gömlek ve bluz kumaşları	Pamuk, naylon, polyester veya pamuk kaplama poly-ester esaslı hafif görev ipliği.
11-14 (80-90)	Orta ağırlıktaki kumaşlar- pamuk, saten, eşarp, yelken bezi, çift örgüler, hafif yünlüler.	Piyasada bulunabilen çoğu iplikler normal boyutlu olup bu kumaşlara ve iğne ebatlarına uygundur. En iyi sonuçlar için, sentetik kumaşlar için polyester iplik ve doğal örgülü kumaşlar için pamuk iplik kul-lanın. Daima üstte ve altta aynı ipliği kullanın.
14 (90)	Orta ağırlıktaki kumaşlar- pamuk branda bezi, yün, kalın örgüler, ilmek havlı kumaş, kot kumaşı.	
16 (100)	Kalın kumaşlar – kanvas, yünlüler, çadır ve kapitone kumaşlar, kot, döşemelik kumaş (hafif-orta ağırlıkta)	
18 (110)	Kalın yünlüler, manto kumaşı, bazı deri çeşitleri ve vinil.	Ağır görev ipliği.

ÖNEMLİ : İğne büyüklüğünün, ipliğin boyutuna ve kumaşın ağırlığına uygun olmasını sağlayın.

İĞNE, KUMAŞ SEÇME KILAVUZU

İĞNELER	AÇIKLAMA	KUMAŞ CİNSİ
SINGER® 2020	Standart sivri iğneler iğne büyüklükleri, ince ile kalın arasında değişir. 9 (70) ile 18 (110) arası	Doğal örme kumaşlar- yün, pamuk, ipek vs. Çift örgüler için tavsiye edilmez.
SINGER® 2045	Yarım yuvarlak uçlu iğne, geçmeli. 9 (70) ile 18 (110) arası	Doğal ve sentetik kumaşlar, polyester karışımları. Örgüler- polyester, interlok, triko, tek ve çift örgüler. Aynı zamanda süveter örgüleri, Likra®, mayo kumaşı, elastik kumaşlar.
SINGER® 2032	Deri iğneleri. 12 (80) ile 18 (110) arası	Deri, vinil, döfleme kumaşı. (standart büyüklükteki iğneden daha küçük delikler bırakır).

Not:

1. En iyi dikiş sonuçları için daima orijinal SINGER® marka iğneler kullanın.
2. İğneleri, sık sık (yaklaşık olarak her giysiden sonra) ve/veya iplik kopması sırasında ya da dikiş atlaması durumunda değiştirin.

TR Yama Plakası

Bazı tip işler için (örn; yama veya serbest nakış) yama plakası kullanmanız gerekebilir.

Yama plakasını şekilde gösterildiği gibi takın.

Normal dikiş için, yama plakasını çıkarın.

Serbest hareketli dikiş için, isteğe bağlı olarak SINGER® bayilerinden temin edebileceğiniz bir yama/nakış ayağını kullanmanızı öneririz. (Yama/nakış ayağının parça numarası için sayfa 6'ya bakın)

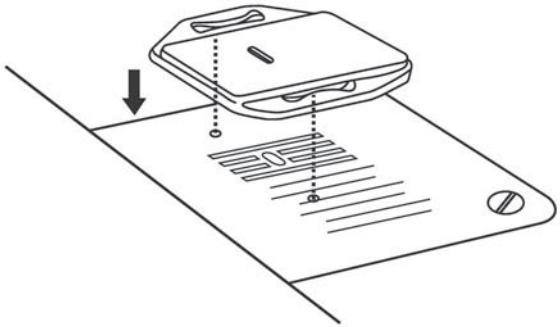

TR İğnenin Takılması ve Değiştirilmesi

İğneyi düzenli olarak, özellikle aşınma belirtileri gösterdiğinde veya sorunlara sebep olduğunda, değiştirin. En iyi dikiş sonuçları elde etmek için daima SINGER® Markalı iğneleri kullanın.

İğneyi aşağıda gösterildiği gibi yerleştirin:

A. İğne sıkma bağcığı vidasını gevşetin ve yeni iğneyi taktıktan sonra tekrar sıkın. (1)
B. İğnenin düz tarafı arkaya bakmalıdır.
C/D. İğneyi sonuna kadar iterek takın.

Dikkat:
İğneyi takmadan veya çıkarmadan önce makineyi açma/kapama düğmesini ("O")'a getirerek kapatın.

İğneler çok iyi durumda olmalıdır. (2)

Aşağıdaki durumlarda sorunlar meydana gelebilir:
A. Bükülmüş iğneler.
B. Hasarlı uçlar.
C. Körelmiş iğneler.

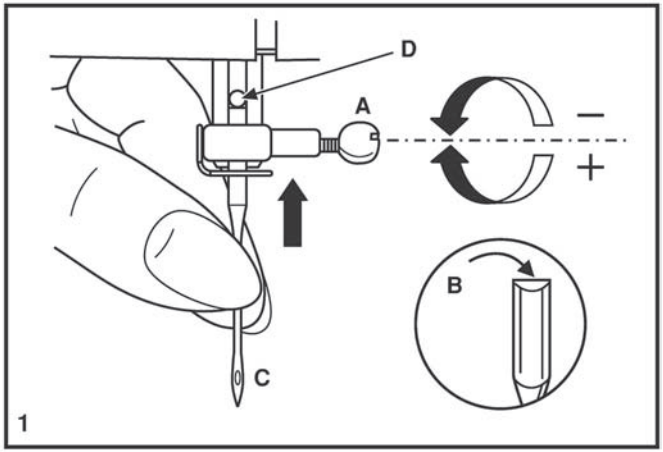

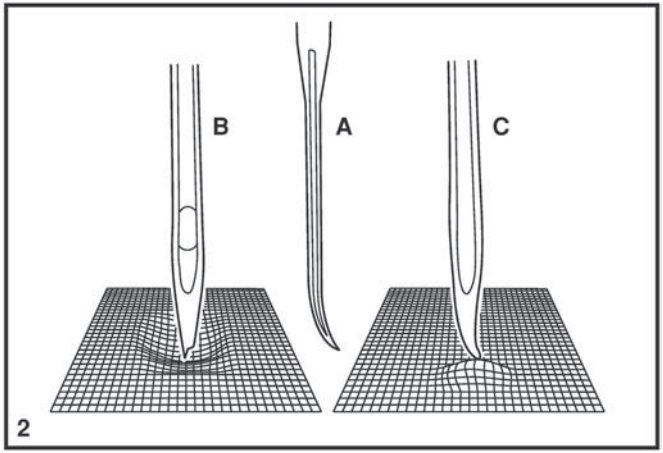

TR Ampulün Değiştirilmesi

Makinanızın elektrik fişini prizden çekerek makinanızı elektrik beslemesinden ayırın!
Ampulü 10 watt (110-120V'lu bölgeler için) veya 15 watt (220-240V'lu bölgeler için) aynı değerli bir ampul ile değiştirin.

- Vidayı (A) şekilde gösterildiği gibi gevşetin. (1)
- Alın kapağını (B) çıkartın.
- Ampulü çıkartın ve yeni bir ampul (C) takın. (2)
- Alın kapağını tekrar takın ve vidayı sıkın.

Herhangi bir sorun meydana gelirse, yetkili SINGER® servisinize başvurun.

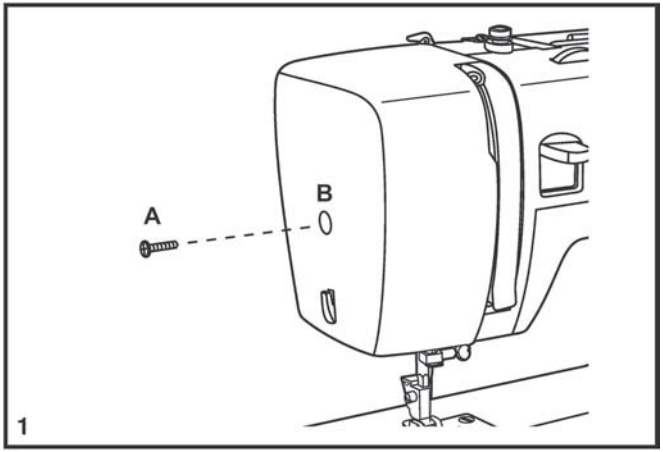

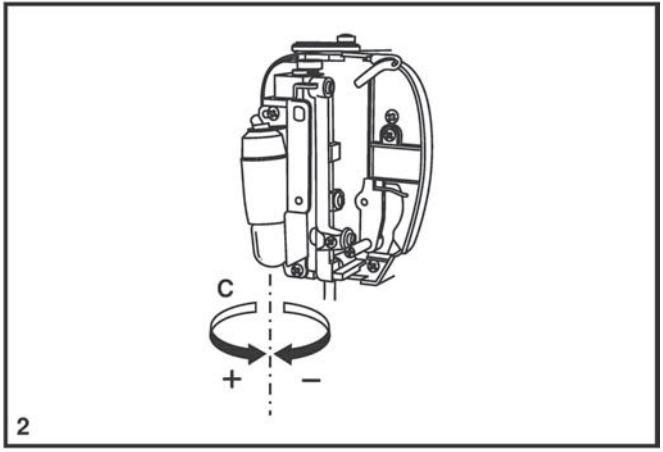

TR Arıza Giderme

Sorun	Sebebi	Yapılacak işlem
Üst iplik kopuyor	1. Makinanın ipliği düzgün takılmamış. 2. İplik çok gergin. 3. İplik, iğne için çok kalın. 4. İğne düzgün takılmamış. 5. İplik, makara tutucusu pimi etrafına dolanmış. 6. İğne hasarlı.	1. Makinanın ipliğini yeniden takın. 2. İplik tansiyonunu azaltın. (daha düşük değere) 3. Daha büyük bir iğne seçin. 4. İğneyi çıkarıp yeniden takın. (düz taraf arkaya bakmalıdır) 5. Masurayı çıkarın ve masuraya iplik sarın. 6. İğneyi değiştirin.
Alt iplik kopuyor	1. Mekik düzgün takılmamış. 2. Mekiğin ipliği yanlış takılmış. 3. Alt iplik çok gergin.	1. Mekiği çıkarıp yeniden takın ve ipliği çekin. İplik kolay çekilmelidir. 2. Masurayı ve mekiği kontrol edin. 3. Belirtildiği gibi alt ipliği gevşetin.
Dikişler atlanıyor	1. İğne düzgün takılmamış. 2. İğne hasarlı. 3. Yanlış büyüklükte iğne kullanılmış. 4. Ayak düzgün takılmamış.	1. İğneyi çıkarıp yeniden takın. (düz taraf arkaya bakmalıdır) 2. Yeni bir iğne takın. 3. Kumaşa ve ipliğe uygun bir iğne seçin. 4. Kontrol edin ve düzgün takın.
İğne kırılıyor	1. İğne hasarlı. 2. İğne düzgün takılmamış. 3. İğnenin büyüklüğü, kumaş için uygun değil. 4. Yanlış ayak takılmış.	1. Yeni bir iğne takın. 2. İğneyi doğru takın. (düz taraf arkaya bakmalıdır) 3. Kumaşa ve ipliğe uygun bir iğne seçin. 4. Doğru ayağı seçin.
Gevşek dikişler	1. Makinenin ipliği düzgün takılmamış. 2. Mekik ipliği düzgün takılmamış. 3. İğne/kumaş/iplik kombinasyonu yanlış. 4. İplik tansiyonu uygun değil.	1. İpliğin takılışını kontrol edin. 2. Şekilde gösterildiği gibi mekiğe iplik takın. 3. İğnenin büyüklüğü kumaşa ve ipliğe uygun olmalıdır. 4. İplik tansiyonunu düzeltin.
Dikişler toplan›yor veya büzülüyor	1. İğne, kumaş için çok kalın. 2. Dikiş uzunluğu yanlış ayarlanmış. 3. İplik çok fazla gergin.	1. Daha ince bir iğne seçin. 2. Dikiş uzunluğunu yeniden ayarlayın. 3. İpliği gevşetin.
Dikişler dengesiz, besleme dengesiz	1. Düşük kaliteli iplik. 2. Mekiğin ipliği yanlış takılmış. 3. Kumaş çekilmiş.	1. Daha kaliteli bir iplik seçin. 2. Mekiği çıkarın, iplik sarın ve düzgün bir şekilde takın. 3. Dikiş dikerken kumaşı çekmeyin, makina tarafından çekilmesine izin verin.
Makine çok gürültülü	1. Makinenin yağlanması gerekiyor. 2. Çağanoz veya iğne mili üzerinde tüy veya yağ birikmiş. 3. Düşük kaliteli yağ kullanılmış. 4. İğne hasarlı	1. Belirtildiği gibi yaşlayın. 2. Çağanozu ve besleme dişlisini belirtildiği şekilde temizleyin. 3. Sadece kaliteli bir dikiş makinesi yağı kullanın. 4. İğneyi değiştirin.
Makine sıkıştırıyor	İplik çağanoza sıkışmış.	Üst ipliği ve mekiği çıkarın ve volanı elle ileri geri çevirerek ipliği çıkarın. Belirtildiği şekilde yağlayın.

3223-3229 Dikiş Makinası Teknik Özellekleri	
Nominal Gerilim	220-230V
Nominal Tüketim	85W
Nominal Frekans	50/60 Hz
Işık	15w Max.
Dikiş Hızı (Maksimum)	700/750 Devir/Dakika
Ayak Pedalı Model	4C-326G
Güvenlik Sınıfı	II
Ağırlık	6 kg
Makine Boyutları (cm) Uzunluk Genişlik Yükseklik	 45 22 34

Not: Her iki modelin teknik özellikleri aynıdır.

Kullanım ömrünün sonunda bu ürün, elektrikli/elektronik cihazlarla ilgili Ulusal düzenlemelere uygun olarak güvenli bir şekilde geri dönüştürülmelidir. Bu konuda herhangi bir şüpheniz varsa, talimatlar için bayinize başvurun.

Malın ayıplı olduğunun anlaşılması durumunda tüketici, 6502 sayılı Tüketicinin korunması Hakkında Kanunun 11 maddesinde yer alan;
a-) Sözleşmeden dönme, b-) Satış bedelinden indirim isteme, c-) Ücretsiz onarılmasını isteme, ç-) Satılanın ayıpsız bir misli ile değiştirilmesini isteme, haklarından birini kullanabilir.

Tüketici şikayet ve itirazlarını; yerleşim yerinin bulunduğu veya tüketici işleminin yapıldığı yerdeki Tüketici Hakem Heyetine veya Tüketici Mahkemesine başvurabilir.

TAŞIMA VE NAKLİYE SIRASINDA DİKKAT EDİLECEK HUSUSLAR:
Taşıma ve nakliye işlemini orjinal ambalajı ile yapınız. İndirme, bindirme ve taşıma sırasında ürüne maksimum dikkat gösterilmelidir. Taşıma ve nakliye sırasında ambalajın tamamen kapalı olduğundan emin olun. Ambalaja ve pakete zarar verebilecek nem, su, darbe vs. etkenlere karşı koruyunuz. Ürünün kullanım sırasında kırılmamasına, deforme olmamasına, zarar görmemesine, taşıma sırasında hasar ve arıza oluşmamasına, vurma, çarpma, düşürme vb. dış etkenler ile zarar görmemesine dikkat ediniz.

SERVİS İSTASYONLARI İLE YEDEK PARÇA MALZEMELERİNİN TEMİN EDİLEBİLECEĞİ YERLER

*Güncel servis listelerine www.singer.com.tr adresinden veya 444 99 09 numaralı danışma hattımızdan ulaşabilirsiniz.

NO	İL/İLÇE	UNVAN	ADRES	ALAN KODU	TELEFON
1	Adana / Ceyhan	Bilir Makina-Ümit Yaşar Bilir	B.Kırım Mah.Yaltır Cad.No:66/A	0322	6139816
2	Adana / Seyhan	Çelik Ticaret-Tunç Çelik	Baraj Cad. 2.Durak Sümer Mah. 69200 Sokak M.Ulutaş Apt. Altı 1/D	0322	4536802
3	Adana / Seyhan	Atılganlar Konf.D.T.M.Paz.San.Tic.Ltd.Şti.	Kocavezir Mah.31.Sok.No:45/A	0322	3595838
4	Adana / Seyhan	Öztaşlar Konf.Mak.Teks.San.Tic.Ltd.Şti	Kocavezir Mah.Obalar Cad.No:46/B 1060	0322	3599300 - 3516425
5	Adıyaman / Merkez	Emre Makina-Mehmet Yılmaz	Hocaömer Mah.Yahya Kemal Cad.No:11	0416	2164411
6	Afyonkarahisar / Merkez	Veli Karatepe	Fakıpaşa Mah.Belediye Çarşısı 2.Kat No:C/44	0272	2133614
7	Ağrı / Merkez	Çilingir Murat - Murat Yüz	Yavuz Mah.Nevzat Güngör Cad.No:27/A	0472	2164288
8	Aksaray / Merkez	Sinan Eroğlu	1 Nolu Hükümet Cad.No:37	0382	2134993
9	Amasya / Merkez	Hakan Yorulmaz	Kocacık Çarşısı Bütüner Pasajı No:23/E	0358	2185667
10	Amasya / Merzifon	Hüseyin Sayın	Cami Cedit Mah. Hacırahat Cad. No:24/A	0358	5134757
11	Ankara / Altındağ	Gülbay Makina-Yüksel Gülbay	Anafartalar Cad.No:21/4 Ulus	0312	3113414
12	Ankara / Altındağ	Ercüment Recep Özenç-Özdemir Makina	Anafartalar Cad.No:48/A Ulus	0312	3243006 - 3245519
13	Ankara / Çankaya	Hayri Öztürk	İlkadım Mah.Dikmen Cad.No:139/B Dikmen	0312	4785096
14	Ankara / Çankaya	Rahmi Delice	Esat Cad. No:60/B Küçükesat	0312	4182669
15	Ankara / Çankaya	Astaş End.Teks.Mak.İth.İhr.San.Tic.Ltd.Şti.	Necatibey Cad.Lale Sok.No:9/21 Sıhhiye	0312	2295584 - 2316019
16	Ankara / Keçiören	Şeker Ticaret- Mustafa Şeker	Kızlar Pınarı Cad. No:193/A	0312	3802356
17	Ankara / Kızılcahamam	Emin Elektronik-M.Emin Ceylan	Karşıyaka Mah.Mezarlık Cad.No:2	0312	7361206
18	Ankara / Sincan	Varol Ticaret-Erdal Varol	Atatürk Mah.Melek Sok.No:18/26	0312	2691239
19	Ankara / Yenimahalle	Mehmet Fatih Aslantaş	İlk Yerleşim Mah.1995.Sok.Metro Halk Pazarı 3V 4.Peron No:113/131 Batıkent	0312	3851937
20	Antalya / Alanya	Serdengeçti Elek.-İbrahim Serdengeçti	Kadıpaşa Mah.Bostancı Pınar Cad.Jülide Akça Okulu Karşısı Akay Apt.Altı	0242	5115999
21	Antalya / Manavgat	Zeymer Teknik-Uğur Çotuk	A.Pazarcı Fevzi Paşa Cad.137/B	0242	7427475
22	Antalya / Muratpaşa	Akyüz Makina Tic.Ltd.Şti.	Sanayi Mah.Abdi İpekçi Caddesi No:54/C	0242	3453877

SERVİS İSTASYONLARI İLE YEDEK PARÇA MALZEMELERİNİN TEMİN EDİLEBİLECEĞİ YERLER

*Güncel servis listelerine www.singer.com.tr adresinden veya 444 99 09 numaralı danışma hattımızdan ulaşabilirsiniz.

NO	İL/İLÇE	UNVAN	ADRES	ALAN KODU	TELEFON
23	Antalya / Muratpaşa	Onur Kuşlar	Doğu Garajı Cebesoy Cad.No:9/D	0242	2477685
24	Antalya / Serik	Şevket Em	Merkez Mah. Tuncer Paşa Cad. No:3	0242	7220577
25	Artvin / Merkez	Hanımeli Çeyiz Ve Dikim-Filiz Keskin	Çarşı Mah.Halk Evi Cad.Karaduman İş Hanı No:6/6	0466	2128350
26	Aydın / Efeler	Lider Soğutma-Hasan Esmer	Cuma Mah.216.Sok.No:2/A	0537	951 35 34
27	Aydın / Nazilli	Mehmet Battal	Turan Mah. Atatürk Bul. No:58/C	0256	3150103
28	Aydın / Söke	Adnan Çam	Koyuncuoğlu Cad.Koyuncuoğlu Psj. No:52 Efes Sineması Karşısı	0256	5187755
29	Balıkesir / Merkez	Balkın Makina-Metin Balkın	Dumlupınar Mah.Kefen Avdan Sok.No:15/C	0266	2434931
30	Balıkesir / Bigadiç	İbrahim Polatkan	Cami Mah.Belediye Cad.No:18	0546	614 46 92
31	Balıkesir / Dursunbey	Güneş Ticaret-Arif Güneş	Adnan Menderes Bul.No:17	0266	6621368
32	Bartın / Merkez	Arifoğlu Mob.Tic.San.Ltd.Şti.	Kırtepe Mah.Hamam Sk.No:8	0378	2273150
33	Batman / Merkez	Mehmet Necat Altun	Çarşı Mah.2.Cad.No:125	0488	2125350
34	Bilecik / Merkez	Osman Ada	Seven Çarşısı Baraka Dükkanları No:7	0228	2125889
35	Bingöl / Merkez	Furkan Makina-Selman Cansızoğlu	Gent Cad.Belediye İş Hanı Giriş Kat No:25	0426	2150112
36	Bolu / Merkez	Hüseyin Oktay Demir-Demir Makina	Tabaklar Mah.İzzet Baysal Cad.Bolubeyi Çarşısı No:46/24	0374	2175695 - 2151800
37	Burdur / Merkez	Polat Ticaret-Ali Polat	Burç Mah.Namık Kemal Cad.No:14	0248	2336097
38	Bursa / İnegöl	Akın Işık	Sinan Bey Mah.Sinan Bey Cad.No:19/B	0224	7113676
39	Bursa / Mustafakemalpaşa	Dönmez Ticaret (Ahmet Dönmez)	Şeyh Müftü Mh.Cami Sk. Dönmez Psj.No:33	0224	6132208 - 6139972
40	Bursa / Osmangazi	İlhan Oral Teks.Konf.Mak.Tic.Ltd.Şti.	Şehreküstü Mah.Ahmet Tanpınar Cad.No:13/6	0224	2217249
41	Bursa / Osmangazi	Galeri Tümen-Ömer Tırpan	Fevzi Çakmak Cad.Nane Sok.Kısmet İş Hanı No:3	0224	2204805 - 2204018
42	Bursa / Yenişehir	Kader Al Güntekin	Ulucami Mah.Çatalçeşme Sok.No:31	0224	7724262
43	Çanakkale / Merkez	Hanife Yapın	Kemalpaşa Mah.Tekke Sokak No:17/B	0286	2120780
44	Çanakkale / Merkez	Dereli Makina - Türker Dereli	İsmetpaşa Mah. Miralay Şefik Bey Cad. Şevket Bey Sok. No:19/1	0286	2134336

SERVİS İSTASYONLARI İLE YEDEK PARÇA MALZEMELERİNİN TEMİN EDİLEBİLECEĞİ YERLER

*Güncel servis listelerine www.singer.com.tr adresinden veya 444 99 09 numaralı danışma hattımızdan ulaşabilirsiniz.

NO	İL/İLÇE	UNVAN	ADRES	ALAN KODU	TELEFON
45	Çanakkale / Ayvacık	Engin Özerden-Özerden Mobilya	Ümmühan Mah.No:10	0286	7121068
46	Çankırı / Merkez	Rıza Öktem	Mimar Sinan Mah.Necati Asım Uslu Cad.No:33/B	0376	2127723
47	Çorum / Merkez	Demir Makina-Nuray Demir	Gülalibey Mah.Eğridere Sok.27/19	0364	2242800
48	Çorum / İskilip	Tatar Tic.- Tahir Necati/ Kevser Tatar	Çorum Cad. No:28	0364	5116464
49	Denizli / Merkez	Damla Day.Tük.Mal.Paz.San.Ve Tic.Ltd.Şti	Kayalık Cad.Uluçarşı No:21	0258	2613803
50	Denizli / Merkez	Sağlam İş-Ramazan Karakaş	Saraylar Mah.512.Sok.No:14/2	0258	2622049
51	Denizli / Tavas	Hamza Tenikeci-Klas Makina	Yeni Mah.Çarşı Cad.No:18	0 532	314 05 65
52	Diyarbakır / Bağlar	Fahri Araz	Emek Cad.Polis Okulu Üstköşesi No:120	0412	2369562
53	Diyarbakır / Bağlar	Şenses Ticaret-Zeki Şenses	Nükhet Coşkun Cad.No:136	0412	2292398
54	Düzce / Merkez	Zeliha Özkurt	Şerefiye Mah.Şehit Ruhsar Cad.No:10/B	0380	5149734
55	Edirne / Merkez	Can Makina (Zeki Kaynarca)	Mithatpaşa Mah.Arifpaşa Cad.No:9/A	0284	2251328
56	Edirne / Uzunköprü	Can Makina (Can Kaynarca)	Muradiye Mah. Yusuf Sok.Akyuva Pasajı No:3	0284	5137071
57	Elazığ / Merkez	Evge Ticaret-Mehmet Güler	İzzetpaşa Mah.Şehit Yüzbaşı Tahir Caddesi No:12	0424	2181204
58	Erzincan / Merkez	Levent Tic (Levent Kaya)	Ordu Cd.Uzun Çarşı Zemin Kat No:20	0446	2238487
59	Erzincan / Merkez	Mustafa Süme-Aknakış Makina	Hükümet Cad.Gemi İş Merkezi No:70	0446	2142957
60	Erzurum / Yakutiye	Teyfik Burak Bıçakçıoğlu	Taşmağazalar Arkası Cedit Cad.No:34	0442	2130050
61	Eskişehir / Odunpazarı	Kartaler Ticaret-Azime Kartaler	Hamamyolu Cad.Kireçciler Sok.No:8/A	0222	2314835
62	Gaziantep / Nizip	Çapan Teknik-Murtaza Çapan	Cumhuriyet Mah.Mermer Sok.No:33/A	0342	5183796
63	Gaziantep / Şahinbey	Metinel Ticaret Metin Demirel	Hürriyet Caddesi No:29/5	0342	2310865
64	Gaziantep / Şehitkamil	Kalkan Makina İbrahim Kalkan	Yeşilova Mh. Girne Cd. No:49/A	0342	3244392
65	Giresun / Merkez	Ferhat Ayar	Hacı Siyam Mah.Çeşmeli Sok.No:23/A	0454	2124163
66	Hakkari / Merkez	Feyzullah Tekçe	Kayacan Cad. Tekçe Apt. No:2	0438	2115859

SERVİS İSTASYONLARI İLE YEDEK PARÇA MALZEMELERİNİN TEMİN EDİLEBİLECEĞİ YERLER

*Güncel servis listelerine www.singer.com.tr adresinden veya 444 99 09 numaralı danışma hattımızdan ulaşabilirsiniz.

NO	İL/İLÇE	UNVAN	ADRES	ALAN KODU	TELEFON
67	Hatay / Merkez	Orhan Ezgı	Ulucamii Mah. Bekir Sıtkı Kunt Cad.No:56	0326	2161591
68	Hatay / İskenderun	Hocam Halı Mobilya-Jale Sarı	Raif Paşa Caddesi 105 Sokak No:41	0326	6145059
69	Hatay / İskenderun	Şerafettin Yetkin	Çay Raifpaşa No:88/A	0326	6143296
70	Hatay / Kırıkhan	Necati Ezgi-Seren Makina	Barbaros Mah.Boztepe Cad.No:21/B	0326	3443249
71	İstanbul / Bahçelievler	Hisar Ev Aletleri Tic.San.Ltd.Şti.	Çamlık Cad.Bankacılar Sok.No:15 Dükkan 3	0212	6427366 - 5753845 - 5547186
72	İstanbul / Bahçelievler	Öykü Ticaret-Deniz Lüle	Fetih Cad.4.Sok.No:10 Şirinevler	0212	5524492
73	İstanbul / Bakırköy	Hakan Batur	İstanbul Cad.Güven Pasajı No:41/34	0212	5713996 - 5435272
74	İstanbul / Esenler	Fazlı Beysülen	Menderes Mh. 31.Sk. No:3 Sondurak	0212	5689035 - 5680453
75	İstanbul / Esenyurt	Güven Ticaret-Şefika Şanlıer	Esenkent Mah.,Süleyman Demirel Cad. No:13 Sun Flower A.V.M. Giriş Kat / 15	0212	6722729
76	İstanbul / Fatih	İrfanoğulları Mak.San.Ve Tic.Ltd.Şti.	Hacıkadın Mah.İmç Blokları Blok:4 4220 Unkapanı	0212	5262858 - 5262859
77	İstanbul / Gaziosmanpaşa	Mitos Makina-Necati Kıyauman	Hürriyet Mah. Beşyüzevler Cad.No:24/A	0212	5375035
78	İstanbul / Gaziosmanpaşa	Süleyman Sancaklı	Sultançiftliği Mah.20.Sok.No:8/A Sultançiftliği	0212	4767615
79	İstanbul / Kadıköy	Öz Makina-Binnaz Yalçınkaya	Kaptan Arif Sok.No:61 D:1/A Kazasker	0216	3635065
80	İstanbul / Kağıthane	Yaylı Makina-İmdat Yaylı	Sanayi Mah.Sultan Selim Cad.Gökyüzü Sok. No:8 4.Levent	0212	2681836 - 3247153
81	İstanbul / Küçükçekmece	İrfanoğulları Mak.San.Ve Tic.Ltd.Şti.	Kartaltepe Mah Gönül Sk No:9 Dükkan :1 Sefaköy	0212	5414675 -5802439-5921348
82	İstanbul / Maltepe	Akçay Makina-Nizamettin Akçay	Bağdat Cad.Ekin Pasajı No:396/8	0216	3994467 - 4418855
83	İstanbul / Pendik	Hak-Işık Day.Tük.Mal.San.Tic.Ltd.Şti.	Yeni Mah.Şehit Fethi Cad.No:15/B	0216	4910272
84	İstanbul / Şişli	Güven Ticaret-Şefika Şanlıer	Cumhuriyet Mah.Halaskargazi Cad.Asmakat No:65 Pangaltı	0212	2593720
85	İstanbul / Ümraniye	Hak-Işık Day.Tük.Mal.San.Tic.Ltd.Şti.	Sütçü Cad.No:37/B	0216	3286961
86	İstanbul / Ümraniye	Özdemir Makina-Tuncay Özdemir	Necip Fazıl Mah.Alemdağ Cad.Sultan Veled Sok. No:3/B	0216	4990077
87	İstanbul / Ümraniye	Sandom Makina-Dursun Uzun	İstiklal Mah.Zafer Sok.No:9	0216	3160904
88	İstanbul / Üsküdar	Aysun Toprak	Validei Atik Mah.Nuhkuyusu Cd.No:89/A	0216	5533266

SERVİS İSTASYONLARI İLE YEDEK PARÇA MALZEMELERİNİN TEMİN EDİLEBİLECEĞİ YERLER

*Güncel servis listelerine www.singer.com.tr adresinden veya 444 99 09 numaralı danışma hattımızdan ulaşabilirsiniz.

NO	İL/İLÇE	UNVAN	ADRES	ALAN KODU	TELEFON
89	İzmir / Bergama	Öney Ticaret-Necati Öney	Barbaros Mah.Kasapoğlu Cad.No:50	0232	6331540
90	İzmir / Bornova	Mustafa Kasap	Mustafa Kemal Cad.No:147 D:1/B	0232	3882191
91	İzmir / Gaziemir	Yancı Makina-Ayşe Yancı	Atıfbey Mah. 6 Sk.No.22/5B	0232	2521343
92	İzmir / Karşıyaka	Yılmaz Makina-Yılmaz Kasap	Anadolu Cad.No:549/A	0232	3309740
93	İzmir / Konak	Çiğdem Kahraman-Samka Makina	Hurşidiye Mah.Anafartalar Cad. 509 B	0232	2564647
94	İzmir / Menemen	Özer Kurtoğlu-İleri Bilgisayar	Esatpaşa Atatürk Cad.No:58/A	0232	8316051
95	İzmir / Ödemiş	Mehmet Yapa	Akıncılar Mah.Hürriyet Cad.Güngelen Pasajı No:14-Z	0232	5442131
96	Kahramanmaraş / Merkez	Çalkaya D.T.M Gıda San. Ve Tic.A.Ş.	İsmet Paşa Mah. Trabzon Cad. İl Özel İdare İş Mer. Zemin Kat No:4-5	0344	2217099 - 2212453
97	Kahramanmaraş / Elbistan	Bilal Boyraz	G.M.K. Cad.No:32	0344	4151619
98	Karabük / Merkez	Özcan Elektronik-Nihat Özcan	Hürriyet Mah.İnönü Cad.Altınkepçe Çarşısı No:9/6	0370	4130375
99	Kastamonu / Tosya	Abayın Day.Tük.Mal.İnş.Malz.Paz.San.Tic.Ltd.Şti.	Kargı Mah.Mutaflar Çarşısı No:15	0366	3131040
100	Kayseri / Melikgazi	Önder Mak.Anah.Keziban Deveci	Bankalar Cad. No: 20	0352	2221599 - 2318806
102	Kayseri / Melikgazi	Feniş Day.Tük.Mal.San.Tic.Ltd.Şti.	Millet Cad.No:28	0352	2314571 - 2311953
102	Kırıkkale / Merkez	Şemsettin Koyuncu	Yenidoğan Mah.Barhayrettin Cad.No:43/E	0318	2187108
103	Kırklareli / Merkez	Şenol Makina Ticaret-Erkan Şenol	Karacaibrahim Mah.662.Sok.Alp Apt.No:5 Dükkan 3-6	0288	2149402
104	Kırklareli / Lüleburgaz	Akkan Ticaret-Bekir Kan	Kocasinan Mah.Acıçeşme Sok.No:44	0288	4121051
105	Kırşehir / Merkez	Murat Sacak	Yenı 2. Çarşı Devamı Hangül İş Hanı No:36	0386	2141664 - 2141614
106	Kocaeli / Derince	Demirkan Ticaret-Hatice Demirkan	Çenedağ Mah.Denizciler Cad.No:72/E	0262	2231899
107	Kocaeli / Gebze	Hilal Makina - Mustafa Şengül	Hacı Halil Mah.Şehit Numan Dede Cad.1203 Sok No:5/D	0262	6433891
108	Kocaeli / Gölcük	Demir Teknik- Nurettin Demir	Merkez Mah.67 Sokak Çınar Pasajı No:6/H	0262	4144506
109	Kocaeli / İzmit	Demir Teknik- Nurettin Demir	Karabaş Mah.İstiklal Cad.No:127/A	0262	3234111
110	Konya / Ilgın	Gezginler Day.Tük.Mal.Tic.Ltd.Şti.	Camiatik Mah. Eski Otogar Civarı No:6	0332	8813434

SERVİS İSTASYONLARI İLE YEDEK PARÇA MALZEMELERİNİN TEMİN EDİLEBİLECEĞİ YERLER

*Güncel servis listelerine www.singer.com.tr adresinden veya 444 99 09 numaralı danışma hattımızdan ulaşabilirsiniz.

NO	İL/İLÇE	UNVAN	ADRES	ALAN KODU	TELEFON
111	Konya / Karatay	Mehmet Yanıyor	Kasapsinan Mah.İstanbul Cad.No:137/D	0332	3506048 - 3534378
112	Konya / Karatay	Pişkinler Mot.Ve Ev Cih.Tic.A.Ş.	İbni Şahin Mah.Şerafettin Cad.No:6/A	0332	3526363 - 3535455
113	Konya / Meram	Makina Dünyası-İsmail Avdul	Şükran Mah.Eşrefoğlu Sok.No:10	0332	3527374
114	Konya / Meram	Yücetaş Makina-Asaf Yücetaş	Şükran Mah.Hotuz Sok.No:8/A	0332	3511004
115	Konya / Seydişehir	Meydan Ticaret-Necmettin Tüfekçi	Uludağ Caddesı No:26	0332	5821281
116	Kütahya / Merkez	M.Baha Kahvecioğlu	Eski Hükümet Cad.No:23/E	0274	2163172
117	Kütahya / Merkez	Mimoza Nakış-Miraç Uyanıker	Balıklı Mah.Cumhuriyet Cad.Akdemirler İş Hanı No:111-84	0274	2123898 - 2261835 - 2246421
118	Kütahya / Tavşanlı	İsmail Akarçay	Durak Mah.Ekizler Sok.No:8	0274	6142687
119	Malatya / Merkez	Necati Dinç Day.Tük.Mal.San.Tic.Ltd.Şti.	Fuzuli Cad Hamikoğlu Sok No 6/C	0422	3211357
120	Malatya / Merkez	Erbem Mekanik-Erol Erdem	Cevheriyezade Mah.Mücelli Cad.Kozkökü Sok.No:12/B	0422	3263298
121	Manisa / Akhisar	Semıh Özgen	Merkez Çarşı 124 Sok.No:18	0236	4147258
122	Manisa / Alaşehir	Mustafa Yaslı	5 Eylül Mah. Kuyucak Cad. No:23	0536	486 16 46
123	Manisa / Demirci	Mehmet Şengel-Manolya Dikimevi	Hacı Hasan Mah.Hükümet Cad.No:16	0236	4624622
124	Manisa / Şehzadeler	Feti Kahraman - Atik Makina San. Tic.	Yarhasanlar Mah. 2300 Sok. No:23/A	0236	2344333
125	Manisa / Soma	Net-San Elek.Mak.San.Tic.Ltd.Şti.	Kurtuluş Mah.Yeşil Tuna Sok.No:20	0236	6135745
126	Mardin / Kızıltepe	Gökhan Makına- Gökhan Key	Yeni Mah.Özmuhaciroğlu Pasajı No:40	0482	3126808
127	Mardin / Midyat	İsmen Arı-İdeal Makina	Yunus Emre Mah.İskenderun Cad.No:87/B	0482	4623507
128	Mardin / Nusaybin	Danışman Tic. Mot.Araç.Teks.İth.İhr.Ltd.Şti.	Yeşilkent Mah.Lozan Cad.No:98	0482	4157815
129	Mersin / Akdeniz	Mıl Ticaret-Aziz Mil	Kuvai Milliye Cad.Çankaya Mah. Sevindik İş Hanı No:51/34	0324	2375089
130	Mersin / Akdeniz	Eren Makina - Yılmaz Gür	Çankaya Mah.4723.Sok. No:12/A	0324	3289191
131	Mersin / Anamur	Abdullah Nail Şeref	Saray Mah.212 Sok.No:11/A	0324	8141110
132	Mersin / Tarsus	Abdulrezzak Dundar	Küçük Minare Cami Bitişiği Halit Aslan Pasajı Bodrum Kat No:4	0324	6246534

SERVİS İSTASYONLARI İLE YEDEK PARÇA MALZEMELERİNİN TEMİN EDİLEBİLECEĞİ YERLER

*Güncel servis listelerine www.singer.com.tr adresinden veya 444 99 09 numaralı danışma hattımızdan ulaşabilirsiniz.

NO	İL/İLÇE	UNVAN	ADRES	ALAN KODU	TELEFON
133	Mersin / Tarsus	Fatma Kaya	Yeni Ömerli Mah.Hilmi Seçkin Cad.No:17/B	0324	6241050
134	Muğla / Bodrum	Kezban Çetinkaya	Turgutreis Mah. Mah.Karcı Cad.No:6/C Turgutreis	0542	3368785
135	Muğla / Fethiye	Mehmet Taşçı - Garanti Makina	Taşyaka Mah.136.Sok.No:15	0252	6143452
136	Muğla / Milas	Çorbacıoğlu Day.Ev Alet.Mot.Ar.İnş.Tur.San.Tic.Ltd	Hacı İlyas Mah.Kadıoğlu Cad.No:15	0252	5122942
137	Muğla / Ortaca	Mehmet Collu	Merkez Mah.Akasyalar Cad.169 Sok.No:14	0252	2825875
138	Muğla / Yatağan	Özgür Gencin	Yeni Mah.İnönü Bulvarı 48/C	0252	5722337
139	Muş / Merkez	Kenan Türk	Bahçelievler Bahar 2 Kooperatifi Altı	0436	2126840
140	Niğde / Merkez	Atılım Tic.-Gündüz Tokmak	Paşakapı Cad.Soyer Sokak No:6/E	0388	2338085
141	Ordu / Merkez	Ahmet Şahin	Düz.Mah.Alanarası Sk.No:1	0452	2141369
142	Ordu / Fatsa	Karamustafa Ticaret-Zekiye Hamzaçebi	Mustafa Kemal Paşa Mh.Reşadiye Cd.No:8	0452	4231636
143	Osmaniye / Merkez	Halil Bozduğan	İstiklal Mah.5009 Sok.No:15	0328	8129122
144	Rize / Merkez	Serdar Ensonra	Tophane Mah.Kaçkar Cad.No:5	0464	2143296
145	Sakarya / Merkez	Erdoğan Şimşek-Ada Makina	Cumhuriyet Mah.Bahçıvan Sok.No:3/C	0264	2823346
146	Sakarya / Adapazarı	Yalçın Turhan-Yalçın Makina Ticaret	Semerciler Mah.Bozkurt Sok.No:9/A	0264	2783751
147	Sakarya / Karasu	Hakan Elektronik-Birol Hakan	İncilli Mah.Semt Hastane Cad. 6 D	0264	7183733
148	Sakarya / Akyazı	Saray Mobilya (Avni Dursun)	Ptt Sokak No:11	0264	4183683
149	Samsun / Bafra	Doğanay Makina-Fatmagül Şavkın	Çilhane Mah.Şehit Ayhan Kalkan Sok.No:5	0362	5439973
150	Samsun / Çarşamba	Atilla Telci	Orta Mah. Sofuoğlu Cd. No:3/A	0362	8335043
151	Samsun / İlkadım	Alper Altuncuoğlu	Ulugazi Mah.Bora Sok.No:8/B	0362	4311374
152	Samsun / İlkadım	İkizler Konf.Mak.Ve Malz.San.Tic.Ltd.Şti.	Pazar Mah.Müftü Sok.Aydın Ap.No:13/A-1	0362	4320040
153	Samsun / Vezirköprü	Mustafa Keskiner	Orta Cami Civarı Beyazlar Çarşısı No:12	0362	6471158
154	Siirt / Merkez	İrfan Işıktaş	Batı Mah.Cumhuriyet Caddesi No:12	0484	2234103

SERVİS İSTASYONLARI İLE YEDEK PARÇA MALZEMELERİNİN TEMİN EDİLEBİLECEĞİ YERLER

*Güncel servis listelerine www.singer.com.tr adresinden veya 444 99 09 numaralı danışma hattımızdan ulaşabilirsiniz.

NO	İL/İLÇE	UNVAN	ADRES	ALAN KODU	TELEFON
155	Sivas / Merkez	Korkudan Makina-Akif Korkudan	Sirer Cad.Sirer Pasajı No:20/22	0346	2213812
156	Sivas / Merkez	Özkeleş Ticaret-Ahmet Özkeleş	Sirer Cad.Hoca İmam Sok.No:6/A	0346	2238275
157	Sivas / Kangal	Beşir Şahin	Adliye Karşısı Çarşı İçi No:15	0346	4572323
158	Şanlıurfa / Merkez	Akkaya Pazarlama-Ömer Akkaya	12 Eylül Caddesi No:65/A	0414	2151626
159	Şanlıurfa / Siverek	İmam Tınığ	Haliliye Mah.Kale Boğazı Cad.No:81	0414	5524066
160	Şırnak / Cizre	Nefidet Arısoy	Dicle Mah.Mimar Sinan Cad.Eski Hastane Arkası No:14	0486	6166889
161	Tekirdağ / Merkez	Ali Karpat	Ortacami Mah.Kolordu Cad.No:67/A	0282	2611598
162	Tekirdağ / Çorlu	Ayşe Yaşar	Reşadiye Mh.Mandıracı Cad.Şht.Teğmen Recep Eroğlu Sok. No:18/B	0 532	746 24 54
163	Trabzon / Merkez	Makina Ticaret-Ömer Yılmaz	Cumhuriyet Mah.Nemlioğlu Cemal Sok.No:15	0462	3216870
164	Uşak / Merkez	Cemil Cevher	Sarayaltı Mh.1.Yalçın Sokak No:11/A- 64100	0276	2159836
165	Uşak / Merkez	Erol Demir	Durak Mah. Fatih Cad. No:10	0276	2236886
166	Van / Merkez	Burhaneddin Okcan	Cumhuriyet Cd.Alçekiç Pasajı No:11 Kat:2	0432	2142262
167	Van / Erciş	Simge D.T.M.-Zafer Büyükaslan	Atatürk Cad.No:26	0 535	584 35 35
168	Yalova / Merkez	Şenler Gıda İnş.Tah.Ltd.Şti.	Fatih Cd.No:11	0226	8128160
169	Yozgat / Sorgun	Veli Pınarcı	Atatürk Bul.No:25/A	0354	4151384
170	Zonguldak / Merkez	Selma Altındağ	M.Paşa Mah.Şemsi Denizer Sok.Geredelioğlu İş Hanı No:16	0372	2514851

SINGER®

www.singer.com.tr
Danışma Hattı: 444 99 09

ÜRETİCİ / İHRACATÇI FİRMA:
SINGER SOURCING LTD. için
ZENG HSING IND.CO.LTD.
Adres: 78 Yong Cheng Rd Taiping City

Taichung Hsien
Taiwan tarafından üretilmiştir
Tel: 0065 6294 7336
Fax: 0065 6294 7275

Bakanlıkça Tespit ve İlan Edilen Kullanım Ömrü: 10 Yıldır

İTHALATÇI FİRMA
SİNGER DİKİŞ MAKİNALARI
TİCARET ANONİM ŞİRKETİ
AYDINEVLER MAH. SANAYİ CAD.
NO:3 CENTRUM İŞ MERKEZİ 34854
KÜÇÜKYALI, MALTEPE – İSTANBUL
TURKEY
TEL: (0216) 519 98 98
FAX: (0216) 519 96 93

Bu ürünün elektronik parçalarının geri dönüşümü (recycling) hakkında bulunduğunuz ülkenin bu konuda geçerli kanun hükümlerine mutlaka dikkat etmelisiniz.
Bu konuda kararsız iseniz SINGER bayiinizle irtibat kurunuz.