INSTRUCTION MANUAL
KULLANIM KILAVUZU

C430

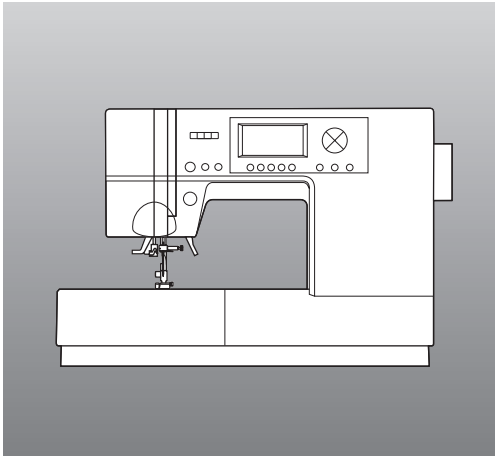

SINGER®

Congratulations on purchasing your new SINGER® sewing machine!

This household sewing machine is designed to comply with IEC/EN 60335-2-28 and UL1594.

IMPORTANT SAFETY INSTRUCTIONS

When using an electrical appliance, basic safety precautions should always be followed, including the following:

Read all instructions before using this household sewing machine.

Keep the instructions at a suitable place close to the machine. Make sure to hand them over if the machine is given to a third party.

⚠ DANGER – To reduce the risk of electric shock:

A sewing machine should never be left unattended when plugged in. The electrical socket, to which the machine is plugged in should be easily accessible. Always unplug this sewing machine from the electric outlet immediately after using and before cleaning, removing covers, lubricating or when making any other user servicing adjustments mentioned in the instruction manual.

⚠ WARNING – To reduce the risk of burns, fire, electric shock, or injury to persons:

- Do not allow to be used as a toy. Close attention is necessary when this sewing machine is used by or near children.
- Use this sewing machine only for its intended use as described in this manual. Use only attachments recommended by the manufacturer as contained in this manual.
- Never operate this sewing machine if it has a damaged cord or plug, if it is not working properly, if it has been dropped or damaged, or dropped into water. Return the sewing machine to the nearest authorized dealer or service center for examination, repair, electrical or mechanical adjustment.
- Never operate the sewing machine with any air openings blocked. Keep ventilation openings of the sewing machine and foot control free from the accumulation of lint, dust, and loose cloth.
- Keep fingers away from all moving parts. Special care is required around the sewing machine needle.
- Always use the proper needle plate. The wrong plate can cause the needle to break.
- Do not use bent needles.
- Do not pull or push fabric while stitching. It may deflect the needle causing it to break.
- Wear safety glasses.
- Switch the sewing machine off (“0”) when making any adjustment in the needle area, such as threading needle, changing needle, threading bobbin, or changing presser foot, etc.
- Never drop or insert any object into any opening.
- Do not use outdoors.
- Do not operate where aerosol (spray) products are being used or where oxygen is being administrated.
- To disconnect, turn all controls to the off (“0”) position, then remove plug from outlet.
- Do not unplug by pulling on cord. To unplug, grasp the plug, not the cord.
- The foot control is used to operate the machine. Avoid placing other objects on the foot control.
- Do not use the machine if it is wet.

- If the LED lamp is damaged or broken, it must be replaced by the manufacturer or its service agent or a similarly qualified person, in order to avoid a hazard.
- If the cord connected with the foot control is damaged, it must be replaced by the manufacturer or its service agent or a similarly qualified person, in order to avoid a hazard.
- This sewing machine is provided with double insulation. Use only identical replacement parts. See instructions for Servicing of Double-Insulated Appliances.

SAVE THESE INSTRUCTIONS

FOR CENELEC COUNTRIES ONLY:

This appliance can be used by children aged from 8 years and above and persons with reduced physical, sensory or mental capabilities or lack of experience and knowledge if they have been given super-vision or instruction concerning use of the appliance in a safe way and understand the hazards involved. Children shall not play with the appliance. Cleaning and user maintenance shall not be made by children without supervision.

The noise level under normal operating conditions is less than 70dB(A).

The machine must only be used with foot control of type 4C-337B manufactured by Wakaho Electric Industrial Co.,LTD. (Taiwan).

FOR NON CENELEC COUNTRIES:

This sewing machine is not intended for use by persons (including children) with reduced physical, sensory or mental capabilities, or lack of experience and knowledge, unless they have been given supervision or instruction concerning use of the sewing machine by a person responsible for their safety. Children should be supervised to ensure that they do not play with the sewing machine.

The noise level under normal operating conditions is less than 70dB(A).

The machine must only be used with foot control of type 4C-337B manufactured by Wakaho Electric Industrial Co.,LTD. (Taiwan).

SERVICING OF DOUBLE INSULATED PRODUCTS

In a double-insulated product, two systems of insulation are provided instead of grounding. No ground means is provided on a double-insulated product, nor should a means for grounding be added to the product. Servicing of a double-insulated product requires extreme care and knowledge of the system and should be done only by qualified service personnel. Replacement parts for a double-insulated product must be identical to those parts in the product. A double-insulated product is marked with the words ‘DOUBLE INSULATION’ or ‘DOUBLE INSULATED’.

Please note that on disposal, this product must be safely recycled in accordance with relevant National legislation relating to electrical/electronic products. Do not dispose of electrical appliances as unsorted municipal waste, use separate collection facilities. Contact your local government for information regarding the collection systems available. When replacing old appliances with new ones, the retailer may be legally obligated to take back your old appliance for disposal free of charge.

If electrical appliances are disposed of in landfills or dumps, hazardous substances can leak into the groundwater and get into the food chain, damaging your health and well-being.

We reserve the right to change the machine equipment and the assortment of accessories without prior notice, or make modifications to the performance or design. Such modifications, however, will always be to the benefit of the user and the product.

CONTENTS

IMPORTANT SAFETY INSTRUCTIONS 2
FOR EUROPEAN AND SIMILAR TERRITORIES: 5
MAIN PARTS 6
ACCESSORIES 7
REMOVABLE EXTENSION TABLE 8
A. REMOVING THE EXTENSION TABLE 8
B. OPENING THE ACCESSORY CASE 8
CHANGING THE PRESSER FOOT 8
A. CHANGING THE PRESSER FOOT 8
B. REMOVING THE PRESSER FOOT HOLDER 8
INSERTING THE NEEDLE 9
FABRIC, THREAD AND NEEDLE TABLE 9
CONNECTING THE MACHINE 10
FOOT CONTROL 10
FUNCTION OF EACH PART 11
A. START/STOP BUTTON 11
B. REVERSE STITCH BUTTON 11
C. NEEDLE UP-DOWN / SLOW BUTTON 11
D. SPEED CONTROL BUTTON 11
E. PRESSER FOOT LIFTER 11
F. THREAD CUTTER BUTTON 12
G. DROP FEED LEVER 12
H. THREAD CUTTER 12
I. TOP COVER 12
J. HAND WHEEL 12
CONTROL PANEL 13
A. LCD DISPLAY 13
B. STITCH PATTERN CHART 13
C. UTILITY STITCH BUTTON 13
D. DECORATIVE & LETTER STITCH BUTTON 13
E. FUNCTION BUTTONS 13
F. EDIT BUTTON 13
G. SCROLL BUTTONS 13
H. CURSOR BUTTONS 13
ADJUSTING CONTRAST OF LCD; TURNING OFF AUDIBLE BEEP 14
BOBBIN SETTING 15
A. REMOVING THE BOBBIN 15
B. SETTING SPOOL OF THREAD ON SPOOL PIN 15
C. WINDING THE BOBBIN 15
D. INSERTING THE BOBBIN 16
THREADING THE MACHINE 17
A. PREPARING TO THREAD MACHINE 17
B. SETTING SPOOL OF THREAD ON SPOOL PIN 17
C. THREADING THE UPPER THREAD 17
D. THREADING THE NEEDLE EYE 18
E. DRAWING UP THE BOBBIN THREAD 18
STARTING TO SEW 19
A. START AND END OF SEAM 19
B. REVERSE STITCHING 20
C. AUTO TACK STITCH 20
D. TURNING CORNERS 21
E. SEWING HEAVY FABRIC 21
F. SEWING OVER OVERLAPPED AREAS 21
G. WIDTH OF SEAM ALLOWANCE 21
THREAD TENSION 22
SELECTING UTILITY STITCH PATTERN 23
A. SELECTING UTILITY STITCH PATTERNS 23
B. SETTING (MIRROR/REVERSE, ELONGATION) 23
C. SETTING STITCH WIDTH AND LENGTH 24
WHERE TO USE EACH STITCH 25
STRAIGHT STITCH SEWING 26
A. STRAIGHT STITCH 26
B. STRAIGHT STITCH WITH AUTO-LOCK STITCH (PATTERN NO. 3, 4) 26
ELASTIC STITCH SEWING 27
HAND LOOK QUILTING STITCH 27
ZIGZAG STITCH SEWING 28
MULTI-STITCH ZIGZAG 28
FREE ARM SEWING 28
OVERCASTING-OVERLOCKING 29
BLIND HEM STITCHING 30
CRAZY PATCH 31
APPLIQUE 31
INSERTING ZIPPERS
CENTERED INSERTION 32
LAPPED INSERTION 33
BUTTONHOLE SEWING 34
BOUND BUTTONHOLE 36
EYELET 37
AUTOMATIC BAR-TACK AND DARNING 38
SEWING ON BUTTONS 39
A. THREAD SHANK 39
CONTINUOUS DECORATIVE PATTERN 40
A. SEWING LIGHTWEIGHT FABRICS 40
TWIN NEEDLE SEWING 41
PROGRAMMABLE DECORATIVE STITCH & LETTER STITCH SEWING 42
A. SELECTING DECORATIVE & LETTER STITCH (SELECTING MODE) 42
B. SHIFTING THE CURSOR 42
C. TO CHECK SELECTED PATTERNS 43
D. INSERTING PATTERN 43
E. TO DELETE PATTERN 43
F. EDITING OF EACH PATTERN 44
G. TO RECALL THE SELECTED PATTERNS 45
H. SEWING THE SELECTED PATTERNS 46
I. TO SEW PATTERN FROM BEGINNING 46
DECORATIVE AND LETTER STITCH CHART 47
ADJUSTING THE BALANCE OF THE STITCHES 47
MAINTENANCE 48
CLEANING 48
MESSAGES ON LCD 49
HELPFUL HINTS 50

CAUTION: To prevent accidents.
Do not pull out the front cover from the machine.

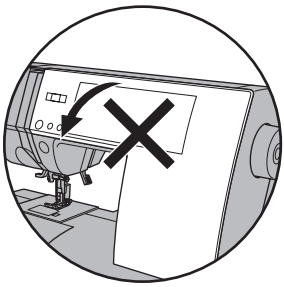

FOR EUROPEAN AND SIMILAR TERRITORIES:

EU only
EU seulement

This product is suppressed for radio and television interference with the International Electrotechnical Commission requirements of the CISPR.

The wires in this mains lead are colored in accordance with the following code.
Blue: neutral (N) **Brown: live (L)**

As the colors of the wires in the mains lead of this appliance may not correspond with the colored markings identifying the terminals in your plug, proceed as follows:

The wire which is colored blue must be connected to the terminal which is marked with the letter N or colored black. The wire which is colored brown must be connected to the terminal which is marked with letter L or colored red. If a 13 Amp. (BS 1363) plug is used, a 3 Amp. Fuse must be fitted, or if any other type of plug is used, a 5 Amp. fuse must be fitted either in the plug or adaptor or at the distribution board.

Neither cord is to be connected to the earth terminal of a three-pin plug.

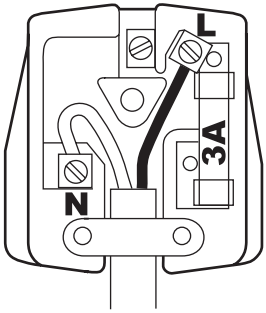

MAIN PARTS

1. Face Plate
2. Thread Take-Up Lever (Inside)
3. Removable Extension Table (Accessories)
4. Handle
5. Hand Wheel
6. Presser Foot Lifter
7. Stitch Balance Adjusting Screw (underneath machine)
8. Thread Cutter
9. Buttonhole Lever
10. Needle Threader
11. Needle Threader Lever
12. Presser Foot Release Lever
13. Presser Foot Thumb Screw
14. Presser Foot Holder
15. Presser Foot
16. Feed Teeth
17. Needle Clamp Screw
18. Needle Thread Guide
19. Needle
20. Needle Plate
21. Bobbin Cover
22. Bobbin Cover Latch
23. Top Cover
24. Stitch Pattern Chart
25. Thread Guides
26. Spool Pin
27. Bobbin Winding Tension Disc
28. Felt Washer
29. Auxiliary Spool Pin Holder
30. Bobbin Winder Shaft
31. Bobbin Winder Stop
32. Speed Control Lever
33. Reverse Stitch Button
34. Start/Stop Button
35. Needle Up/Down Slow Button
36. Thread Cutter Button
37. Function Buttons
38. Liquid Crystal Display (LCD)
39. Scroll Up Button
40. Cursor Left Button
41. Cursor Right Button
42. Scroll Down Button
43. Decorative & Letter Stitch Button
44. Utility Stitch Button
45. Edit Button
46. Drop Feed Lever
47. Power Switch
48. Terminal Box
49. Foot Control Jack
50. Foot Control
51. Power Line Cord

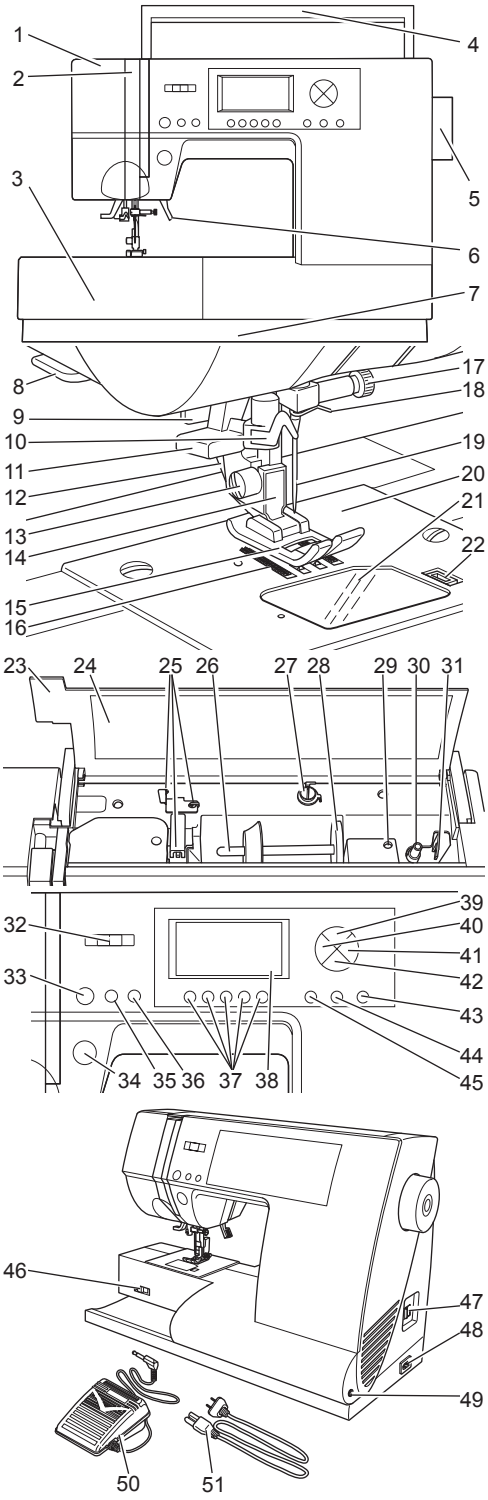

ACCESSORIES

Accessories are provided in the storage compartment of the removable extension table. (See next page, [REMOVABLE EXTENSION TABLE])

1. Needle Pack
2. 4 SINGER Class 15 bobbins (1 is in the machine)
3. Seam Ripper
4. Brush
5. Auxiliary Spool Pin with Felt Washer
6. Screwdriver for Needle Plate
7. Large Thread Spool Cap
   (On machine when delivered)
8. Small Thread Spool Cap
9. Blind Hem Foot (D)
10. Zipper Foot (E)
11. Satin Stitch Foot (B)
12. Buttonhole Foot (F)
13. All-Purpose Foot
    (On machine when delivered) (A)

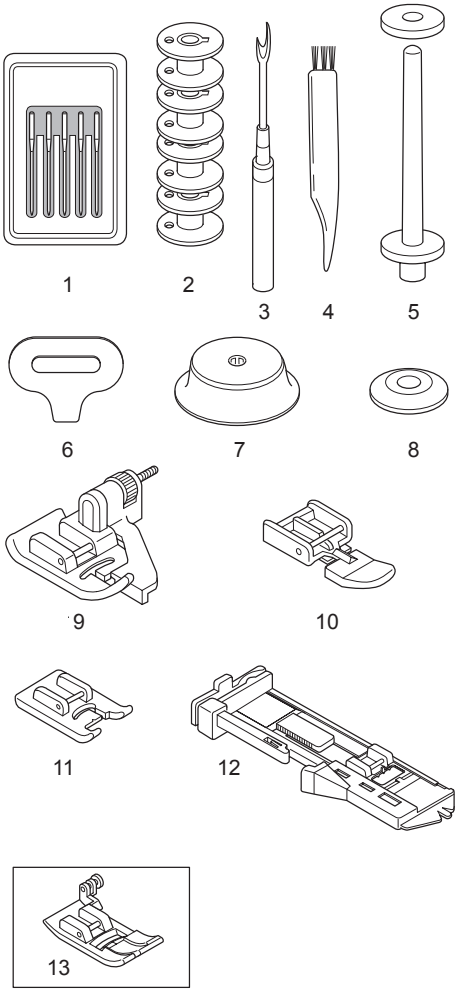

REMOVABLE EXTENSION TABLE

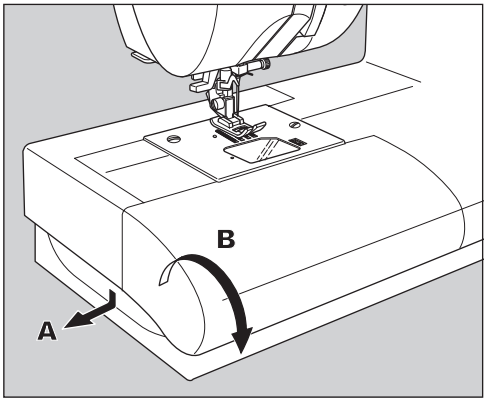

A. REMOVING THE EXTENSION TABLE

Hook your finger under the left bottom side of the removable extension table and slide it to the left. To attach, push the table to the right.

B. OPENING THE ACCESSORY CASE

Hook your finger under the left side of the accessory drawer cover and pull toward you.

Note: Your machine's accessories are stored inside this drawer.

CHANGING THE PRESSER FOOT

The presser foot must be changed according to the stitch or technique you sew.

CAUTION: To prevent accidents.
Turn off the power switch before you change the presser foot.

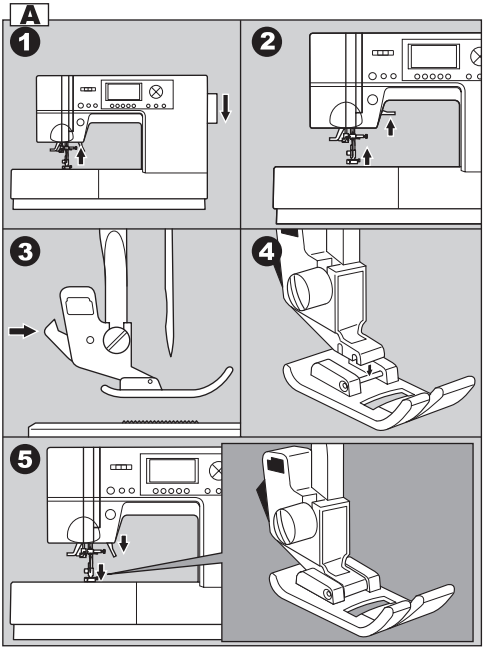

A. CHANGING THE PRESSER FOOT

1. Turn the hand wheel toward you until the needle is at its highest point.
2. Raise the presser foot lifter.
3. Remove the presser foot by pushing the presser foot release lever toward you.
4. Place desired foot with its pin directly under the slot in presser foot holder.
5. Lower the presser foot lifting lever and the presser foot will snap into place.

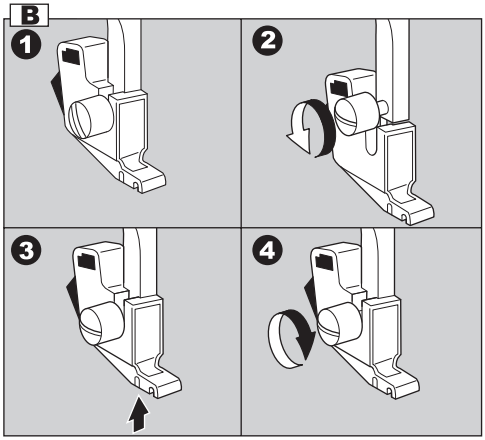

B. REMOVING THE PRESSER FOOT HOLDER

When attaching presser feet that have their own shank, or when cleaning the machine, you should remove the presser foot holder.

1. Remove the presser foot.
2. Loosen the presser foot thumb screw and remove the presser foot holder.
3. To replace the holder, pull up the holder as far as it will go from bottom of presser bar.
4. Tighten the thumb screw.

INSERTING THE NEEDLE

Select a needle of the right type and size for the fabric to be sewn.

CAUTION: To prevent accidents.
Turn off the power before removing the needle.

1. Turn the hand wheel toward you until the needle is at its highest point.
2. Loosen the needle clamp screw.
3. Remove the needle.
4. Insert new needle into needle clamp with the flat side to the back and push it up as far as it will go.
5. Tighten the needle clamp screw.

   a. Do not use a bent or blunt needle. Place needle on a flat surface to check its straightness.

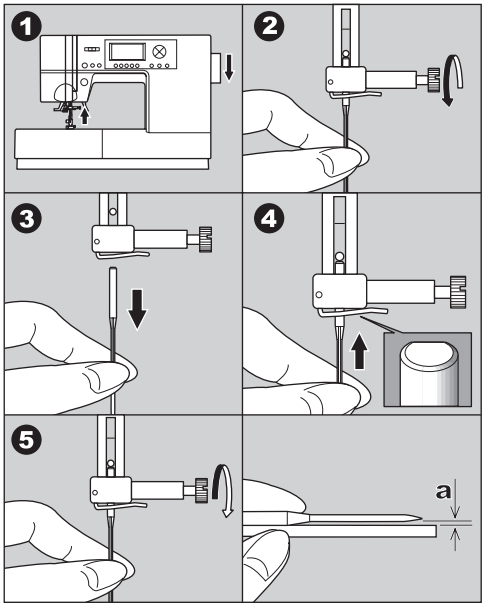

FABRIC, THREAD AND NEEDLE TABLE

Select size of thread and needle in accordance with fabric to be sewn.
SINGER brand needles are recommended for this machine.

Type of Fabric	Thread Size	Needle Type	Needle Size
Light Weight - thin georgette, organdy, voile, taffeta, silk, etc.	All-purpose polyester, fine cotton, silk	SINGER Style 2000 or 2020	9/70-11/80
Medium Weight - gingham, pique, linen, cotton, satin, thin corduroy, velvet	All-purpose polyester, fine cotton, machine quilting	SINGER Style 2000 or 2020	11/80-14/90
Heavy Weight - gabardine, tweed, denim, corduroy	All-purpose polyester, heavy duty, topstitching thread	SINGER Style 2000 or 2020	14/90-16/100
Stretch - double knit, tricot, spandex, jersey	All purpose polyester	SINGER Style 2001 or 2045	11/80-14/90 Needle for knit or stretch fabrics
Sweatshirt, Swim-wear, Double Knit, Sweater Knit	All purpose polyester	SINGER Style 2001 or 2045	14/90 Needle for knit or stretch fabrics
Leather	All purpose polyester, heavy duty, topstitching thread	2032 Leather	

CONNECTING THE MACHINE

DANGER: To reduce the risk of electric shock.

Never leave unattended when plugged in. Always unplug this machine from the electric outlet immediately after using and before maintenance.

WARNING: To reduce the risk of burns, fire, electric shock, or injury to persons.

Do not unplug by pulling on cord. To unplug, grasp the plug, not the cord.

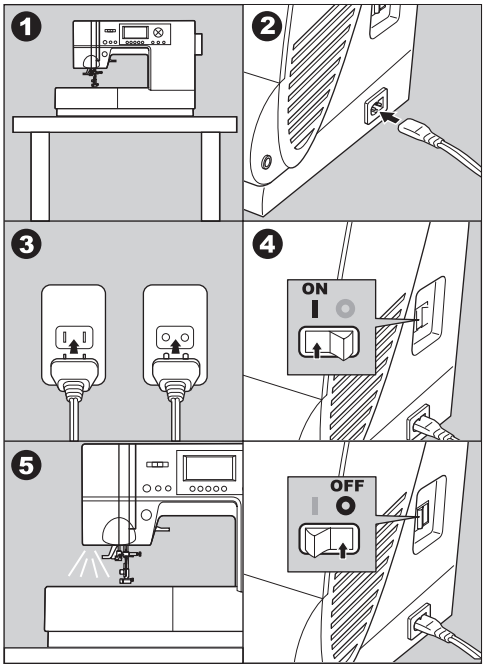

1. Place machine on stable table.
2. Connect the power line cord to the machine by inserting the 2-hole plug into the terminal box.
3. Connect the power line plug to the electric outlet.
4. Turn on the power switch.
5. A lamp will light up when switch is turned on.
6. To disconnect, turn the power switch to the off position (symbol **O**), then remove plug from outlet.

FOR UNITED STATES AND CANADA USERS:
POLARIZED PLUG INFORMATION

This appliance has a polarized plug (one blade wider than the other). To reduce the risk of electric shock, this plug is intended to fit in a polarized outlet only one way. If the plug does not fit fully in the outlet, reverse the plug. If it still does not fit, contact a qualified electrician to install the proper outlet. Do not modify the plug in any way.

FOOT CONTROL

Use of foot control will permit control of start, stop and speed with your foot.
When the foot control is connected, start/stop button will be deactivated. (See page 11)

1. Turn off the power switch. (symbol **O**)
2. Push foot control plug into the jack on machine.
3. Place foot control at your feet.
4. Turn on the power switch.
5. A lamp will light up when switch is turned on.
6. The harder you press the foot control, the faster the machine will sew. The machine will stop when foot control is released.

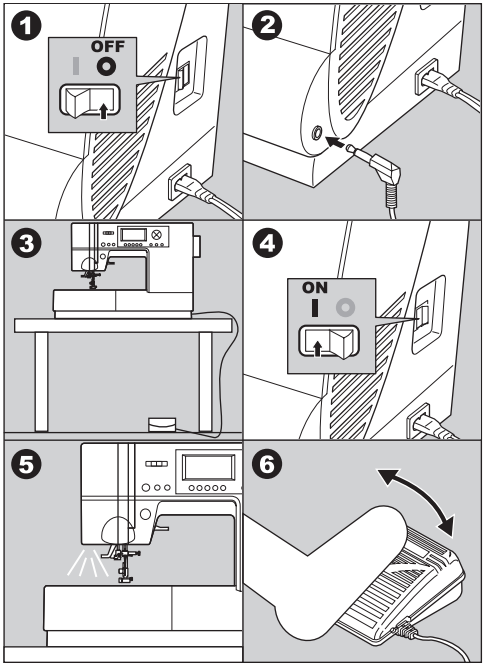

WARNING: To reduce the risk of burns, fire, electric shock, or injury to persons.

1. Turn off the power when connecting the foot control to the machine.
2. Handle the foot control with care and avoid dropping it on the floor. Be sure not to place anything on top of it.
3. Use only foot control provided with this machine. (Type 4C-337B)

FUNCTION OF EACH PART

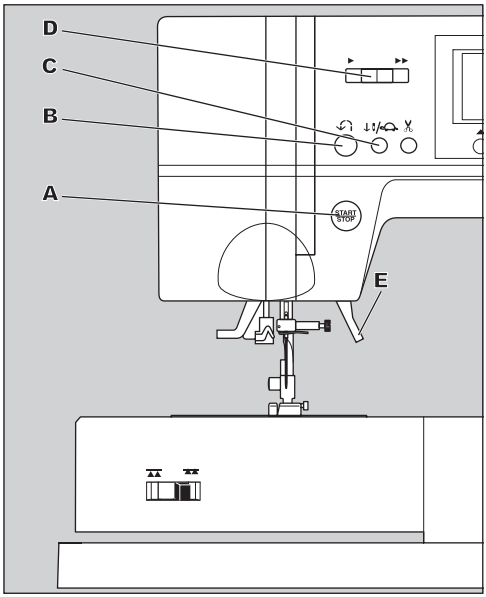

A. START/STOP BUTTON

The machine will start running when start/stop button is pressed and will stop when pressed the second time. The machine will rotate slowly at start of sewing.

Note: When the foot control is connected, start/stop button will be deactivated.

MONITOR LAMP

Green Light "ON"

Ready to sew or wind a bobbin.

Red Light "ON"

Presser foot is not in down position or buttonhole lever is not lowered.

If the red light is on, the machine will not start even when start/stop button is pressed.

If the upper thread is not threaded, the machine will stop. (Upper thread sensor)

B. REVERSE STITCH BUTTON

The machine will continue to sew in reverse at low speed while this button is pressed and stop when this button is released.

Note: When the foot control is connected, machine will sew in reverse while this button is pressed. When released, machine will sew forward.

C. NEEDLE UP-DOWN / SLOW BUTTON

Pressing this button when the machine is stopped, will change the needle position from down to up or from up to down.

While sewing, by pressing this button, machine will sew in slow speed. Pressing this button again, the speed will return.

D. SPEED CONTROL BUTTON

The machine will sew faster when the button is slid to the right, and sew slower when the button is slid to the left.

Note: When the foot control is connected, this button limits the maximum speed.

E. PRESSER FOOT LIFTER

The presser foot is lifed up or down by this lever.

Note: Machine will not start when the presser foot is lifted. (Except for bobbin winding)

F. THREAD CUTTER BUTTON

Press this button after sewing to cut the upper and bobbin threads.
The machine will cut both threads automatically.

CAUTION

1. Do not press this button when there is no fabric in the machine or no need to cut the threads. The thread may tangle, resulting in damage.
2. Do not use this button when cutting thread thicker than #30, nylon thread or other speciality threads.
   In this case, use the thread cutter (H).
3. Do not use the thread cutter button when sewing with a twin needle or a hemstitching (wing) needle.

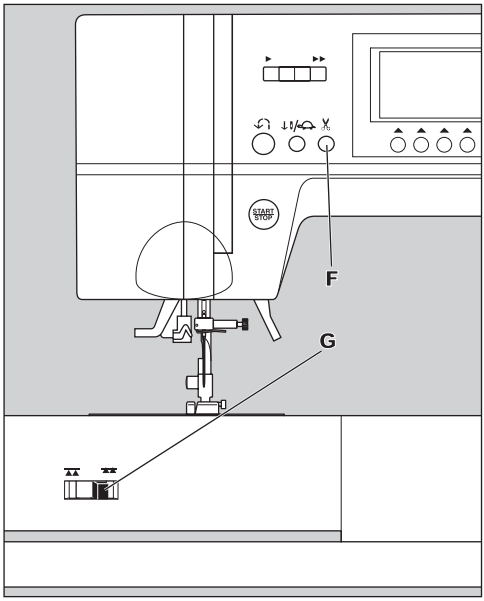

G. DROP FEED LEVER

The feed teeth project up through the needle plate, directly below the presser foot. Their function is to move the fabric being sewn. The drop feed lever controls the feed teeth.
For ordinary sewing, move the lever to the right. This raises feed teeth to their highest position. For most sewing, the lever should be in this position. For darning or free motion embroidery or whenever fabric is to be moved by hand, move the lever to the left to lower the feed teeth.

Note:

After sewing with the feed teeth lowered, push the Drop Feed Lever back to the right to resume sewing with feed teeth engaged. Push the lever to the right and then turn the handwheel toward you one full revolution. This will re-engage the feed teeth.

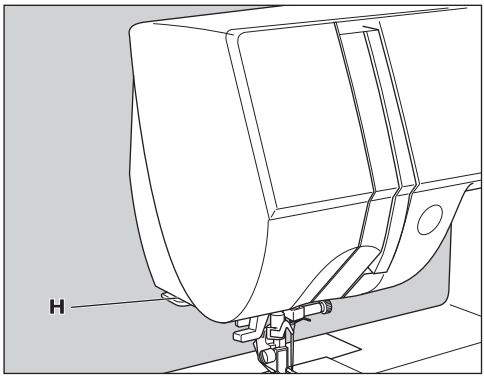

H. THREAD CUTTER

Use this cutter if the thread cutter button is not used.

1. Raise the presser foot and bring fabric and threads backward after sewing.
2. Hook the threads to the thread cutter from back to front.
3. Pull fabric and cut threads.

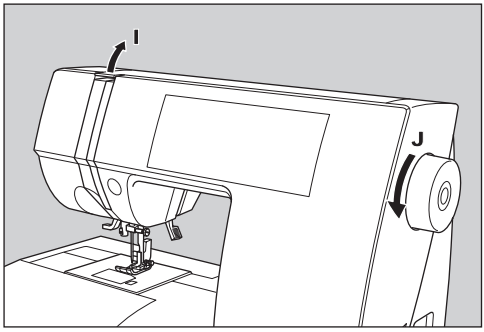

I. TOP COVER

To open the top cover, lift up the left side of the cover.

J. HAND WHEEL

By turning the hand wheel, the needle will raise or lower. You should always turn hand wheel toward you.

CONTROL PANEL

When you turn on the power, machine will select the straight stitch and indicate information of stitch on the LCD.

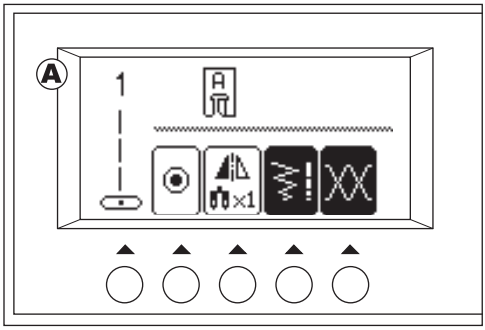

A. LCD DISPLAY

Stitch information is indicated on this display. According to the pattern or mode, information will be changed.

If you want to adjust the contrast of LCD, see page 14.

B. STITCH PATTERN CHART

Stitch pattern chart is located inside of the top cover.
Stitches and letters of this machine are indicated on this chart.
They are separated: Utility stitches and Programmable Decorative & Letter Stitches.

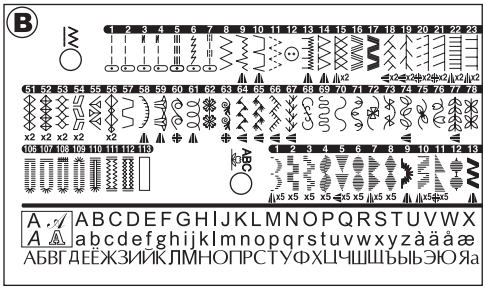

C. UTILITY STITCH BUTTON

By pressing this button, you may select a utility stitch pattern.
FOR SELECTING AND SETTING OF UTILITY STITCHES, SEE PAGE 23.

D. DECORATIVE & LETTER STITCH BUTTON

By pressing this button, you can select decorative & letter stitch patterns.
These patterns and letters are combined easily by selecting each pattern.
FOR SELECTING AND SETTING OF DECORATIVE & LETTER STITCH, SEE PAGE 42.

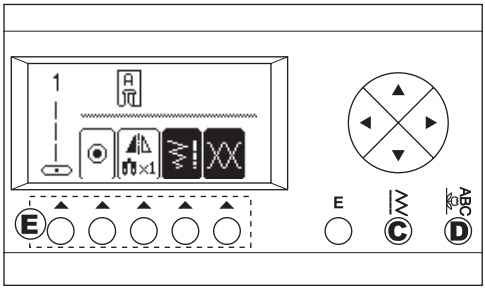

E. FUNCTION BUTTONS

Functions of these buttons are changed by selected stitch pattern and mode.

F. EDIT BUTTON

When selecting decorative & letter stitch, you can change the setting of each pattern by pressing this button.

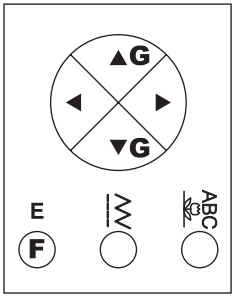

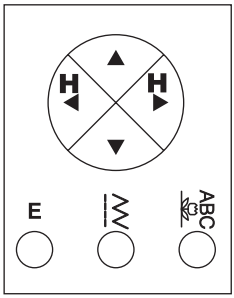

G. SCROLL BUTTONS

During stitch pattern selection, 5 patterns or letters will scroll up or down by pressing these buttons.

H. CURSOR BUTTONS

When decorative & letter stitch sewing, you can check and edit combined patterns or letters by pressing these buttons.

ADJUSTING CONTRAST OF LCD; TURNING OFF AUDIBLE BEEP

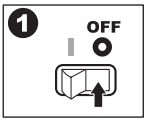

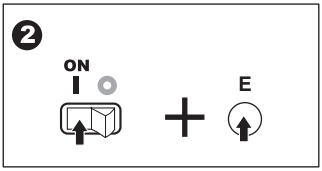

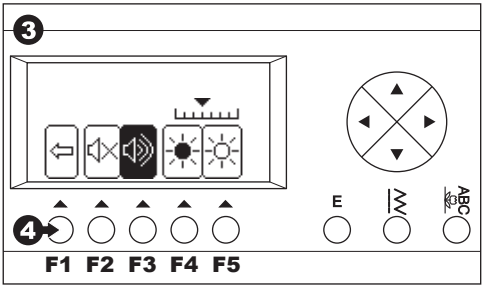

You can adjust the contrast of the LCD and turn off the audible beep by following these procedures.

1. Turn off the power switch.
2. Turn on the power switch while pressing the Edit button.
   Adjust screen will turn on.
3. Adjust the contrast and beep sound as follows.
   a. To turn off the beep, press the F2.
      To turn on the beep, press the F3.
   b. Press F4 or F5 to adjust the contrast of LCD.
4. Press the F1 to go stitch information mode.

This function is kept until you change them.

This function turns off the single beep only. Multiple beeps will not turn off.

BOBBIN SETTING

Be sure to use only SINGER Class 15 bobbins in this machine.

A. REMOVING THE BOBBIN

1. Pull the bobbin cover latch to the right and remove the bobbin cover.
2. Lift up the bobbin from the machine.

B. SETTING SPOOL OF THREAD ON SPOOL PIN

1. Pull up the left end of spool pin and set the spool of thread on spool pin so that the thread unrolls from the front of the spool.
2. Set the spool cap on spool pin as far as it will go.
   a: Reverse spool cap direction according to the size of spool.
   b. Use the small spool cap when you use cross wound thread. Leave small opening between cap and spool as illustrated.

C. WINDING THE BOBBIN

1. Hold thread in both hands and hook thread to the guide from front opening.
2. Bring thread towards the rear of the machine and pass through the thread guide from left to right.
3. Bring thread to the right and pass thread through the thread guide from rear side. Pass thread under tension disc in counter clockwise direction, making sure it is pulled snuggly between the discs.
4. Insert thread through hole in bobbin and place the bobbin on bobbin winder spindle. Push bobbin to the right to engage bobbin winder. LCD will indicate the bobbin winding mode.
5. Hold the end of the thread and start the machine by pressing the start/stop button or pressing the foot control pedal.
6. After the bobbin winds a few turns, stop the machine by pressing the start/stop button or releasing the foot control pedal. Cut the thread near hole.
7. Start the machine again.
8. The bobbin winding will stop automatically when bobbin is full. Release the foot control pedal.
9. Push the bobbin and spindle to the left.
10. Remove the bobbin from the spindle and cut the thread.

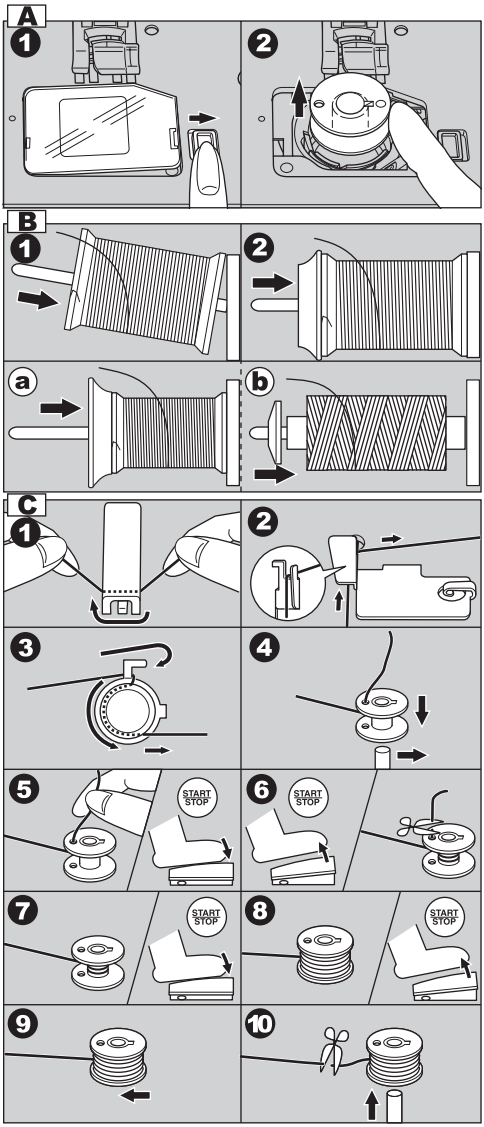

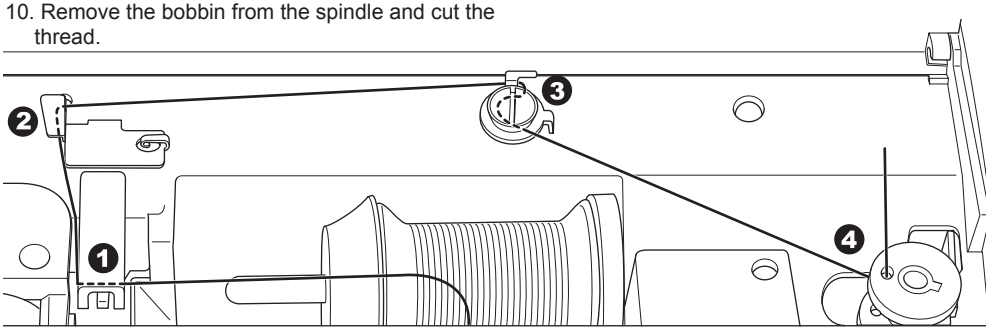

D. INSERTING THE BOBBIN

1. Place bobbin into bobbin holder so that the bobbin turns counter clockwise.

2. Draw thread into notch (a) while holding the bobbin lightly with your finger.

3. Pull thread toward the left and along the inside of spring (b) until it slips into notch (c) making sure that thread does not slip out of notch (a).

4. Pull thread out about 10 cm (4 inches). Replace the bobbin cover. Set the left tab into the hole in needle plate and push the right side of bobbin cover down until it clicks into place.

Note: Be sure to use only SINGER Class 15 bobbins in this machine.

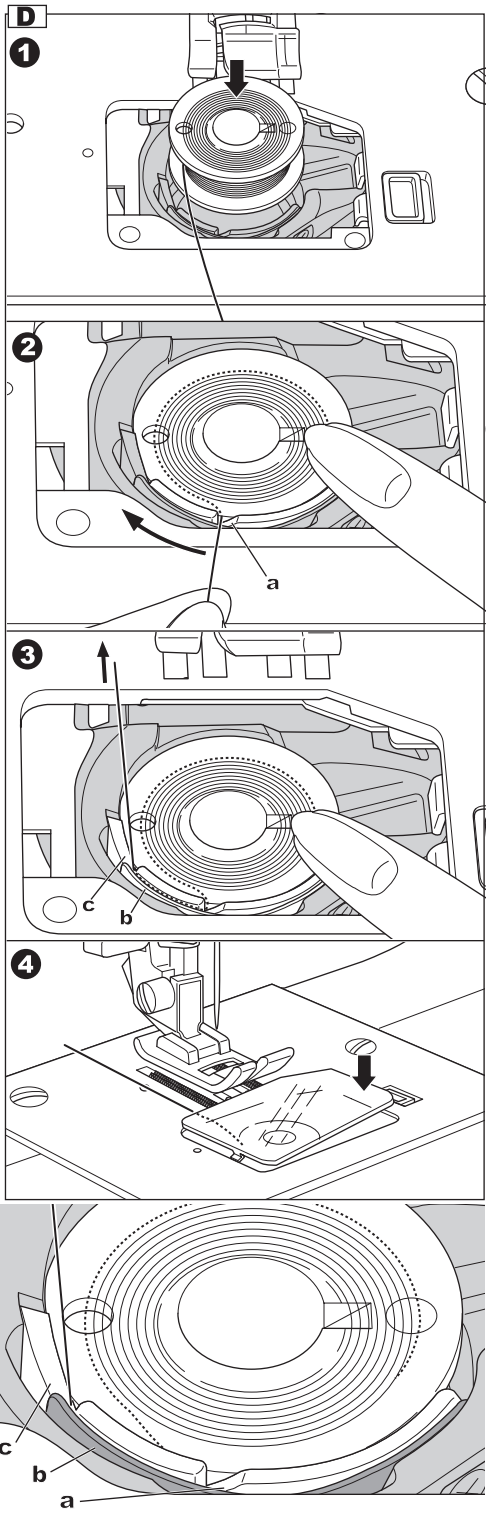

THREADING THE MACHINE

A. PREPARING TO THREAD MACHINE

1. RAISE THE PRESSER FOOT LIFTER. It is very important to raise the presser foot lifter before you proceed to thread the machine.
2. Press the needle up/down button and set the needle in up position.
   (Keep this position for threading the eye of the needle.)

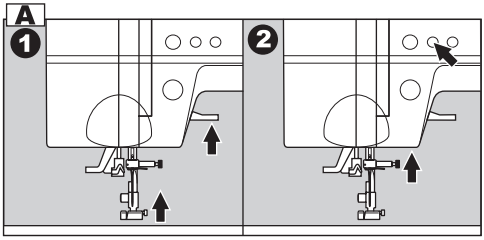

B. SETTING SPOOL OF THREAD ON SPOOL PIN

1. Pull up the left end of spool pin and set the spool of thread on spool pin so that the thread unrolls from the front of the spool.
2. Set the spool cap on spool pin as far as it will go.
   a. Reverse spool cap direction according to the size of spool.
   b. Use the small spool cap when you use cross wound thread. Leave small opening between cap and spool as illustrated.

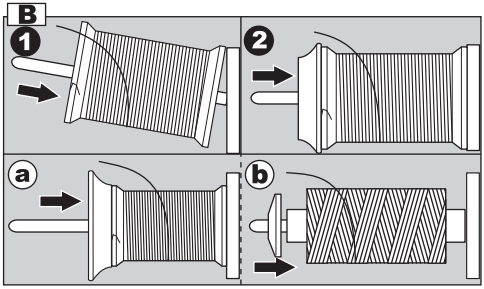

Note:
It is very important to raise the presser foot lifter before you thread the machine. Not doing so will likely result in poor stitch quality, or excessive thread loops on the underside of the fabric. Always raise the presser foot lifter before you begin threading the machine.

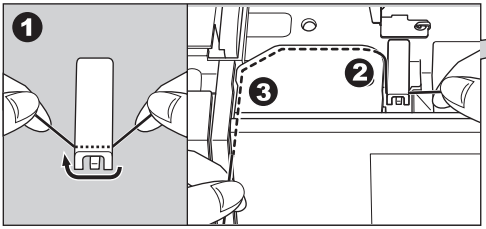

C. THREADING THE UPPER THREAD

1. Hold thread in both hands and pass thread into the guide from front opening.
2. Bring thread backward and pass through the slit from right to left.
3. Bring thread to the left and pull thread down toward you along the slit.
4. Pull the thread around the U-turn, then bring it back up.
5. To thread the take-up lever, draw thread up and bring thread back down again from right to left along the slit.
6. Pull thread downward along the slit.
7. Draw thread through thread guide from right side opening.
8. Pass through needle eye from front to back. Refer to next page for instructions on how to use needle threader.

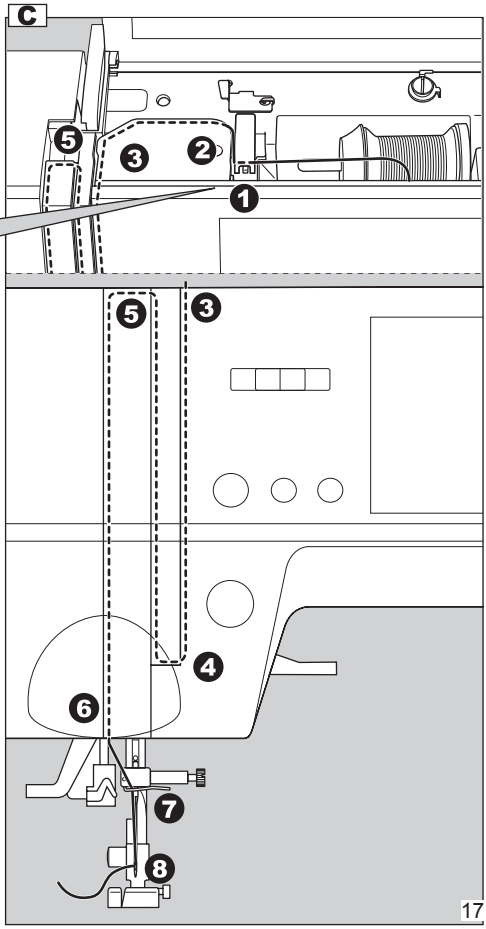

D. THREADING THE NEEDLE EYE

CAUTION: To prevent accidents.

1. Keep fingers away from all moving parts. Special care is required around the needle.
2. Do not lower the threader lever while machine is operating.

Note: The needle threader is used for needle sizes 11/80, 14/90, and 16/100.

1. Lower the presser foot.
2. Check that the needle is raised. If it is not so, raise needle by pressing needle up/down button.
3. Lower the threader slowly and draw thread through thread guide (a) and pull toward the right.
4. Lower the lever as far as it will go. The threader will turn and the hook pin will go through the needle eye.
5. Draw thread into the guide.
6. Hold thread loosely and release the lever. Hook will turn and pass thread through needle eye while making a loop.
7. Pull thread out about 10 cm (4 inches) through the needle eye.

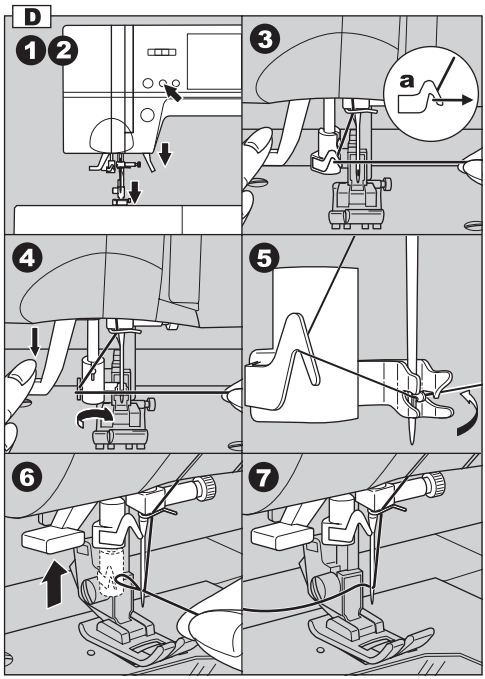

E. DRAWING UP THE BOBBIN THREAD

1. Raise the presser foot.
2. Hold thread loosely and press needle up-down button twice from up position. The hand wheel will turn one complete turn.
3. Pull upper thread lightly. Bobbin thread will come up in a loop.
4. Pull both upper and bobbin threads about 10 cm (4 inches) toward the back of presser foot.

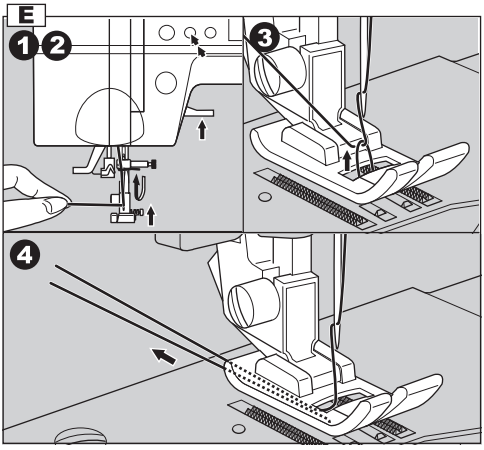

STARTING TO SEW

The machine will be set to sew straight stitch when power switch is turned on.

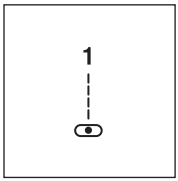

CAUTION: To prevent accidents.

While sewing, special care is required around the needle. Machine automatically feeds the fabric, do not pull or push the fabric.

A. START AND END OF SEAM

1. Check the presser foot (All-Purpose Presser Foot). Refer to page 8 for changing the presser foot.
2. Place the fabric under the presser foot and lower the presser foot.
3. Lightly hold both threads toward the back, then press the start/stop button or press the foot control pedal.
   Keep holding threads after sewing a few stitches.
   Lightly guide the fabric while sewing.
   You can regulate the sewing speed by sliding the speed control button.
   Also, you can reduce the sewing speed by pressing the slow button.
4. When you reach end of seam, press the start/stop button to stop sewing or release the foot control pedal.
5. Press the thread cutter button.
6. Raise the presser foot lifter and remove the fabric.

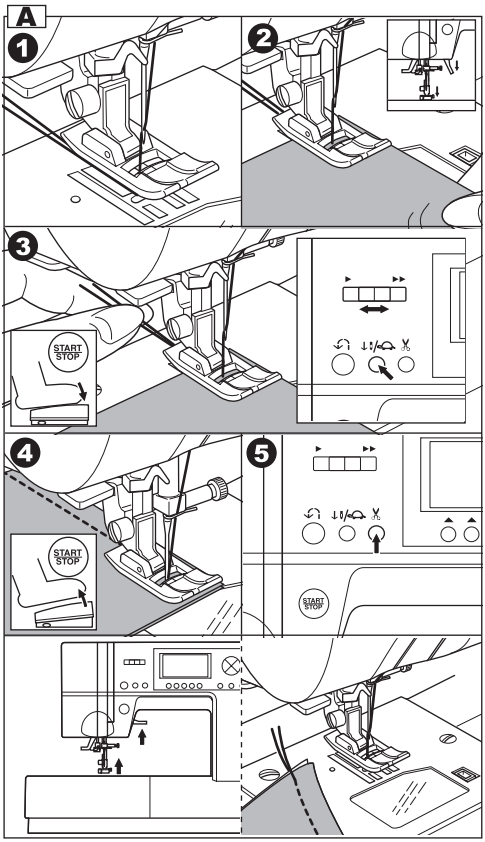

Upper Thread Sensor

If upper thread is broken or missing, machine will stop automatically.
Rethread the upper thread and resume sewing.

CAUTION

1. Do not press the thread cutter button when there is no fabric in the machine or no need to cut the threads. The thread may tangle, resulting in damage.
2. Do not use the thread cutter button when cutting thread thicker than #30, nylon thread or other speciality threads.
   In this case, use the thread cutter located on the left side of the machine. (See page 12)
3. Do not use the thread cutter button when sewing with a twin needle or a hemstitching (wing) needle.

B. REVERSE STITCHING

Reverse stitching is used for reinforcing the ends of the seams.

1. Place the fabric in position where back stitching is to be made and lower the presser foot.
2. Press and hold the reverse button.
   Sew 4-5 reverse stitch.
3. Release the reverse button and press the start/ stop button (or press the foot control). Machine will change to forward sewing.
4. When you reach the end of seam, press and hold reverse button and sew 4-5 reverse stitches.

Note:

The pattern No. 3 and No. 4 have a built-in reverse stitch. See page 26 to sew these stitches.

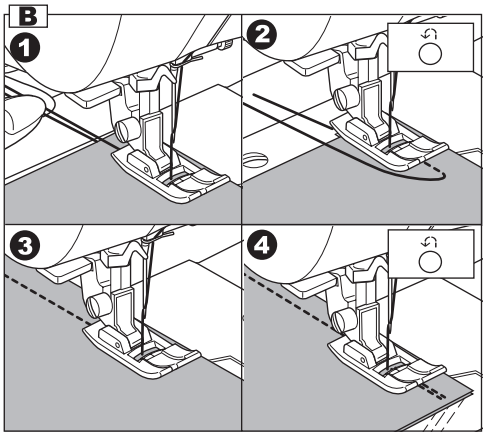

C. AUTO TACK STITCH

You may sew tack stitches at the beginning and end of the stitch.

This function can be used with all utility patterns.

1. Press the Function (F2) button.
   Tack mark "◎" will appear on the LCD.
2. Start to sew.
   Machine will sew tacking stitches automatically and then start to sew the selected pattern.
3. When you reach the end of seam, press the reverse button once.
   Machine will sew tacking stitches and stop automatically.
4. If you want to cancel this function, press the F2 button again. Tack mark will disappear.

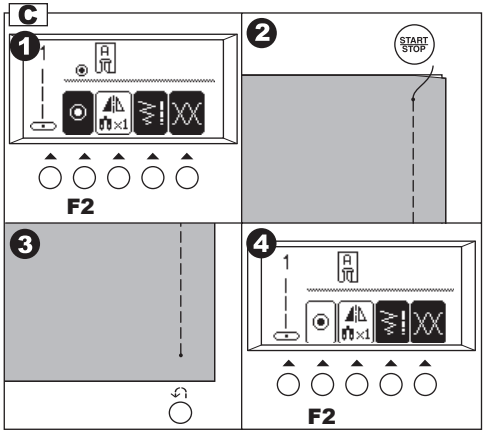

D. TURNING CORNERS

1. Stop the machine when you reach a corner. The machine will stop the needle into the fabric.
2. Raise the presser foot.
3. Use the needle as a pivot and turn fabric.
4. Lower the presser foot and resume sewing.

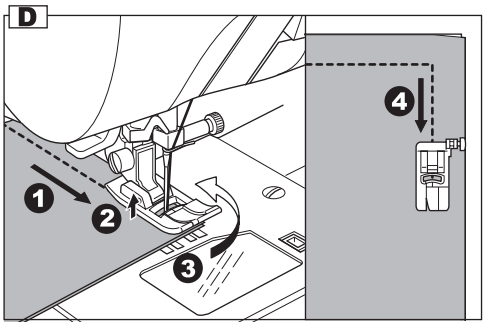

E. SEWING HEAVY FABRIC

When sewing heavy or thick fabrics, the toe end of the presser foot tends to lift up, making it difficult to start sewing. To sew heavy or thick fabrics:

1. Raise the presser foot.
2. Push the lock button located on the right side of all-purpose foot and lower the foot.
3. Lower the needle into the fabric and start sewing. Because the hinge is locked into the presser foot holder, the fabric can now feed smoothly.

a. The presser bar lifter can be raised one step higher for placing heavy materials under the presser foot easily.

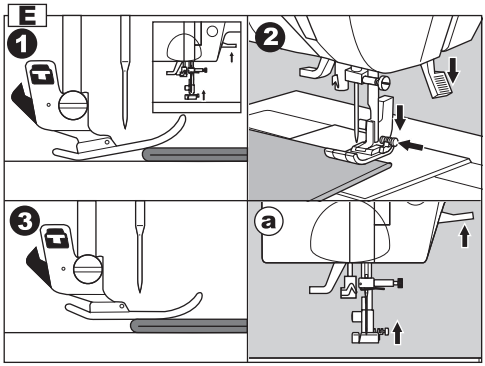

F. SEWING OVER OVERLAPPED AREAS

Guide the fabric with your hand when sewing over overlapped areas.

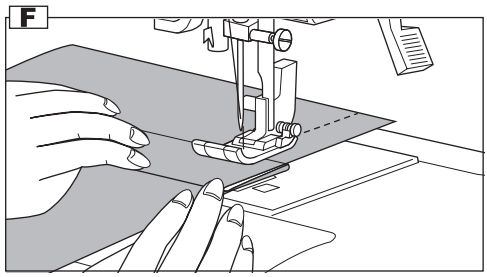

G. WIDTH OF SEAM ALLOWANCE

Guide lines on the needle plate indicate the distance from the center needle positon.
To keep the width of seam allowance, guide fabric edge aligning this guide line.

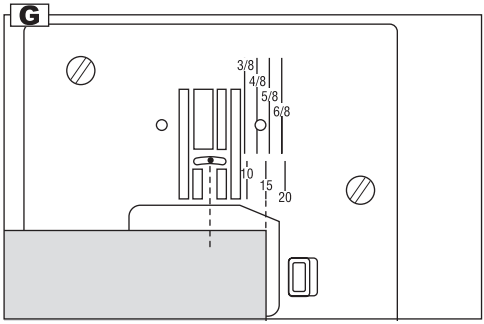

THREAD TENSION

This machine adjusts the thread tension automatically when pattern is selected.
However you can change the thread tension as follows.

1. Press the function F5 button directly under the tension mark.
   LCD changes to the thread tension mode.
2. To increase the upper thread tension, press the function F5 (+) button.
   To decrease the upper thread tension, press the function F4 (–) button.

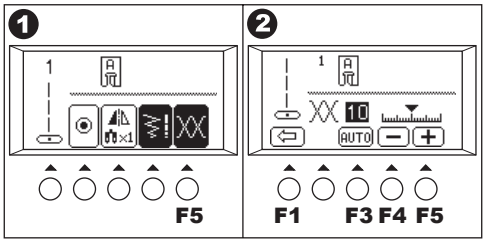

Pre-set tension number is highlighted.
The mark "▼" is indicating the absolute thread tension.
By pressing the function F3 (AUTO) button, thread tension will return to pre-set.
By pressing the function F1 button, LCD return to the previous mode (Stitch information mode).
When another stitch pattern is selected, thread tension will return to pre-set.
You can start sewing at this mode and change tension while sewing.

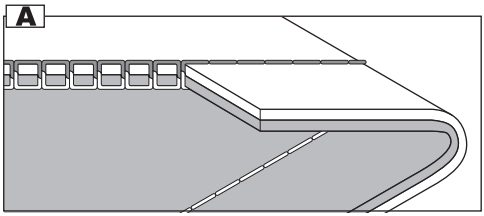

A. Preset thread tension
Upper and bobbin thread will lock approximately in the middle of fabric.

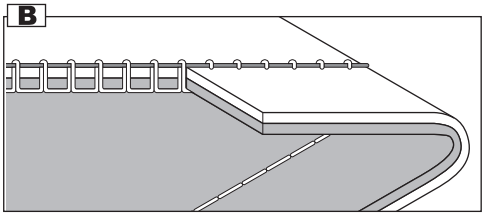

B. When thread tension is increased.
Bobbin thread will appear on the top side of fabric.

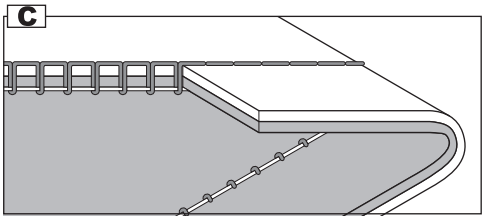

C. When thread tension is decreased.
Upper thread will appear on the bottom side of fabric.

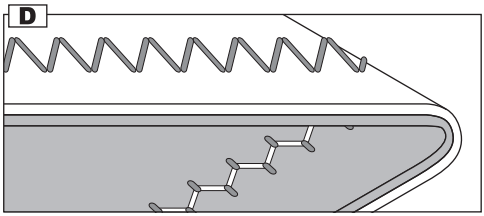

D. Thread tension (except for straight stitch)
Thread tension should be set to a slightly looser tension than that for straight stitch.
The upper thread should appear slightly on the bottom side of your fabric, for example, when doing decorative sewing.

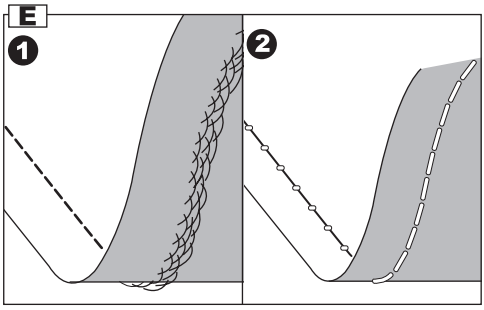

E. Helpful Hints
1. If your sewing appears as shown in the illustration, stitches on top side of fabric are good but bottom side looks very loopy, this is usually an indication that the upper thread is not threaded correctly. Refer to page 17 for correct threading.
2. If after checking the top thread and the bobbin thread is still showing on the top side, check the bobbin to see if it is set correctly. Refer to page 16 for the correct setting.

SELECTING UTILITY STITCH PATTERN

Utility stitches are indicated in the pattern chart located inside of the top cover.
When you turn on the machine, straight stitch will be selected automatically.
Select utility stitch pattern as follows.

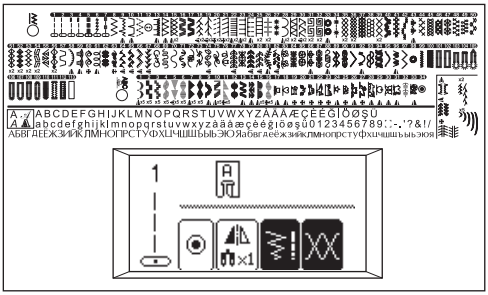

A. SELECTING UTILITY STITCH PATTERNS

1. Press the utility button. Diagram A1.
   First 5 patterns will be indicated on the LCD.
2. Press the scroll down button, next 5 patterns will appear. Diagram A2.
   By pressing the scroll up or down button, you can scroll up or down in increments of 5 patterns. (You can also scroll down by pressing the utility button.)
3. To select a pattern, press the function button directly under the desired pattern. Diagram A3.
4. When pattern is selected, LCD will indicate the information of selected pattern. Diagram A4 (Stitch information mode)
   a. Stitch Number and pattern
   b. Recommended presser foot
   c. Setting (Mirror/reverse, Elongation)
   If the mirror/reverse or elongation mark does not appear in this area, the pattern cannot be changed.
   d. Function of function button
      F2 Tack stitch (See page 20)
      F3 Setting
      F4 Stitch Width, Length
      F5 Thread Tension (See previous page)

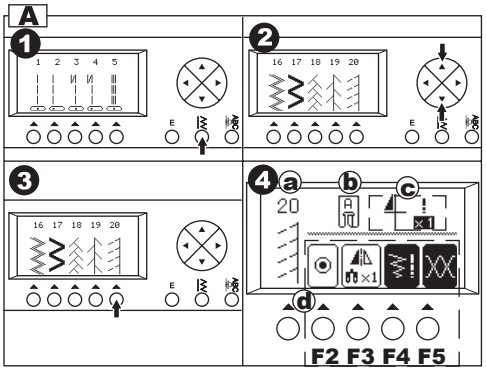

B. SETTING (Mirror/reverse, elongation)

1. You can change settings by pressing the function button (F3) direcry under setting icon.
2. LCD will change to show setting mode.
   i. Mirror/reverse
   ii. Elongation
   iii. Twin needle (See page 41)

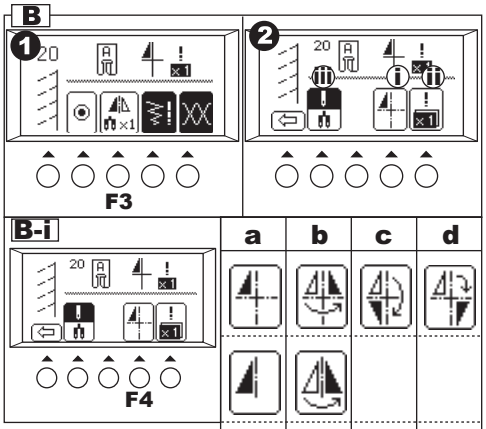

i. Mirror/reverse stitch

You can set the mirror stitch, or reverse stitch or mirror/reverse stitch.
Pressing the function button (F4) directly under the mirror/reverse icon, stitch will flip from left to right or from front to back.
The icon on the LCD indicates the selected stitch as follows:
a. Regular stitch (normal stitch)
b. Mirror stitch (reverse left and right)
c. Reverse stitch (reverse front and back)
d. Mirror and Reverse stitch

ii. ELONGATION

Some patterns may be elongated up to 2 times the original length. You may elongate the pattern by pressing the function button (F5) directly under the elongation icon.
a. Regular length
b. Elongated

3. After these settings, press the return button (F1). LCD will indicate previous mode. (Stitch information mode)

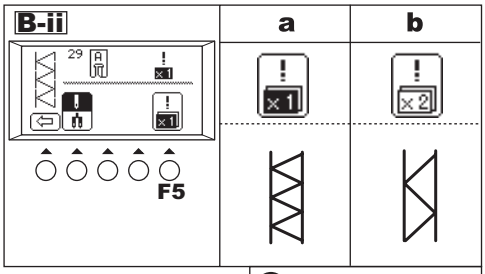

C. SETTING STITCH WIDTH AND LENGTH

Machine will set the stitch width and length suitable for the pattern.

1. You can make changes by pressing the function button (F4) directly under the width and length mark.

2. LCD will change to show the stitch width and length.

For narrower width, press function button F2 (–).
For wider width, press function button F3 (+).
For shorter length, press function button F4 (–).
For longer length, press function button F5 (+).

Pre-set stitch width and length will be indicated as a highlighted number.
When you press the return button (F1), LCD will indicate previous mode (Stitch Information mode).

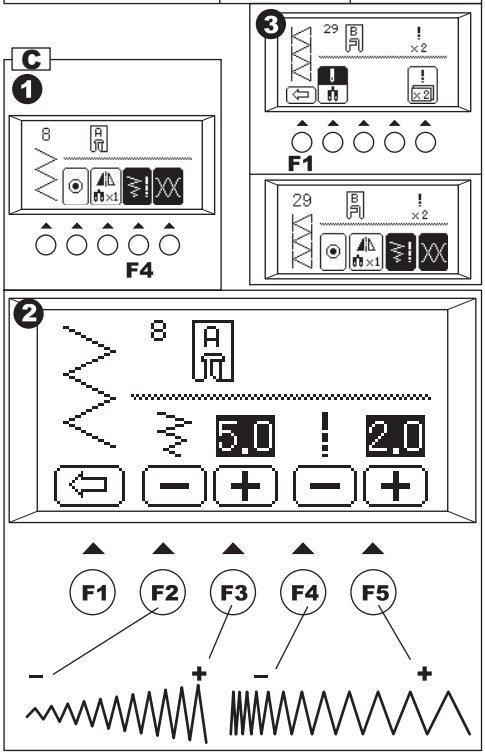

a. For straight stitch patterns (No. 1, 2, 3, 4, 5, 7), Stitch width buttons will change the needle position.

To shift the needle to the left, press function button F2.
To shift the needle to the right, press funtion button F3.

Note: When further width or length adjustments are not possible, machine will emit multiple audible beeps. If the width, length or number icons are not indicated, the pattern cannot be changed. Adjustments to the patterns may be made while sewing.

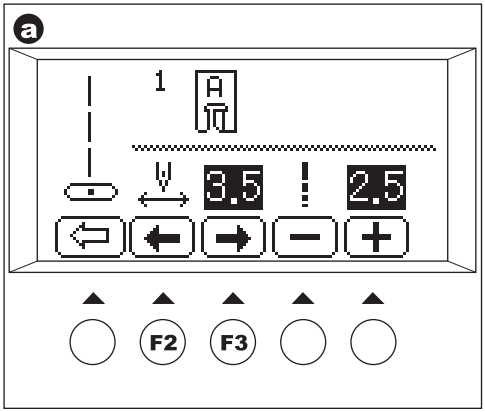

WHERE TO USE EACH STITCH

01. Straight stitch center needle positon • For top stitching, for basic sewing, zipper sewing etc.
02. Straight stitch left needle position • For top stitching, for basic sewing etc.
03. Straight stitch with auto-reverse stitch center needle position
04. Straight stitch with auto-reverse stitch left needle position
05. Straight stretch stitch • Reinforcement straight stitch
06. Stem stitch for stretch fabrics
07. Hand-look quilting stitch
08. Zigzag stitch • For overcasting, applique etc.
09. Elastic blind hem
10. Blind Hem
11. Multiple stitch zigzag • For elastic sewing, decorative, mending.
12. Button sewing
13. Decorative stitch
14. Overcasting
15. Overcasting of stretch fabric, decorative stitch
16. Ric Rac stitch
17. Double Ric Rac stitch
18. Feather stitch
19. Thorn stitch

20-97. Decorative and Functional stitches

98. Eyelet
99. Bar-tack
100. Darning
101. Bar-tack Buttonhole (Narrow)
102. Bar-tack Buttonhole (Wide)
103. Keyhole Buttonhole
104. Keyhole Buttonhole with cross bar
105. Tapered Keyhole Buttonhole
106. Round Ended Buttonhole (Narrow)
107. Round Ended Buttonhole (Wide)
108. Round Ended Buttonhole with cross bar
109. Both Round Ended Buttonhole
110. Decorative Buttonhole
111. Stretch Buttonhole
112. Heirloom Buttonhole
113. Bound Buttonhole

Description of Chart Symbols:

◭ Mirror Stitch possible
◅ Reverse Stitch possible
◈ Mirror and Reverse stitches possible
X2 Elongation possible

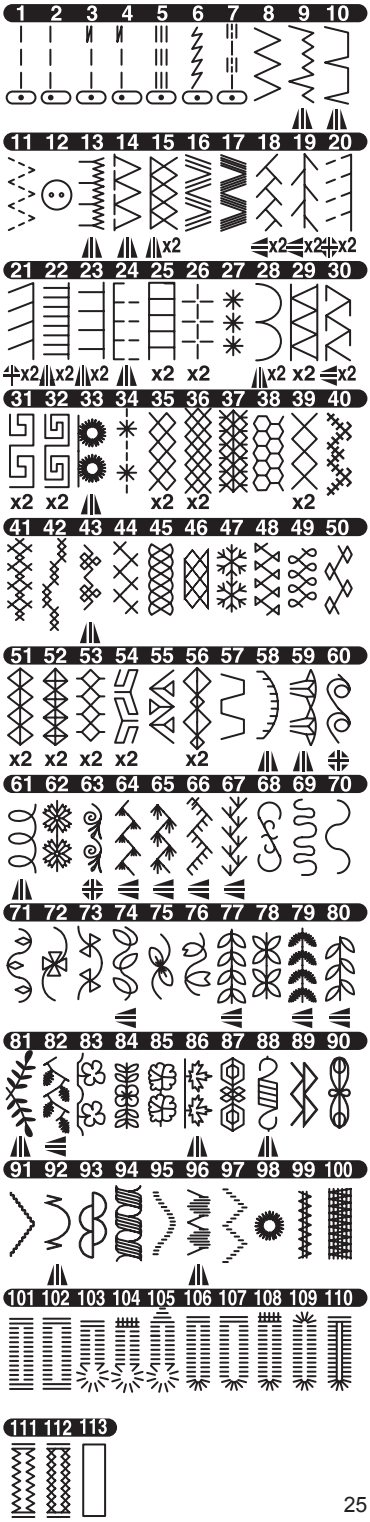

STRAIGHT STITCH SEWING

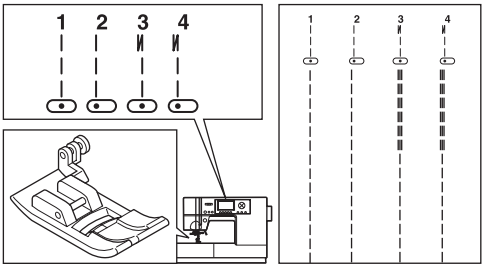

Straight stitch patterns should be selected to suit the type of fabric being sewn.
Left needle position (No.2) is most suited for sewing light weight fabrics.

No. 1. Center needle position
No. 2. Left needle position
No. 3. Center needle with built-in reverse stitch
No. 4. Left needle with built-in reverse stitch

All-Purpose Foot (A)

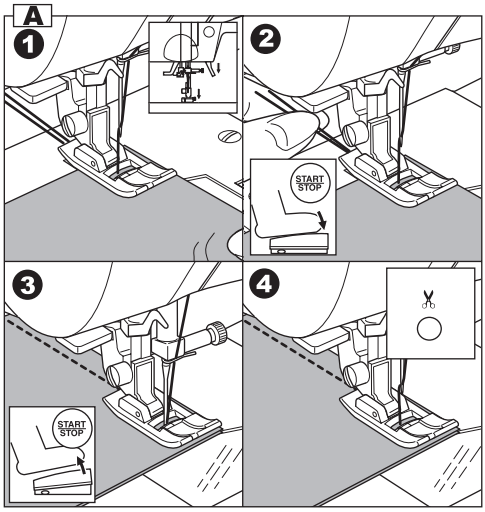

A. Straight Stitch

1. Position the fabric under the presser foot and lower it.
2. Hold the upper thread and bobbin thread loosely and start sewing.
   Place hand lightly on the fabric while sewing.
3. When you reach the end of seam, stop sewing.
4. Press the thread cutter button.

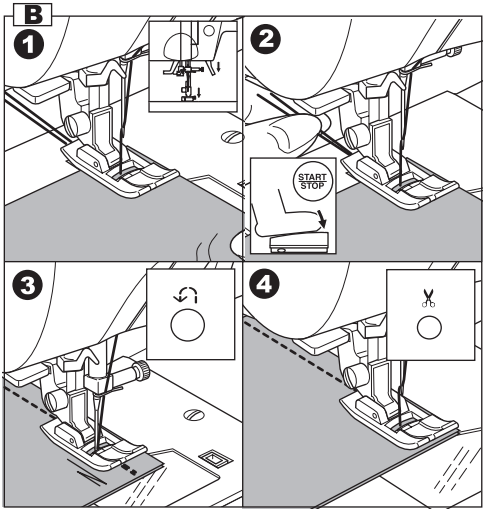

B. Straight Stitch With Auto-lock Stitch (Pattern No. 3, 4)

1. Position the fabric under the presser foot and lower it.
2. Hold the upper thread and bobbin thread loosely and start sewing.
   Machine will sew 4-5 stitches forward and sew 4-5 stitches backward and continue sewing forward.
3. When you reach the end of seam, press the reverse button.
   Machine will sew a few stitches backward and sew a few stitches forward and stop automatically.
4. Press the thread cutter button.

ELASTIC STITCH SEWING

Elastic stitches are strong and flexible and will give with the fabric without breaking. Good for knit fabrics as well as durable fabrics such as denim.

No. 5 Straight Stretch Stitch
No. 6 Stem Stitch for Stretch fabrics
No.16 Ric-rac Stitch

All-Purpose Foot (A)

We recommend that you use a needle for knit and synthetic fabrics to prevent skipping stitches and thread breakages.

a. Jacket b. Trousers
c. Bag d. Pocket

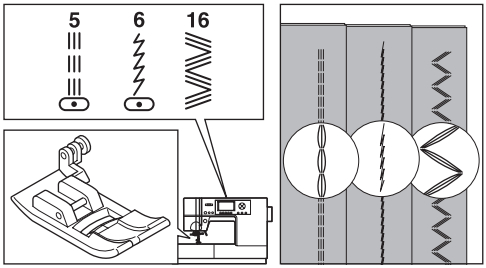

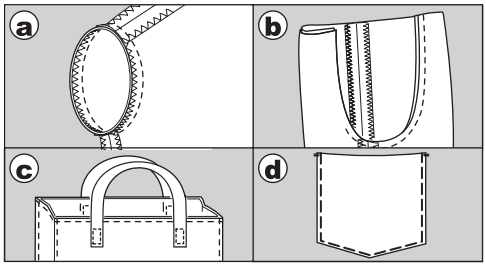

HAND LOOK QUILTING STITCH

No. 7 Hand-look Quilting Stitch

All-Purpose Foot (A)

Thread the top of the machine with invisible nylon sewing thread or very lightweight thread that matches the fabric on top.
Thread the bobbin with a thread color that contrasts the color of the fabric on top.
Increase the upper thread tension.
When you sew, the bobbin thread will pull up to the top side, and the stitch will give the appearance of a traditional hand quilting stitch.

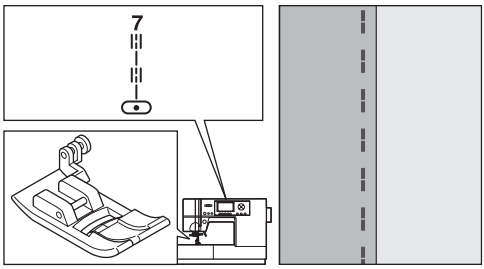

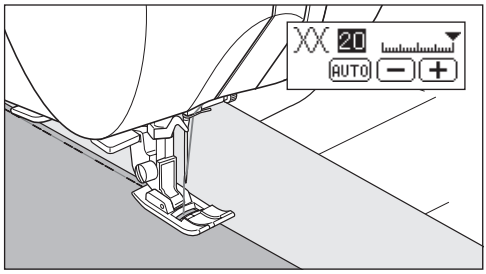

ZIGZAG STITCH SEWING

Your machine can sew zigzag stitches of various widths and lengths by changing the settings of the stitch width and stitch length.

No. 8 Zigzag Stitch

All-Purpose Foot or Satin Stitch Foot (A, B)

Zigzag stitches are very good for applique and decorative sewing.

SATIN STITCHING
To sew a satin stitch, shorten the stitch length and attach the satin stitch foot. (B)

Refer to next page for using the zig-zag to overcast.

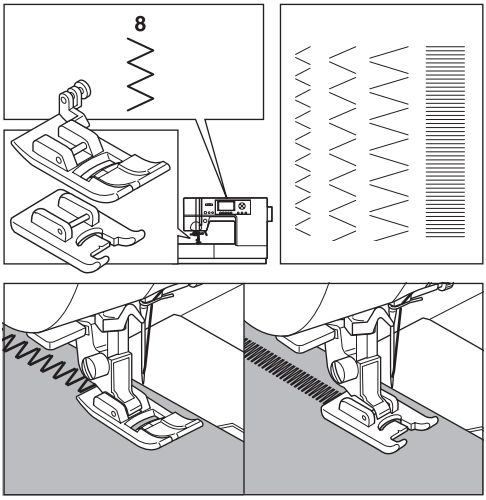

MULTI-STITCH ZIGZAG

Used for sewing on elastic and overcast stitching.

No. 11 Multi-Stitch Zigzag

All-Purpose Foot (A)

A. Elastic Sewing
Pull elastic in front and back of needle while sewing.

B. Overcast Stitching
Used for easy to ravel and knit fabrics.
Needle should fall on extreme edge of fabric.
Refer to next page for overcasting.

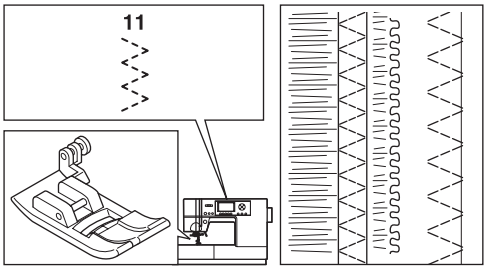

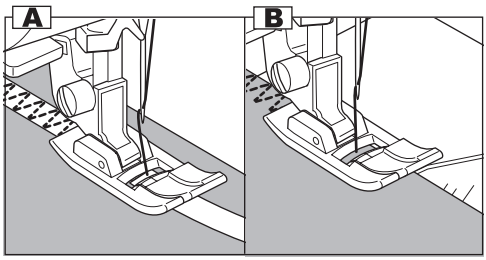

FREE ARM SEWING

By simply removing the extension table, you can access the free arm, making it easier to stitch hard-to-reach areas like trouser hems and sleeve cuffs.

Note: Refer to page 8 for Removing the Extension Table.

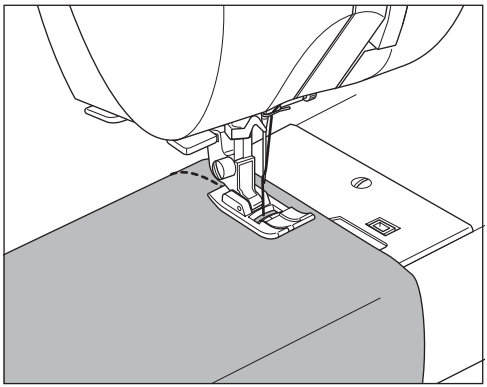

OVERCASTING - OVERLOCKING

No. 8, 11, 14, 15, 29

All-Purpose Foot (A)

Place fabric so that the needle falls near the edge of the fabric when using the all-purpose foot.

a. No. 8 (Width=5.0) is used for preventing raveling of fabrics.

b. For narrower zigzag width (Width=2.0-4.5).

c. Use No. 11 when sewing easy to ravel or stretch fabrics.

d-f.No. 14, 15, 29 can sew overcasting and regular stitches at the same time. Therefore it is convenient for sewing easy to ravel and stretch fabrics.

Note:(g)
If desired, trim the excess fabric after stitching is complete.
Be careful not to cut the threads while trimming.

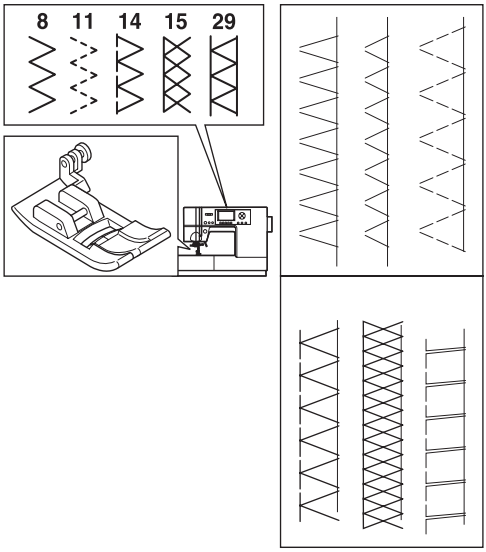

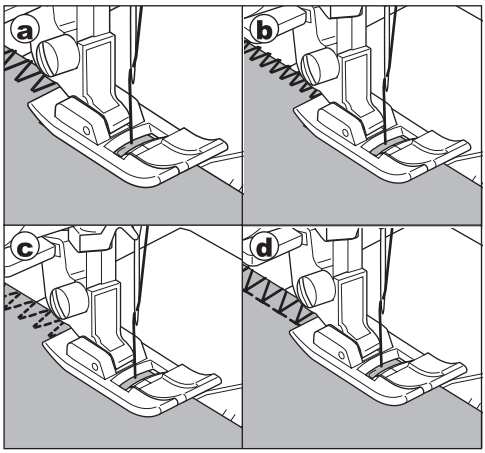

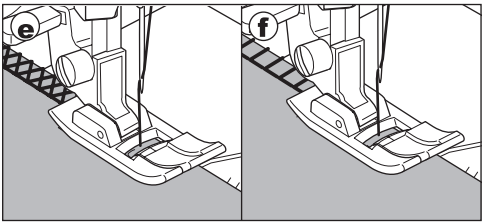

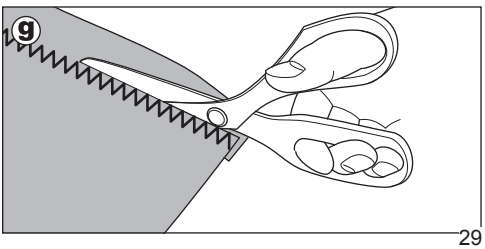

BLIND HEM STITCHING

The hem is sewn without stitches showing on right side of fabric.

No. 9 Blind hemming for stretch fabric.
No. 10 Blind hem for non-stretch fabric.

Blind Hem Foot (D)

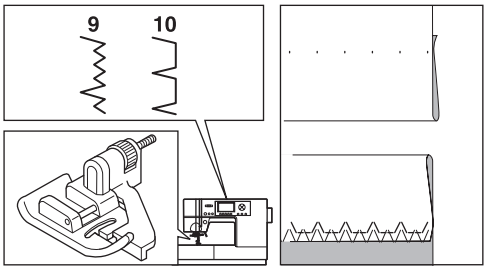

1. Fold the fabric as shown in the illustration.
   a. Medium, Heavy weight fabric
   b. Light weight fabric
   c. Wrong side of fabric
   d. Overcasting

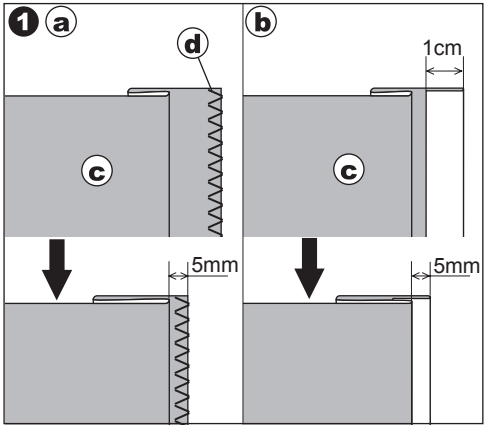

2. The guide (e) on the blind foot ensures even feeding of the fabric when blind hem stitching. The guide (e) is adjusted by turning the adjusting screw (f).

3. Place fabric so that the straight stitches (or small zigzag stitches) are on the protruding hem edge and the large zigzag stitches just catch one thread of the folded edge (g). If necessary, turn the screw (f) to adjust the foot so that the needle barely touches the folded edge of the fabric.

4. Lower the presser foot and sew hem, guiding fabric evenly along the guide.

5. Turn the fabric over when you have completed sewing.
   c. Wrong side of fabric
   h. Right side of fabric

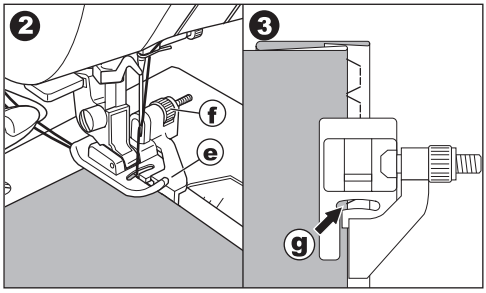

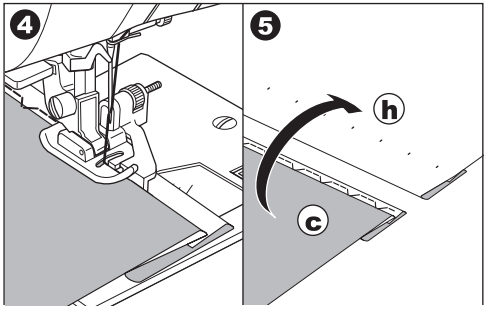

Note: Test on a scrap piece of fabric similar to your project so you can determine the best placement of the foot's guide.

CRAZY PATCH

Create interesting surface embellishment by sewing decorative stitches over the seams. Try mixing several types of fabrics for even more variety.

No. 1

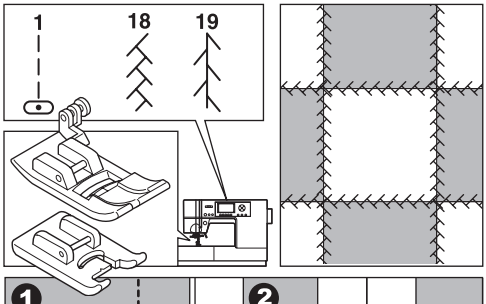

All-Purpose Foot or Satin Stitch Foot (A, B)

1. Place two pieces of fabric right sides together and sew a long straight stitch.

2. Press the seam open.

No. 18, 19

3. With the right side of the fabric facing up, sew the decorative stitch, making sure the stitches fall on both sides of the seam.

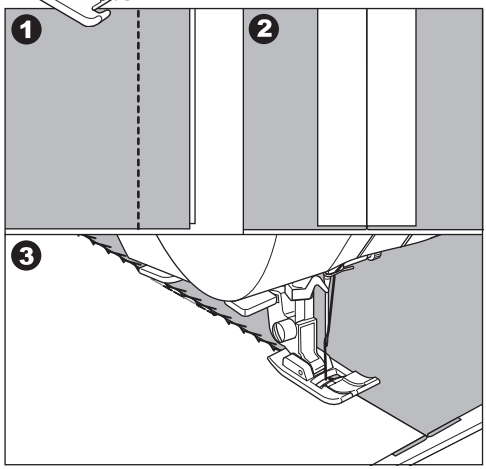

APPLIQUE

No. 22, 23

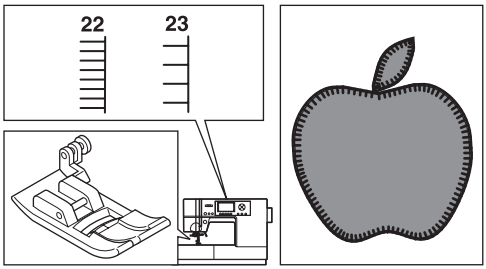

All-Purpose Foot (A)

1. Set the applique in place on the base fabric with temporary fabric spray adhesive or by using fusible web.

2. Sew with the right side of the stitch following the right edge of the applique as closely as possible.

When sewing sharp angles or curves
Bring needle to lowest position and raise the presser foot.
Use needle as pivot and turn fabric.

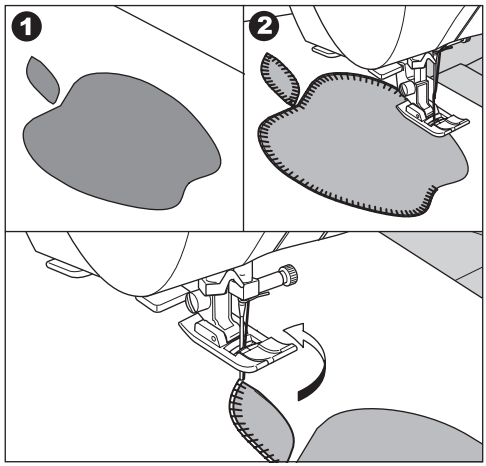

Note: Applique can also be done with a satin stitch using the Satin Stitch Foot (p. 28). It may be helpful to place a fabric stabilizer underneath your work, which may help prevent any fabric puckering.

INSERTING ZIPPERS
CENTERED INSERTION

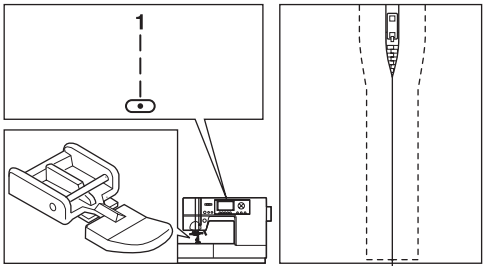

No. 1 Straight Stitch (Center Needle Position)

Zipper Foot (E)

CAUTION: To prevent accidents.
Zipper foot should be used for sewing center needle position straight stitch No. 1 only. It is possible that needle could hit the presser foot and break when sewing other patterns.

1. Baste the zipper opening to the seam line.
   a: Straight stitch
   b: End of opening
   c: Basting
   d: Wrong side of fabric

2. Press open the seam allowance.
   Place the open zipper face down on the seam allowance with the teeth against the seam line. Baste the zipper tape.

3. Attach the zipper foot.
   Attach the left side of the presser foot pin to the presser foot holder when sewing the right side of the zipper, and right side of the presser foot pin to the holder when sewing the left side of the zipper.

4. Sewing on the right side of the fabric, stitch the left side of the zipper from bottom to top.

5. Stitch across the lower end and right side of zipper.
   Remove the basting and press.

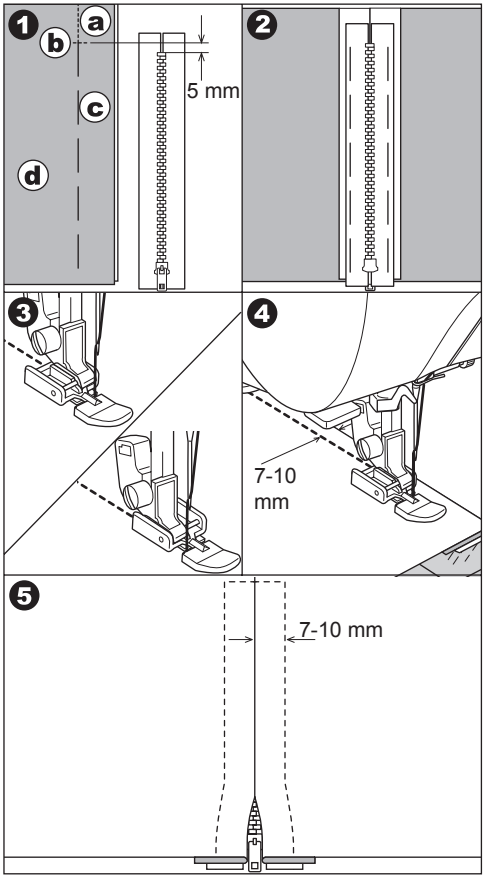

INSERTING ZIPPERS
LAPPED INSERTION

No. 1 Straight Stitch (Center Needle Position)

Zipper Foot (E)

CAUTION: To prevent accidents.

Zipper foot should be used for sewing center needle position straight stitch No. 1 only. It is possible that needle could hit the presser foot and break when sewing other patterns.

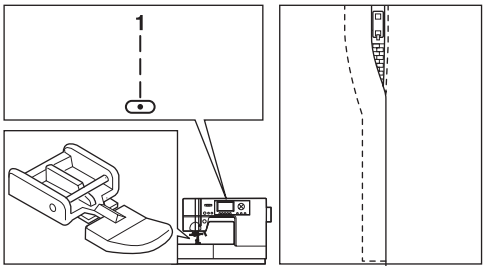

1. Baste the zipper opening to the seam line.
   a: Straight stitch
   b: End of opening
   c: Basting
   d: Wrong side of fabric

2. Fold back to the left seam allowance.
   Turn under the right seam allowance to form 3 mm (1/8") fold.

3. Attach the Zipper foot.
   Attach the left side of the presser foot pin to the presser foot holder when sewing the right side of the zipper, and right side of the presser foot pin to the holder when sewing the left side of the zipper.

4. Stitch the left side of zipper from bottom to top.

5. Turn the fabric right side out stitch across the lower end and right side of zipper.

6. Stop stitching with the needle down in the fabric when the zipper foot reaches the zipper tab, about 5 cm (2") from the top of the zipper.

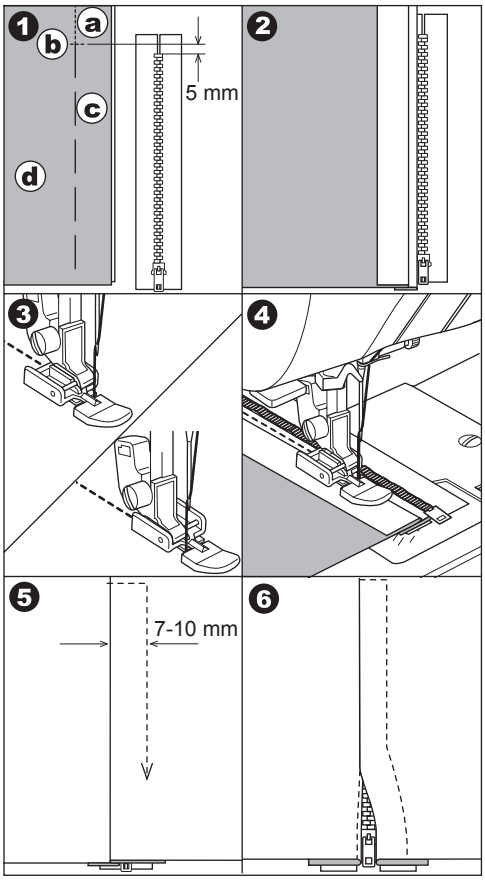

To stitch around the zipper tab: (Diagram A)

1. Stop stitching before you reach the zipper tab.
2. Lower the needle into fabric.
3. Raise the presser foot and slide the zipper tab backwards to clear the zipper foot.
4. Lower the presser foot and continue stitching.
5. Remove the basting stitches.
   a. Zipper tab

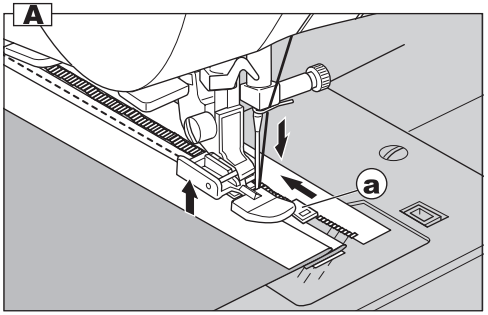

BUTTONHOLE SEWING

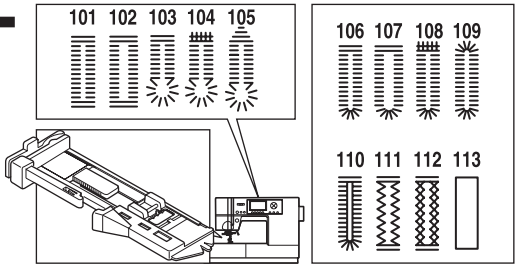

Select the buttonhole style you want to sew.
This machine can sew 13 types of buttonholes.

101. Bar-tack Buttonhole (Narrow) for light to medium weight fabrics
102. Bar-tack Buttonhole (Wide) for large buttons
103. Keyhole Buttonhole for heavy weight fabrics
104. Keyhole Buttonhole with reinforced bar tack
105. Tapered Keyhole Buttonhole
106. Round Ended Buttonhole (Narrow) for light to medium weight fabrics
107. Round Ended Buttonhole (Wide) for large buttons
108. Round Ended Buttonhole with cross bar
109. Both Round Ended Buttonhole
110. Decorative Buttonhole
111. Stretch Buttonhole
112. Heirloom Buttonhole
113. Bound Buttonhole (See page 36)

Buttonhole Foot (F)

Note:
Density of the sides of the buttonhole may be adjusted with stitch length control.

1. Mark position and length of buttonhole on fabric.
2. Set button on the base.
   If the button does not fit securely on the base, adjust the slide on the base to the diameter of the button, plus the thickness of the button.

   a = Length of button + thickness
3. Pass upper thread through the hole of buttonhole foot and bring upper and bobbin threads to the left.
4. Position fabric under presser foot so that the center line mark (b) is in the center of the buttonhole foot.
   Lower the foot while pushing the frame of the buttonhole foot all the way back.

Note:
When sewing stretch fabrics, it is suggested that you use interfacing on the backside of the fabric.

5. Lower the buttonhole lever completely.

Note:
Machine will not start to sew if buttonhole lever is not lowered properly or frame of buttonhole foot is not positioned all the way backward.

6. Hold upper thread lightly and start the machine.

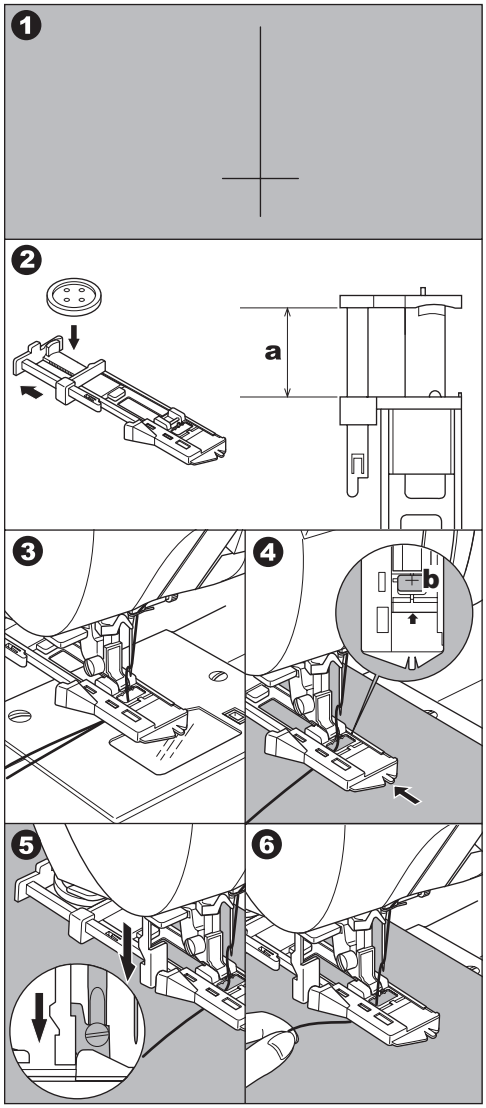

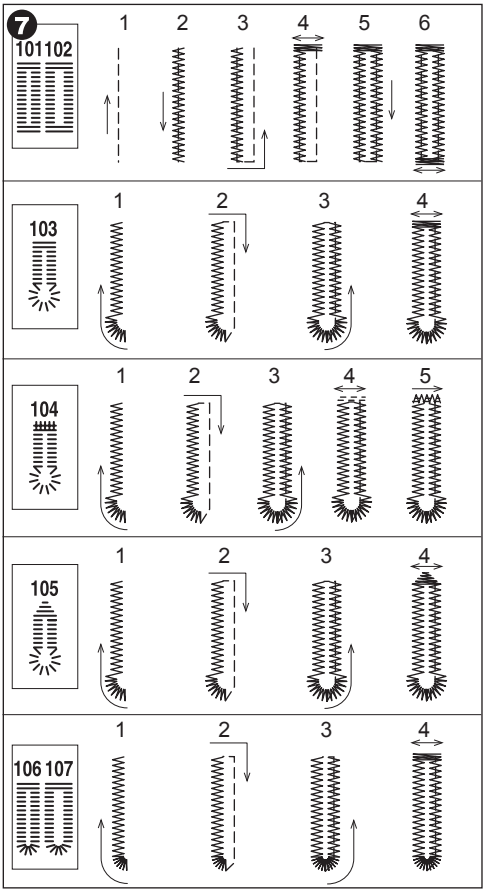

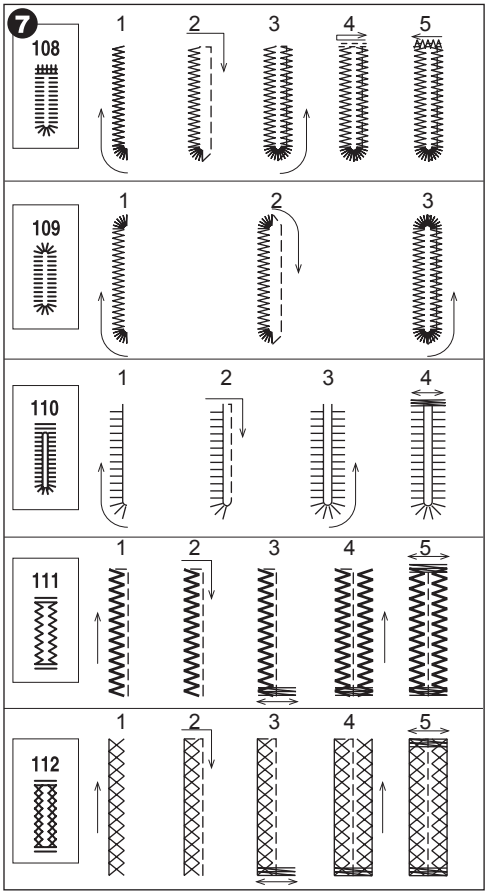

7. Machine will sew the buttonhole in the order as shown and stop automatically after sewing.
8. Press the thread cutter button and raise the presser foot to remove the fabric.
   To sew over same buttonhole, raise presser foot to return to original position.
9. Cut center of buttonhole being careful not to cut stitches on either side. Use a pin as a stopper.

CAUTION: To prevent accidents.

When using seam ripper, do not put your finger in the path of ripper.

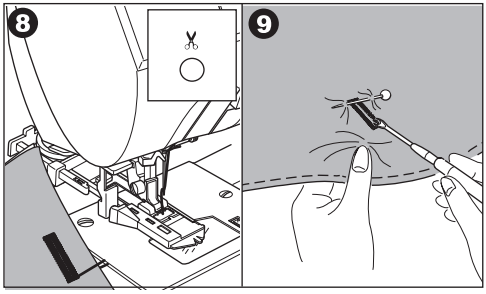

BOUND BUTTONHOLE

A bound buttonhole provides a professional touch to tailored garments like suits, coats and jackets.

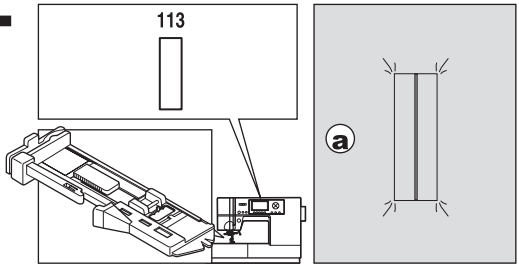

113. Bound Buttonhole

Buttonhole Foot (F)

1. Cut a patch of fabric 2.5 cm (1”) wide, 1 cm (1/3”) longer than the finished buttonhole. Baste a patch so that the center line of patch will align with the center line mark of buttonhole.
   a. Right side of fabric
   b. Wrong side of patch

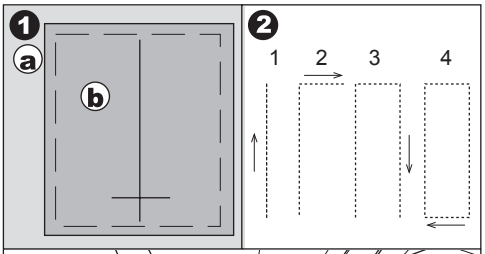

2. Lower the buttonhole lever and sew buttonhole. (See previous page)
   Machine will sew the buttonhole in the order as shown and stop automatically after sewing.

3. Press the thread cutter button and raise the presser foot to remove the fabric.

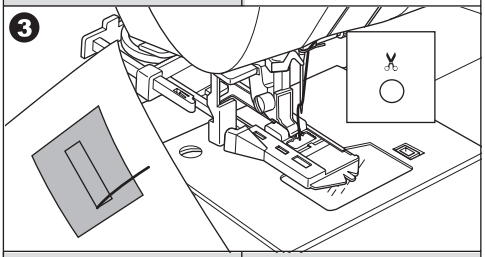

4. Carefully cut through the center of buttonhole to within 3 mm of each end. Cut diagonally to each corner as shown.
   Remove the basting.

5. Draw the patch through the opening to the underside.

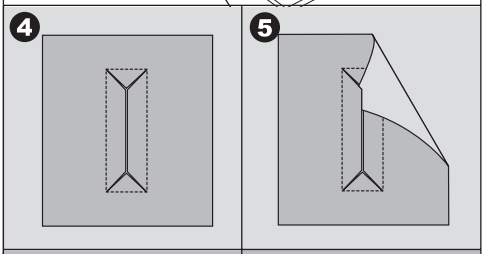

6. Turn the fabric and pull the patch through the buttonhole rectangle.
   Press the patch.
   c. Wrong side of fabric
   d. Right side of patch

7. Turn the patch and press the side seam allowance.

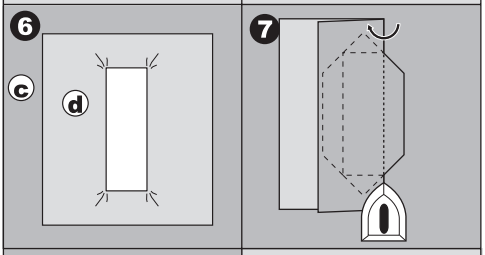

8. Fold each side of the patch to form pleats that meet at the center of the buttonhole and cover the opening. Press the patch.

9. Turn the fabric to right side and baste along the center of each fold.
   a. Right side of fabric

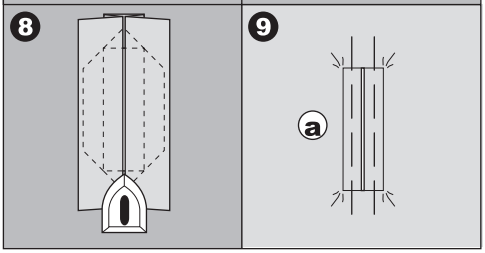

10.Fold the fabric and stitch along the seams on each side, just a needle width from the original stitching line. Remove the basting.

c. Wrong side of fabric

11.Fold the fabric along the buttonhole end and stitch triangular ends on the original stitching line.

12.Press and trim the patch to within 5 mm (3/16”) of the stitching.

a. Right side of fabric
c. Wrong side of fabric

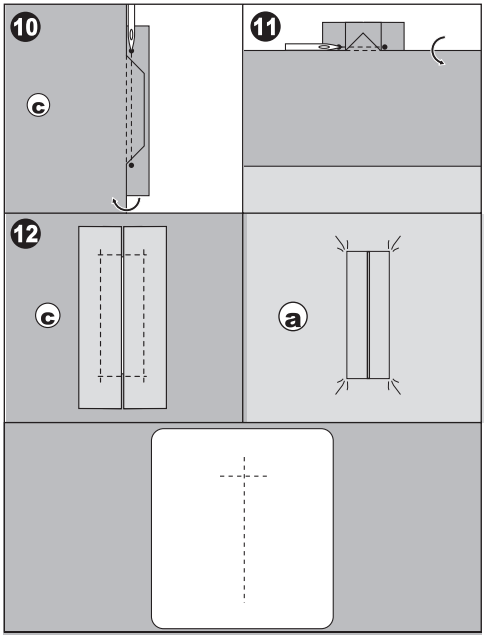

Note:
When sewing weaker fabric, reinforce buttonhole area. Cut a patch of fusible interfacing 3 cm (1 1/4”) wider and 2 cm (3/4”) longer than the buttonhole. Fuse to wrong side over each buttonhole marking.

EYELET

This stitch pattern is used for making belt holes and other similar applications.

98 Eyelet

Satin Stitch Foot (B)

You can choose 3 sizes of eyelets by changing the stitch length.

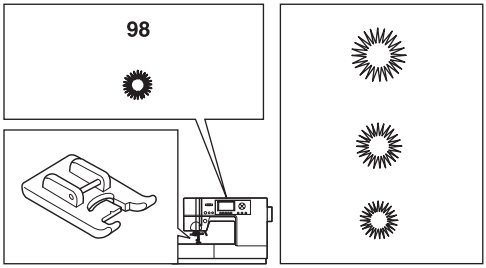

1. Place the fabric under the presser foot and lower the presser foot. Start the machine. Machine will sew the eyelet and stop automatically.

2. Press the thread cutter button and raise the presser foot.

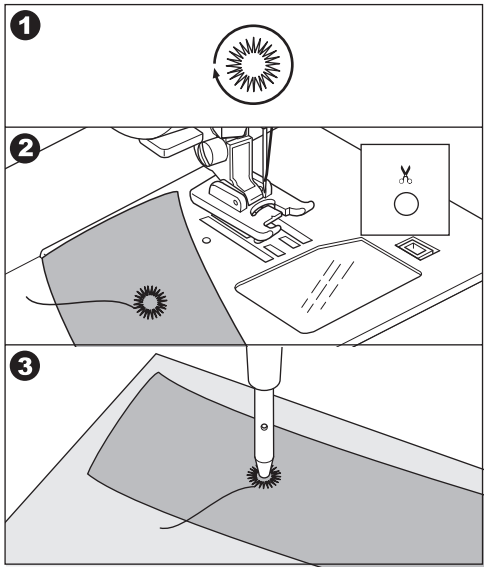

3. Make a hole in the center of the eyelet.

Note:
Eyelet punch is not provided with this machine.

AUTOMATIC BAR-TACK AND DARNING

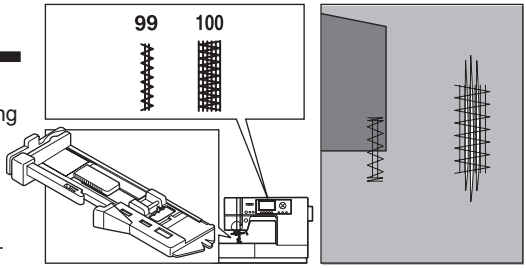

You can sew automatic bar-tack and darning using the buttonhole foot.

No. 99 Bar-tack, to reinforce areas that will be subject to strain, such as pocket corners.
No.100 Darning, mending and other applications.

Buttonhole Foot (F)

1. Adjust slide on base of buttonhole foot according to the length of the bar-tack or darning to be sewn.

   a= Length of bar-tack or darning

2. Pass upper thread through the hole of buttonhole foot and bring upper and bobbin threads to the left.

3. Position fabric under presser foot so that the starting point comes this side.
   Lower the foot.

b. When sewing the bar-tack on the edge of thick fabric, such as a pocket, place a cardboard or fabric piece of the same thickness beside the fabric to help keep the foot level as you sew.

4. Lower the buttonhole lever completely.

   Note:
   Machine will not start to sew if buttonhole lever is not lowered properly or buttonhole foot is not positioned correctly.

5. Hold upper thread lightly and start the machine.

6. Machine will sew bar-tack or darning stitch as shown. Machine will stop automatically when the pattern is finished.

7. Press the thread cutter button and raise the presser foot lifter to remove the fabric.

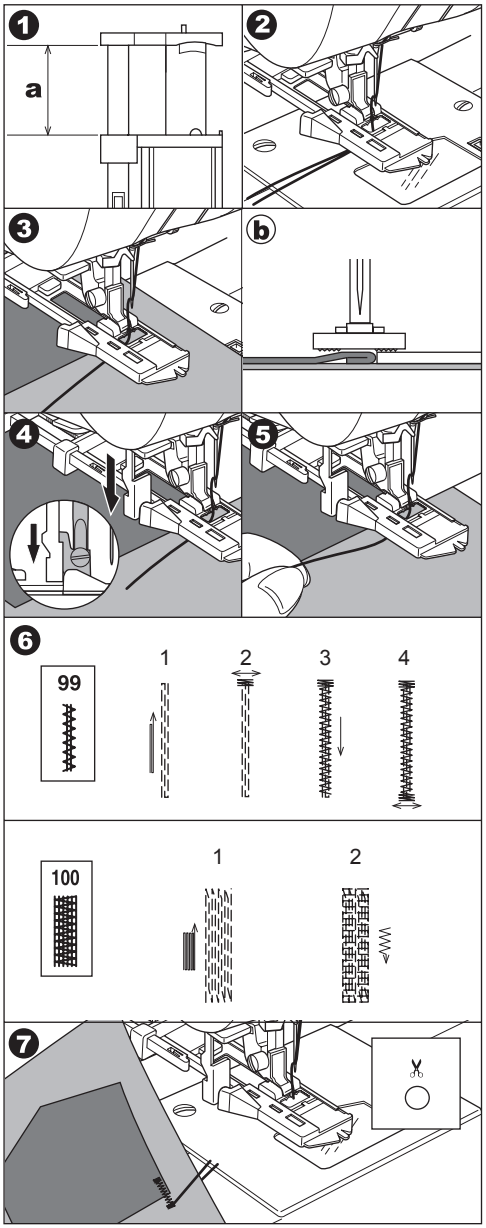

SEWING ON BUTTONS

No. 12

All-Purpose Foot

1. Lower the feed teeth by moving the drop feed lever to the left.
2. Attach the all-purpose foot. Place fabric and button under the presser foot, and align holes of button with slot of presser foot.
3. Push the lock button (located on the right side of the all-purpose foot) and then lower the foot to hold the button securely on the fabric.
4. Select the button sewing stitch, #12. Adjust the stitch width so that the needle enters the left hole of the button.
5. Turn the hand wheel toward you slowly so the needle enters the second hole. You may need to adjust the stitch width again to make sure the needle clears the holes of the button.

CAUTION: To prevent accidents.
Make sure that the needle does not hit the button during sewing. Otherwise needle may break.

6. After making sure the needle clears both holes of the button, press the start button or step on the foot control and sew approximately 10 stitches at slow speed.
7. Raise the presser foot and cut the remaining threads about 10cm (4") long.
8. Bring the thread ends to the back side of the fabric using a hand sewing needle. Tie the threads together to secure.
9. When button sewing is completed, move the drop feed lever to the right. To re-engage the feed teeth, turn the hand wheel toward you one full revolution.

Note:
To sew a 4-hole button, follow the procedure above for the first two holes. Then lift presser foot slightly and move fabric to permit stitching the other two holes, either parallel, or criss-cross over the first two holes.

A. THREAD SHANK

Buttons on coats and jackets should have a thread shank to make them stand away from the fabric. Place a straight pin or sewing machine needle on top of button between the holes. Sew over the pin or needle.
To create a thread shank, pull thread to the back side of the button and wind the thread around the stitches. Tie the thread ends securely.

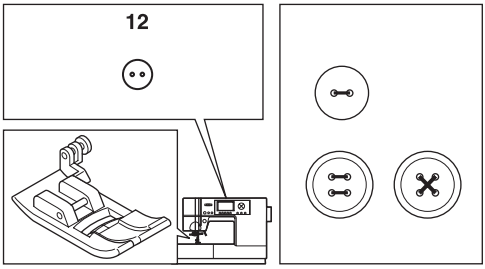

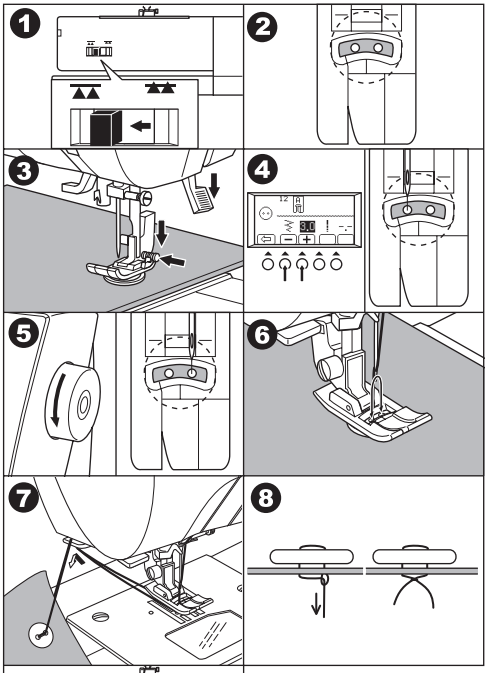

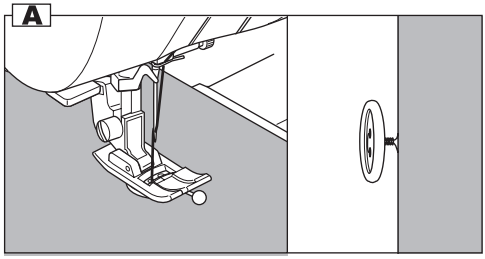

CONTINUOUS DECORATIVE PATTERN

Use the Satin Stitch Foot for continuous decorative stitch patterns.
This foot has a groove on the underside that allows dense stitching to pass freely.

No. 18-97

Satin Stitch Foot (B)

To customize the continuous decorative stitch pattern, you may adjust the length and width of pattern.
Experiment with fabric scraps until you achieve the desired length and width.

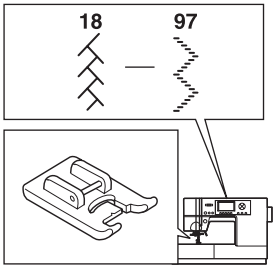

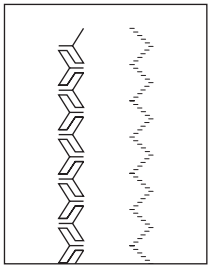

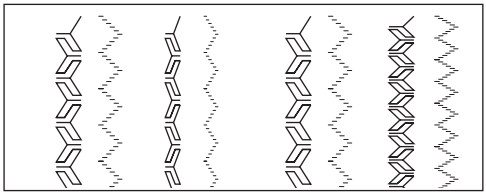

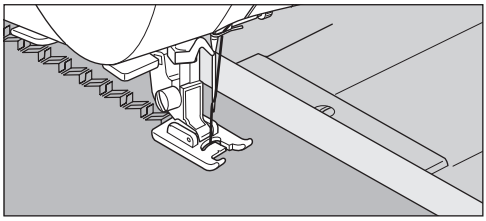

A. SEWING LIGHTWEIGHT FABRICS

When sewing lightweight fabrics, it is suggested that you use stabilizer on the backside of the fabric.

TWIN NEEDLE SEWING

Interesting effects can be produced by sewing decorative stitches using a twin needle. Try using two different colors of thread for even more variety. Always make a test sample first to help you determine the best settings for the stitch you are sewing.

All patterns except No. 98-113 may be sewn with a twin needle.

All-Purpose Foot or Satin Stitch Foot (A, B)

Note:
A twin needle is not provided with this machine. Contact your authorized SINGER retailer, or visit singer.com for information on purchasing twin needles.

CAUTION: To prevent accidents.

a. Use only SINGER branded twin needles for this machine.
b. The needle threader cannot be used. Thread each needle eye manually.

1. Remove the single needle and insert twin needle.
2. Thread the first thread as usual, following threading route.
3. Thread the left needle eye by hand from front to back .
4. Push the Auxiliary Spool Pin with felt washer into the hole.
5. Place second spool of thread and pass thread through the guide and thread the same as first.
6. For better sewing results, do not place the thread into the needle bar thread guide.
   Thread right needle eye by hand from front to back.
7. Press the setting button (F3). (Setting mode)
8. Press the twin needle button (F2). Twin needle mark will be highlighted and the stitch width will be reduced automatically.(Twin needle mode)

CAUTION: To prevent accidents.

If you did not switch to twin needle mode, needle may hit the needle plate and break.

9. Press the return button (F1). (Stitch information mode) LCD will indicate twin needle mark.
10. Always test sew selected stitch.
11. Sew the stitches.

Twin needle mode will remain until you press the twin needle button again or turn off the machine.

Note:
Twin needle sewing may be used with decorative & letter stitch patterns by pressing twin needle button. Twin needle icon will appear on the LCD. (See page 44)

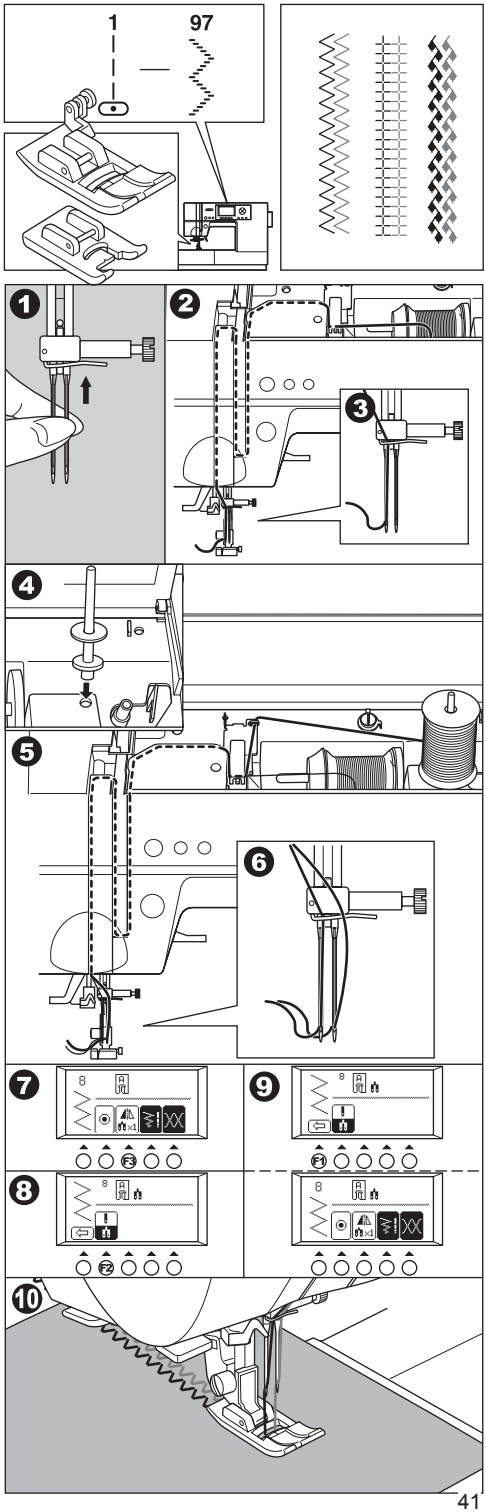

PROGRAMMABLE DECORATIVE STITCH & LETTER STITCH SEWING

You can combine decorative & letter stitches into a sequence by selecting each pattern.

A. SELECTING DECORATIVE & LETTER STITCH (selecting mode)

1. Press the decorative & letter stitch button. First 5 patterns of decorative patterns will be indicated on the lower line of LCD.
2. By pressing the decorative & letter stitch button, selecting group will change as below.
   a. Decorative stitches
   b. Block style font
   c. Script style font
   d. Italic style font
   e. Outline style font
   f. Cyrillic style font
3. After you select the group, press the scroll down button. Next 5 patterns of selected group will appear.
   By pressing the scroll up or down button, you can scroll up or down in increments of 5 patterns.
4. To select a pattern, press the function button directly under the indicated pattern.
   Selected pattern will be indicated on the top left side of LCD.
5. Using this same procedure, select the next patterns.
   Patterns will appear at the top of the LCD in the order selected.
6. As selected patterns over the indicating area, disappear from the screen, you can check them by pressing the cursor buttons. (See next page)

Note:

Machine can memorize a maximum of 60 patterns.
You can combine the tack stitch (Pattern No. 34). This is used for sewing a single combination of patterns. (See page 46)

B. SHIFTING THE CURSOR

Additional patterns may be added to the end of a string of combined patterns. Shift the “I” cursor over to the right, following the pattern string and then select new patterns.
By pressing the cursor buttons, cursor will shift left or right. The cursor position will be highlighted.

a. Press the cursor left button ”<” and cursor will shift to the left.
b. By pressing the cursor right button ”>”, cursor will shift right.

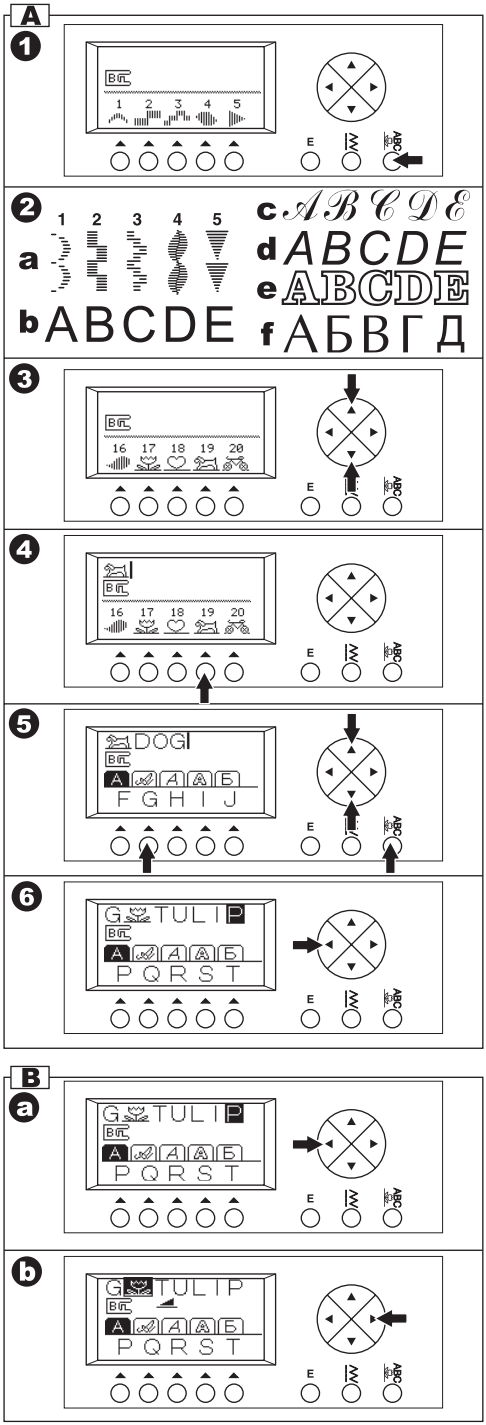

The cursor is used to check selected patterns, insert patterns, delete patterns or editing of each pattern as described below.
If the settings of the highlighted pattern can be changed, it will be noted in the center line of the LCD.

C. TO CHECK SELECTED PATTERNS

As the length of the string increases, patterns will disappear from sight.
You can check patterns by shifting cursor to the left.

D. INSERTING PATTERN

1. Machine will insert a pattern to the left of the highlighted letter or pattern.
2. Using the cursor buttons, move the cursor to highlight the pattern just before the desired position for the new pattern. Select the pattern.

E. TO DELETE PATTERN

1. Shift the cursor to the pattern you want to delete.
2. Press the Edit button. LCD will change to the editing mode.

a. When the cursor is at furthest right side, machine will shift just before pattern.

3. Press the delete button (F2) button quickly (less than 0.5 sec.). Machine will delete the pattern and cursor will shift to next pattern.
4. If you want to delete all patterns, press and hold the delete button (F2) button (over 0.5 sec.). Machine will delete all selected patterns and return to selection mode.
5. After the deleting, press the return button (F1) or Edit button. Machine will return to selection mode.

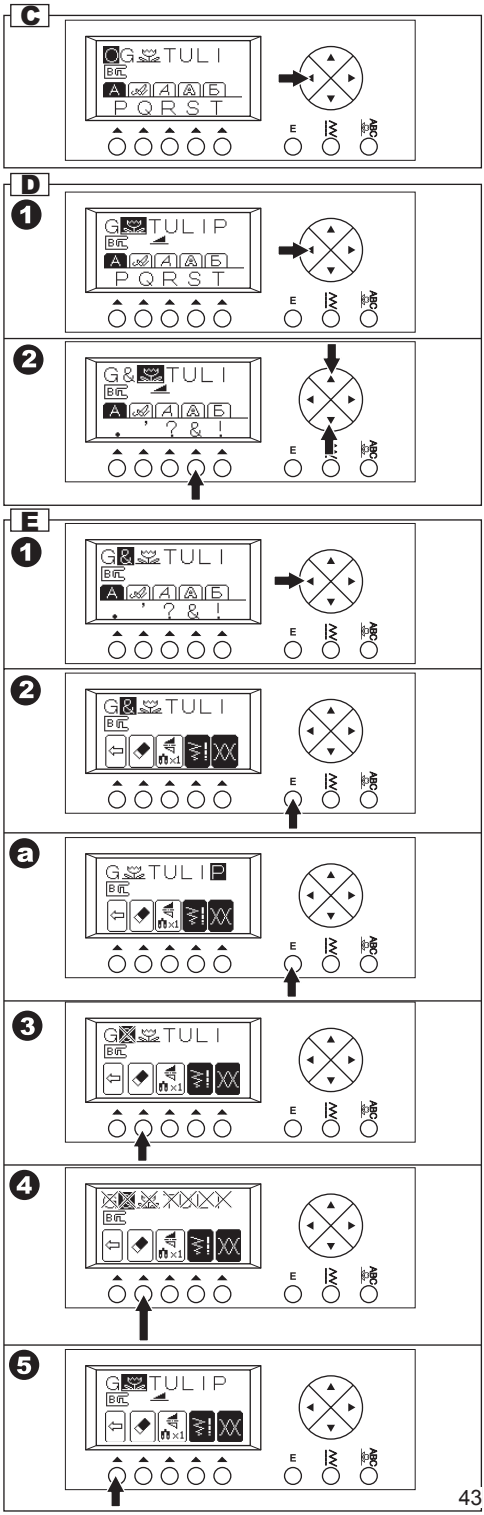

F. EDITING OF EACH PATTERN

You can change the settings and stitch width/ length of stitch patterns.
You can also change the thread tension of selected patterns.

1. Press the Edit button.
   LCD will change to the editing mode.
2. As you shift the cursor, the setting of each pattern will be indicated.
3. By pressing each function button, you can edit as below a-d.
4. After you have completed the editing, press the return button (F1) or Edit button.
   Machine will return to selecting mode.

Note:
Letter stitches cannot change stitch width/length and settings (Mirror/reverse and elongation).

a. Deleting (See previous page.)

b. Setting

1. You can make change settings by pressing the function button (F3) directly under setting icon.
2. LCD will change to show setting mode.
   i. Mirror/reverse ii. Elongation
   iii. Twin needle

   i Mirror / Reverse stitch
   Press the function button (F4) directly under mirror/reverse icon, and the stitch will change alternately or in rotation.
   The descriptions of the mirror/reverse icons are below.
   i-1. Regular stitch (normal stitch)
   i-2. Mirror stitch (flips from left to right)
   i-3. Reverse stitch (reverse front and back)
   i-4. Mirror and Reverse stitch, pattern will flip from left to right and from front to back.
   If symbol is not indicated, its pattern cannot change (mirror/reverse stitch).

   ii. Elongation
   By pressing the function button (F5) directly under the elongation mark, stitch will elongate five different sizes. (ii.1-ii.5)
   If symbol is not indicated, its pattern cannot elongate.

   iii Twin Needle
   Press this button (F2) when you sew with twin needle. Twin needle mark will be highlighted. (See page 41)
3. By pressing the return button (F1), machine will return to editing mode.
   By pressing EDIT button, machine will return to selecting mode.

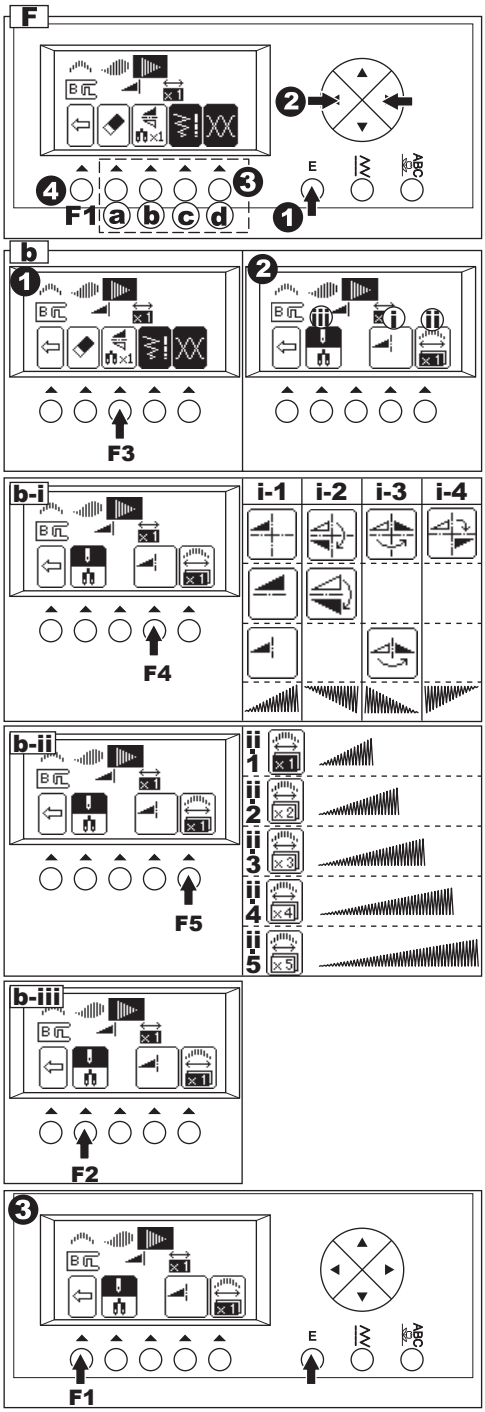

c. Setting the stitch width and length

Machine will pre-set the stitch width and length suitable for the pattern.

1. You can make changes by pressing the function button (F4) directly under the width and length mark.

2. For narrower width, press function button F2(–).
   For wider width, press function button F3 (+).
   For shorter length, press function button F4 (–).
   For longer length, press function button F5 (+).

   Pre-set stitch width and length will be indicated as a highlighted number.
   You can change the width and length of other patterns by shifting the position of the cursor.
   By pressing the return button (F1), machine will return to editing mode.
   By pressing EDIT button, machine will return to selecting mode.

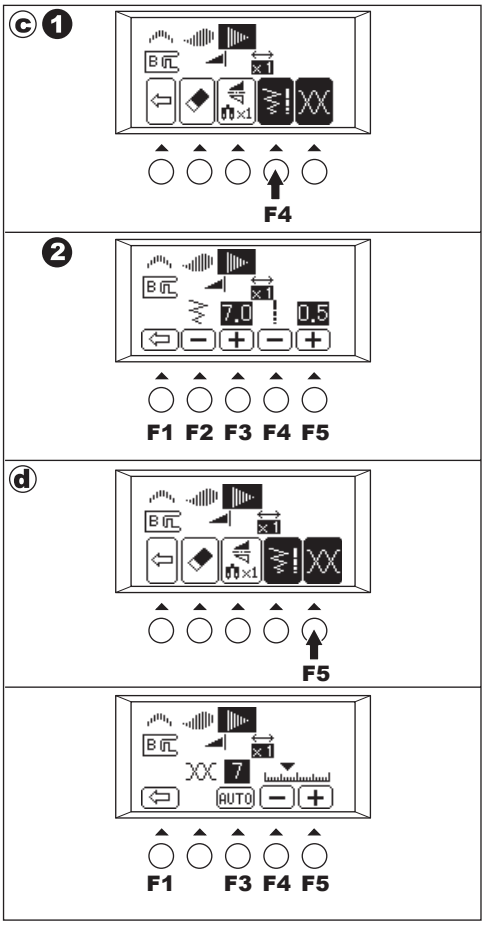

d. Setting the thread tension

By pressing the function button (F5) directly under the tension mark, LCD will indicate the tension mode.
This setting will change the thread tension of all combined patterns.

To increase the upper thread tension, press function button F5 (+).
To decrease the upper thread tension, press function button F4 (–).

Pre-set tension number is highlighted.
By pressing the function F3 (AUTO) button, thread tension will return to pre-set.
By pressing the return button (F1), machine will return to editing mode.
By pressing EDIT button, machine will return to selecting mode.

G. TO RECALL THE SELECTED PATTERNS

If you change the pattern to utility stitch, machine will retain the combination of patterns until the machine is turned off.
To recall these patterns, press the decorative & letter stitch button. Machine will recall the selected patterns.
(Thread tension will return to pre-set.)

To delete all patterns, press EDIT button and press delete button (F2) for a long time. (See page 43)

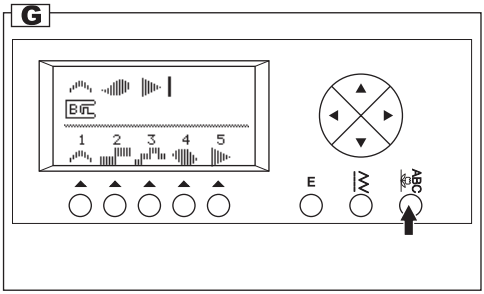

H.SEWING THE SELECTED PATTERNS

a. Single sewing
You can combine the tack stitch by selecting the pattern No. 34.
When you combined the tack stitch or letter stitch at the end of pattern, machine will stop automatically after sewing selected patterns.

b. Repeat sewing
The pattern combination will sew repeatedly without combining the tack stitch at the end of the pattern sequence.

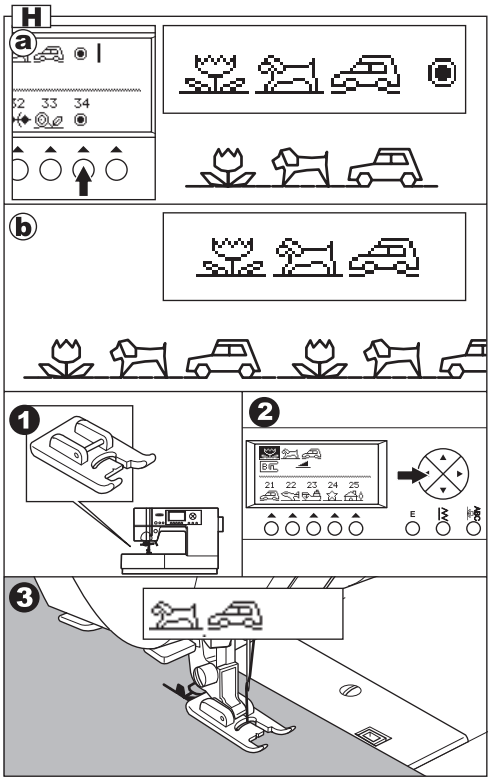

SEWING

1. Attach the Satin Stitch Foot when sewing decorative & letter stitch.
2. Machine will start sewing from highlighted pattern. You must shift the cursor to the pattern where you wish to start sewing.
(When the “I” mark cursor is indicated on the right side of selected patterns, machine will start from first pattern.)
3. Lower the presser foot and start sewing.
Machine will indicate the sewing pattern on the top left side of LCD.

I. TO SEW PATTERN FROM BEGINNING

a. When you stop sewing at the middle of selected patterns, LCD will indicate the setting of sewing pattern and the arrow mark “■→” on the second line.
This mark is meaning that sewing is interrupted. You can continue sewing by starting the machine again.

b. When you stopped sewing at the middle of selected patterns, and If you have raised the presser foot lifter, the arrow mark will change to “→□”,
At this time, when you start sewing again, machine will sew from the beginning of interrupted pattern.

c. If you want to sew from the beginning of all patterns, shift the cursor by using the cursor buttons. (Arrow icon will disappear)

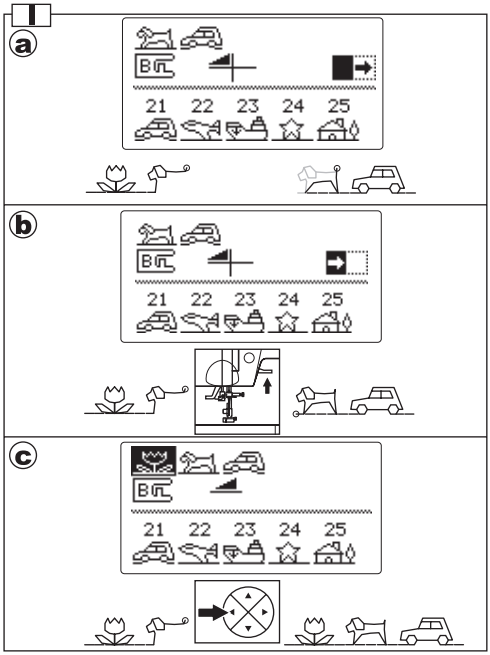

DECORATIVE AND LETTER STITCH CHART

The decorative patterns in bold print are one unit of the stitch pattern.
Description of Chart Symbols:
Mirror Stitch included
Reverse Stitch included
Mirror and Reverse stitch included
X5 Elongation included

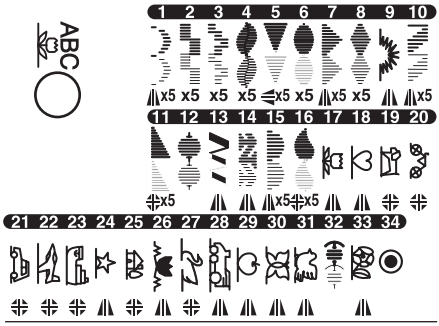

ADJUSTING THE BALANCE OF THE STITCHES

Depending on the type of fabric you sew, it may be necessary to adjust the balance of the stitches.
The adjustment is needed if the decorative or letter stitch is distorted.
Turn screw which is located bottom of the machine in either direction as may be required.

DECORATIVE STITCH PATTERN

1. If patterns are distorted as illustration (a), turn screw in direction of symbol (+).

2. If patterns are distorted as illustration (b), turn screw in direction of symbol (–).

LETTER STITCH PATTERN

1. If patterns are distorted as illustration (c), turn screw in direction of symbol (+).

2. If patterns are distorted as illustration (d), turn screw in direction of symbol (–).

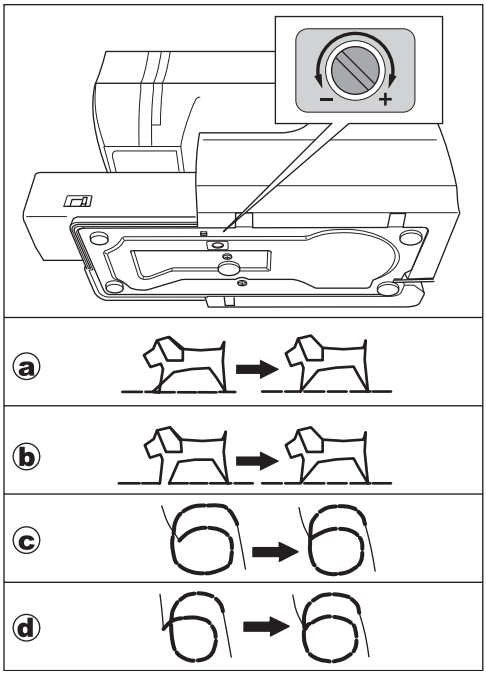

MAINTENANCE

DANGER: To reduce the risk of electric shock.
Disconnect the power line plug from electric outlet before carrying out any maintenance.

CLEANING

If lint and bits of thread accumulate in the hook, this will interfere with the smooth operation of the machine. Check regularly and clean the stitching mechanism as needed.

A. Bobbin Holder
Remove the bobbin cover and bobbin.
Clean the bobbin holder with a brush.

B. Hook Race and Feed Teeth
1. Remove the needle, presser foot and holder. Remove the bobbin cover and bobbin. Remove the screws holding the needle plate.
2. Remove the needle plate by lifting up the right side of the plate.
3. Lift up the bobbin holder and remove it.

CAUTION: To prevent accidents.
Do not touch thread cutter unit (a). Edged knife is provided inside.

4. Clean the hook race, feed teeth and bobbin holder with a brush. Also clean them, using a soft, dry cloth.
5. Replace the bobbin holder into the hook race so that the tip (b) fits to the stopper (c) as shown.
6. Replace the needle plate inserting the hook into the machine. Replace the screws and tighten.

Note:
* An LED lamp is used to illuminate the stitching area. It does not require replacement. In the unlikely event it does not light, call your authorized SINGER service center for service.
* There is no need to lubricate this machine.

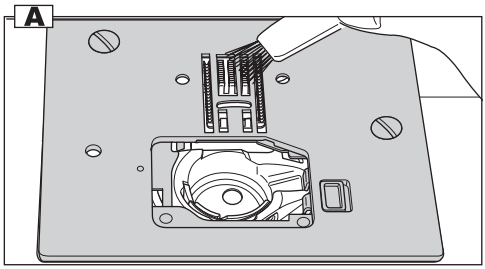

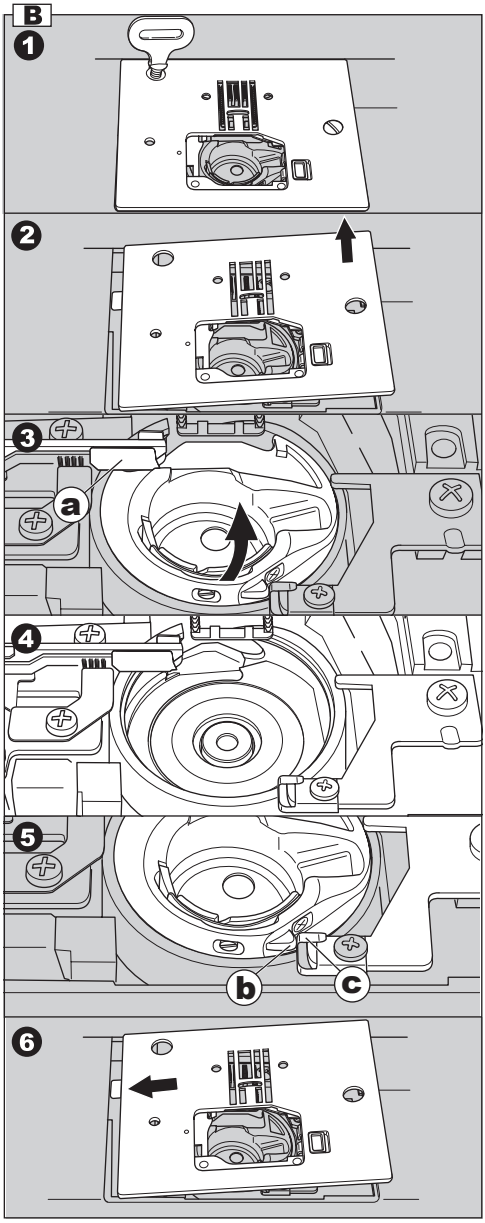

MESSAGES ON LCD

1. Winding the bobbin.
2. Lower the buttonhole lever.
3. After sewing buttonhole, raise the presser foot lifter and set the frame of buttonhole foot to starting position.
4. Release the foot control pedal.
5. Lower the presser foot.
6. Machine memory is full.
7. Select a pattern.
8. Release the reverse button.
9. Release the start/stop button.
10. Rethread the upper thread.
11. Foot control is connected.
12. Release the needle up-down / slow button.
13. Release the thread cutter button.
14. Turn off the power switch.

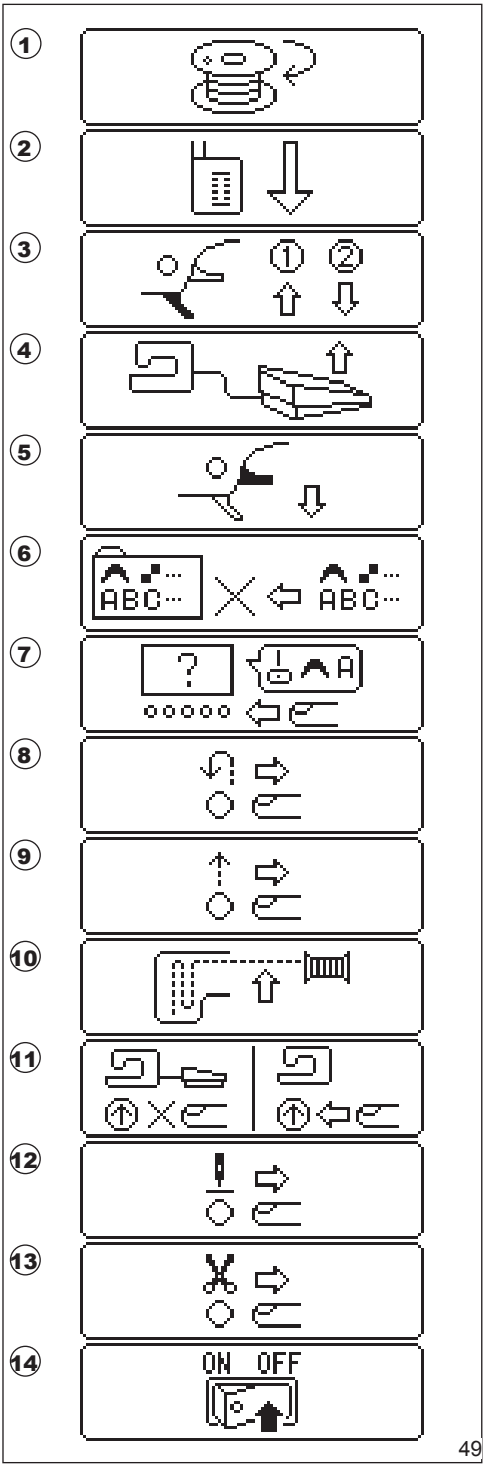

HELPFUL HINTS

PROBLEM	CAUSE	CORRECTION	Page
Upper thread breaks	Machine not properly threaded. Thread entwined around bobbin. Needle inserted incorrectly. Thread tension too tight. Thread of incorrect size or poor quality.	Re-thread machine. Remove entwined thread. Re-insert needle. Readjust thread tension. Choose correct thread.	17 16 9 22 9
Lower thread breaks	Bobbin threaded incorrectly. Bobbin wound unevenly or too full. Dirt or lint on the bobbin holder.	Re-thread the bobbin. Rewind the bobbin. Clean the holder.	16 15 48
Machine skips stitches	Needle inserted incorrectly. Bent or blunt needle. Incorrect size of needle. (on stretch fabric)	Re-insert needle. Insert new needle. Choose correct size needle for fabric. (use stretch needle)	9 9 9
Fabric puckers	Machine not properly threaded. Bobbin threaded incorrectly. Blunt needle. Thread tension too tight.	Re-thread machine. Re-thread the bobbin. Insert new needle. Readjust thread tension.	17 16 9 22
Machine makes loose stitches or loops	Bobbin threaded incorrectly. Machine not properly threaded. Tension not adjusted properly.	Re-thread the bobbin. Re-thread machine. Readjust thread tension.	16 17 22
Stitch pattern is distorted	Presser foot is not suited for the pattern. Thread tension is not balanced. Stitch is not balanced.	Attach correct foot. Adjust the thread tension. Adjust the balance of the stitches.	26- 22 47
Threader does not thread needle eye	Needle is not raised. Needle inserted incorrectly. Bent needle.	Raise the needle. Re-insert needle. Insert new needle.	11 9 9
Machine does not feed properly	Feed teeth are lowered. Stitch length not suitable for fabric. Lint and dust accumulated around feed teeth.	Raise the feed teeth Regulate stitch length. Clean the feed teeth area.	12 24 48
Needle breaks	Fabric pulled while sewing. Needle is hitting the presser foot. Needle inserted incorrectly. Incorrect size needle or thread for fabric being sewn.	Do not pull fabric. Select correct foot and pattern. Re-insert needle. Choose correct size needle and thread.	19 26- 9 9
Machine runs with difficulty	Dirt or lint accumulated in the hook race and feed teeth.	Remove the needle plate and bobbin holder and clean the hook race and feed teeth.	48
Machine will not run	Cord not plugged into electrical outlet. Power switch is not turned on. Bobbin winder spindle is pushed to the right. Presser foot is not lowered. Buttonhole Sewing Mode; * Buttonhole lever is not lowered completely. * Buttonhole foot is not attached.	Insert plug fully into outlet. Turn on the switch. Push spindle to the left. Lower the foot. Lower the buttonhole lever. Attach the buttonhole foot.	10 10 15 11 34 34

INTELLECTUAL PROPERTY

SINGER and the Cameo “S” design are exclusive trademarks
of The Singer Company Limited S.à.r.l. or its Affiliates.

©2019 The Singer Company Limited S.à.r.l. or its Affiliates. All rights reserved.

KULLANIM KILAVUZU

C430

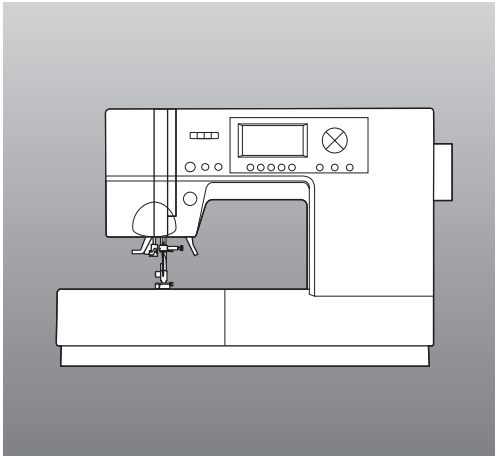

SINGER®

Ürünün enerji tüketimi açısından verimli kullanımınailişkin bilgiler:

- Sürekli ve yoğun kullanımlarda makinenizi belli aralıklarla dinlendiriniz.
- Makinenizi ısı kaynaklarından (direkt güneş ışığı, soba, radyatör, kalorifer peteği vb.) koruyunuz.
- Makinenizi çalıştırdığınız yerdeki elektrik voltajını sık sık kontrol ediniz ve makinenizi şebekeden kaynaklanabilecek elektrik dalgalanmalarından koruyunuz. Eğer bulunduğunuz bölgede şebeke elektriğinde voltaj düşmesi ya da yükselmesi gibi problemler yaşıyorsanız, makinenizin bulunduğu yere regülatör taktırmanız makinenizi verimli kullanabilmenize yardımcı olacaktır.
- Makinenizin bakım ve temizlik işlemlerini mutlaka zamanında yapınız.
- Makinenizi mutlaka kullanma kılavuzunda tarif edilen şekilde çalıştırınız.

Yeni SINGER® dikiş makinesini satın aldığınız için sizi tebrik ediyoruz!

Bu ev tipi dikiş makinesi, IEC/EN 60335-2-28 ve UL1594 yönetmeliklerine uygun şekilde tasarlanmıştır.

ONEMLİ GUVENLİK TALİMATLARI

Bir dikiş makinesini kullanırken, aşağıdakiler de dahil olmak üzere, temel güvenlik önlemlerine mutlaka uyulmalıdır:

Bu ev tipi dikiş makinesini kullanmadan önce tüm talimatları okuyun.

Talimatları makineye yakın ve uygun bir yerde bulundurun. Makine üçüncü bir şahsa verilirse talimatları da beraberinde verin.

⚠ TEHLİKE – Elektrik çarpması riskini azaltmak için:

Dikiş makinesi, fişi takılıyken asla denetimsiz bırakılmamalıdır. Makinenin fişinin takıldığı elektrik prizi kolaylıkla erişilebilir olmalıdır. Bu dikiş makinesini kullandıktan sonra ve makineyi temizlemeden, kapakları çıkarmadan ve makineyi yağlamadan önce veya bu kullanım kılavuzunda belirtilen diğer bakım ayarlarını gerçekleştirme esnasında daima makinenin fişini, elektrik prizinden hemen çıkarın.

⚠UYARI - Yanma, yangın, elektrik çarpması veya yaralanma riskini azaltmak için:

- Makinenin bir oyuncak olarak kullanılmasına izin vermeyin. Bu makine çocuklar tarafından veya onların yakınında kullanıldığında aşırı dikkat edilmelidir.
- Bu makine, sadece bu kullanım kılavuzunda belirtilen amaçlar için kullanılmalıdır.

  Sadece üretiçi tarafından tavsiye edilen ve bu kullanım kılavuzunda belirtilen parçaları kullanın.
- Dikiş makinesinin kablosu veya fişi hasarlıysa, makine sorunsuz şekilde çalışmıyorsa, yere düştüyse, hasar gördüyse ya da suya düşürüldüyse bu makineyi asla çalıştırmayın. İnceleme, onarım, elektriksel veya mekanik ayarlamalar için dikiş makinesini en yakın yetkili bayiye veya servis merkezine gönderin.
- Dikiş makinesini, havalandırma açıklıklarından herhangi biri tıkalıyken asla çalıştırmayın. Dikiş makinesinin havalandırma açıklıklarını ve ayak pedalını kumaş tiftiğinden, tozdan ve gevşek kumaşlardan uzak tutun.
- Parmaklarınızı hareketli parçalardan uzak tutun. Dikiş makinesinin iğnesi etrafından çalışırken aşırı dikkat gereklidir.
- Daima uygun bir iğne plakasını kullanın. Yanlış plaka iğnenin kırılmasına sebep olabilir.
- Bükülmüş iğneleri kullanmayın.
- Dikiş yaparken kumaşı itmeyin veya çekmeyin. Aksi takdirde, iğne kırılabilir.
- Güvenlik gözlüğü takın.
- İğne alanında iğneye iplik geçirmek, iğne değiştirmek, masuraya iplik geçirmek veya baskı ayağını değiştirmek gibi herhangi bir ayarlama işlemi yaparken dikiş makinesini kapalı (“0”) konuma getirin.
- Deliklere herhangi bir şey sokmayın.
- Makineyi evin dışında kullanmayın.
- Aeorosol (sprey) ürünlerin kullanıldığı veya oksijenin bulunduğu yerlerde makineyi çalıştırmayın.
- Sökmek için tüm kontrolleri kapalı konuma (“0”) getirin ve fişi prizden çıkarın.
- Fişi prizden çekerken kablodan tutmayın. Fişi çekmek için, kablodan değil, fişten tutun.
- Ayak pedalı makineyi çalıştırmak için kullanılır. Ayak pedalına asla herhangi bir nesne yerleştirmeyin.
- Makine ıslaksa makineyi kullanmayın.

- LED lamba hasarlı veya kırıksa, bir tehlike oluşmasını önlemek için üretici, servis yetkilisi veya benzeri nitelikli bir kişi tarafından değiştirilmelidir.
- Ayak pedalına bağlı olan kablo hasarlıysa bir tehlike oluşmasını önlemek için üretici, servis yetkilisi veya benzeri nitelikli bir kişi tarafından değiştirilmelidir.
- Bu dikiş makinesi iki kat yalıtımlıdır. Yalnızca aynı yedek parçaları kullanın. Çift Yalıtımlı Ev Aletleri Bakım Talimatlarını okuyun.

BU KILAVUZU SAKLAYIN

SADECE CELENEC ÜYESİ ÜLKELER İÇİN:

Bu cihaz, güvenli bir şekilde kullanımına ilişkin ilgili eğitim veya gözetimin sağlanmış olması ve mevcut tehlikeleri anlamaları durumunda 8 yaş üzerindeki çocuklar ve fiziksel, duyusal veya zihinsel becerilerinde, tecrübe veya bilgisinde eksiklik olan kişiler tarafından kullanılabilir. Çocuklar cihaz ile oynamamalıdır. Temizlik ve kullanıcı bakımı, gözetim altında olmayan çocuklar tarafından yapılmamalıdır.
Normal çalıştırma koşulları altında gürültü seviyesi 70dB(A) değerinden azdır.
Makine yalnızca Wakaho Electric Industrial Co.,LTD. (Tayvan) tarafından üretilen 4C-337B tipi ayak pedalıyla kullanılmalıdır.

CELENEC ÜYESİ OLMAYAN ÜLKELER İÇİN:

Bu dikiş makinesi, güvenliklerinden sorumlu bir kişi tarafından kullanımı ile ilgili eğitim veya gözetimi sağlanmış olması koşulu dışında, fiziksel, duyusal veya zihinsel becerilerinde, tecrübe veya bilgisinde eksiklik olan kişiler tarafından (çocuklar dahil) kullanması için tasarlanmamıştır. Çocukların dikiş makinesi ile oynamamaları için gözetim altında tutulmaları gerekir.
Normal çalıştırma koşulları altında gürültü seviyesi 70dB(A) değerinden azdır.
Makine yalnızca Wakaho Electric Industrial Co.,LTD. (Tayvan) tarafından üretilen 4C-337B tipi ayak pedalıyla kullanılmalıdır.

ÇİFT YALITIMLI ÜRÜNLERİN BAKIMI

Çift yalıtımlı bir üründe topraklama yerine iki yalıtım sistemi temin edilir.
Çift yalıtımlı bir üründe topraklama için bir yol yoktur ve sonradan da ürüne eklenmemelidir.
Çift yalıtımlı bir ürünün bakımı, sistem hakkında son derece bilgili olunmasını ve işlem sırasında çok dikkatli davranılmasını gerektirir. Bakım yalnızca yetkili servis personeli tarafından gerçekleştirilmelidir.
Çift yalıtımlı bir ürünün yedek parçaları, ürünün esas parçalarıyla aynı olmalıdır. Çift yalıtımlı bir ürünün üzerinde ‘DOUBLE INSULATION’ (ÇİFT YALITIM) veya ‘DOUBLE INSULATED’ (ÇİFT YALITIMLI) yazar.

Atma işleminde bu ürünün elektrikli/elektronik ürünlere ilişkin Ulusal yasalara uygun olarak güvenli bir şekilde geri dönüştürülmesi gerektiğini lütfen unutmayın. Elektrikli cihazları ayrıştırılmamış yerel atıklarla birlikte atmayın ve ayrı toplama tesislerini kullanın. Mevcut atık toplama sistemleri ile ilgili bilgi almak için yerel yönetiminizle iletişime geçin. Eski aletleri yenileriyle değiştirirken bayi, atma işlemi için eski aleti yasal olarak ücretsiz temin etmekle yükümlü olabilir. Elektrikli aletler şehir çöplüklerine atılırsa tehlikeli maddeler suya sızıp gıda zincirine karışarak sağlığınızı olumsuz etkileyebilir.

Önceden bildirmeksizin makine ekipmanını ve aksesuar çeşitlerini değiştirme, performans ve tasarımda değişiklik yapma hakkını saklı tutuyoruz. Bununla birlikte bu gibi değişiklikler her zaman kullanıcının ve ürünün yararına olacaktır.

İÇİNDEKİLER

ONEMLİ GUVENLİK TALİMATLARI 3
AVRUPA VE BENZERİ BÖLGELER İÇİN: 6
ANA PARÇALAR 7
AKSESUARLAR 7
YARDIMCI TABLA 9
A. YARDIMCI TABLANIN ÇIKARILMASI 9
B. AKSESUAR KUTUSUNUN AÇILMASI 9
BASKI AYAĞININ DEĞİŞTİRİLMESİ 9
A. BASKI AYAĞININ DEĞIŞTIRILMESI 9
B. BASKI AYAĞI TUTUCUSUNUN ÇIKARILMASI 9
İĞNENİN TAKILMASI 10
KUMAŞ, İĞNE, İPLİK TABLOSU 10
FİŞİN PRİZE TAKILMASI 11
AYAK PEDALI 11
PARÇALARIN İŞLEVLERİ 12
A. ÇALIŞTIRMA/DURDURMA DÜĞMESİ 12
B. GERİ DİKİŞ DÜĞMESİ 12
C. İĞNEYİ İNDİRME- KALDIRMA/ YAVAŞ DİKİŞ DÜĞMESİ 12
D. HIZ KONTROL DÜĞMESİ 12
E. BASKI AYAĞI KALDIRMA KOLU 12
F. İPLİK KESME DÜĞMESİ 13
G. DİŞLİ DÜŞÜRME KOLU 13
H. İPLİK KESİCİ 13
I. ÜST KAPAK 13
J. VOLAN 13
KONTROL PANELİ 14
A. L.C.D. EKRAN 14
B. DİKİŞ DESEN TABLOSU 14
C. PRATİK DİKİŞ DÜĞMESİ 14
D. DEKORATİF & HARF DİKİŞ DÜĞMESİ 14
E. İŞLEV DÜĞMELERİ 14
F. DÜZENLEME DÜĞMESİ 14
G. TARAMA DÜĞMELERİ 14
H. İMLEC DÜĞMELERİ 14
LCD KONTRASTININ AYARLANMASI; SESLİ UYARININ KAPATILMASI 15
MASURANIN AYARLANMASI 16
A. MASURANIN ÇIKARILMASI 16
B. MASURANIN MASURA PİMİNE TAKILMASI 16
C. MASURANIN SARILMASI 16
D. MASURANIN TAKILMASI 17
MAKİNEYE İPLİK TAKILMASI 18
A. MAKİNEYE İPLİK TAKMAYA HAZIRLANMA 18
B. MASURANIN MASURA PİMİNE TAKILMASI 18
C. THREADING THE UPPER THREAD 18
D. İĞNEYE İPLİK TAKILMASI 19
E. MASURA İPLİĞİNİN ÇEKİLMESİ 19
DİKİŞE BAŞLAMA 20
A.DİKİŞİN BAŞI VE SONU 20
B. GERİ DİKİŞ 21
C. OTOMATİK PUNTERİZ DİKİŞİ 21
D. KENAR DÖNME 22
E. AĞIR KUMAŞLARIN DİKİLMESİ 22
F. SEWING OVER OVERLAPPED AREAS 22
G. DİKİŞ PAYI GENİŞLİĞİ 22
İPLİK TANSİYONU 23
PRATİK DİKİŞ DESENİNİN SEÇİLMESİ 24
A. PRATİK DİKİŞ DESENLERİNİN SEÇİLMESİ 24
B. AYARLAMA (AYNA/GERI, UZATMA DIKIŞ) 24
C. DİKİŞ GENİŞLİĞİNİN VE UZUNLUĞUNUN AYARLANMASI 25
DİKİŞLERİN KULLANIM YERLERİ 26
DÜZ DİKİŞ 27
A. DÜZ DIKIŞ 27
B.OTOMATIK KILIT DIKIŞLI DÜZ DIKIŞ (DESEN NO. 3, 4) 27
ELASTİK DİKİŞ 28
EL İŞİ GÖRÜNÜMLÜ KAPİTONE DİKİŞ 28
ZİG-ZAG DİKİŞ 29
ÇOKLU ZİG-ZAG DİKİŞ 29
SERBEST KOL DİKİŞİ 29
SÜRFİLE DİKİŞ- OVERLOK DİKİŞ 30
GİZLİ DİKİŞ 31
SIRADIŞI YAMA 32
APLİKE 32
FERMUARLARIN TAKILMASI ARAYA YERLEŞTİRME 33
FERMUARLARIN TAKILMASI KATLAYARAK YERLEŞTİRME 34
İLİK AÇMA 35
BİRLEŞTİRİLMİŞ İLİK 37
GÖZCÜK 38
OTOMATİK PUNTERİZ VE YAMA DİKİŞİ 39
DÜĞME DİKME 40
A. İPLIK AYAĞI 40
SÜREKLİ DEKORATİF DESEN 41
A. SEWING LIGHTWEIGHT FABRICS 41
ÇİFT İĞNE İLE DİKİŞ 42
PROGRAMLANABİLİR DEKORATİF DİKİŞ VE HARF DİKİŞ DİKME 43
A. DEKORATİF DİKİŞ & HARF DİKİŞİ SEÇME (SEÇME MODU) 43
B. İMLECİN KAYDIRILMASI 43
C. SEÇİLEN DESENLERİN KONTROL EDİLMESİ 44
D. DESEN YERLEŞTİRME 44
E. DESEN SİLME 44
F. DESENLERİ DÜZENLEME 45
G.SEÇİLEN DESENLERİN ÇAĞRILMASI 46
H. SEÇİLEN DESENLERİN DİKİLMESİ 47
I. DESENİN BAŞTAN İTİBAREN DİKİLMESİ 47
DEKORATİF VE HARF DİKİŞ TABLOSU 48
DİKİŞLERİN BALANSININ AYARLANMASI 48
BAKIM 49
TEMİZLİK 49
LCD EKRANDAKI MESAJLAR 50
HELPFUL HINTS 51

DİKKAT : Kazaların meydana gelmesini önlemek için.
Makinanın ön kapağını çıkartmayın.

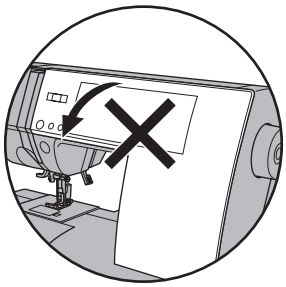

AVRUPA VE BENZERİ BÖLGELER İÇİN

Sadece AB

Bu ürün radyo ve televizyon parazitlerini engellemek için CISPR Elektroteknik Komisyonu talimatlarına uygun olarak üretilmiştir.

İngiltere ve benzer kablo donanım özelliklerine sahip diğer bazı ülkeler için makineler fabrikadan, elektrik şebekesiğne bağlanmayı sağlayan fişle birlikte gönderilmektedir. Bu elektrik kablosundaki teller, aşağıdaki koda göre boyanmıştır.
Mavi: nötr (N) Kahverengi : elektrik (L)

Eğer bu makinenin elektrik kablosundaki tellerin rengi, fişinizde belirtilen renk işaretlerine uymuyorsa, aşağıdaki işlemleri takip edin:

Mavi renkli tel, N harfiyle işaretli veya siyah renkli terminale bağlanmalıdır. Kahverengi tel, L harfiyle işaretli veya kırmızı renkli terminale bağlanmalıdır. Eğer 13 amper'lik (BS 1363) bir fiş kullanılıyorsa, 3 amper'lik bir sigorta takılmalı ya da başkabir fiş kullanılıyorsa, fişe veya adaptöre yada elektrik dağıtım panosuna 5 amper'lik bir sigorta takılmalıdır.

Kablolardan hiçbirisi, üç uçlu bir fişin topraklama terminaline bağlanmamalıdır.

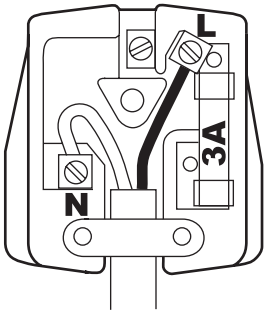

ANA PARÇALAR

1. Alın kapağı
2. Horoz (iç tarafta)
3. Çıkarılabilir Yardımcı Tabla (Aksesuar)
4. Kol
5. Volan
6. Baskı Ayağı Kaldırma Kolu
7. Dikiş Balansı Ayar Vidası (makinenin altında)
8. İplik kesici
9. İlik Açma Kolu
10. İğneye İplik Takıcı
11. İğneye İplik Takma Kolu
12. Baskı Ayağı İndirme Kolu
13. Baskı Ayağı Kelebek Vidası
14. Baskı Ayağı Tutucusu
15. Baskı Ayağı
16. Besleme Dişi
17. İğne Sıkma Bağcığı Vidası
18. İğne İpliği Kılavuzu
19. İğne
20. Dişli Plakası
21. Masura Kapağı
22. Masura Kapağı Mandalı
23. Üst Kapak
24. Dikiş Kalıbı Tablosu
25. İplik kılavuzu
26. Makara Pimi
27. Masura Sarma Tansiyonu Kampanası
28. Keçe rondelası
29. Yedek Makara Pimi Tutucu
30. Masura Sarıcı Mili
31. Masura Sarıcı Stoplayıcısı
32. Hız Kontrol Kolu
33. Geri Dikiş Düğmesi
34. Çalıştırma/Durdurma Düğmesi
35. İğneyi İndirme- Kaldırma/ Yavaş Dikiş Düğmesi
36. İplik Kesme Düğmesi
37. İşlev Düğmeleri
38. Likit Kristal Gösterge (L.C.D.)
39. Yukarı seçim tuşu
40. Sola seçim tuşu
41. Sağa seçim tuşu
42. Aşağı seçim tuşu
43. Dekoratif & Harf Dikiş Düğmesi
44. Pratik Dikiş Düğmesi
45. DÜZELTME Düğmesi
46. Dişli Düşürme Kolu
47. Güç Düğmesi
48. Terminal Kutusu
49. Ayak Pedalı Krikosu
50. Ayak Pedalı
51. Elektrik Fişi

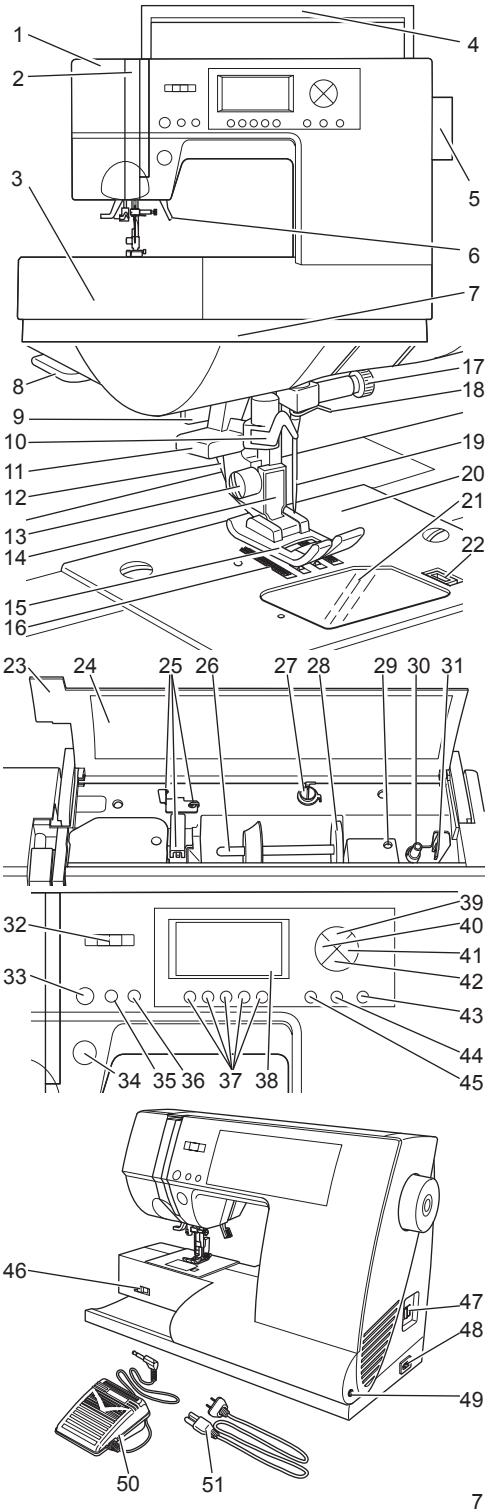

AKSESUARLAR

Aksesuarlar, çıkarılabilir uzatma tablasının depolama bölmesinde yer alır.
(Sonraki sayfaya bakın, [ÇIKARILABİLİR UZATMA TABLASI])

1. İğne Kutusu
2. 4 SINGER 15 Sınıfı masuralar
   (1 is in the machine)
3. Dikiş Sökme Aparatı
4. Fırça
5. Keçe Rondelalı Yardımcı Masura Pimi
6. İğne Plakası için Tornavida
7. Büyük İplik Makara Tutucusu
   (Ürün teslim edildiğinde makine üzerindedir)
8. Küçük İplik Makara Tutucusu
9. Gizli Dikiş Ayağı (D)
10. Fermuar Ayağı (E)
11. Saten Dikiş Ayağı (B)
12. İlik Ayağı (F)
13. Çok Amaçlı Ayak
    (makine ile birlikte verilmiştir)(A)

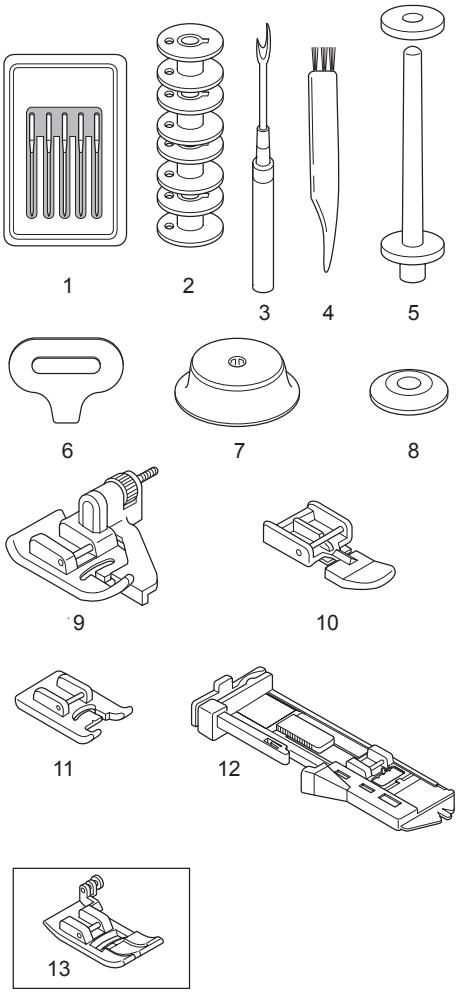

YARDIMCI TABLA

A. YARDIMCI TABLANIN ÇIKARILMASI

Parmağınızı çıkarılabilir uzatma tablasının sol alt tarafının altına yerleştirin ve sola doğru kaydırın.
Takmak için, tablayı sağa doğru itin.

B. AKSESUAR KUTUSUNUN AÇILMASI

Parmağınızı aksesuar çekmece kapağının sol tarafının altına yerleştirin ve kendinize doğru çekin.

Not: Makinenizin aksesuarları bu çekmecenin içindedir.

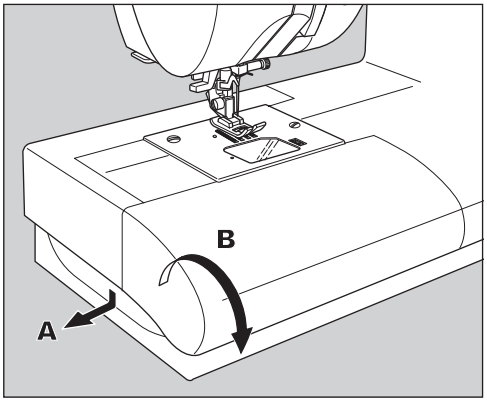

BASKI AYAĞININ DEĞİŞTİRİLMESİ

Baskı ayağı, dikişe veya uyguladığınız dikiş tekniğine göre değiştirilmelidir.

DİKKAT: Kazaların meydana gelmesini önlemek için:
Baskı ayağını değiştirmeden önce güç düğmesini kapatın.

A. BASKI AYAĞININ DEĞİŞTIRILMESI

1. İğne en yüksek konuma ayarlanıncaya kadar volanı kendinize doğru çevirin.
2. Baskı ayağı kaldırma kolunu kaldırın.
3. Baskı ayağı çözme kolunu kendinize doğru çekerek baskı ayağını çıkarın.
4. Pimi, baskı ayağı tutucusundaki yuvanın hemen altına gelecek şekilde istediğiniz ayağı yerleştirin.
5. Baskı ayağı kaldırma kolunu indirin ve baskı ayağı yerine oturacaktır.

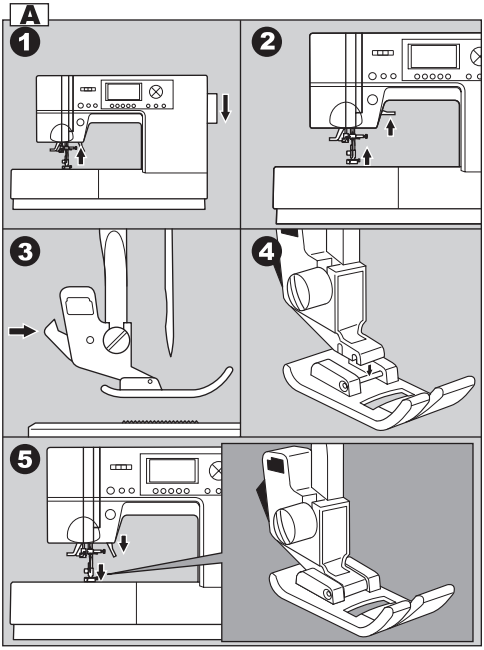

B. BASKI AYAĞI TUTUCUSUNUN ÇIKARILMASI

Kendi halkası bulunan baskı ayağını takarken veya makineyi temizlerken, baskı ayağı tutucusunu çıkarmalısınız.

1. Baskı ayağını çıkarın.
2. Baskı ayağı kelebek vidasını gevşetip baskı ayağı tutucusunu çıkarın.
3. Tutucuyu yeniden takmak için, baskı ayağının altından yukarı doğru sonuna kadar çekin.
4. Kelebek vidayı sıkın.

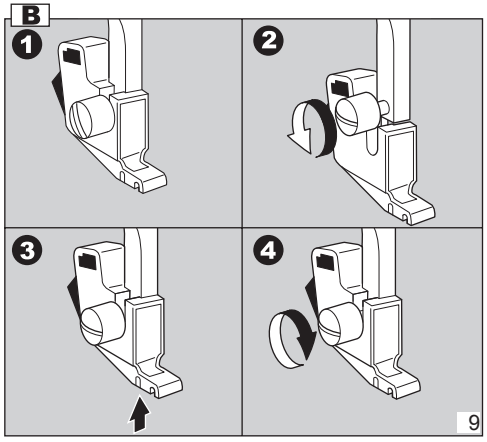

İĞNENİN TAKILMASI

Dikilecek kumaşa göre uygun tipte ve büyüklükte bir iğne seçin.

DİKKAT: Kazaların meydana gelmesini önlemek için:
İğneyi çıkarmadan önce makineyi kapatın.

1. İğne en yüksek konuma ayarlanıncaya kadar volanı kendinize doğru çevirin.
2. İğne sıkma bağcığı vidasını gevşetin.
3. İğneyi çıkarın.
4. İğneyi, düz tarafı arkaya gelecek şekilde iğne sıkma bağcığına takın ve sonuna kadar yukarı doğru itin.
5. İğne bağcığı vidasını sıkın.

   a. Bükülmüş veya körelmiş iğne kullanmayın. İğneyi düz bir yüzeye yerleştirerek düz olup olmadığını kontrol edin.

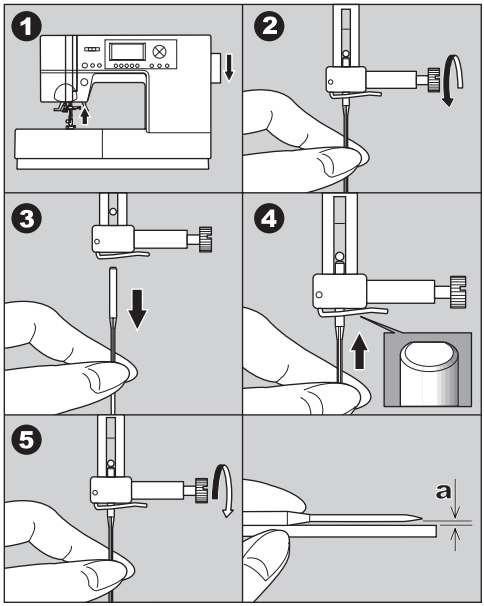

KUMAŞ, İĞNE, İPLİK TABLOSU

İğne ve ipliğin boyutunu, dikilecek kumaşa uygun olarak seçin.
BU MAKINE IÇIN SINGER MARKA IĞNELER TAVSIYE EDILIR.

Kumaşın Tipi	İğne Büyüklüğü	İğne tipi	İğne büyüklüğü
Hafif- jorjet, organze, ince yün, tafta, ipek vs.	Çok amaçlı polyester, ince pamuklu, ipek	SINGER Style 2000 veya 2020	9/70-11/80
Hafif ağırlıktagingham, pike,keten, pamuk, saten, ince kadife, kadife.	Çok amaçlı polyester, ince pamuklu, kapitone	SINGER Style 2000 veya 2020	11/80-14/90
Ağır- gabardin, tvit, kot.	Çok amaçlı polyester, ağır görev, üst dikiş ipliği	SINGER Style 2000 veya 2020	14/90-16/100
Streç – çift örgülü, triko, spandeks, jarse	Çok amaçlı polyester	SINGER Style 2001 veya 2045	11/80-14/90 Örgü ve sentetik kumaş iğnesi
Sweatshirt, Ma-yo, Çift Örgülü, Süveter Örgü	Çok amaçlı polyester	SINGER Style 2001 veya 2045	14/90 Örgü ve sentetik kumaş iğnesi
Deri	Çok amaçlı polyester, ağır görev, üst dikiş ipliği	2032 Deri	

FİŞİN PRİZE TAKILMASI

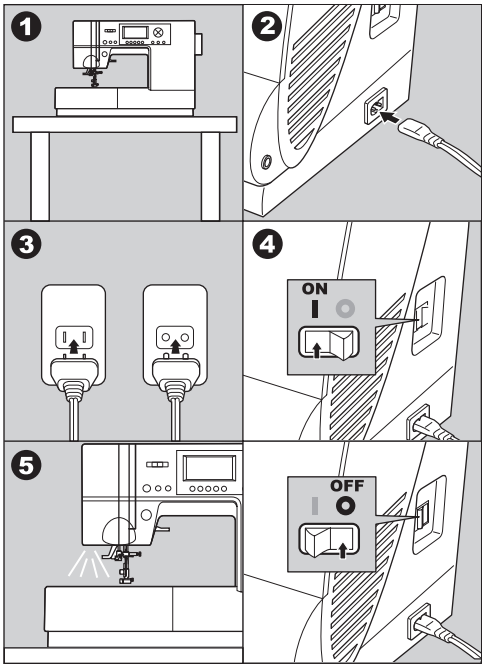

TEHLİKE: Elektrik çarpması riskini azaltmak için:
Asla makineyi, fişi prize takılı olarak bırakmayın. Kullanımdan hemen sonra ve bakımdan önce mutlaka fişi prizden çekin.

UYARI: Yanma, yangın, elektrik çarpması veya yaralanma riskini azaltmak için:
Fişi prizden çekerken kablodan tutmayın. Fişi çekmek için, kablodan değil, fişten tutun.

1. Makineyi dengeli bir masanın üstüne koyun.
2. 2 delikli fişi terminal kutusuna yerleştirerek elektrik fişini makineye bağlayın.
3. Elektrik fişini prize takın.
4. Açma/kapatma düğmesini açın.
5. Makine çalışmaya başladığında bir lamba yanacaktır.
6. Kapatmak için, güç düğmesini kapatın (“O” sembolü) ve ardından fişi prizden çekin.

ABD VE KANADA’DAKİ KULLANICILAR İÇİN: KUTUPLU FİŞ BİLGİLERİ

Bu cihazın kutuplu bir fişi vardır (bir ucu diğerinden daha geniş). Elektrik çarpması riskini azaltmak için, bu fiş kutuplu bir prize sağdece bir yonde takılabilir. Fiş prize girmezse, fişi ters çevirin. Fiş hala prize uymuyorsa, uygun bir priz takmak üzere yetkili bir elektrikçiye başvurun. Kesinlikle fişi herhangi bir şekilde değiştirmeyin.

AYAK PEDALI

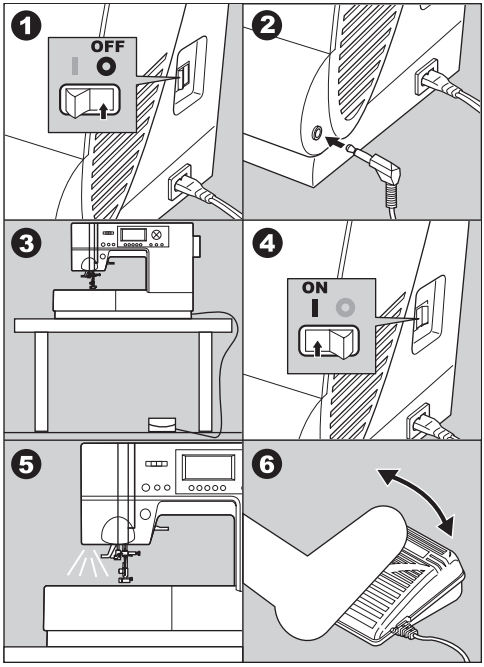

Ayak pedalını kullanarak ayağınızla başlatma, durdurma ve hızı ayarlama işlemlerini kontrol edebilirsiniz.
Ayak pedalı bağlandığında başlat/durdur düğmesi devre dışı bırakılır. (Bkz. sayfa 12)

1. Açma/kapatma düğmesini kapatın (O sembolü).
2. Ayak pedalı fişini makine üzerindeki yuvanın içine doğru itin.
3. Ayak pedalını ayaklarınızın altına koyun.
4. Açma/kapatma düğmesini açın.
5. Makine çalışmaya başladığında bir lamba yanacaktır.
6. Ayak pedalına ne kadar sert basarsanız makinenin dikiş hızı o kadar artacaktır. Ayak pedalı serbest bırakıldığında makine duracaktır.

UYARI: Yanma, yangın, elektrik çarpması veya yaralanma riskini azaltmak için:

1. Ayak pedalını makineye bağlarken gücü kesin.
2. Ayak pedalını dikkatle tutun ve yere düşürmeyin. Üzerine herhangi bir şey yerleştirmediğinizden emin olun.
3. Yalnızca bu makine ile birlikte verilen ayak pedalını kullanın. (4C-337B tipi)

PARÇALARIN İŞLEVLERİ

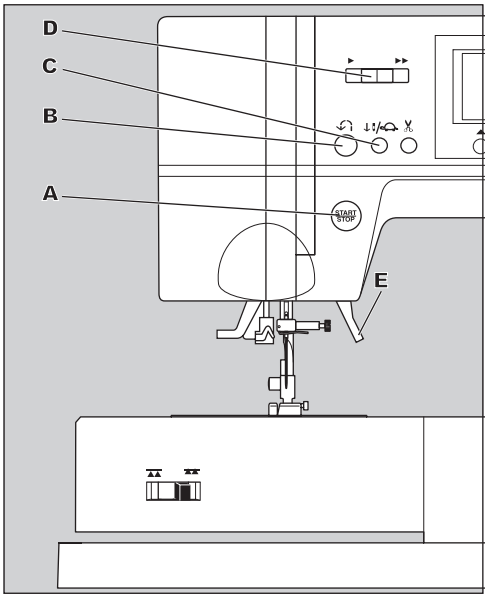

A. ÇALIŞTIRMA/DURDURMA DÜĞMESİ

Çalıştırma/durdurma düğmesine basıldığında makine çalışmaya başlayacak ve düğmeye ikinci kez basıldığında ise makine duracaktır. Dikişin başlangı cında makine yavaş dönecektir.

Not: Ayak pedalı bağlandığında başlat/durdur düğmesi devre dışı bırakılacaktır.

MONİTÖR LAMBASI

Yeşil Lamba "YANIK"

Dikişe veya masura sarmaya hazır.

Kırmızı Lamba "YANIK"

Pedal aşağı konumda değil veya ilik açma kolu indirilmemiş.
Kırmızı lamba yanarsağ, çalıştırma/durdurma düğmesine basılsa bile makine başlamayacaktır.

Üst iplik takılmamışsa, makine duracaktır. (Üst iplik sensörü)

B. GERİ DİKİŞ DÜĞMESİ

Bu düğmeye basıldığında, makine geriye doğru dikiş yapmaya devam edecek ve düğme bırakıldığında makine duracaktır.

Not: Ayak pedalı bağlıyken bu düğmeye basıldığında makine ters dikiş dikecektir. Düğme serbest bırakıldığında makine ileri doğru dikiş dikecektir.

C. İĞNEYİ İNDİRME- KALDIRMA/ YAVAŞ DİKİŞ DÜĞMESİ

Dikiş yapılmadığı zaman, bu düğmeye basıldığında, iğnenin pozisyonu yukarı veya aşağı doğru değişecektir. Dikiş dikerken, bu düğmeye basıldığında makine düşük hızda dikiş yapacaktır. Bu düğmeye tekrar basıldığında eski hıza dönülecektir.

D. HIZ KONTROL DÜĞMESİ

Düğme sağa doğru kaydırıldı.ında makine daha hızlı ve sola kaydırıldığında ise daha yavaş dikiş dikecektir.

Not: Ayak pedalı bağlandığında bu düğme maksimum hızı sınırlar.

E. BASKI AYAĞI KALDIRMA KOLU

Baskı ayağı, bu kol kullanılarak kaldırılır veya indirilir.

Not: Baskı ayağı yukarı kaldırıldığında makine çalışmayacaktır. (Masura sarma işlemi dışında).

F. İPLİK KESME DÜĞMESİ

Dikişten sonra üst ve masura ipliklerini kesmek için bu düğmeye basın.
Makine her iki ipliği otomatik olarak kesecektir.

DİKKAT

1. Makinede kumaş yokken veya iplikleri kesmek gerekmediği zaman bu düğmeye basmayın. İplik dolanarak hasara sebep olabilir.
2. #30'dan daha kalın ipliği, naylon ipliği ve diğer özel iplikleri keserken bu düğmeyi kullanmayın. Bu durumda, iplik kesiçiyi (H) kullanın.
3. Çift iğne veya sürfile dikiş (kelebek) iğnesi ile dikiş yaparken iplik kesici düğmesini kullanmayın.

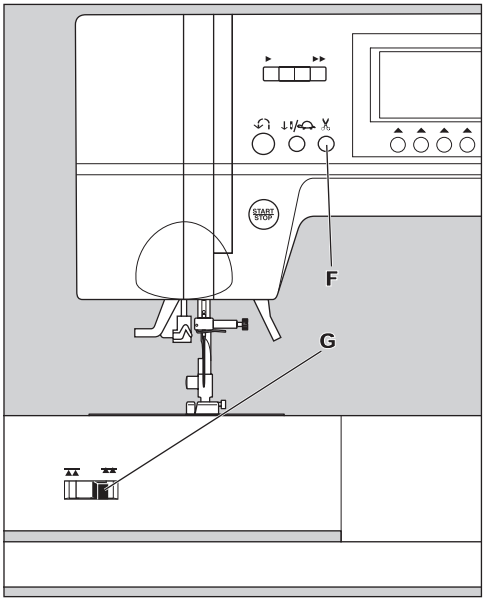

G.DİŞLİ DÜŞÜRME KOLU

Besleme dişleri, iğne plakası üzerinden yukarı çıkar ve doğrudan baskı ayağının altına iner. Besleme dişlerinin işlevi dikilen kumaşı hareket ettirmektir. Alt besleme kolu besleme dişlerini kontrol eder.
Normal dikiş için kolu sağa getirin.
Bu adım, besleme dişlerini en yüksek konuma getirir. Çoğu dikiş için kol bu konumda olmalıdır. Yama veya serbest hareketli nakış için veya kumaşın elle hareket ettirilmesi gerektiğinde besleme dişlerini alçaltmak için kolu sola getirin.

Not:

Dikiş işlemini, besleme dişleri alçaltıldığında gerçekleştirdikten sonra dikişe dişler birbirine geçmiş konumdayken devam etmek için Alt Besleme Kolunu itin. Kolu sağa itin ve ardından volanı tam bir devir şekilde çevirin. Böylece besleme dişleri yeniden birbirine geçecektir.

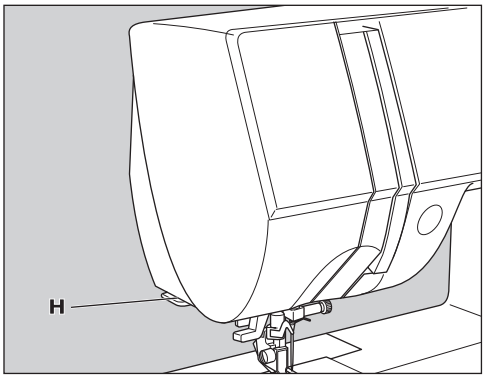

H.İPLİK KESİCİ

İplik kesme düğmesi kullanılmıyorsa bu kesiçiyi kullanın.

1. Dikişten sonra baskı ayağını kaldırın ve kumaş ile iplikleri geri getirin.
2. İplikleri, arkadan öne doğru iplik kesiçiye takın.
3. Kumaşı çekin ve iplikleri kesin.

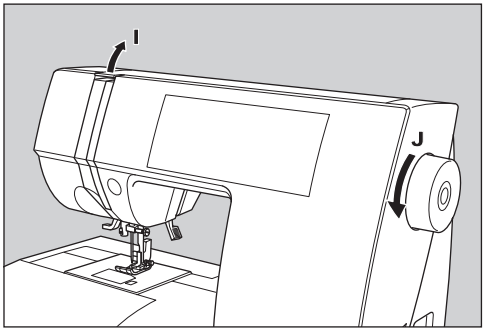

I. ÜST KAPAK

Üst kapağı açmak için, kapağın sol tarafını kaldırın.

J. VOLAN

Volanı çevirerek, iğneyi kaldırabilir veya indirebilirsiniz. Volanı her zaman kendinize doğru çevirmelisiniz.

KONTROL PANELİ

Makineyi çalıştırdığınızda, düz dikiş seçilecek ve L.C.D. ekranda dikiş bilgileri görünecektir.

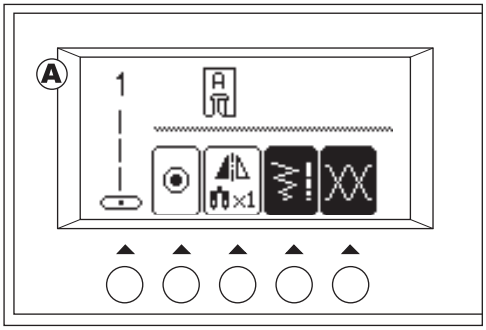

A. L.C.D. EKRAN

Dikiş bilgileri bu ekranda görünecektir. Desene veya moda bağlı olarak, bilgiler değişecektir.

LCD ekranın kontrastını ayarlamak için sayfa 15'ya bakın.

B. DİKİŞ DESEN TABLOSU

Dikiş desen tablosu, üst kapağın içinde yer alır. Bu makinenin dikişleri ve harfleri bu tabloda gösterilmiştir.
Şöyle ayrılmıştır: Genel dikişler ve Programlanabilir Dekoratif ve Harf Dikişleri.

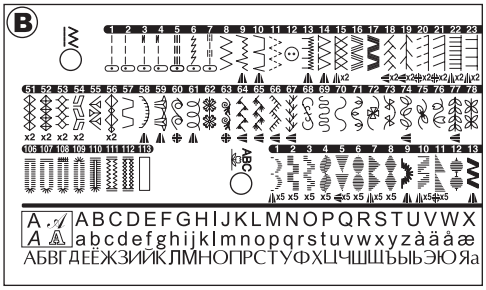

C. PRATİK DİKİŞ DÜĞMESİ

Bu düğmelere basarak, pratik dikiş desenini seçebilirsiniz.
PRATİK DİKİŞ SEÇME VE AYARLAMA İÇİN, SAYFA 24'YE BAKIN.

D. DEKORATİF & HARF DİKİŞ DÜĞMESİ

Bu düğmeye basarak, dekoratif & harf dikiş desenlerini seçebilirsiniz.
Bu desenler ve harşer, her bir desen seçilerek kolayca birleştirilir.
DEKORATİF & HARF DİKİŞİ SEÇME VE AYARLAMA İÇİN, SAYFA 43'E BAKIN.

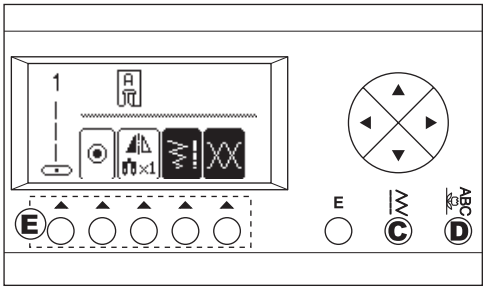

E. İŞLEV DÜĞMELERİ

Bu düğmelerin işlevleri, seçilen dikiş deseni ve mod tarafından değiştirilir.

F. DÜZENLEME DÜĞMESİ

Dekoratif dikiş & harf dikişi secildiğinde, bu düğmeye basarak her bir desenin ayarını değiştirebilirsiniz

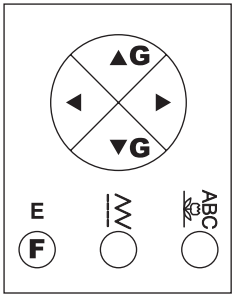

G. TARAMA DÜĞMELERİ

Dikiş deseni seçimi sırasında, bu düğmelere basılarak 5 desen veya harf yukarı ya da aşağı doğru taranılabilir.

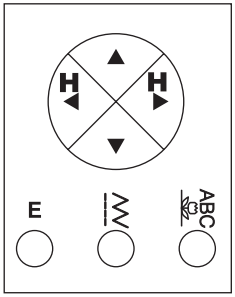

H. İMLEC DÜĞMELERİ

Dekoratif dikiş & harf dikişi seçildiğinde, bu düğmelere basarak birleşik desenleri veya harşeri kontrol edebilir ve düzenleyebilirsiniz.

LCD KONTRASTININ AYARLANMASI; SESLİ UYARININ KAPATILMASI

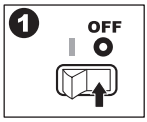

Aşağıdaki işlemi izleyerek LCD ekranın kontrastını ayarlayabilir ve sesli uyarıyı kapatabilirsiniz.

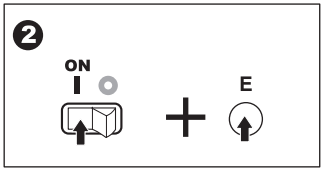

1. Açma/kapatma düğmesini kapatın.
2. Düzenleme düğmesine basarken güç düğmesine basarak makineyi açın.
   Ayarlama ekranı açılacaktır.
3. Kontrastı ve sesli uyarıyı aşağıdaki gibi ayarlayın.
   a. Sesli uyarıyı kapatmak için F2 düğmesine basın.
      Sesli uyarıyı açmak için F3 düğmesine basın.
   b. LCD'nin kontrastını ayarlamak için F4 veya F5 düğmesine basın.
4. Dikiş bilgi moduna gitmek için F1 düğmesine basın.

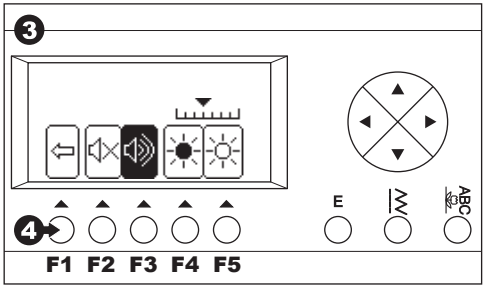

Bu işlev, değiştirilinceye kadar korunur.
Bu işlev sadece tek sesli uyarıyı kapatır.
Çoklu sesli uyarılar kapanmayacaktır.

MASURANIN AYARLANMASI

Bu makinede sadece SINGER 15 Sınıfı masuralar kullandığınızdan emin olun.

A. MASURANIN ÇIKARILMASI

1. Masura kapağı mandalını sağa itin ve masura kapağını çıkarın.
2. Masurayı kaldırarak makineden çıkarın.

B. MASURANIN MASURA PİMİNE TAKILMASI

1. İpliğin makaranın ön tarafından verilmesi için makara piminin sol ucunu yukarı kaldırın ve iplik makarasını makara pimine takın.
2. Masura kapağını, masura pimi üzerine yerleştirin ve sonuna kadar itin.
   a: Masura kapağı yö-nünü, masuranın boyutuna göre değiştirin.
   b. Çapraz sarımlı iplik kullanırken, küçük masura kapağı kullanın. Şekilde gösterildiği gibi kapak ile masura arasında küçük bir boşluk bırakın.

C. MASURANIN SARILMASI

1. İpliği her iki elinizle tutun ve ipliği, ön delikten kılavuza takın.
2. İpliği makinenin arka tarafına doğru uzatın ve iplik kılavuzundan soldan sağa doğru geçirin.
3. İpliği sağa getirin ve arka taraftan iplik kılavuzunun içinden geçirin. İpliği, tansiyon kampanasının altından, saatin ters yönünde geçirin ve ipliğin kampanalar arasında sıkıca tutulduğundan emin olun.
4. İpliği masuradaki delikten geçirin ve masurayı, masura sarıcı mili üzeriğne yerleştirin.
   Masura sarıcısını oturtmak için masurayı sağa doğru itin. LCD, masura sarma modunu belirtecektir.
5. İpliğin ucunu tutun ve başlat/durdur düğmesine basarak veya ayak pedalına basarak makineyi çalıştırın.
6. Masura birkaç tur sardıktan sonra başlat/durdur düğmesine basarak veya ayak pedalını serbest bırakarak makineyi durdurun. Deliğin yanındaki ipliği kesin.
7. Makineyi tekrar çalıştırın.
8. Masura dolu olduğunda masura sarımı otomatik olarak duracaktır. Ayak pedalını serbest bırakın.
9. Masurayı ve mili sola doğru itin.
10. Masurayı iğden çıkarın ve ipliği kesin.

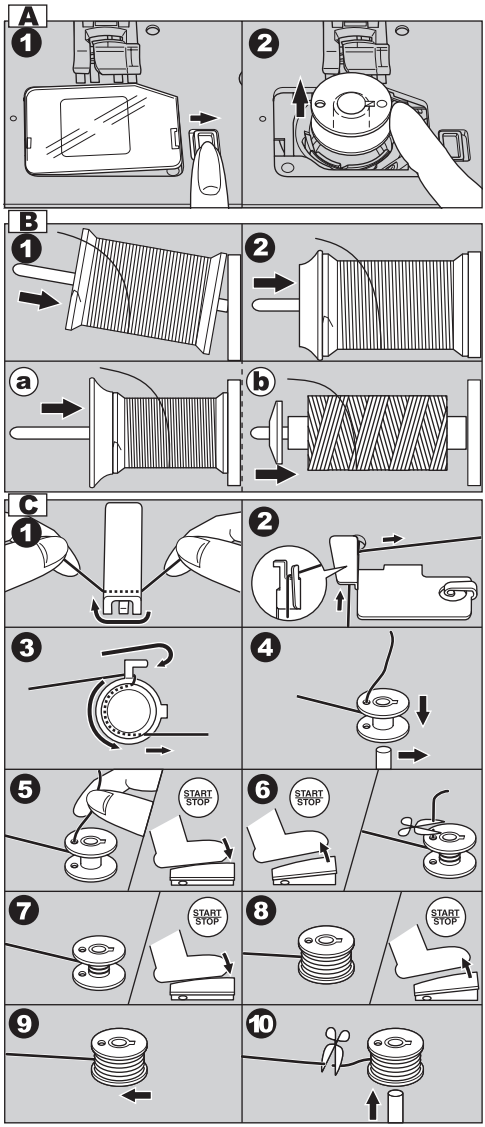

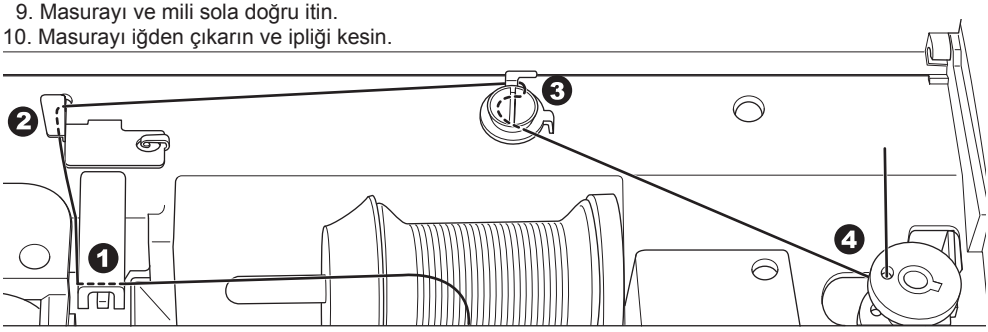

D. MASURANIN TAKILMASI

1. Masurayı, saat yönünün tersine dönecek şekilde masura tutucusunun içine yerleştirin.

2. Masurayı parmağınızla hafifçe tutarken ipliği çentiğe (a) sokun.

3. İpliği, çentiğe (c) doğru kayana kadar sola ve yayın (b) içine doğru çekin ve ipliğin çentiğin (a) dışına kaymadığından emin olun.

4. İpliği yaklaşık 10 cm (4 inç) dışarı çekin. Masura kapağını yerine takın. Sol tırnağı, iğne plakasındaki deliğin içine getirin ve masura kapağı yerine oturana kadar aşağı çekin.

NOT: Bu makinede sadece SINGER 15 Sınıfı masuralar kullandığınızdan emin olun.

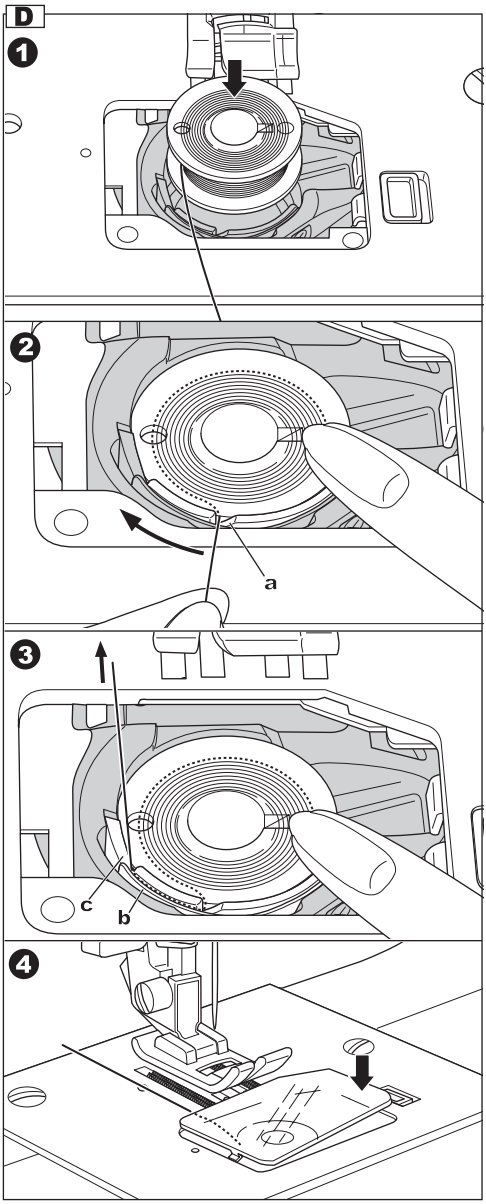

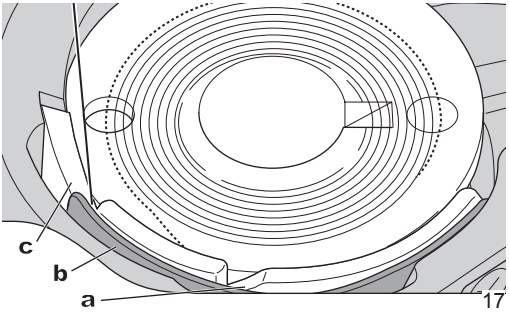

MAKİNEYE İPLİK TAKILMASI

A. MAKİNEYE İPLİK TAKMAYA HAZIRLANMA

1. BASKI AYAĞI KALDIRMA KOLUNU KALDIRIN. Makineye iplik takmadan önce baskı ayağı kaldırma kolunu yukarı kaldırmak çok önemlidir.
2. İğneyi kaldırma/indirme düğmesine basın ve iğneyi yukarı pozisyonda ayarlayın. (Bu konumu, ipliği iğne deliğinden geçirmek için koruyun).

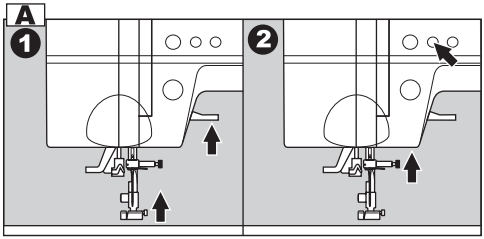

B. MASURANIN MASURA PİMİNE TAKILMASI

1. İpliğin makaranın ön tarafından verilmesi için makara piminin sol ucunu yukarı kaldırın ve iplik makarasını makara pimine takın.
2. Masura kapağını, masura pimi üzerine yerleştirin ve sonuna kadar itin.
   a: Masura kapağı yönünü, masuranın boyutuna göre değiştirin.
   b. Çapraz sarımlı iplik kullanırken, küçük masura kapağı kullanın.Şekilde gösterildiği gibi kapak ile masura arasında küçük bir boşluk bırakın.

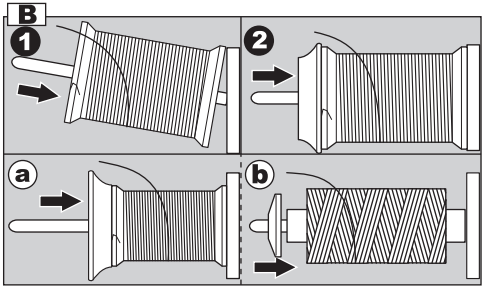

Not:

Makineye iplik takmadan önce baskı ayağı kaldırma kolunu yukarı kaldırmak çok önemlidir. Aksi halde, dikiş kalitesi düşecek veya kumaşın alt tarafında aşırı ilmek oluşacaktır.
Makineye iplik takmadan önce daima baskı ayağı kaldırma kolunu yukarı kaldırın.

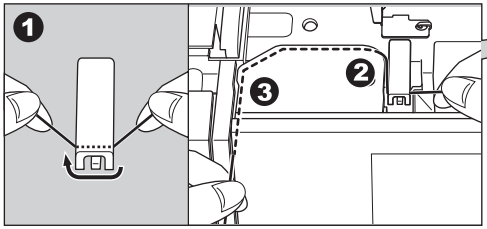

C. ÜST İPLİĞİN TAKILMASI

1. İpliği her iki elinizle tutun ve ipliği, ön delikten geçirerek kılavuza götürün.
2. İpliği geriye doğru uzatın ve soldan sağa doğru delikten geçirin.
3. İpliği sol tarafa alın ve yuva boyunca kendinize doğru aşağı çekin.
4. İpliği, U-dönüşü yaparak çekin ve yukarı doğru uzatın.
5. İpliği horoza takmak için, ipliği yukarı çekin ve sağdan sola geçirerek tekrar delik boyunca aşağı indirin.
6. İpliği delikten aşağı çekin.
7. İpliği, sağ taraftaki delikten iplik kılavuzundan geçirin.
8. İpliği iğneden önden arkaya doğru geçirin. İğneye iplik takıcının nasıl kullanılacağı ile ilgili talimatlar için sonraki sayfaya bakın.

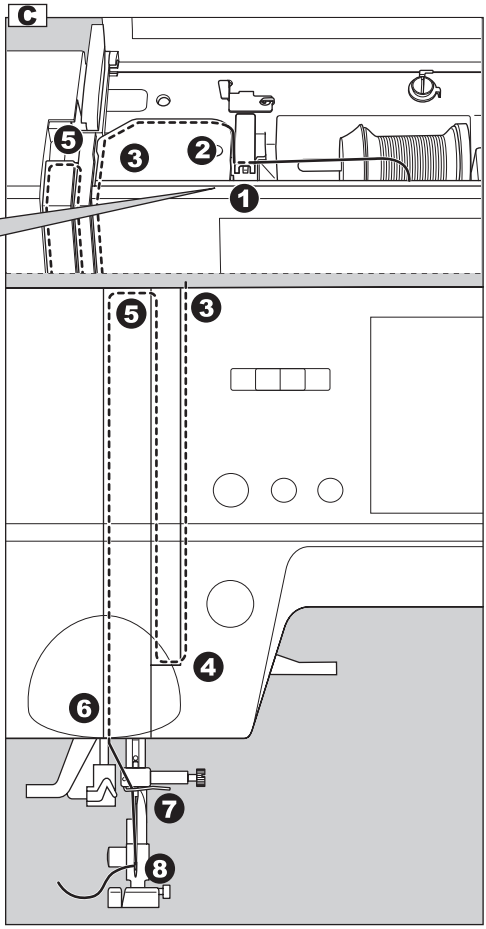

D. İĞNEYE İPLİK TAKILMASI

DİKKAT: Kazaların meydana gelmesini önlemek için:

1. Parmaklarınızı hareketli parçalardan uzak tutun. İğnenin etrafından çalışırken aşırı dikkat gereklidir.
2. Makine çalışırken, iplik takıcı kolunu aşağı indirmeyin.

Not: İğneye iplik takıcı, 11/80, 14/90 ve 16/100 büyüklükteki iğneler için kullanılır.

1. Baskı ayağını indirin.
2. İğnenin yukarı kalktığından emin olun. Eğer yukarı kalkmamışsa, kaldırma/indirme düğmesine basarak iğneyi kaldırın.
3. İplik takıcıyı yavaşça indirin ve ipliği, iplik kılavuzundan (a) geçirerek sağa doğru çekin.
4. Kolu sonuna kadar indirin. İplik takıcı dönecek ve yatak pimi iğne deliğinden geçecektir.
5. İpliği, kılavuzdan geçirin.
6. İpliği gevşek tutun ve kolu bırakın. Yatak dönecek ve bir ilmek yaparak ipliği iğneden geçirin.
7. İpliği yaklaşık 10 cm kadar iğne deliğinden dışarı doğru çekin.

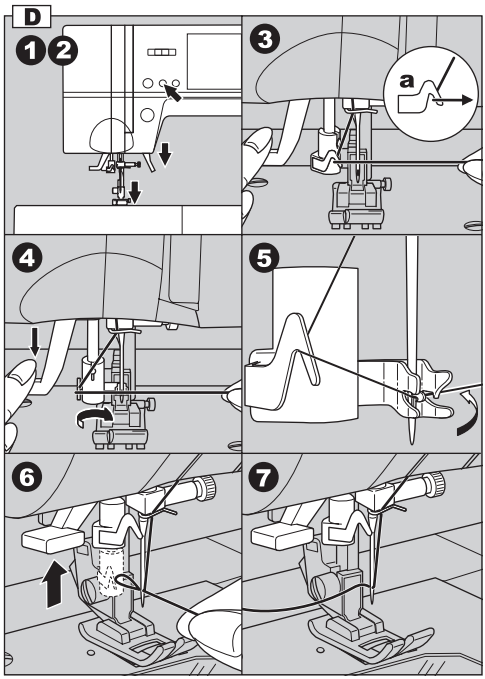

E. MASURA İPLİĞİNİN ÇEKİLMESİ

1. Baskı ayağını kaldırın.
2. İpliği gevşek tutun ve yukarı pozisyonda, iğneyi kaldırma/indirme düğmesine iki defa basın. Volan bir tam tur dönecektir.
3. Üst ipliği hafif çekin. Masura ipliği düğümlenecektir.
4. Üst ipliği ve masura ipliğini, baskı ayağının arkasına doğru yaklaşık 10 cm (4 inç) kadar itin.

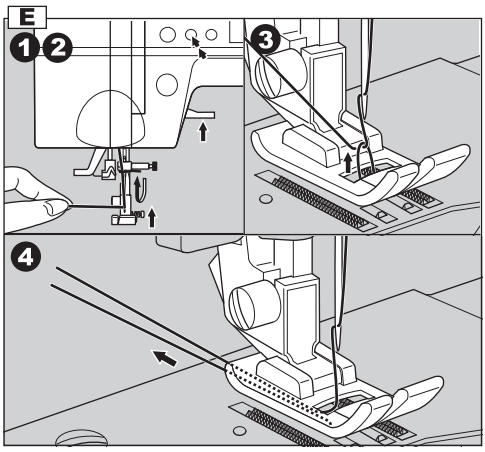

DİKİŞE BAŞLAMA

Makine açıldığında, düz dikiş yapacak şekilde ayarlanılacaktır.

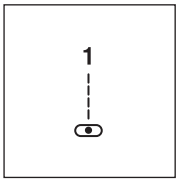

DİKKAT: Kazaların meydana gelmesini önlemek için:
Dikiş sırasında, iğne etrafından çalışırken aşırı dikkat gereklidir.
Makine otomatik olarak kumaşı beslediğinde, kumaşıitmeyin veya çekmeyin.

A. DİKİŞİN BAŞI VE SONU

1. Baskı ayağını (Çok Amaçlı Baskı Ayağı) kontrol edin. Baskı ayağını değiştirmek için 9. sayfaya bakın.
2. Kumaşı baskı ayağının altına yerleştirin ve ayağı indirin.
3. Her iki ipliği geriye doğru hafifçe tutun ve ardından başlat/durdur düğmesine veya ayak pedalına basın.
   Birkaç dikiş yapıncaya kadar iplikleri tutmaya devam edin.
   Dikiş yaparken, kumaşı hafifçe yönlendirin.
   Hız kontrol düğmesini kaydırarak dikiş hızını ayarlayabilirsiniz.
   Ayrıca, yavaş dikiş düğmesine basarak da dikiş hızını düşürebilirsiniz.
4. Dikişin sonuna ulaştığınızda dikiş işlemini durdurmak için başlat/durdur düğmesine basın veya ayak pedalını pedalına basın.
5. İplik kesiçi düğmesine basın.
6. Baskı ayağı kaldırma kolunu kaldırın ve kumaşı çıkarın.

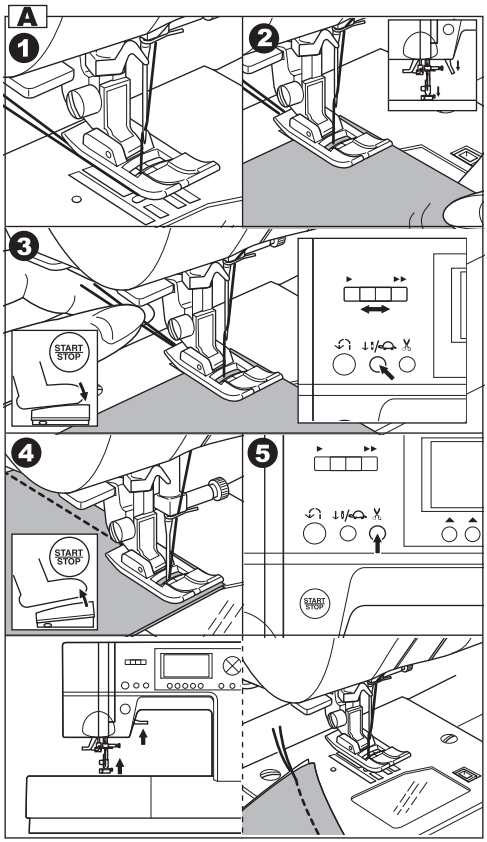

Üst İplik Sensörü

Üst iplik koptuğunda veya kaçtığında, makine otomatik olarak duracaktır.
Üst ipliği tekrar takın ve dikişe devam edin.

DİKKAT

1. Makinede kumaş yokken veya iplikleri kesmek gerekmediği zaman iplik kesici düğmesine basmayın.
   İplik dolanarak hasara sebep olabilir.
2. #30'dan daha kalın ipliği naylon ipliği ve diğer özel iplikleri keserken iplik kesici düğmesini kullanmayın.
   Bu durumda, makinenin sol tarafında bulunan iplik kesiciyi kullanın. (Bkz. sayfa 13)
3. Çift iğne veya sürfile dikiş (kelebek) iğnesi ile dikiş yaparken iplik kesici düğmesini kullanmayın.

B. GERİ DİKİŞ

Geri dikiş, dikişlerin uçlarını sağlamlaştırmak için kullanılır.

1. Kumaşı, geri dikişin yapılacağı konuma yerleştirin ve baskı ayağını indirin.
2. Geri dikiş düğmesine basın ve basılı tutun. 4-5 geri dikiş dikin.
3. Geri dikiş düğmesini serbest bırakın ve başlat/durdur düğmesine basın (veya ayak pedalına basın). Makine ileri dikişe geçecektir.
4. Dikişin sonuna ulaştığınızda, geri dikiş düğmesini basılı tutun ve 4-5 geri dikiş dikin.

Not:

3 ve 4 numaralı desenin bir dahili geri dikişi vardır. Bu dikişi dikmek için sayfa 27'e bakın.

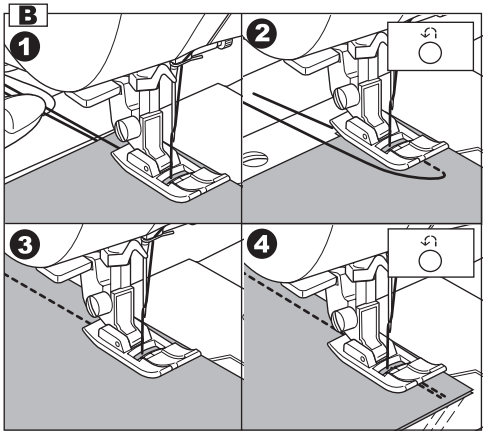

C. OTOMATİK PUNTERİZ DİKİŞİ

Dikişin başlangıcında ve sonunda punteriz dikiş dikebilirsiniz.

Bu işlev tüm pratik desenleri kullanabilir

1. Fonksiyon (F2) düğmesine basın. LCD ekranda Punteriz işareti "⊙" görünecektir.
2. Dikişe başlayın. Makine otomatik olarak punteriz dikiş dikecek ve seçilen deseni dikmeye başlayacaktır.
3. Dikişin sonuna ulaştığınızda, geri dikiş düğmesine bir kez basın. Makine punteriz dikiş dikecek ve otomatik olarak duracaktır.
4. Bu işlevi iptal etmek isterseniz F2 düğmesine bir kez daha basın. Punteriz işareti kaybolacaktır.

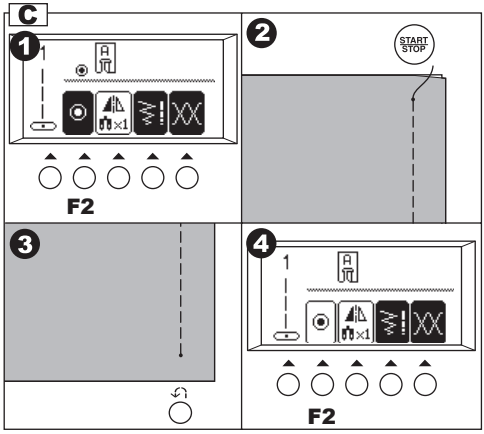

D. KENAR DÖNME

1. Bir kenara ulaştığınızda makineyi durdurun. Makine, iğneyi kumaşın içinde durduracaktır.
2. Baskı ayağını kaldırın.
3. İğneyi bir eksen olarak kullanın ve kumaşı çevirin.
4. Baskı ayağını indirin ve dikişe devam edin.

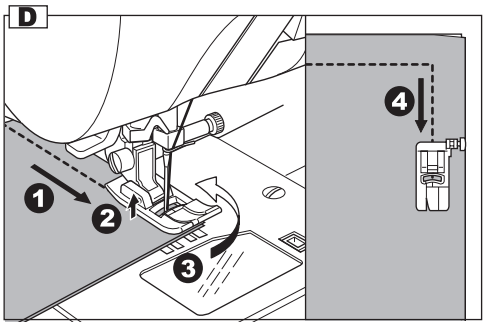

E. AĞIR KUMAŞLARIN DİKİLMESİ

Ağır veya kalın kumaşları dikerken, baskı ayağının parmak ucu yukarı doğru kalkarak dikişin başlamasını zorlaştırır. Ağır veya kalın kumaşları dikmek için:

1. Baskı ayağını kaldırın.
2. Çok amaçlı ayağın sağ tarafında bulunan kilitleme düğmesini itin ve ayağı alçaltın.
3. İğneyi kumaşa indirin ve dikişe başlayın. Menteşe baskı ayağı tutucusuna kilitlendiğinden, kumaş şimdi düzgün bir şekilde beslenebilir.

a. Ağır cisimlerin baskı ayağının altına kolayca yerleştirilebilmesi için, baskı ayağı kaldırma kolu 1 adım yükseğe kaldırılabilir.

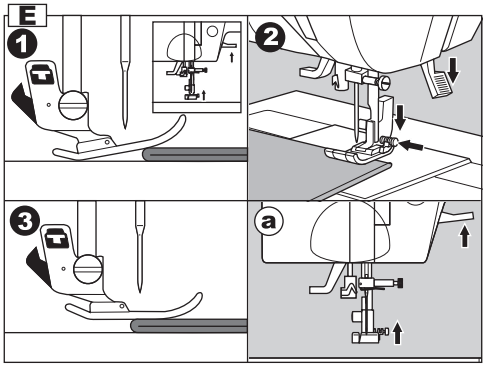

F. ÜST ÜSTE BİNEN ALANLARIN DİKİLMESİ

Üst üste binmiş alanları dikerken, kumaşı elle yönlendirin.

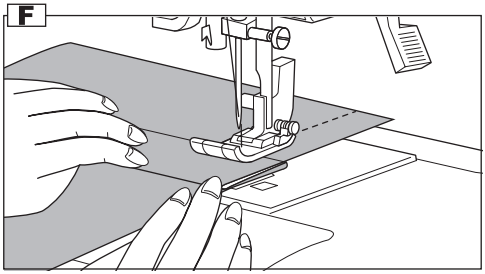

G. DİKİŞ PAYI GENİŞLİĞİ

İğne plakası üzerindeki kılavuz çizgiler, orta iğne konumuna olan mesafesi gösterir. Dikiş payı genişliğ ini korumak için, kumaşın kenarını bu kılavuz çizgi ile hizalayın.

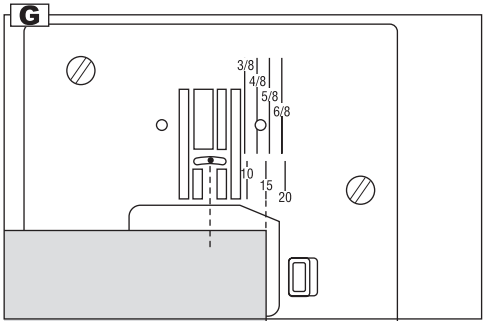

İPLİK TANSİYONU

Bu makine, desen secildiğinde iplik tansiyonunu otomatik olarak ayarlayacaktır.
Ancak, iplik tansiyonunu aşağıdaki gibi değiştirebilirsiniz.

1. Doğrudan tansiyon işaretinin altındaki F5 işlev düğmesine basın.
   LCD, iplik tansiyon moduna değişecektir.
2. Üst iplik tansiyonunu artırmak için F5 (+) işlev düğmesine basın.
   Üst iplik tansiyonunu düşürmek için F4 (-) işlev düğmesine basın.

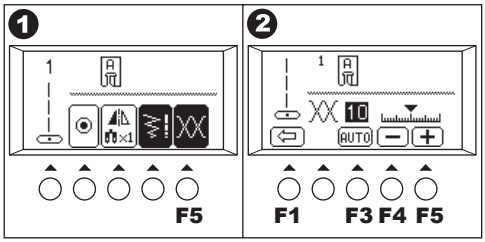

Ön ayarlı tansiyon değeri parlak hale gelecektir. (▼) işareti mutlak iplik tansiyonunu belirtir.
Fonksiyon F3 (AUTO) düğmesine basarak iplik tansiyonunu önceden ayarlanmış hale geri getirin.
F1 işlev düğmesine basıldığında LCD ekran önceki moda döner (Dikiş bilgi modu).
Başka bir dikiş deseni seçildiğinde, iplik tansiyonu ön ayarlı değere dönecektir.
Bu modda dikişe başlayabilir ve dikiş esnasında tansiyonu değiştirebilirsiniz.

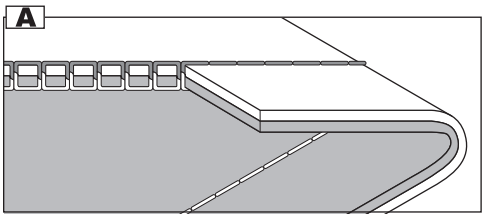

A. Ön ayarlı iplik tansiyonu
Üst ve masura iplikleri, yaklaşık olarak kumaşın ortasında kilitlenecektir.

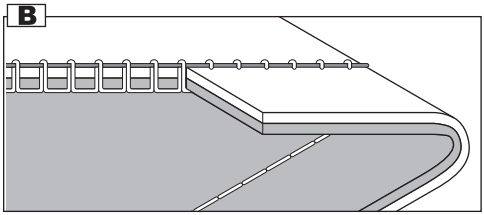

B. İplik tansiyonu artırıldığında.
Masura ipliği kumaşın üst tarafında görünecektir.

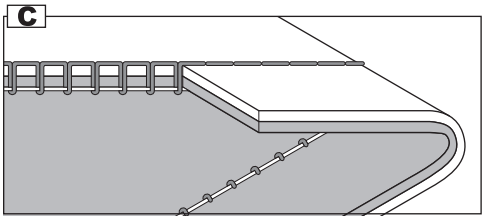

C. İplik tansiyonu düşürüldüğünde.
Üst iplik kumaşın alt tarafında görünecektir.

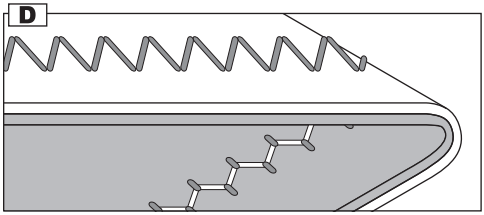

D. İplik tansiyonu (düz dikiş hariç)
İplik tansiyonu, düz dikiş tansiyonundan biraz daha düşük bir seviyeye ayarlanmalıdır.
Örneğin, dekoratif dikiş dikerken üst iplik kumaşın alt tarafından hafif şekilde görülmelidir.

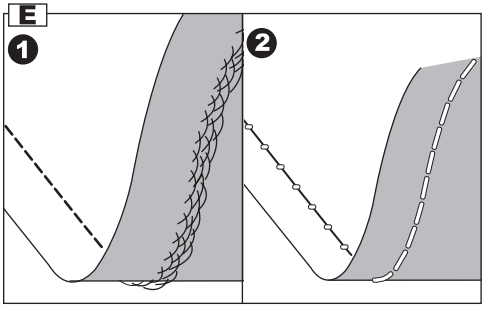

E. Faydalı İpuçları
1. Dikişiniz şekilde gösterildiği gibiyse kumaşın üst kısmındaki dikişler normaldir, fakat alt taraf doğru dikilmemiştir. Bu durum çoğunlukla üst ipliğin doğru geçirilmediğine işaret eder. Doğru iplik takma işlemi için, sayfa 18'ye bakın.
2. İplik tansiyonu ön ayarlı konumda olduğu ve masura ipliği kumaşın üst tarafında göründüğü halde, masura ayarı doğru olmayabilir. Doğru ayarlama için, sayfa 17'e bakın.

PRATİK DİKİŞ DESENİNİN SEÇİLMESİ

Pratik dikişler, üst kapağın içindeki desen tablosu üzerinde gösterilmiştir.
Makineyi çalıştırdığınızda, düz dikiş otomatik olarak seçilecektir.
Pratik dikiş desenini aşağıdaki gibi seçin.

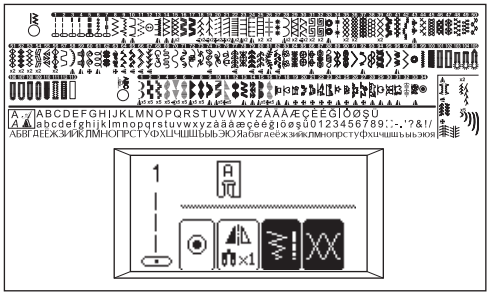

A. PRATİK DİKİŞ DESENLERİNİN SEÇİLMESİ

1. Pratik desen düğmesine basın. Diyagram A1 İlk 5 desen LCD ekranda görünecektir.
2. Sağ kaydırma düğmesine basın ve sonraki 5 desen görünecektir. Diyagram A2
   Aşağı veya yukarı tarama düğmesine basarak, 5'er desen adımlarla yukarı ya da aşağı doğru tarama yapabilirsiniz. (Pratik desen düğmesine basarak da aşağı doğru ilerleyebilirsiniz.)
3. Bir desen seçmek için, istenilen desenin altındaki fonksiyon düğmesine doğrudan basın. Diyagram A3
4. Desen seçildiğinde, LCD ekranda seçilen desenle ilgili bilgiler görünecektir. Diyagram A4 (Dikiş bilgi modu)
   a. Dikiş numarası ve desen
   b. Tavsiye edilen baskı ayağı
   c. Ayarlama(Ayna/geri, Uzatma dikiş)
   Eğer ayna/geri veya uzatma dikiş işareti bu alanda görünmüyorsa, desen değiştirilemez.
   d. Fonksiyon düğmesinin işlevi
      F2 Punteriz dikiş (Bkz. sayfa 21)
      F3 Ayarlama
      F4 Dikiş Genişliği, Uzunluğu
      F5 İplik Tansiyonu (Önceki sayfaya bakın)

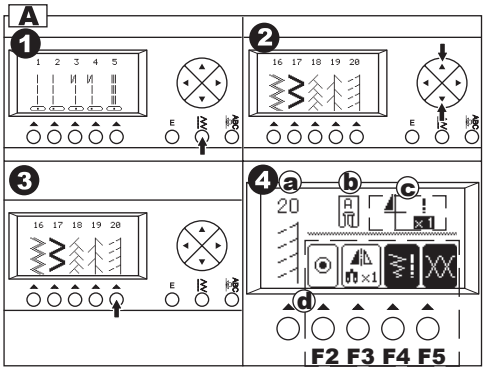

B. AYARLAMA (Ayna/geri, uzatma dikiş)

1. Ayarlama simgesinin hemen altındaki fonksiyon düğmesine (F3) basarak ayarları değiştirebilirsiniz.
2. LCD ekran, ayarlama modunu göstermek için değişecektir.
   i. Ayna/geri dikiş
   ii. Uzatma
   iii. Çift iğne (bkz. sayfa 42)

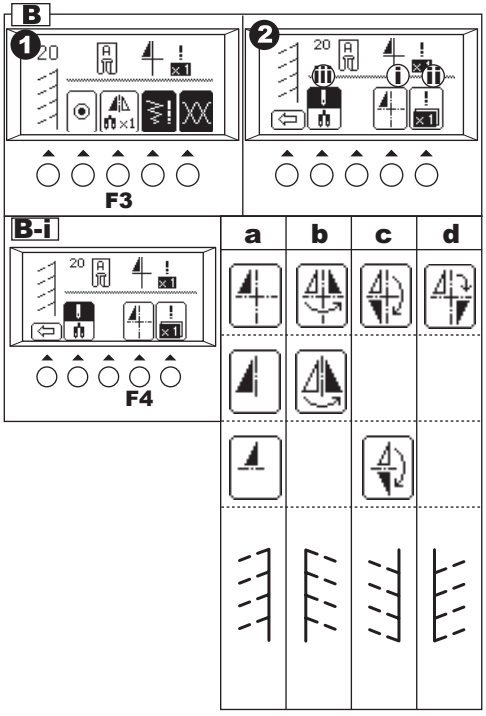

i. Ayna/geri dikiş

Ayna dikişi veya geri dikişi ya da ayna/geri dikişi ayarlayabilirsiniz.
Ayna/geri dikiş simgesinin hemen altındaki fonksiyon düğmesine (F4) basıldığında, dikiş soldan sağa veya önden arkaya değişecektir.
LCD ekrandaki simge, seçilen dikişi aşağıdaki gibi gösterir :
a. Sıradan dikiş (normal dikiş)
b. Ayna dikiş (sola ve sağa doğru geri dikiş)
c. Geri dikiş (öne ve arkaya doğru geri dikiş)
d. Ayna ve Geri Dikiş

ii. UZATMA

Bazı desenler, orijinal uzunluklarının 2 katına kadar uzatılabilir. Uzatma simgesinin hemen altındaki fonksiyon düğmesine (F5) basarak deseni uzatabilirsiniz.
a. Normal uzunluk
b. Uzatılmış (2 X)

3. Bu ayarlardan sonra geri dönüş düğmesine (F1) basın. LCD, önceki modu gösterecektir. (Dikiş bilgi modu)

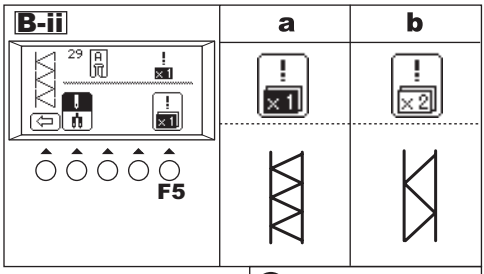

C. DİKİŞ GENİŞLİĞİNİN VE UZUNLUĞUNUN AYARLANMASI

Makine, desene uygun dikiş genişliğini ve uzunluğunu ayarlayacaktır.

1. Genişlik ve uzunluk işaretinin altındaki işlev düğmesine (F4) doğrudan basarak değişiklikler yapabilirsiniz.

2. LCD ekran dikiş genişliği ve uzunluğu moduna değişecektir.

Daha az genişlik için, F2 (-) işlev düğmesine basın.
Daha fazla genişlik için, F3 (+) işlev düğmesine basın.
Daha düşük uzunluk için, F4 (-) işlev düğmesine basın.
Daha fazla uzunluk için, F5 (+) işlev düğmesine basın.

Ön ayarlı dikiş genişliği ve uzunluğu parlak bir numara gibi görünecektir.
Geri dönme düğmesine basıldı.ında (F1), LCD ekran önceki modu gösterecektir (Dikiş bilgi modu).

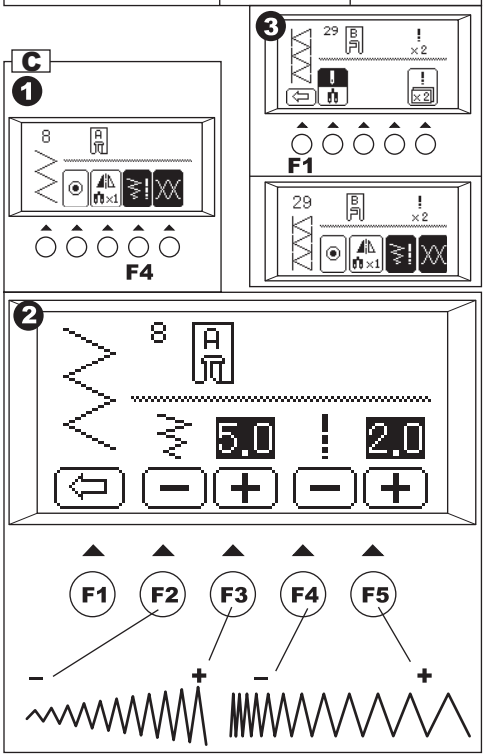

a. Düz dikiş desenleri için (No. 1, 2, 3, 4, 5, 7), Dikiş genişliği düğmeleri iğne pozisyonunu değiştirecektir.

İğneyi sola kaydırmak için, F2 işlev düğmesine basın.
İğneyi sağa kaydırmak için, F3 işlev düğmesine basın.

Not: Daha fazla genişlik veya uzunluk ayarı mümkün olmadığında, makineden çeşitli sesli uyarılar duyulacaktır.
Genişlik, uzunluk işareti veya numara görünmezse, desen değiştirilemez.
Bu modda dikişe başlayabilir ve dikiş esnasında bu ayarları değiştirebilirsiniz.

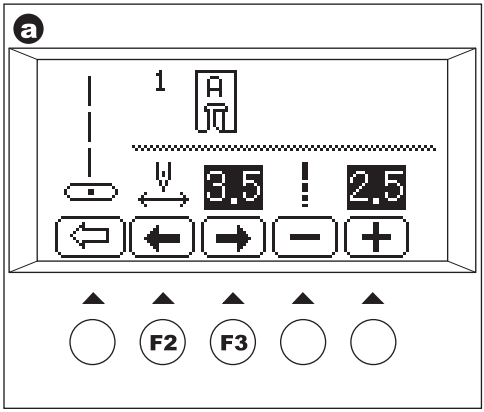

DİKİŞLERİN KULLANIM YERLERİ

01. Düz dikiş orta iğne pozisyonu
    * Üst dikiş, temel dikiş, fermuar dikişi vs. için.
02. Düz dikiş sol iğne pozisyonu
    * Üst dikiş, temel dikiş vs. için.
03. Otomatik geri dikişli düz dikiş orta iğne pozisyonu
04. Otomatik geri dikişli düz dikiş sol iğne pozisyonu
05. Düz esnek dikiş • Düz sağlamlaştırma dikişi
06. Streç (elastik) kumaşlar için için gövde dikişi
07. El görünümlü kapitone dikiş
08. Zig-zag dikiş * Sürfile, aplike dikişi vs için.
09. Esnek gizli dikiş
10. Gizli dikiş
11. Çoklu dikiş zikzak • Elastik dikiş ve dekoratif yama için.
12. Düğme dikme
13. Süslemeli dikiş
14. Sürfile dikiş
15. Streç kumaş için sürfile dikiş, dekoratif dikiş
16. Rik Rak dikiş
17. Çift Rik Rak dikiş
18. Civankaşı dikiş
19. Tel örgü dikişi

20-97. Dekoratif ve İşlevsel Dikişler

98. Gözcük
99. Punteriz
100. Yama dikişi
101. Punteriz İlik dikişi (Dar)
102. Punteriz İlik dikişi (Geniş)
103. Anahtar Deliği Şekilli İlik
104. Çapraz cubuklu Anahtar Deliği fiekilli İlik
105. Konik Anahtar Deliği Şekilli İlik
106. Yuvarlak Uçlu İlik (Dar)
107. Yuvarlak Uçlu İlik (Geniş)
108. Çapraz çubuklu Yuvarlak Uçlu İlik
109. İki Ucu Yuvarlak İlik
110. Dekoratif İlik
111. Streç İlik
112. Eski Moda İlik
113. Birleştirilmiş ilik

Tablodaki işaretler anlamları şöyledir:

◭ Ayna Dikişi mümkündür.
◅ Geri Dikiş mümkündür.
◈ Ayna ve Geri Dikişler mümkündür.
X2 Uzatma mümkündür

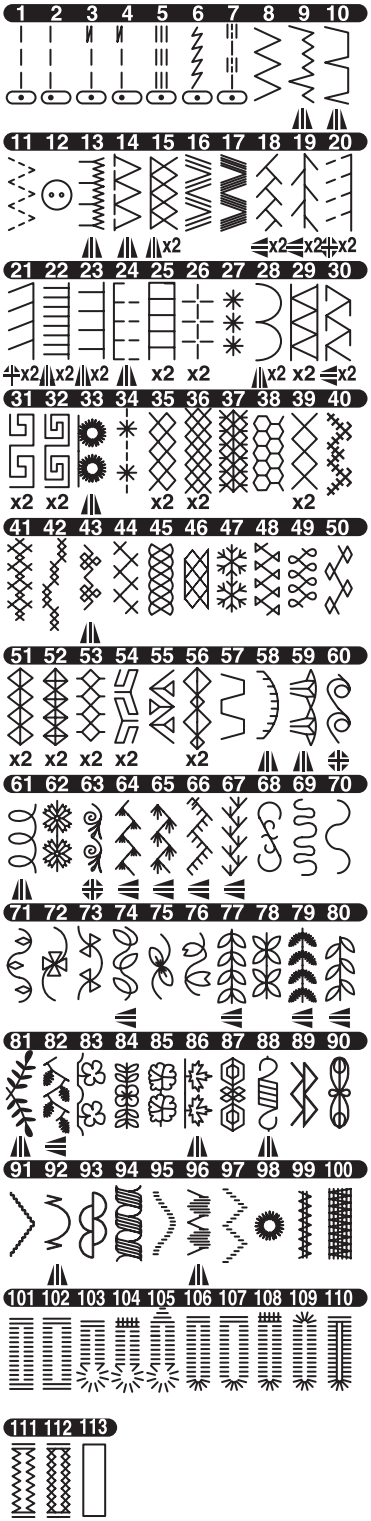

DÜZ DİKİŞ

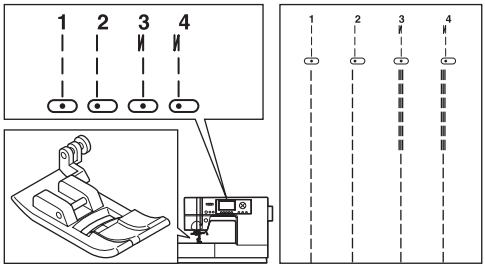

Düz dikiş desenleri, dikilen kumaşa uygun olacak şekilde seçilmelidir.
Sol iğne pozisyonu (No.2), hafif kumaş dikişi için en uygun konumdur.

No. 1. Orta İğne pozisyonu
No. 2. Sol İğne pozisyonu
No. 3. Dahili geri dikişli orta iğne
No. 4. Dahili geri dikişli sol iğne

Çok Amaçlı Ayak (A)

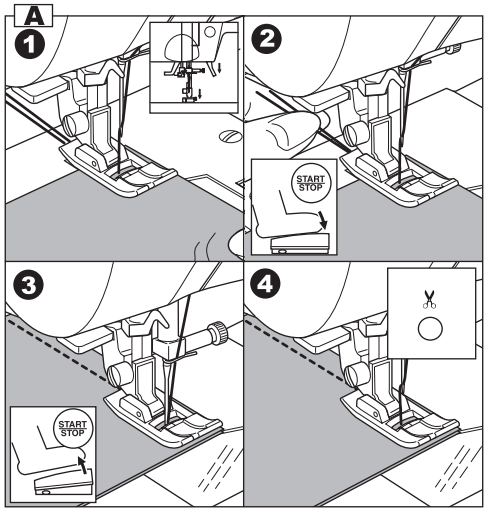

A. Düz Dikiş

1. Kumaşı baskı ayağının altına yerleştirin ve ayağı indirin.
2. Üst ipliği ve masura ipliğini sıkmadan tutun ve dikmeye başlayın.
   Dikiş yaparken, elinizi hafifçe kumaşın üstüne koyun.
3. Dikişin sonuna ulaştığınızda, dikişi durdurun.
4. İplik kesici düğmesine basın.

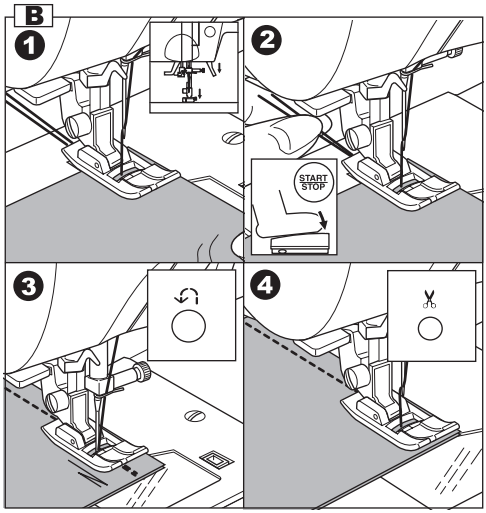

B. Otomatik kilit dikişli düz dikiş (Desen No. 3, 4)

1. Kumaşı baskı ayağının altına yerleştirin ve ayağı indirin.
2. Üst ipliği ve masura ipliğini sıkmadan tutun ve dikmeye başlayın.
   Makine 4-5 ileri dikiş ve 4-5 geri dikiş dikecek, ardından ileri doğru dikiş yapmaya devam edecektir.
3. Dikişin sonuna ulaştığınızda, geri dikiş düğmesine basın.
   Makine birkaç ileri dikiş ve birkaç geri dikiş dikecek ve ardından otomatik olarak duracaktır.
4. İplik kesici düğmesine basın.

ELASTİK DİKİŞ

Elastik dikişler sağlam ve esnek olup kumaşta parçalanmadan duracaktır. Kot gibi dayanıklı kumaşların yanı sıra örgü kumaşlar için uygundur.

No. 5 Düz Esnek Dikiş
No. 6 Streç (elastik) kumaşlar için gövde dikişi
No.16 Rik Rak dikiş

Çok Amaçlı Ayak (A)

Dikişlerin durmasını ve iplik kopmalarını önlemek için, örme ve sentetik kumaşlara uygun bir iğne kullanmanızı tavsiye ediyoruz.

a. Ceket b. Pantolon
c. Çanta d. Cep

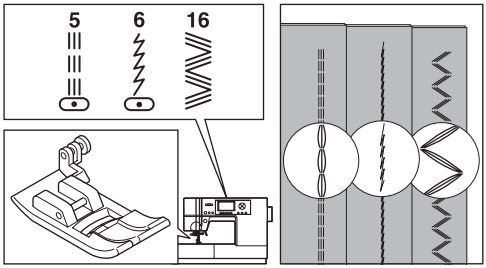

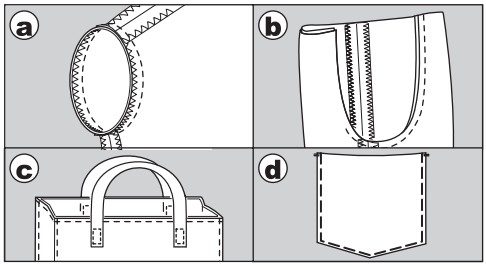

EL İŞİ GÖRÜNÜMLÜ KAPİTONE DİKİŞ

No. 7 El İşi Görünümlü Kapitone Dikiş

Çok Amaçlı Ayak (A)

Görünmeyen naylon dikiş ipliğini veya üstteki kumaşa uyan hafif ipliği makinenin üst kısmına geçirin.
Üstteki kumaşın rengiyle zıt renkteki bir ipliği masuraya geçirin.
Üst iplik tansiyonunu arttırın.
Dikiş esnasında masura ipliği, üst tarafa doğru sıyrılacak ve geleneksel bir kapitone dikiş görünümü elde edilecektir.

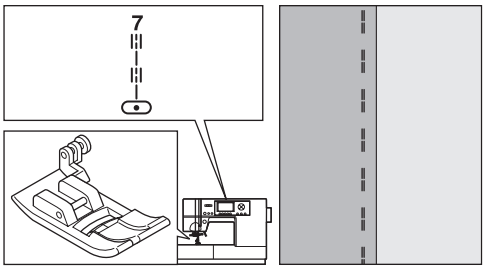

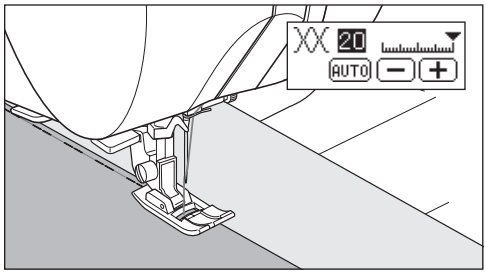

ZİG-ZAG DİKİŞ

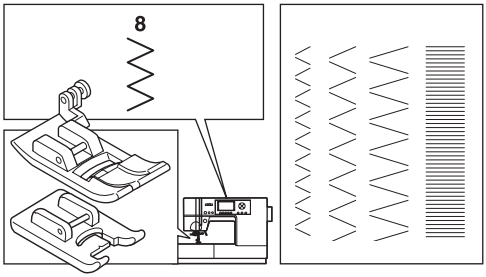

Dikiş genişliği ve dikiş uzunluğu ayarlarını değiştirerek makineniz, çeşitli uzunlukta ve genişlikte zigzag dikişler yapabilir.

8 Nolu Zig-zag Dikiş

Çok Amaçlı Ayak veya Saten Dikiş Ayağı (A, B)

Zig-zag dikişler, aplike ve dekoratif dikiş için çok idealdir.

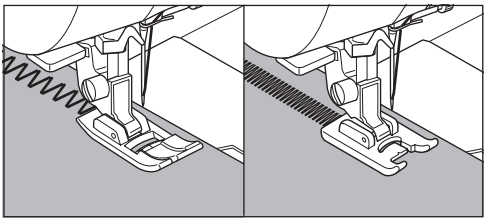

SATEN DİKİŞ
Saten bir dikiş dikmek için dikiş uzunluğunu kısaltın ve saten dikiş ayağını takın. (B)

Sürfile yapmak üzere zig-zag dikişin kullanımı ile ilgili bilgi için sonraki sayfaya bakın.

ÇOKLU ZİG-ZAG DİKİŞ

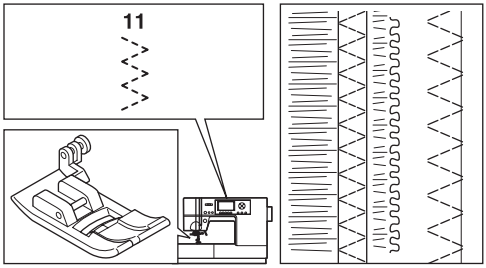

Elastik ve sürfile dikiş yapmak için kullanılır.

11 Numaralı Multi Zig-zag Dikiş

Çok Amaçlı Ayak (A)

A. Elastik Dikiş
Dikiş yaparken iğnenin önünde ve arkasındaki elastik şeridi çekin.

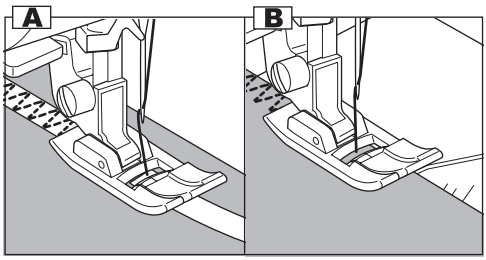

B. Sürfile Dikiş
Kumaşları çözmek veya örmek için kullanılır. İğne, kumaşın en dış kenarı üzerinde olmalıdır. Sürfile dikiş için, sonraki sayfaya bakın.

SERBEST KOL DİKİŞİ

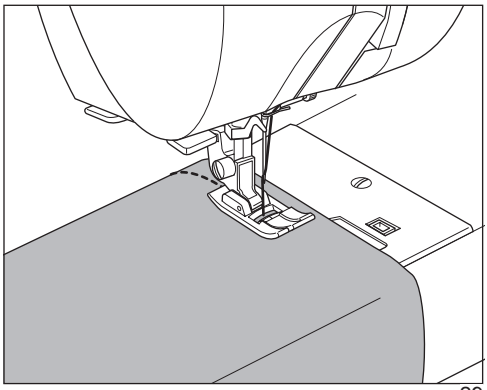

Yalnızca yardımcı uzatma tablasını sökerek serbest kola erişebilir ve pantolon paça uçları ve manşet gibi ulaşılması zor kısımların dikilmesini kolaylaştırabilirsiniz.

Not: Yardımcı Tablayı çıkarmak için, sayfa 9'ye bakın.

SÜRFİLE DİKİŞ-
OVERLOK DİKİŞ

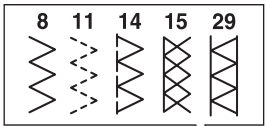

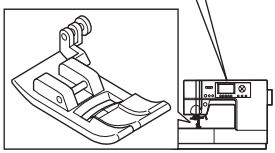

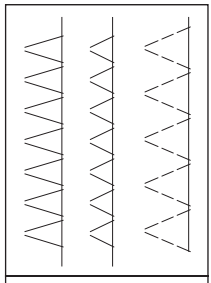

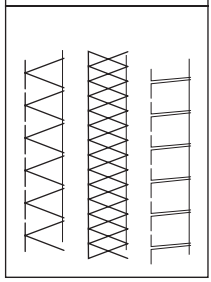

No. 8, 11, 14, 15, 29

Çok Amaçlı Ayak (A)

Çok amaçlı ayağı kullanırken kumaşı, iğne kumaşın kenarından düşecek şekilde yerleştirin.

a. No. 8 (Genişlik=5,0) kumaşların sökülmesini önlemek için kullanılır.

b. Daha dar zikzak genişliği (Genişlik=2,0-4,5) için.

c. Kolay sökülebilen veya esnek kumaşları dikerken No. 11'i kullanın.

d-f.No. 14, 15, 29, sürfileyi ve düzenli dikişleri eş zamanlı olarak dikebilir. Bu nedenle kolay sökülebilen veya esnek kumaşları dikmeye kullanın.

Not:(g)
İstenirse dikiş tamamlandıktan sonra fazla kumaşı keserek alın.
Fazla kumaşı keserken ipleri kesmemeye dikkat edin.

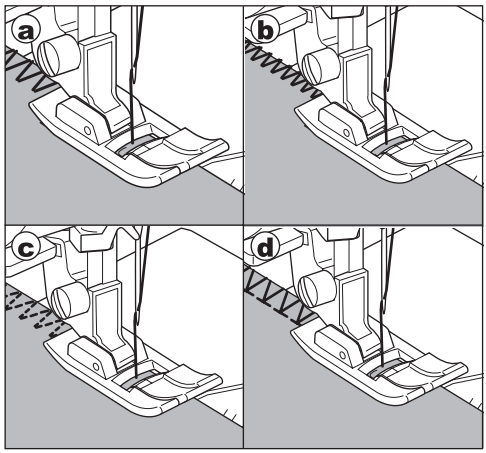

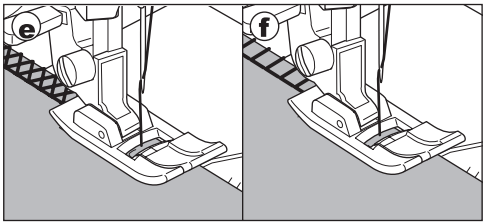

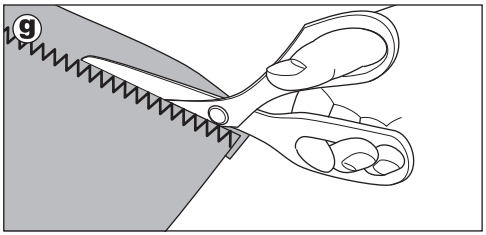

GİZLİ DİKİŞ

Kenar, dikişler kumaşın sağ tarafında gösterilmeden dikilecektir.

No. 9 Streç (elastik) kumaşlar için gizli dikiş
No. 10 Elastik olmayan kumaşlar için gizli dikiş

Gizli Dikiş Ayağı (D)

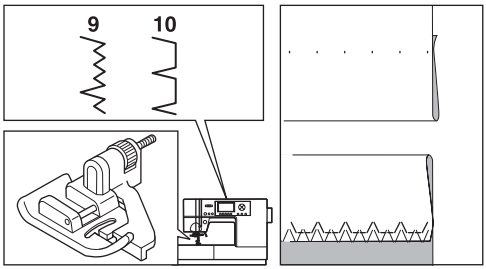

1. Kumaşı şekilde gösterildiği gibi kıvırın.
   a. Normal, Ağır kumaş
   b. Hafif kumaş
   c. Kumaşın ters tarafı
   d. Sürfile dikiş

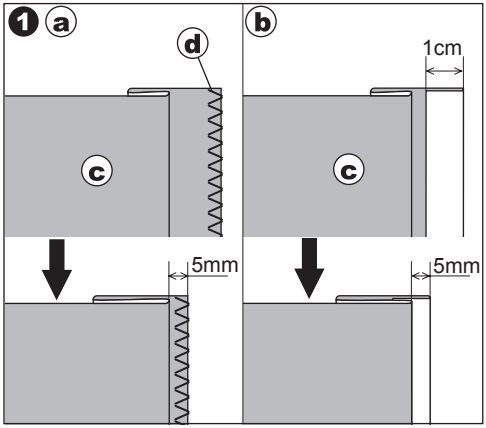

2. Gizli dikiş sırasında, gizli dikiş ayağı üzerindeki kılavuz (e), kumaşın düzgün beslenmesini sağlar. Bu kılavuz (e), ayar vidası (f) çevrilerek ayarlanılır.

3. Kumaşı, düz dikişler (veya küçük zig-zag dikişler) çıkıntı yapan kenar üzerinde olacak şekilde ve büyük zig-zag dikişler, kıvrılan kenarın sadece bir ipliğini yakalayacak şekilde ayarlayın (g). Gerekirse, iğne kumaşın kıvrılan kenarına dokunacak şekilde ayağı ayarlamak vidayı (f) çevirin.

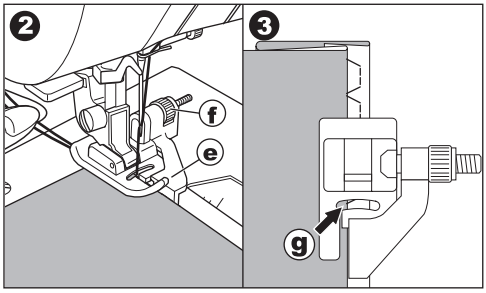

4. Baskı ayağını indirin ve kumaşı kılavuz boyunca düzgün bir şekilde besleyerek kenarı dikin.

5. Dikişi tamamladığınızda, kumaşı ters çevirin.
   c. Kumaşın ters tarafı
   h. Kumaşın düz tarafı

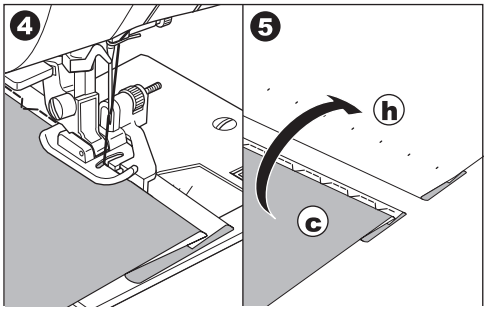

Not: Ayak kılavuzunun yerleştirileceği en iyi yeri belirlemek için işinize benzer bir kumaş parçası üzerinde deneme yapın.

SIRADIŞI YAMA

Kumaşlar üzerinde dekoratif dikişler dikerek ilginç yüzey süslemeleri yaratın. Daha fazla çeşit için birkaç tip kumaşı karıştırmayı deneyin.

No. 1

Çok Amaçlı Ayak veya Saten Dikiş Ayağı (A, B)

1. İki parça kumaşı yan yana koyun ve uzun bir düz dikiş dikin.

2. Dikişi bastırın.

No. 18, 19

3. Kumaşın düz tarafı yukarı bakacak şekilde, dekoratif dikişi dikin ve dikişin kumaşın her iki tarafında göründüğünden emin olun.

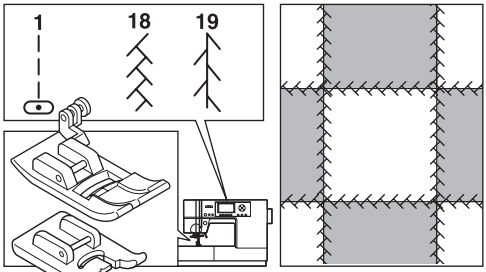

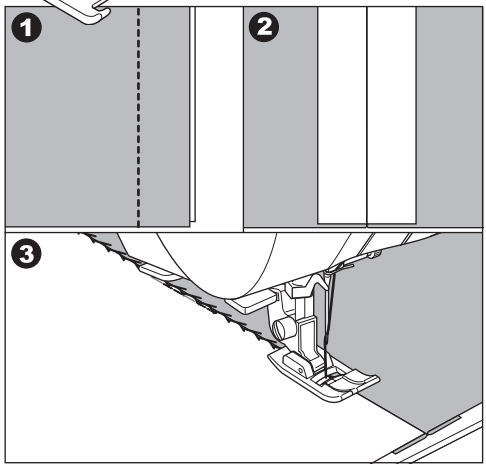

APLİKE

No. 22, 23

Çok Amaçlı Ayak (A)

1. Geçici kumaş spreyi yapışkanı ile veya tela kullanarak aplike dikişi ana kumaş üzerine ayarlayın.

2. Aplikenin sağ kenarını olabildiğince yakın izleyerek dikişin sağ tarafını dikin.

Keskin kenarları veya kavisleri dikerken, iğneyi en alt pozisyona ayarlayın ve baskı ayağını kaldırın. İğneyi bir eksen olarak kullanın ve kumaşı çevirin.

Not: Aplike, Saten Dikiş Ayağı kullanılarak saten bir dikişle de uygulanabilir (s. 29). Üzerinde çalıştığınız işin alt kısmına bir kumaş sabitleyici yerleştirmek kumaşın büzülmesini önleyebilir.

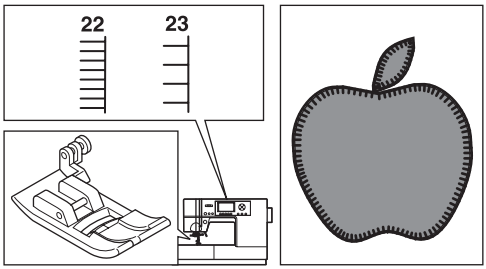

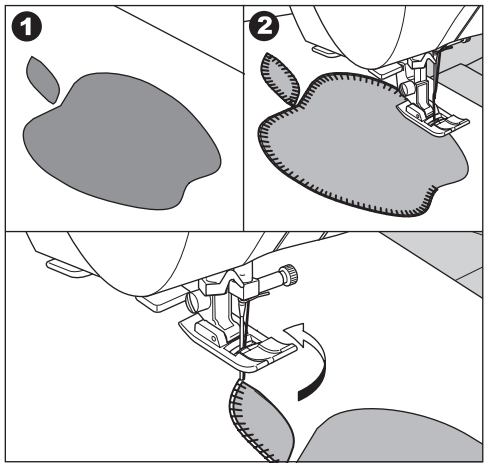

FERMUARLARIN TAKILMASI
ARAYA YERLEŞTİRME

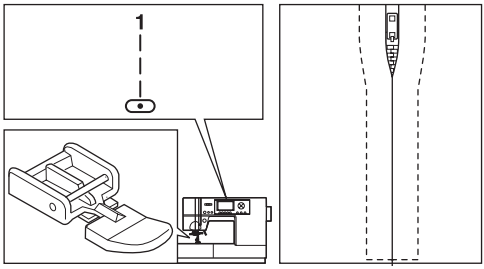

No. 1. Düz Dikiş (Orta İğne Pozisyonu)

Fermuar Ayağı (E)

DİKKAT: Kazaların meydana gelmesini önlemek için:
Fermuar ayağı sadece 1 numaralı orta iğne pozsiyonlu düz dikiş için kullanılmalıdır. Diğer desenleri dikmeye çalışmak iğnenin baskı ayağına vurmasına ve kırılmasına sebep olabilir.

1. Fermuar boşluğunu dikiş çizgisiğne teyelleyin.
   a: Üst dikiş
   b. Deliğin sonu
   c: Teyelleme
   d: Kumaşın ters tarafı

2. Dikiş payını bastırarak açın.
   Dişleri dikiş çizgisine bakacak şekilde açık fermuar tarafını dikiş payı üzerine yerleştirin. Fermuar bandını teyelleyin.

3. Fermuar ayağını takın.
   Fermuarın sağ tarafını dikerken, baskı ayağı piminin sol tarafını baskı ayağı tutucusuna ve fermuarın sol tarafını dikerken, baskı ayağı piminin sağ tarafını tutucuya takın.

4. Kumaşın düz tarafından başlayarak fermuarın alt tarafından üst tarafına doğru dikin.

5. Fermuarın alt ve sağ tarafını dikin.
   Teğeli sökün ve ütüleyin.

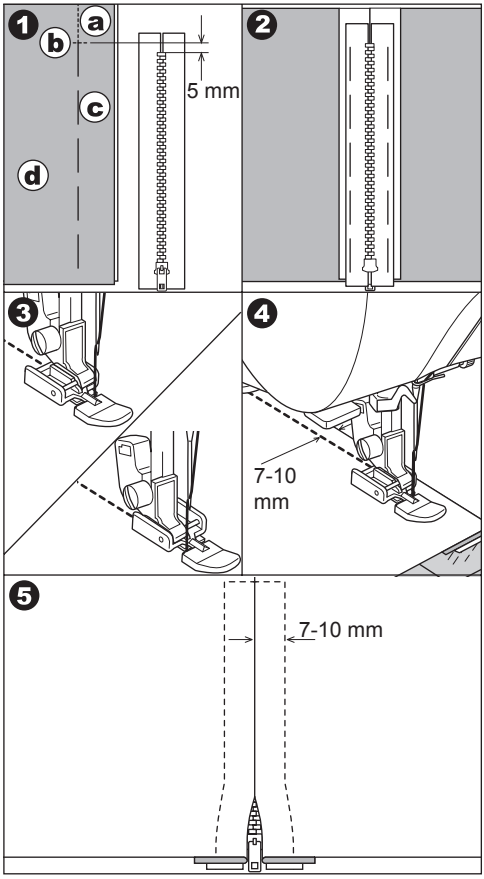

FERMUARLARIN TAKILMASI KATLAYARAK YERLEŞTİRME

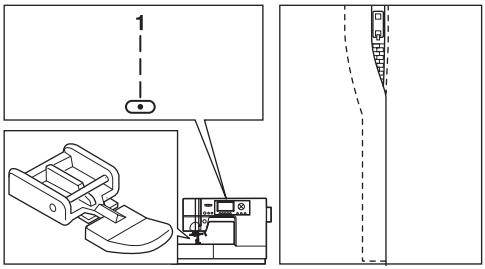

No. 1. Düz Dikiş (Orta İğne Pozisyonu)

Fermuar Ayağı (E)

DİKKAT: Kazaların meydana gelmesini önlemek için:
Fermuar ayağı sadece 1 numaralı orta iğne pozisyonlu düz dikiş için kullanılmalıdır. Diğer desenleri dikmeye çalışmak iğnenin baskı ayağına vurmasına ve kırılmasına sebep olabilir.

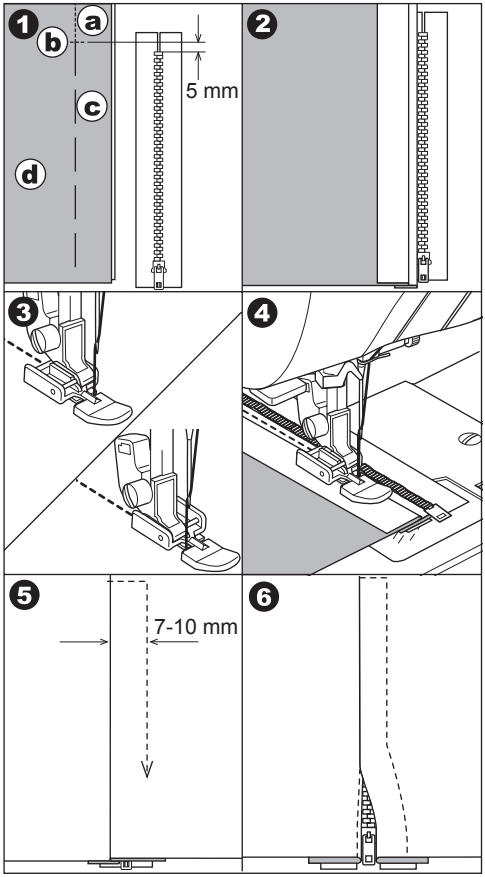

1. Fermuar boşluğunu dikiş çizgisine teyelleyin.
   a: Üst dikiş
   b. Deliğin sonu
   c: Teyelleme
   d: Kumaşın ters tarafı

2. Sol dikiş payının arka tarafını kıvırın.
   3 mm'lik bir kıvrım oluşturmak için, düz dikiş payını alta doğru kıvırın.

3. Fermuar ayağını takın.
   Fermuarın sağ tarafını dikerken, baskı ayağı piminin sol tarafını baskı ayağı tutucusuna ve fermuarın sol tarafını dikerken, baskı ayağı piminin sağ tarafını tutucuya takın.

4. Fermuarın sol tarafını alttan üste doğru dikin.

5. Kumaşın düz tarafını çevirin ve alt uçtan dönerek fermuarın sağ tarafını dikin.

6. Fermuarın üst tarafına yaklaşık 5 (cm?) kalınca durun. Teyeli çıkarın ve fermuarı açın. Dikişin kalan kısmını dikin.

A. DİKİŞ YAPARKEN FERMUARIN AÇILMASI

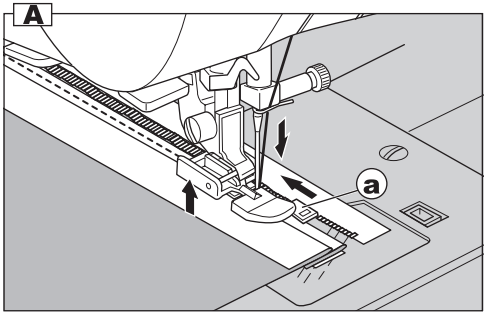

1. Sürgüye ulaştığınızda dikişi durdurun.
2. İğneyi kumaşa indirin.
3. Baskı ayağını kaldırın ve fermuarı açın.
4. Baskı ayağını indirin ve dikişe devam edin.
   a. Sürgü

İLİK AÇMA

Dikmek istediğiniz ilik tipini seçin.
Bu makine 13 çeşit ilik açabilir.

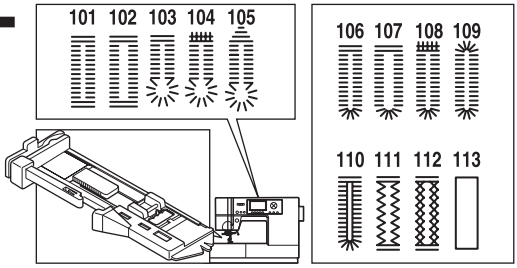

101. Punteriz İlik dikişi (Dar); hafif- orta ağırlıktaki kumaşlar için
102. Punteriz İlik dikişi (Geniş) – büyük düğmeler için
103. Ağır kumaşlar için Anahtar Deliği Şekilli İlik
104. Sağlamlaştırılmış punteriz dikişli Anahtar Deliği Şekilli İlik
105. Konik Anahtar Deliği Şekilli İlik
106. Yuvarlak Uçlu İlik (Dar); hafif- orta ağırlıktaki kumaşlar için
107. Yuvarlak Uçlu İlik (Geniş) – büyük düğmeler için
108. Çapraz çubuklu Yuvarlak Uçlu İlik
109. İki Ucu Yuvarlak İlik
110. Dekoratif İlik
111. Streç İlik
112. Eski Moda İlik
113. Birleştirilmiş İlik (Bkz. sayfa 37)

İlik Ayağı (F)

Not:
İlik kenarlarının yoğunluğu, dikiş uzunluğu düğmesi ile ayarlanılabilir.

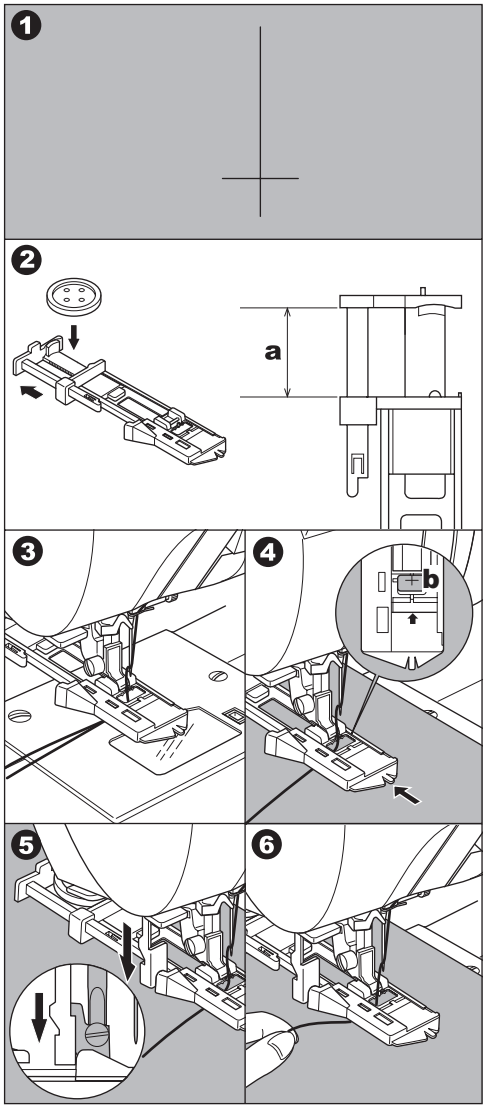

1. İliğin konumunu ve uzunluğunu kumaş üzerinde işaretleyin.
2. Düğmeyi taban üzerine yerleştirin.
   Eğer düğme tabana uymazsa, taban üzerindeki sürgüyü düğmenin çapına ve kalınlığına göre ayarlayın.

   a= düğmenin uzunluğu + kalınlığı

3. Üst ipliği, ilik ayağının deliğinden geçirin ve üst ipliği ve masura ipliğini sola getirin.
4. Ortadaki çizgi işareti (b), ilik ayağının ortasında olacak şekilde kumaşı, baskı ayağının altına getirin.
   İlik ayağının çerçevesini, geriye doğru sonuna kadar iterken ayağı alçaltın.

Not:
Streç kumaşları dikerken, kumaşın arka tarafındaki astarı kullanmanız önerilir.

5. İlik açma kolunu tamamen indirin.

Not:
İlik kolu doğru alçaltılmazsa veya ilik ayağı geriye doğru sonuna kadar konumlanmazsa makine dikiş işlemine başlamayacaktır.

6. Üst ipliği hafifçe tutun ve makineyi çalıştırın.

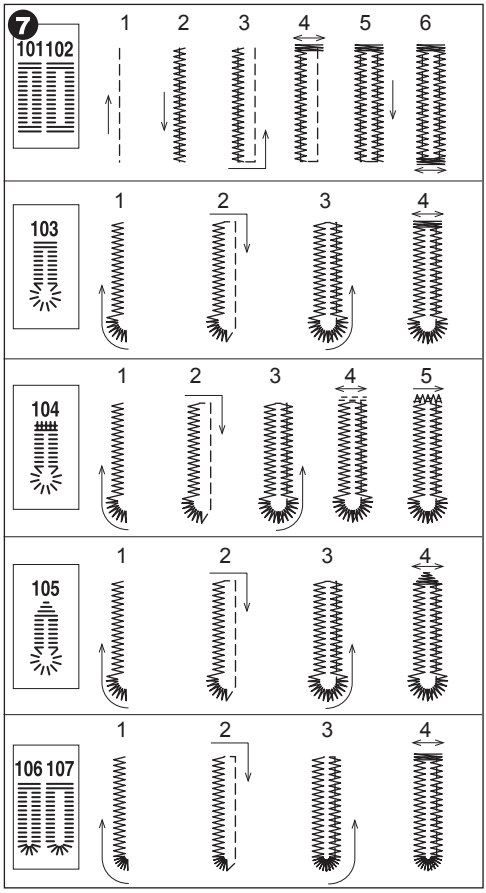

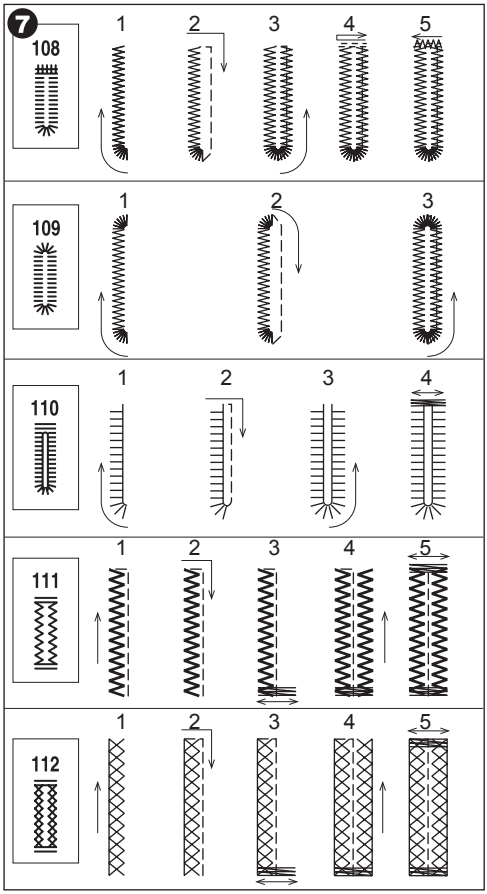

7. Makine, iliği gösterilen sıraya göre dikecek ve dikiş bittikten sonra otomatik olarak duracaktır.
8. Kumaşı çıkarmak için iplik kesici düğmesine basın ve baskı ayağını kaldırın.
   Aynı ilik üzerine tekrar dikiş atmak için, baskı ayağını kaldırarak eski konumuna alın.
9. Her iki taraftaki dikişleri kesmemeye dikkat ederek iliğin ortasını kesin. Stoplayıcı olarak bir pim kullanın.

DİKKAT: Kazaların meydana gelmesini önlemek için:
Dikiş sökme aparatını kullanırken, parmağınızı sökme aparatı yolu üzerine koymayın.

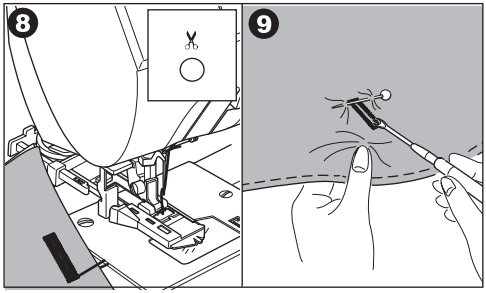

BİRLEŞTİRİLMİŞ İLİK

Birleştirilmiş ilik takım elbiselere, paltolara ve ceketlere profesyonel bir görüntü kazandırır.

113. Birleştirilmiş ilik

İlik Ayağı (F)

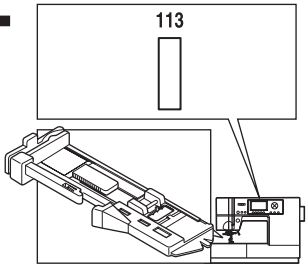

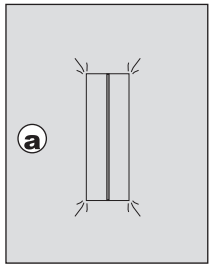

1. 2.5 cm genişliğinde ve bitirilmiş ilikten 1cm daha uzun bir kumaş parçası kesin. Kumaş parçasının merkez çizgisi iliğin merkez çizgi işareti ile hizalanacak şekilde kumaş parçası nı teyelleyin.
   a. Kumaşın düz tarafı
   b. Kumaş parçasının ters tarafı

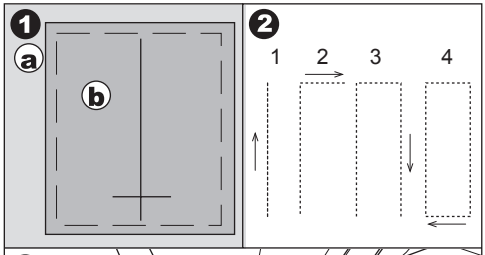

2. İlik açma kolunu indirin ve iliği dikin. (Önceki sayfaya bakın)
   Makine, iliği gösterilen sıraya göre dikecek ve dikiş bittikten sonra otomatik olarak duracaktır.

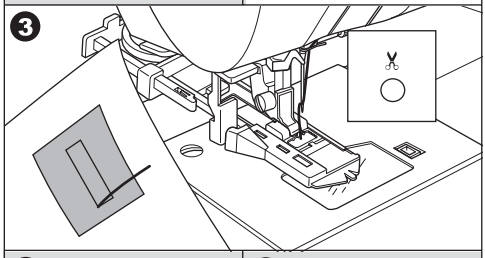

3. Kumaşı çıkarmak için iplik kesici düğmesine basın ve baskı Ayağını kaldırın.

4. İliğin ortasını dikkatli bir şekilde her bir uca 3 mm mesafeye kadar kesin. Her bir köşeye kadar şekilde gösterildiği gibi çapraz bir biçimde kesin.
   Teyeli çıkarın.

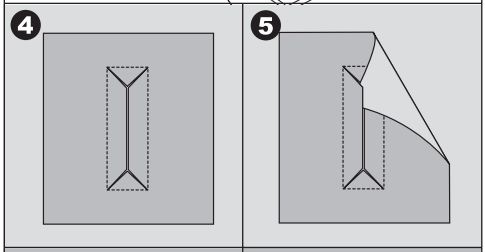

5. Kumaş parçasını ilik deliğinden alt tarafa geçirin.

6. Kumaşı ters çevirin ve ilik dikdörtgen şekil alacak şekilde kumaş parçasını çekin.
   Teyeli bastırın.
   c. Kumaşın ters tarafı
   d. Kumaş parçasının düz tarafı

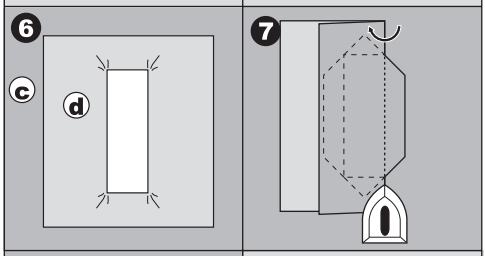

7. Teyeli ters çevirin ve yan dikiş payını bastırın.

8. Kumaş parçasının her bir tarafını, iliğin ortasında birleşen pileler oluşturacak şekilde katlayın ve deliği kapatın. Teyeli bastırın.

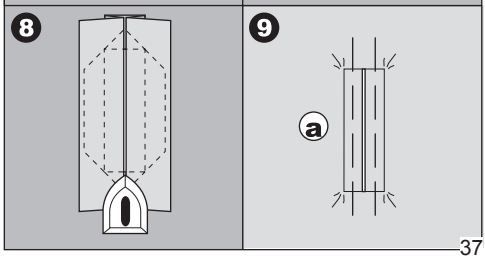

9. Kumaşın düz tarafını çevirin ve her bir katın ortası boyunca teyelleyin.
   a. Kumaşın düz tarafı

10.Kumaşı katlayın ve orijinal dikiş çizgisinden sadece bir iğne eni mesafede, her iki taraftaki dikiş boyunca dikin. Teyeli çıkarın.

c. Kumaşın ters tarafı

11.Kumaşı diğer yönde katlayın ve orijinal dikiş çizgisindeki üçgen uçları dikin.

12.Kumaş parçasını bastırın ve dikişe 5mm mesafeye kadar kesin.

a. Kumaşın düz tarafı
c. Kumaşın ters tarafı

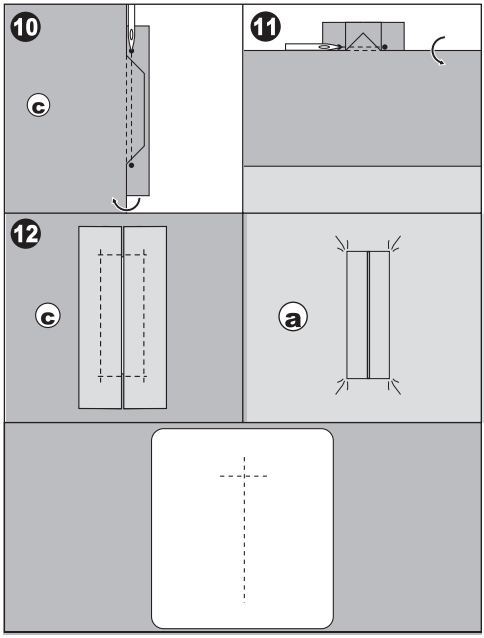

NOT:
Daha zayıf bir kumaşı dikerken, ilikten 3 cm daha geniş ve 2 cm daha uzun bir yapışkan tela kesin. Ters tarafı her bir ilik işaretinin üzerine yapıştırın.

GÖZCÜK

Bu dikiş deseni kemer delikleri ve diğer benzeri uygulamalar için kullanılır.

98 Gözcük

Saten Dikiş Ayağı (B)

Dikiş uzunluğunu değiştirerek 3 gözcük büyüklüğünü seçebilirsiniz.

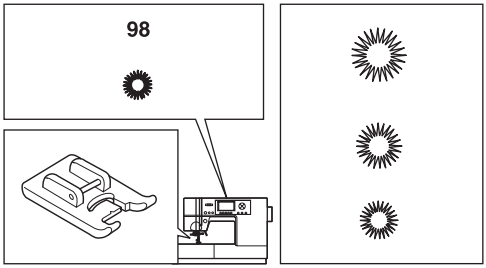

1. Kumaşı baskı ayağının altına yerleştirin ve ayağı indirin. Makineyi çalıştırın. Makine gözcüğü dikecek ve otomatik olarak duracaktır.

2. İplik kesici düğmesine basın ve baskı ayağını kaldırın.

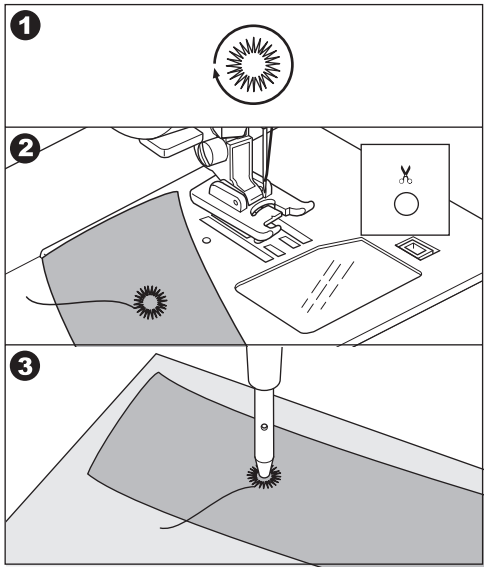

3. Gözcüğün ortasında bir delik açın.

Not:
Gözcük zımbası bu makine ile birlikte verilmemiştir

OTOMATİK PUNTERİZ VE YAMA DİKİŞİ

İlik ayağını kullanarak otomatik punteriz ve yama dikişi yapabilirsiniz.

No. 99 Punteriz- cep kenarları gibi zorlanacak alanları sağlamlaştırmak için.
No.100 Yama, tamir ve diğer uygulamalar.

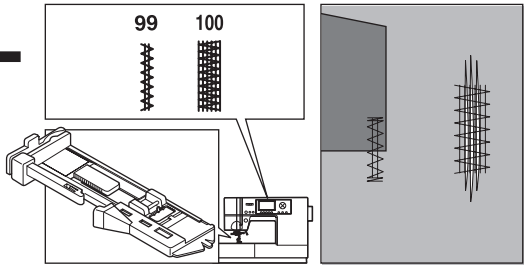

İlik Ayağı (F)

1. İlik ayağının tabanı üzerindeki sürgüyü, punterizin veya yama dikişinin uzunluğuna göre ayarlayın.

   a= Punteriz veya yama dikişi uzunluğu

2. Üst ipliği, ilik ayağının deliğinden geçirin ve üst ipliği ve masura ipliğini sola getirin.

3. Ortadaki çizgi işareti (b), ilik ayağının ortasında kumaşı, baskı ayağının altına getirin. Ayağı alçaltın.

b. Cep gibi kalın kumaşların kenarına punteriz dikerken, dikiş sırasında ayak seviyesini korumaya yardımcı olmak için kumaşın yanına aynı kalınlıktaki bir kumaş veya karton yerleştirin.

4. İlik açma kolunu tamamen indirin.

   Not:
   İlik kolu düzgün indirilmediğinde veya ilik ayağı doğru yerleştirilmediğinde makine dikiş yapmaya başlamayacaktır.

5. Üst ipliği hafifçe tutun ve makineyi çalıştırın.

6. Makine, punterizi veya yama dikişini şekilde gösterildiği gibi dikecektir. Makine, mevcut ucu diktikten sonra duracaktır.

7. Kumaşı çıkarmak için iplik kesici düğmesine basın ve baskı ayağı kaldırma kolunu kaldırın.

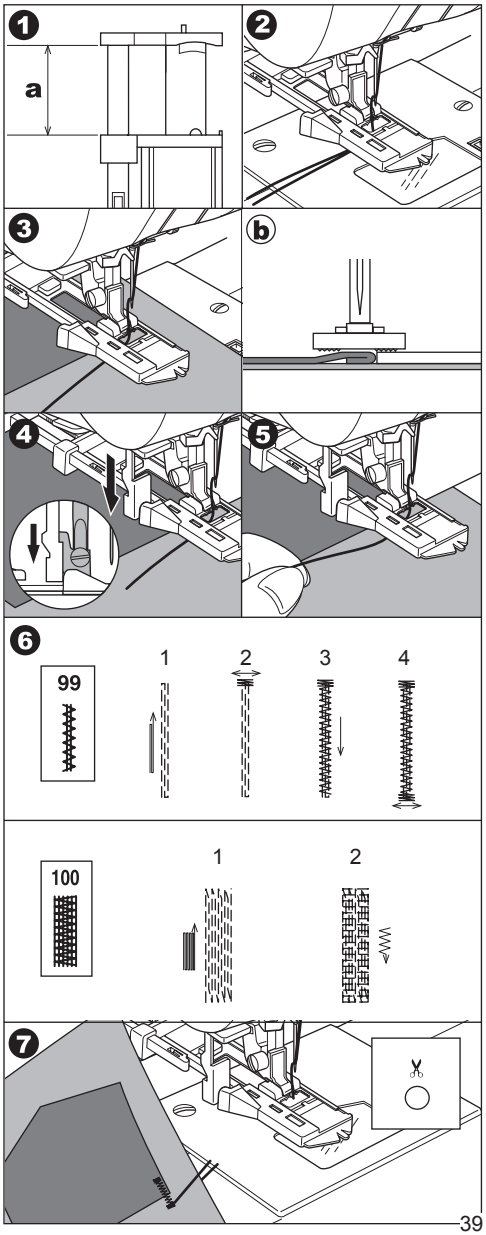

DÜĞME DİKME

No. 12

Çok Amaçlı Ayak

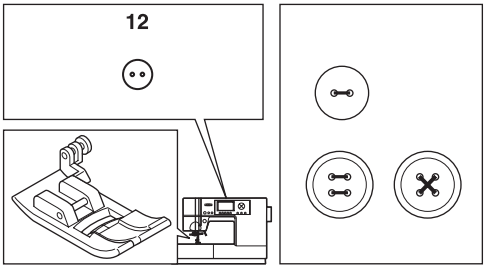

1. Alt besleme kolunu sola çekerek besleme dişlerini aşağı indirin.
2. Çok amaçlı ayağı takın. Kumaşı ve düğmeyi baskı ayağı tutucusunun altına yerleştirin ve düğme deliklerini baskı ayağının kanalına hizalayın.
3. Kilitleme düğmesine (Çok amaçlı ayağın sağ tarafında bulunan) basın ve ardından kumaş üzerindeki düğmeyi sıkıca tutmak için ayağı alçaltın.
4. Düğme dikiş dilme işlemini seçin, #12. İğne, düğmenin sol deliğine girecek şekilde dikişi ayarlayın.
5. Volanı kendinize doğru yavaşça çevirin, böylece iğne ikinci deliğe girer. İğnenin düğme deliklerinden geçtiğinden emin olmak için dikiş genişliğini ayarlamanız gerekebilir.

DİKKAT: Kazaların meydana gelmesini önlemek için:
Dikiş sırasında, iğnenin düğmeye vurmamasına dikkat edin. Aksi takdirde, iğne kırılabilir.

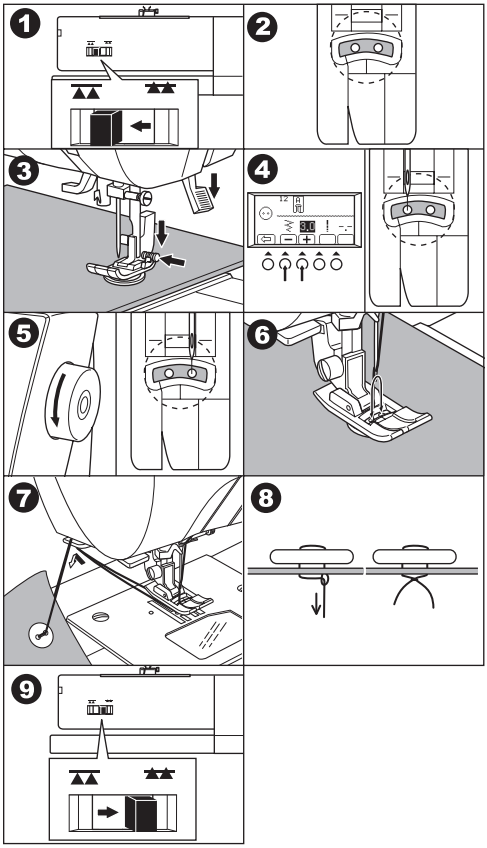

6. İğnenin düğmenin her iki deliğinden geçtiğinden emin olduktan sonra başlat/durdur düğmesine basın veya ayak pedalına basın ve düşük hızda yaklaşık 10 dikiş dikin.
7. Baskı ayağını yukarı kaldırın ve kalan iplikleri yaklaşık 10 cm (4") uzunluğunda kesin.
8. El dikiş iğnesi kullanarak iplik uçlarını kumaşın arka tarafına getirin. Sağlamlaştırmak için iplikleri birbirine bağlayın.
9. Düğme dikme işlemi tamamlandığında alt besleme kolunu sağa getirin. Besleme dişlerinin yeniden birbirine geçmesi için volanı tam bir dönüş yapacak şekilde kendinize doğru çevirin.

Not:
4 delikli bir düğmeyi dikerken, ilk iki delik için yukarıdaki işlemi takip edin. Sonra, baskı ayağını hafifçe kaldırın ve diğer iki deliğin, paralel veya ilk iki deliğe göre çapraz şekilde dikilmesi için kumaşı hareket ettirin.

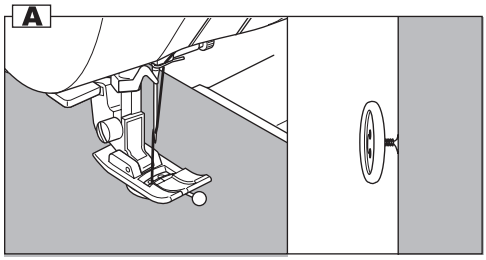

A. İPLIK AYAĞI

Ceket ve paltolara dikilen düğmelerin, kumaştan uzak durması için iplik ayağı olmalıdır. Düz bir pimi veya dikiş makinesi iğnesini delikler arasında bulunan düğmenin üstüne yerleştirin. Toplu iğnenin veya iğnenin üzerini dikin.
Bir iplik dibi yaratmak için, ipliği düğmenin arka tarafına çekin ve dikişlerin etrafına sarın. İpliğin uçlarını iyice bağlayın.

SÜREKLİ DEKORATİF DESEN

Devamlı dekoratif dikiş kalıpları için Saten Dikiş Ayağını kullanın.
Bu ayağın alt bölümünde sık dikişin serbestçe geçmesini sağlayan bir oyuk bulunur.

No. 18-97

Saten Dikiş Ayağı (B)

Sürekli dekoratif dikiş deseni yaparken, desenin uzunluğunu ve genişliğini ayarlayabilirsiniz. İstediğiniz uzunluğu ve genişliği elde edinceye kadar kumaş parçalarıyla deneme yapın.

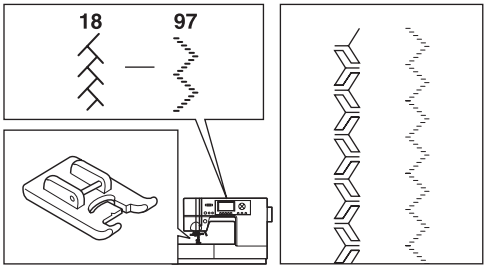

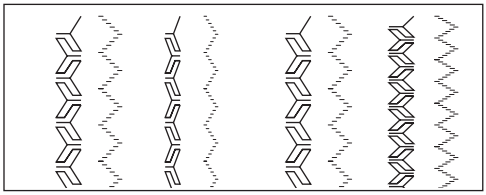

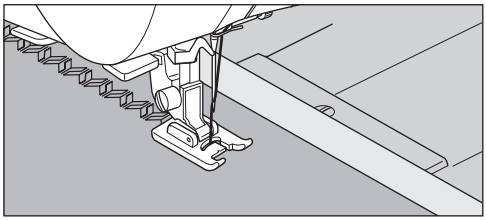

A. HAFİF KUMAŞLARIN DİKİLMESİ

Hafif kumaşları dikerken, kumaşın arka tarafında astar kullanmanız önerilir.

ÇİFT İĞNE İLE DİKİŞ

Çift iğne ile dekoratif dikişler dikilerek ilginç efektler elde edilebilir. Daha fazla çeşit için iki farklı iplik rengi kullanmayı deneyin. Yaptığınız dikişe en uygun ayarları belirlemenize yardımcı olması için her zaman bir deneme yapın.

98-113 nolu desenlerin dışındaki bütün desenler çift iğne ile dikilebilir.

Çok Amaçlı Ayak veya Saten Dikiş Ayağı (A, B)

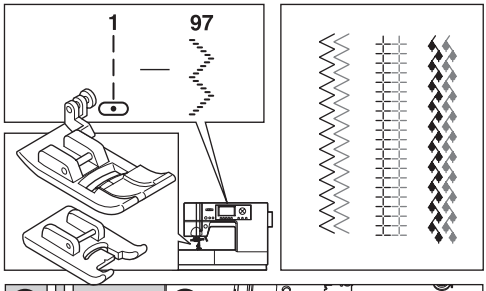

Not:
Bu makine ile birlikte çift iğne verilmemiştir.
Çift iğne satın almaya ilişkin bilgi edinmek için yetkili SINGER satıcınızla iletişim kurun veya singer.com.tr'yi ziyaret edin.

DİKKAT : Kazaların meydana gelmesini önlemek için:

a. Bu makine için sadece SINGER marka çift iğneler kullanın. Diğer iğneler kırılabilir.
b. İğneye iplik takıcı kullanılamaz. Her bir düğmeye elle iplik takın.

1. Tek iğneyi çıkarın ve çift iğneyi takın.
2. İplik takma yolunu takip ederek, ilk ipliği her zamanki gibi takın.
3. İpliği, sol iğneden elle önden arkaya doğru geçirin.
4. Keçe rondelalı Yardımcı Masura Pimini deliğe itin.
5. İpliğin ikinci makarasını yerleştirin ve ipliği kılavuzun içinden geçirin ve ilkinde olduğu gibi iğneye takın.
6. Daha iyi dikiş sonuçları için ipliği, iğne mili iplik kılavuzuna takmayın. İpliği, sağ iğneden elle önden arkaya doğru geçirin.
7. Ayar düğmesine (F3) basın. (Ayar modu)
8. Çift iğne düğmesine (F2) basın. Çift iğne işareti vurgulanacak ve dikiş genişliği otomatik olarak düşürülecektir. (Çift iğne modu).

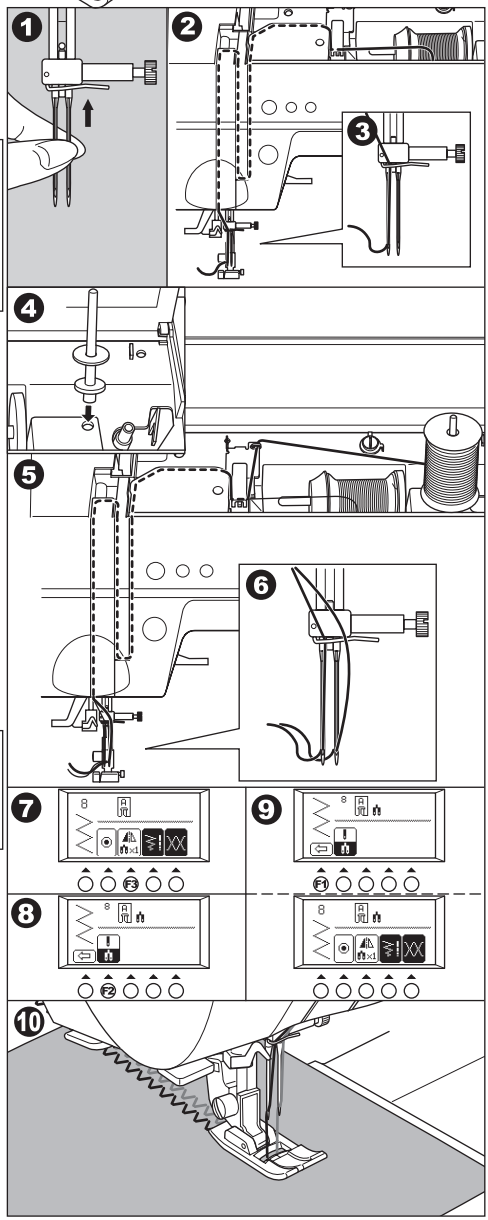

DİKKAT: Kazaların meydana gelmesini önlemek için:

Çift iğne moduna geçmezseniz iğne, iğne plakasına vurarak kırılabilir.

9. Geri dönme düğmesine (F1) basın. (Dikiş bilgi modu) LCD ekranda çift iğne işareti görünecektir.
10. Her zaman seçilen dikişi test edin.
11. Dikiş dikin.

Çift iğne modu, çift iğne düğmesine tekrar basılıncaya veya makine kapatılıncaya kadar aktif kalacaktır.

Not:
Çift iğne düğmesine basılarak çift iğne dikişi, dekoratif & harf dikiş desenleriyle birlikte kullanılabilir. LCD ekranda çift iğne işareti görünecektir.
(Bkz. sayfa 45)

PROGRAMLANABİLİR DEKORATİF DİKİŞ VE HARF DİKİŞ DİKME

Her bir deseni seçerek, dekoratif & harf dikişlerini birleştirebilirsiniz.

A. DEKORATİF DİKİŞ & HARF DİKİŞİ SEÇME (seçme modu)

1. Dekoratif & harf dikişi düğmesine basın. LCD ekranın alt satırında, dekoratif desenlerin ilk 5 deseni görünecektir.
2. Dekoratif &harf dikiş düğmesine basıldığında, seçilen grup aşağıdaki gibi değişecektir.
   a. Dekoratif dikişler
   b. Blok stili yazı tipi
   c. El yazısı stili yazı tipi
   d. Eğik yazı tipi
   e. Kontür stili yazı tipi
   f. Kril stili yazı tipi
3. Grubu seçtikten sonra, aşağı tarama düğmesine basın. Seçilen grubun sonraki 5 deseni görünecektir.

   Aşağı veya yukarı tarama düğmesine basarak, 5'er desen adımlarla yukarı ya da aşağı doğru tarama yapabilirsiniz.
4. Bir desen seçmek için, gösterilen desenin altındaki işlev düğmesine doğrudan basın.

   Seçilen desen LCD ekranın sol üst köşesinde görünecektir.
5. Bu işlemi takip ederek, sonraki istediğiniz desenleri seçin.

   LCD ekranın üst tarafında, seçilen desenler belirlenen sıraya göre görünecektir.
6. Görünen alandaki seçilen desenler ekrandan kaybolduğ unda, imleç düğmelerine basarak bunları kontrol edebilirsiniz. (Sonraki sayfaya bakın)

NOT:

Makine, en fazla 60 deseni hafızaya alabilir. Punteriz dikişi birleştirebilirsiniz (Desen No. 34). Bu, desenlerin tek bir kombinasyonunu dikmek için kullanılır. (Sonraki sayfa 47'ya bakın)

B. İMLECİN KAYDIRILMASI

Birkaç desen seçtiğinizde, "I" işaretli imleç seçilen desenlerin sağ tarafında görünecektir.
Bu durumda, desenleri seçilen desen grubunun sonuna ekleyebilirsiniz.
İmleç düğmelerine basarak imleci sağa veya sola kaydırabilirsiniz. İmleç konumu parlak hale gelecektir.

a. İmleci kaydırma düğmesine "<" basın ve imleç sola kayacaktır.
b. İmleç sola "<" veya sağa ">" kaydırma düğmesine basın ve imleç sola ya da sağa kayacaktır.

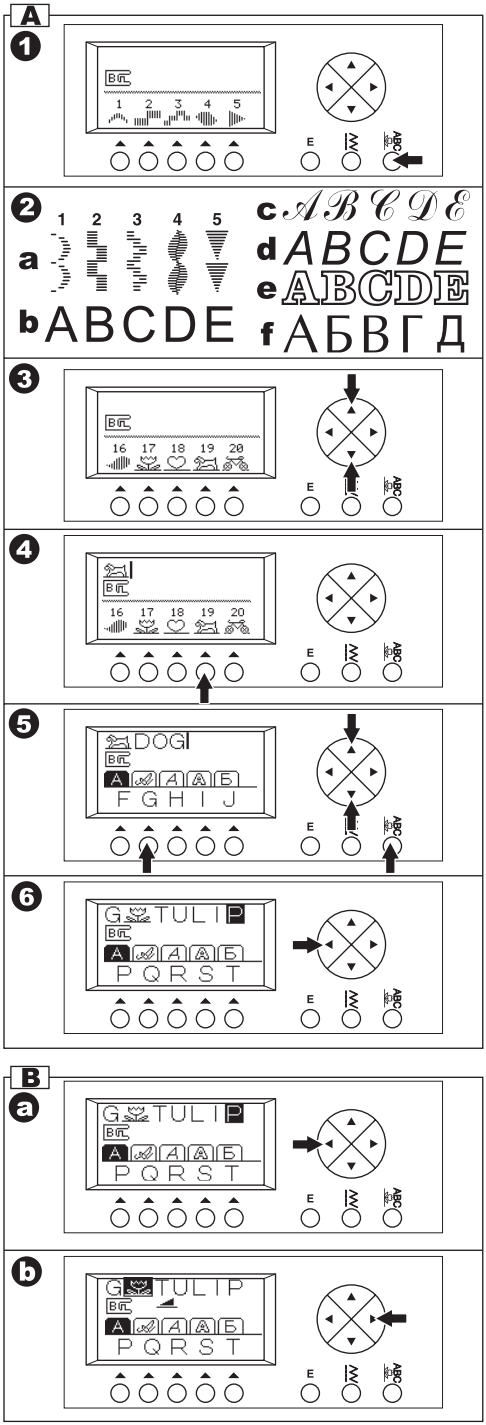

İmleç, aşağıda açıklandığı gibi seçilen desenleri kontrol etmek, desenleri yerleştirmek, silmek veya her bir deseni düzenlemek için kullanılır. Parlak haldeki desenin ayarları değiştirilebiliyorsa, desenin durumu LCD ekranın orta satırında belirtilecektir.

C. SEÇİLEN DESENLERİN KONTROL EDİLMESİ

Bu dizinin uzunluğu arttıkça, desenler kaybolacaktır.
İmleci sola kaydırarak desenleri kontrol edebilirsiniz.

D. DESEN YERLEŞTİRME

1. İmleci, yerleştirmek istediğiniz desenin yanına kaydırın.
2. Deseni seçin.
   Makine deseni, parlak harfin veya desenin hemen önüne yerleştirir.

E. DESEN SİLME

1. İmleci silmek istediğiniz desene götürün.
2. Düzenleme düğmesine basın. LCD ekran düzenleme moduna geçecektir.

a. İmleç en sağda iken, makine sadece önceki deseni silecektir.

3. Silme (F2) düğmesine hızlı bir şekilde basın (2.5 saniyeden daha az).
   Makine deseni silecek ve imleç bir sonraki desene geçecektir.
4. Tüm desenleri silmek istiyorsanız, sil düğmesine (F2) basılı tutun (0,5 sn.)
   Makine seçilen tüm desenleri silecek ve seçim moduna dönecektir.
5. Silme işleminden sonra geri dönüş düğmesine (F1) veya Düzenleme düğmesine basın. Makine seçme moduna dönecektir.

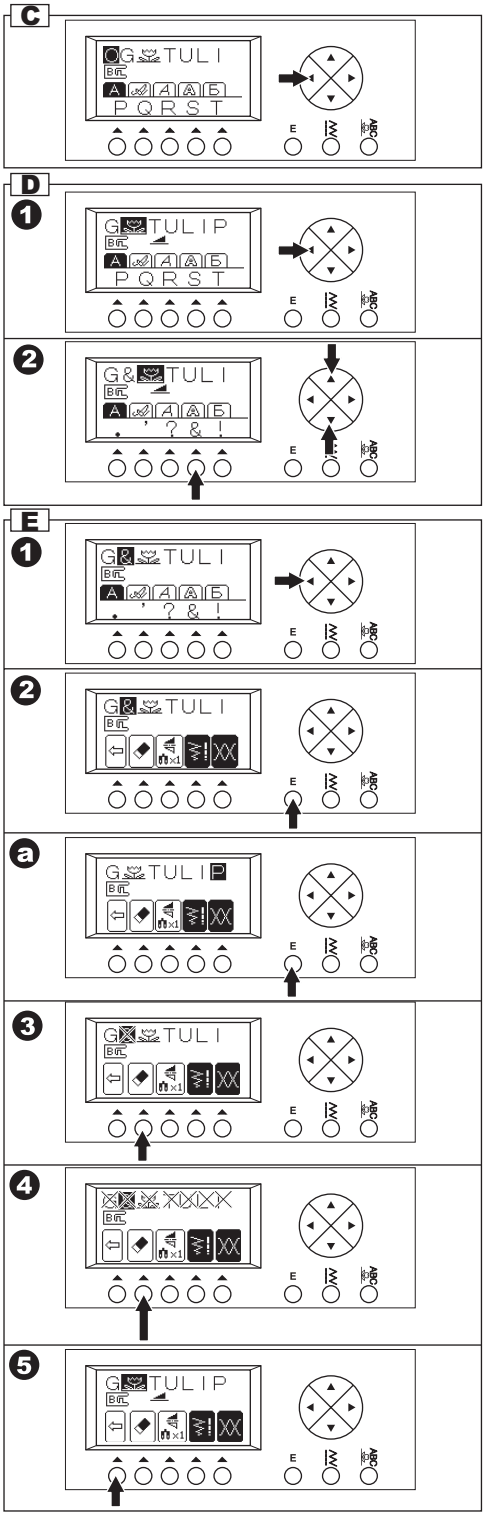

F. DESENLERİ DÜZENLEME

Dikiş desenlerinin ayarlarını ve dikiş genişliğini/ uzunluğunu değiştirebilirsiniz.
Ayrıca, seçilen desenlerin iplik tansiyonunu da değiştirebilirsiniz.

1. Düzenleme düğmesine basın.
   LCD ekran düzenleme moduna geçecektir.
2. İmleci kaydırdıkça, her bir desenin ayarı görünecektir.
3. Her bir fonksiyon düğmesine basarak ayarlamayı aşağıdaki gibi düzenleyebilirsiniz (ad).
4. Düzenleme işlemini tamamladıktan sonra geri dönme (F1) veya Düzenleme düğmesine basın.
   Makine seçme moduna dönecektir.

Not:
Harf dikişlerinin uzunluğu/genişliği ve ayarları (ayna/ geri ve uzatma) değiştirilemez.

a. Silme (Önceki sayfaya bakın.)

b. Ayarlama

1. Ayarlama simgesinin hemen altındaki fonksiyon düğmesine (F3) basarak ayarları değiştirebilirsiniz.
2. LCD ekran, ayarlama modunu göstermek için değişecektir.
   i. Ayna/geri dikiş ii. Uzatma
   iii. Çift iğne

   i. Ayna/Geri dikiş
   Ayna/geri dikiş simgesinin hemen altındaki fonksiyon düğmesine (F4) basın ve dikiş sırayla değişecektir.
   Ayna/Geri dikiş simgelerinin açıklamaları aşağıda verilmiştir.
   i-1. Sıradan dikiş (normal dikiş)
   i-2. Ayna dikiş (soldan sağa değişir)
   i-3. Geri dikiş (öne ve arkaya doğru geri dikiş)
   i-4. Ayna ve geri dikiş; desen soldan sağa ve önden arkaya değişecektir.
   Eğer sembol görünmüyorsa desen, ayna / geri dikişi değiştiremez.

   ii. Uzatma
   Uzatma işaretinin hemen altındaki fonksiyon düğmesine (F5) basıldığında dikiş beş farklı boyutta uzayacaktır. (ii.1-ii.5)
   Eğer sembol görünmüyorsa, desen uzatılamaz.

   iii Çift iğne
   Çift iğne ile dikiş diktiğinizde bu düğmeye (F2) basın. Çift iğne işareti vurgulanacaktır. (Bkz. sayfa 42)
3. Geri dönme düğmesine (F1) basıldığında makine düzenleme moduna dönecektir.
   EDIT düğmesine basıldığında makine seçim moduna dönecektir.

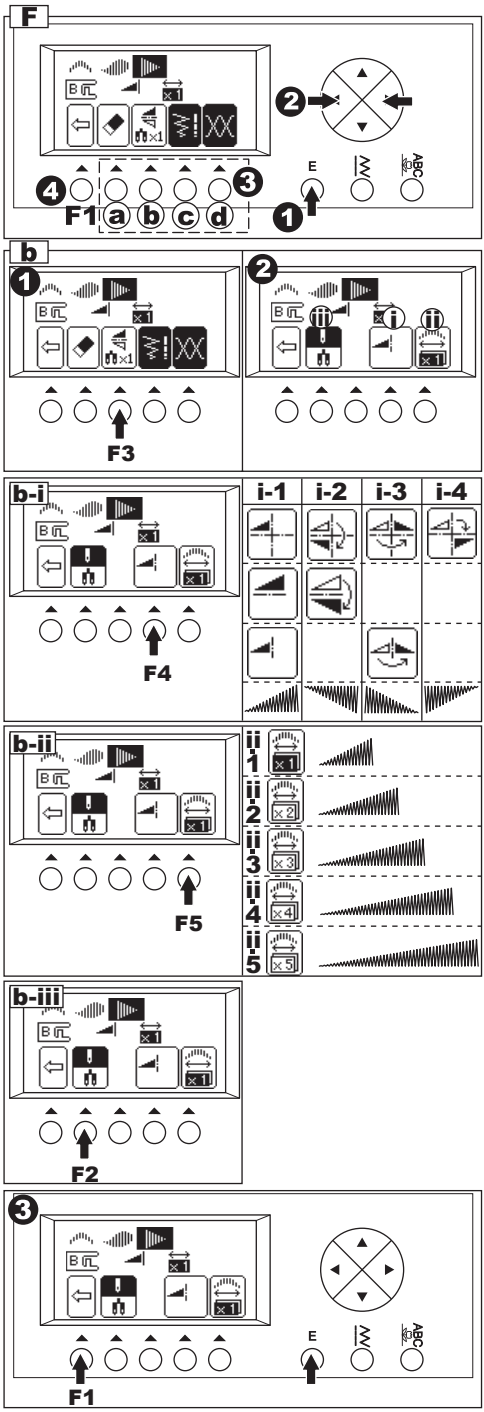

c. Dikiş Genişliğinin ve Uzunluğunun Ayarlanması

Makine, desene uygun dikiş genişliğini ve uzunluğunu ön ayarlayacaktır.

1. Genişlik ve uzunluk işaretinin altındaki işlev düğmesine (F4) doğrudan basarak değişiklikler yapabilirsiniz.

2. Daha az genişlik için, F2 (-) işlev düğmesine basın.
   Daha fazla genişlik için, F3 (+) işlev düğmesine basın.
   Daha düşük uzunluk için, F4 (-) işlev düğmesine basın.
   Daha fazla uzunluk için, F5 (+) işlev düğmesine basın.

   Ön ayarlı dikiş genişliği ve uzunluğu parlak bir numara gibi görünecektir.
   İmleci kaydırarak diğer desenlerin genişliğini ve uzunluğunu değiştirebilirsiniz.
   Geri dönme düğmesine (F1) basıldığında makine düzenleme moduna dönecektir.
   EDIT düğmesine basıldığında makine seçim moduna dönecektir.

d. İplik tansiyonunun ayarlanması

Tansiyon işaretinin hemen altındaki işlev düğmesine (F5) basıldığında LCD ekranda tansiyon modu görünecektir.
Bu ayarlama, tüm birleşik desenlerin iplik tansiyonunu değiştirecektir.

Üst iplik tansiyonunu artırmak için F5 (+) işlev düğmesine basın.
Üst iplik tansiyonunu düşürmek için F4 (-) işlev düğmesine basın.

Ön ayarlı tansiyon değeri parlak hale gelecektir.
F3 (AUTO) işlev düğmesine basarak iplik tansiyonunu ön ayarlı değere döndürebilirsiniz.
Geri dönme düğmesine (F1) basıldığında makine düzenleme moduna dönecektir.
EDIT düğmesine basıldığında makine seçim moduna dönecektir.

G. SEÇİLEN DESENLERİN ÇAĞRILMASI

Deseni pratik dikişlere değiştirirseniz makine, seçilen desenler hafızada tutulacaktır.
Bu desenleri çağırmak için, dekoratif & harf dikişi düğmesine basın. Makine seçilen desenleri çağıracaktır.
(İplik tansiyonu ön ayarlamaya dönecektir.)

Bütün desenleri silmek için, EDIT düğmesine ve silme düğmesine (F2) uzun süre basın.
(Bkz. sayfa 44)

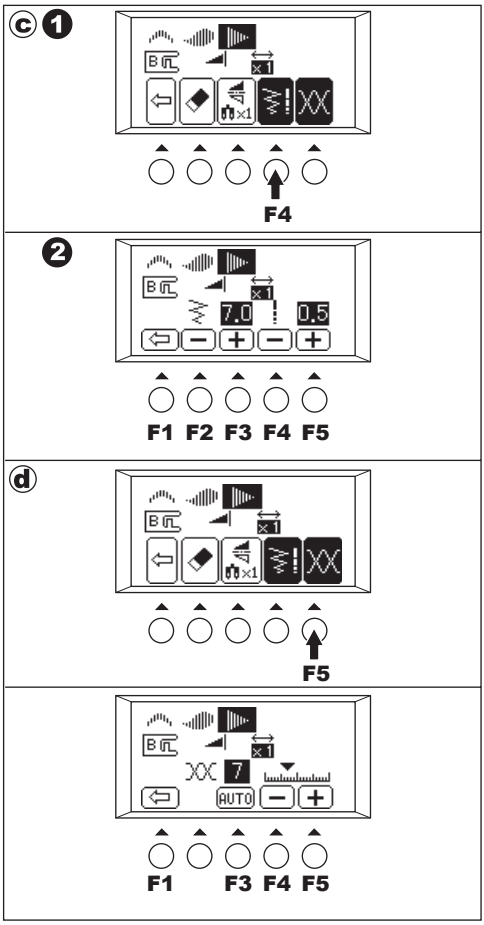

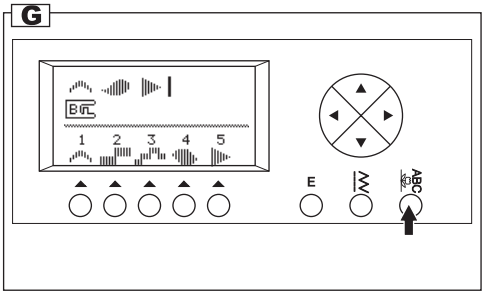

H.SEÇİLEN DESENLERİN DİKİLMESİ

a. Tek dikiş
Desen No. 34'i seçerek punteriz dikişi birleştirebilirsiniz.
Desenin sonunda punteriz dikişi veya harf dikişini birleştirdiğinizde makine, seçilen desenleri diktikten sonra otomatik olarak duracaktır.

b. Tekrar dikiş
Desenin sonunda dekoratif deseni seçerseniz makine, durduruluncaya kadar seçilen desenleri art arda dikecektir.

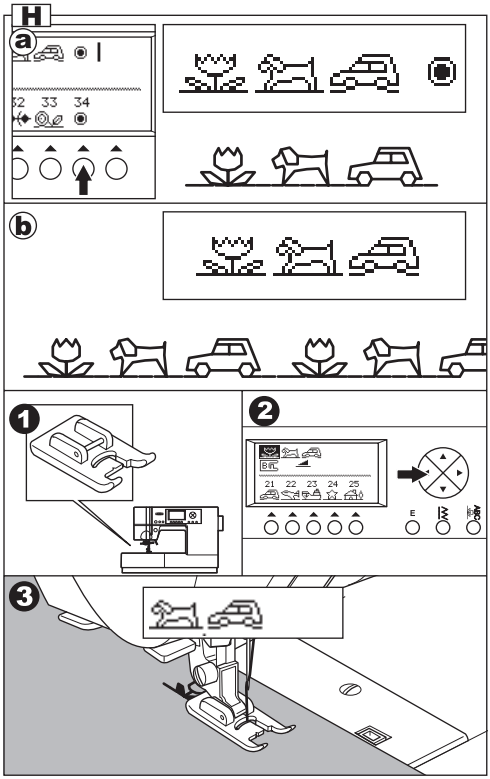

DİKİŞ

1. Dekoratif ve harf dikiş dikerken Saten Dikiş Ayağını takın.
2. Makine seçilen dikişten itibaren dikişe başlayacaktır.
Bu yüzden, imleci başlamak istediğiniz desene götürün.
("I" işaretli imleç seçilen desenlerin sağ tarafında göründüğünde makine ilk desenden başlayacaktır)
3. Baskı ayağını indirin ve dikişe başlayın. Makine dikiş desenini LCD ekranın sol üst köşesinde görüntüleyecektir.

I. DESENİN BAŞTAN İTİBAREN DİKİLMESİ

a. Dikişi seçilen desenlerin ortasında durdurduğunuzda, LCD ekranda dikiş deseninin ayarı ve ikinci satırda ise ok işareti "➡" görünecektir.
Bu işaret, dikişin yarıda kesildiği anlamına gelir.Makineyi yeniden başlatarak dikişe devamedebilirsiniz.

b. Dikişi seçilen desenlerin ortasında durdurduğunuzda ve baskı ayağı kaldırma kolunu kaldırdığınızda ok işareti, "➡" işaretine değişecektir.
Bu durumda dikişe yeniden başladığınızda, makine durdurulan desenin başından itibaren dikecektir.

c. Tüm desenlerin başından itibaren dikmek istiyorsanız, imleç düğmelerine basarak imleci kaydırın. (Ok işareti kaybolacaktır.)

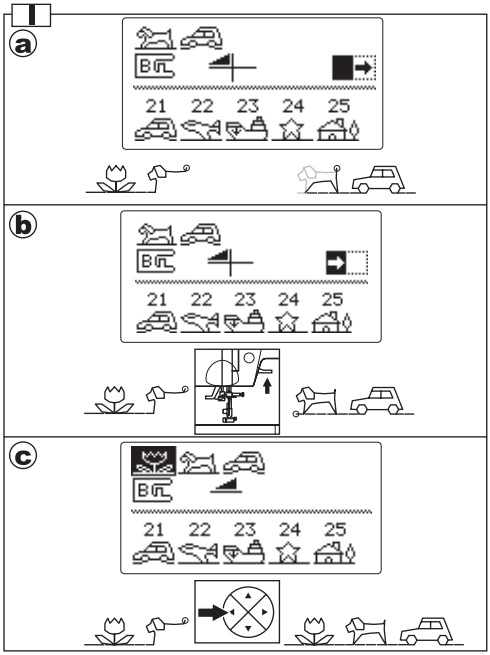

DEKORATİF VE HARF DİKİŞ TABLOSU

Kalın çizgi ile belirtilmiş dekoratif desen, desenin bir birimidir.
Tablodaki işaretler anlamları şöyledir:
Ayna Dikişi yapılabilir.
Geri Dikiş yapılabilir.
Ayna ve Geri Dikiş yapılabilir.
X5 Uzatma dahil

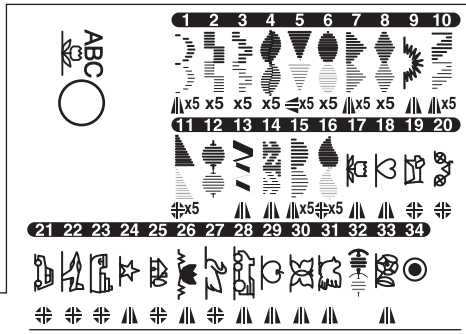

ABCDEFGHIJKLMNOPQRSTUVWXYZÀÄÅÆÇÈÉĞİÖØŞÜ
abcdefghijklmnopqrstuvwxyzàäåæçèéğiöøşü0123456789 -.'?&!/

ABCDEFGHIJKLMNOPQRSTUVWXYZÀÄÅÆÇÈÉĞİÖØŞÜ
abcdefghijklmnopqrstuvwxyzàäå æ çèéğiöøşü0123456789 -. '?&!/

ABCDEFGHIJKLMNOPQRSTUVWXYZÀÄÅÆÇÈÉĞİÖØŞÜ
abcdefghijklmnopqrstuvwxyzàäåæçèéğıöøşü0123456789 -.'?&!/

ABCDEFGHIJKLMNOPQRSTUVWXYZÀÄÅÆÇÈÉĞİÖØŞÜ
abcdefghijklmnopqrstuvwxyzàäåæçèéğıöøşü0123456789 -.'?&!/

АБВГДЕЁЖЗИЙКЛМНОПРСТУФХЦЧШЩЪЫЬЭЮЯ
абвгдеёжзийклмнопрстуфхцчшщъыьэюя0123456789 -.'?&!/

DİKİŞLERİN BALANSININ AYARLANMASI

Diktiğiniz kumaşın tipine bağlı olarak, dikişlerin balansını ayarlamak gerekebilir. Bu ayarlama, dekoratif veya harf dikişi bozulduğunda gerekli olacaktır.
Makinenin alt tarafındaki vidayı gerekli yönde çevirin.

DEKORATİF DİKİŞ DESENİ

1. Desenler şekilde (a) gösterildiği gibi düzgün dikilmezse, vidayı (+) işaretine doğru çevirin.

2. Desenler şekilde (b) gösterildiği gibi düzgün dikilmezse, vidayı (-) işaretine doğru çevirin.

HARF DİKİŞ DESENİ

1. Desenler şekilde (c) gösterildiği gibi düzgün dikilmezse, vidayı (+) işaretine doğru çevirin.

2. Desenler şekilde (d) gösterildiği gibi düzgün dikilmezse, vidayı (-) işaretine doğru çevirin.

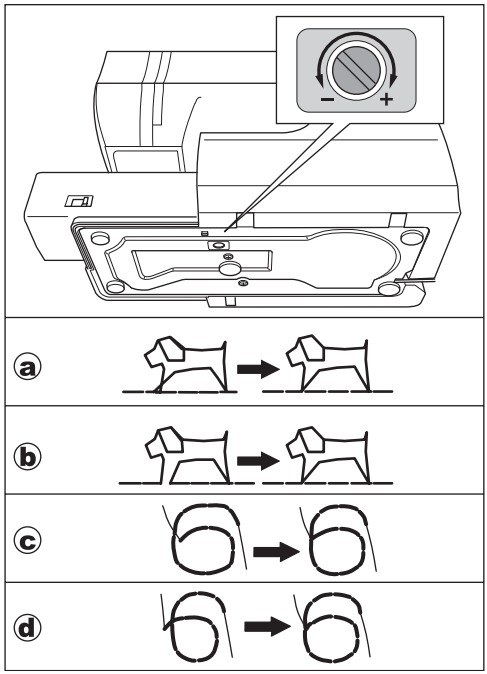

BAKIM

TEHLİKE : Elektrik çarpması riskini azaltmak için:
Her hangi bir bakım işlemini yapmadan önce fişi prizden çekin.

TEMİZLİK

Yatakta iplik kırıntıları ve kesikleri birikirse, makine düzgün çalışmayacaktır. Dikiş mekanizmasını düzenli olarak kontrol edin ve gerektiği gibi temizleyin.

A. Masura Tutucusu

Masura kapağını ve masurayı çıkarın. Masura tutucusunu bir fırça ile temizleyin.

B. Kanca Yuvası ve Besleme Dişleri

1. İğneyi, baskı ayağını ve tutucuyu çıkarın. Masura kapağını ve masurayı çıkarın. İğne plakasını tutan vidaları çıkarın.
2. Plakanın sağ tarafını kaldırarak iğne plakasını çıkarın.
3. Masura tutucusunu kaldırarak çıkarın.

DİKKAT: Kazaların meydana gelmesini önlemek için;
İplik kesme ünitesine (a) dokunmayın. İçinde bıçak vardır.

4. Kanca yuvasını, besleme dişleri ve masura tutucuyu bir fırçayla temizleyin. Bu parçaları ayrıca yumuşak ve kuru bir bez kullanarak da temizleyin.
5. Şekilde gösterildiği gibi tırnak (b) stoplayıcıya (c) oturacak şekilde masura tutucusunu yatak göbeğine yerleştirin.
6. Yatağı makineye takarak iğne plakasını yerleştirin. Vidaları tekrar sıkın.

Not:

* Dikiş alanını aydınlatmak için LED bir lamba kullanılır. Değişim gerektirmez. Lambanın çalışmaması halinde onarım için yetkili SINGER® yetkili servisini arayın.

* Bu makinenin yağlanmasına gerek yoktur.

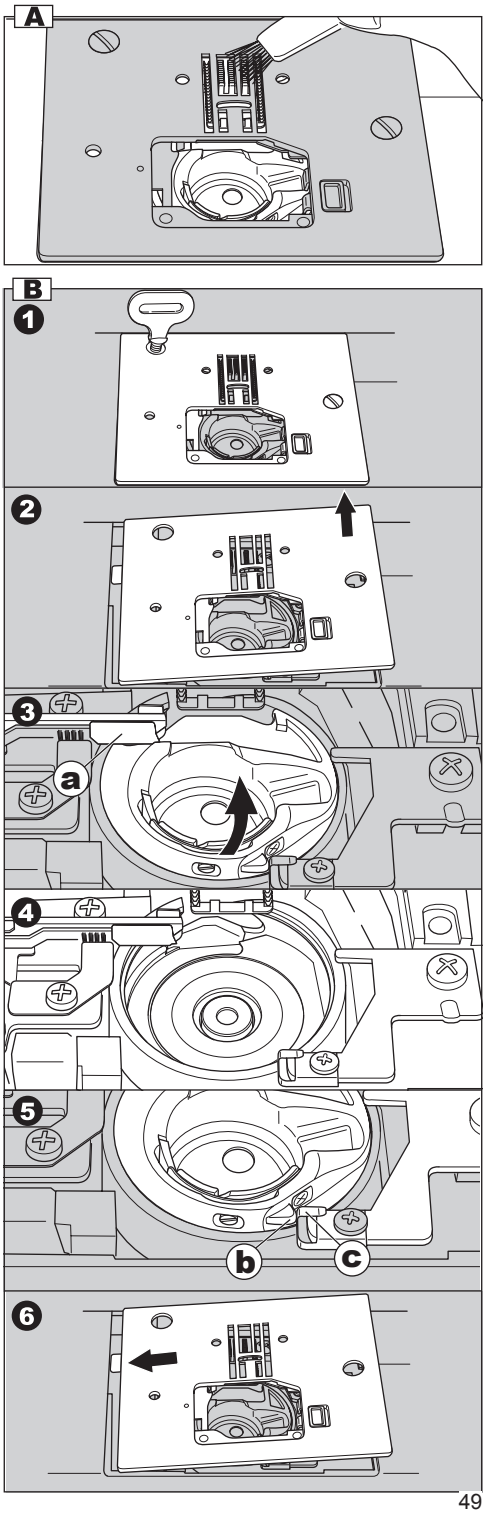

LCD EKRANDAKI MESAJLAR

1. Masura sarılıyor.
2. İlik kolunu düşürün.
3. İliği diktikten sonra, baskı ayağı kaldırıcısını yükseltin ve ilik ayağını başlangıç pozisyonuna ayarlayın.
4. Ayak pedalını serbest bırakın.
5. Baskı ayağını düşürün.
6. Makine artık hafızaya alamıyor.
7. Bir desen seçin.
8. Reverse düğmesini serbest bırakın.
9. Başlat/Durdur düğmesini serbest bırakın.
10. Üst ipliği tekrar geçirin.
11. Ayak pedalı bağlanır.
12. İğneyi yukarı-aşağı hareket ettiren/yavaşlatan düğmeyi serbest bırakın.
13. İplik kesme düğmesini serbest bırakın.
14. Elektrik düğmesini kapatın.

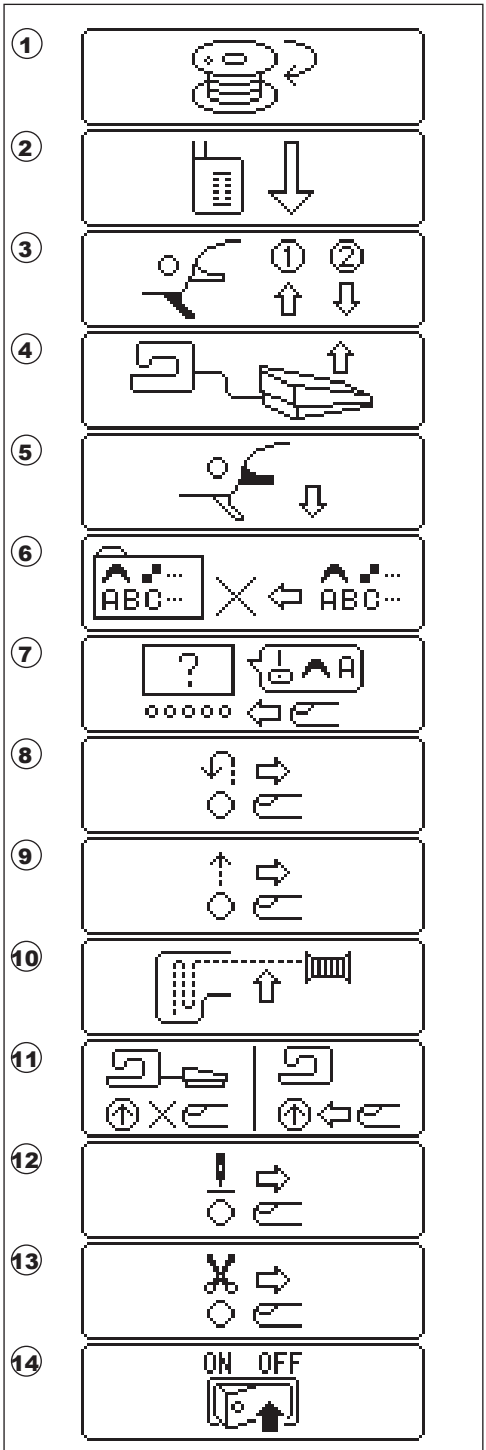

FAYDALI İPUÇLARI

SORUN	SEBEBİ	APILMASI GEREKEN İŞLEM	Sayfa
Üst iplik kopuyor	Makinenin ipliği düzgün takılmamış. İplik masuranın etrafına dolanmış. İğne düzgün takılmamış. İplik çok gergin. Yanlış ebatlı veya düşük kaliteli iplik.	Makineye yeniden iplik takın. Dolanmış ipliği çıkarın. İğneyi tekrar takın. İplik tansiyonunu yeniden ayarlayın. Doğru ipliği seçin.	18 17 10 23 10
Alt iplik kopuyor	İplik masuraya düzgün sarılmamış. Masura düzgün sarılmamış veya çok dolu. Masura tutucusunda kir birikmiş.	Masuraya yeniden iplik sarın. Masurayı sarın. Tutucuyu temizleyin.	17 16 49
Dikişler atlanıyor.	İğne düzgün takılmamış. Eğik veya körelmiş iğne. İğnenin büyüklüğü uygun değil. (streç kumaş üzerinde)	İğneyi tekrar takın. Yeni bir iğne takın. Kumaş için uygun büyüklükte iğne seçin. (streç kumaş iğnesi kullanın)	10 10 10
Kumaş büzülüyor	Makinenin ipliği düzgün takılmamış. İplik masuraya düzgün sarılmamış. Körelmiş iğne. İplik tansiyonu çok yüksek.	Makineye yeniden iplik takın. Masuraya yeniden iplik sarın. Yeni bir iğne takın. İplik tansiyonunu yeniden ayarlayın.	18 17 10 23
Makine gevşek dikiş veya düğüm yapıyor.	İplik masuraya düzgün sarılmamış. Makinenin ipliği düzgün takılmamış. İplik tansiyonu düzgün ayarlanmamış.	Masuraya yeniden iplik sarın. Makineye yeniden iplik takın. İplik tansiyonunu yeniden ayarlayın.	17 18 23
Dikiş deseni yanlış yapılıyor	Baskı ayağı desen için uygun değil. İğne tansiyonu dengelenmemiş. Dikişin balansı ayarlanmamış.	Doğru ayağı takın. İplik tansiyonunu ayarlayın. Dikişlerin balansını ayarlayın.	27- 23 48
İplik takıcı, iğneye iplik takmıyor	İğne kaldırılmamış. İğne düzgün takılmamış. Eğik iğne.	İğneyi kaldırın. İğneyi tekrar takın. Yeni bir iğne takın.	12 10 10
Makine düzgün besleme yapmıyor	Besleme dişleri alçaltılır. Dikiş uzunluğu kumaş için uygun değil. Besleme dişlerinin çevresinde kumaş tiftiği ve toz birikmiştir.	Besleme dişlerini kaldırın Dikiş uzunluğunu ayarlayın. Besleme dişlerinin bulunduğu alanı temizleyin.	13 25 49
İğne kırılıyor	Dikiş sırasında kumaş çekilmiş. İğne baskı ayağına çarpıyor. İğne düzgün takılmamış. İğnenin veya ipliğin ebatı dikilen kumaşa uygun değil.	Kumaşı çekmeyin. Doğru ayağı ve deseni seçin. İğneyi tekrar takın. Kumaş için uygun iğne ve iplik seçin.	20 27- 10 10
Makine zor çalışıyor	Kanca yuvasında veya besleme dişlerinde kumaş tiftiği birbirine geçecektir.	İğne plakasını ve masura tutucuyu çıkarın ve kanca yuvasını ve besleme dişlerini temizleyin.	49
Makine çalışmıyor	Fiş, elektrik prizine takılmamış. Güç düğmesine basılmamış. Masura sarıcı mili sağa itilmiş. Baskı ayağı indirilmemiş. İlik Dikme Modu; * İlik açma kolu tamamen indirilmemiş. * İlik açma ayağı takılmamış.	Fişi prize iyice takın. Güç düğmesine basın. Mili sola doğru itin. Ayağı indirin. İlik açma kolunu indirin. İlik ayağını takın.	11 11 16 12 35 35

SINGER®

www.singer.com.tr
Danışma Hattı : 0850 390 99 09

ÜRETİCİ FİRMA

SINGER SOURCING LTD için
HappyJapan Inc.
9-5 Taito 2-Chome, Taito-ku,Tokyo
110-0016 JAPAN
tarafından üretilmiştir.

İTHALATÇI FİRMA

SİNGER DİKİŞ MAKİNALARI TİCARET A.Ş.
CENTRUM İŞ MERKEZİ
Aydınevler Sanayi Cad. No: 3
34854 Küçükyalı / İSTANBUL
Tel : (0216) 519 98 98

BAKANLIKÇA TESPİT VE İLAN EDİLEN KULLANIM ÖMRÜ : 10 Yıldır

471059284 • English / Turkish • Printed on environmentally friendly paper. ©2019 The Singer Company Limited S.à.r.l. or its Affiliates. All rights reserved. SINGER and the Cameo “S” design are exclusive trademarks of The Singer Company Limited S.à.r.l. or its Affiliates.

36981-03 C430English/Turkish C9