Kullanım Kılavuzu ve Parça Listesi

Yüksek Hızlı Düz Yataklı Reçme Dikiş Makinesi

522D

356-31 364-31
356-03 364-03
356-09 364-09
356-08 364-08
356-01H 364-01H
356-41 364-41

522K

356-31 364-31
356-31E 364-31E
356-31P 364-31P
356-03 364-03
356-09 364-09
356-08 364-08
356-01H 364-01H
356-41 364-41

SINGER®

SINGER ve Cameo "S" işareti, Singer Limited şirketinin veya iştiraklerinin tescilli ticari markalarıdır.
©2011 Singer Company Limited S.à r.l. veya İştirakleri. Tüm hakları saklıdır.

İçindekiler

1	Güvenlik Bilgileri	1
1.1	Önemli Güvenlik Bilgileri	1
1.2	Güvenli Kullanım	2
2	Ürünün Tanıtımı ve Teknik Özellikleri	3
2.1	Ürünün Tanıtımı	3
2.2	Makinenin Teknik Özellikleri	4
2.3	Motor, Motor Kasnağı ve V-Kayışın Teknik Özellikleri	4
3	Kurulum ve Ayarlama Bilgileri	5
3.1	Tabla Kesme Şeması	5
3.2	Makine Destek Parçalarının Takılması	6
3.3	Yağlama ve Yağın Boşaltılması	7
3.4	İğnenin Takılması (veya değiştirilmesi)	8
3.5	Makineye İplik Takılması	9
3.6	İplik Tansiyonu Ayarı	12
3.7	Baskı Ayağı Basıncı	13
3.8	Diferansiyel Besleme Oranı Ayarı	14
3.9	Dikiş Uzunluğu Ayarı	15
4	Bakım	16
4.1	Makine Kafasının Temizlenmesi	16
4.2	İğne Plakası ve Besleme Sırası Yuvalarının Temizlenmesi	16
4.3	Yağlama	16
4.4	Güvenlik Kontrolü	16
5	Ayarlama Boyutları	17
6	Arıza giderme	17

İçindekiler

7	7 Parça Listesi	19
7.1	7,1 Burç Parçaları	20
7.2	7,2 Gövde Parçaları	22
7.3	7,3 Kapak Parçaları	24
7.4	7,4 Kumaş Plakası Parçaları	26
7.5	Krank Mili Parçaları	28
7.6	Anamil Parçaları	30
7.7	İğne Mili Parçaları	32
7.8	İğne Muhafazası Parçaları	34
7.9	Lüper Parçaları	36
7.10	Kumaş Dişlisi Tutucusu Parçaları	38
7.11	Diferansiyel Besleme Mekanizması Parçaları	40
7.12	Baskı Ayağı Parçaları	42
7.13	Dağıtıcı Parçaları	44
7.14	İplik Tansiyonu Parçaları	46
7.15	İğne ve Dağıtıcı İpliği Parçaları	48
7.16	Lüper İplik Kamı Parçaları	50
7.17	Yağlama Parçaları	52
7.18	Yağ Pompası Parçaları	54
7.19	Silikon Yağ Haznesi Parçaları	55
7.20	Çardak Parçaları	56
7.21	Makine Destek Parçaları	58
7.22	522D-3xx-31, 522K-3xx-31'in Parçaları	59
7.23	522D-3xx-03, 522K-3xx-03'ün Parçaları	60
7.24	522D-3xx-09, 522K-3xx-09 (1)'in Parçaları	62
7.25	522D-3xx-09, 522K-3xx-09 (2)'nin Parçaları	64
7.26	522D-3xx-09, 522K-3xx-09 (3)'ün Parçaları	66
7.27	522D-3xx-08 / -09, 522K-3xx-08 / -09 (1)'in Parçaları	68
7.28	522D-3xx-08 / -09, 522K-3xx-08 / -09 (2)'nin Parçaları	70
7.29	522D-3xx-08 / -09, 522K-3xx-08 / -09 (3)'ün Parçaları	72
7.30	522D-3xx-01H, 522K-3xx-01H'nin Parçaları	74
7.31	Makinenin Aksesuarları	75
8	Ölçü Parçaları Listesi	76

1 Güvenlik Bilgileri

1.1 Önemli Güvenlik Bilgileri

Önemli

Bu makineyi kullanırken temel güvenlik talimatlarına uyulmalıdır. Dikiş makinesini kullanmadan önce bütün talimatları dikkatlice okuyun. Makinenin kullanımı sırasında tüm temel güvenlik bilgilerinin aşağıdaki hususlarla sınırlı olmadığını bilin. Bütün talimatları okuyun, bu kılavuzu gerektiğinde başvurmak üzere saklayın.

- Makineyi kullanmadan önce, bütün ilgili güvenlik özelliklerinin ülkenizdeki gereksinimlere ve teknik standartlara uygun olduğundan emin olun.
- Makine, güvenlik devreleri olmadan çalıştırılmamalıdır.
- Makine yalnız uygun şekilde eğitim almış kişiler tarafından çalıştırılmalıdır.
- Güvenliğiniz için, makineyi kullanırken koruyucu gözlük takılmalıdır.
- Aşağıdaki durumlarda makineyi kapatın veya fişini prizden çekin:
  - Makineye iplik takarken veya masurayı veya çağanozu değiştirirken.
  - İğneleri, baskı ayağını, iğne plakasını, kumaş dişlisini ve sürgülü plakayı değiştirirken.
  - Makinenin bakımını yaparken.
  - Makine kullanılmadığında.
- Yağlama yağı gözlerinize veya cildinize temas ederse, bol miktarda soğuk suyla yıkayın.
  Yutulması durumunda derhal doktora başvurun.
- Tamir, parça değişimi veya bakım işlemleri yalnız uygun şekilde eğitim almış kişiler tarafından yapılmalıdır.
- Elektrik aksamı üzerindeki tamir ve bakım işlemleri sadece yetkili bir kişi tarafından yapılmalıdır. Herhangi bir elektrik aksamı hasar görürse, makine hemen durdurulmalıdır.
- Makineyi tam olarak kullanmaya başlamadan önce, makinenin ve kullanıcının işlemi yapabildiğinden emin olmak için bir deneme yapılmalıdır.
- Dikiş makinesi, yüksek frekanslı kaynak makinesi ve diğer cihazlar gibi yüksek ses kaynaklarının yakınına yerleştirilmemelidir.
- Makine sadece uygun elektrik kablosu ve konnektörlerle çalıştırılmalı ve düzgün bir şekilde topraklanmalıdır.
- Makine, yalnızca kullanım kılavuzunda belirtilen malzemeleri dikmek için kullanılmalıdır ve kullanım talimatlarına uyulmalıdır.

  Singer, ürünlerde yapılan izinsiz değişiklikler sonucu meydana gelebilecek hasarlardan sorumlu olmayacaktır.

1.2 Güvenli Kullanım

⚠ • Elektrik çarpması riskini önlemek için, motor kablo kutusunu açmayın ve kablo kutusunun içindeki parçalara dokunmayın.

• Yaralanmaları önlemek için, kayış kapağı veya başka herhangi bir güvenlik devresi olmadan makineyi çalıştırmayın.

• Olası yaralanmaları önlemek için makine çalışırken parmaklarınızı, başınızı ve elbiselerinizi çarktan, kayıştan ve motordan uzak tutun. Bu parçaların yakınına herhangi bir cisim yerleştirilmemelidir.

• Yaralanmaları önlemek için makine çalışırken asla parmaklarınızı çağanoza ve horoz kapağına yaklaştırmayın.

• Olası yaralanmaları önlemek için makine kafasını indirirken veya kaldırırken dikkatli olun.

• Makinenin aniden başlaması sonucu kazaları önlemek için, kullanmadığınız zaman daima makineyi kapatın veya kayış kapağını ve kayışı çıkarın.

• Makinenizin bir servo motoru varsa, bu motor çalışırken gürültü çıkarmaz. Beklenmedik çalışma sonucu meydana gelebilecek olası kazaları önlemek için, makineyi kapattığınızdan emin olun.

• Elektrik çarpmasını önlemek için, uygun topraklama olmadan makineyi çalıştırmayın.

⚠ • Elektrik boşalması sonucu kaza riskini azaltmak veya elektrik aksamının hasar görmesini önlemek için fişi prizden çekmeden önce makineyi kapatın.

• Makineyi düzenli olarak temizleyin.

2 Ürünün Tanıtımı ve Teknik Özellikleri

2.1 Ürünün Tanıtımı

Yüksek Hızlı Düz Yataklı Reçme Dikiş Makinesi

522D

522K

2.2 Makinenin Teknik Özellikleri

Tablo 1 – Makinenin Teknik Özellikleri 522D (3 İğne / 5 İplik), Kavrama Motorlu

Singer Modeli	İğne Büyüklüğü [mm],	Dikiş Uzunluğu [mm]	Diferansiyel Oranı	Baskı Ayağı Yüksekliği (mm)	Singer İğne Kat.	Hız [spm]	Uygulama	Örgüler, her iki yüzü süsleyebilir
356-31	5.6	4.4	0.5 ~ 1.3	5.0	3651-06	6,000	Elastik şerit veya dantel ekleme	1. Düz dikiş 2. Dikiş kapama 3. Alt kenar baskısı yapma
364-31	6.4							
356-03	5.6						Ağır kumaşlar için düz dikiş	Biye şeridi
364-03	6.4							
356-08	5.6					5,000	Örgüler, her iki yüzü süsleyebilir	Biye besleyici
364-08	6.4							
356-09	5.6						İç çamaşırı ve tişörtlerin kıvrılmış kenar baskısı	Biye besleyici
364-09	6.4							
356-01H	5.6	3.3		7.0			Sağ kumaş kesici ile elastik şerit veya ekleme	
364-01H	6.4							
356-41	5.6	4.4		5.0		6,000	Ekleme Aparatı	1. Düz dikiş 2. Dikiş kapama 3. Alt kenar baskısı yapma 4. Biye şeridi
364-41	6.4							

Tablo 2 – Makinenin Teknik Özellikleri 522K (3 İğne / 5 İplik), Direct Drive Servo Motorlu

Singer Modeli	İğne Büyüklüğü [mm]	Dikiş Uzunluğu [mm]	Diferansiyel Oranı	Baskı Ayağı Yüksekliği (mm)	Singer İğne Kat.	Hız [spm]	Uygulama	Örgüler, her iki yüzü süsleyebilir
356-31	5.6	4.4	0.5 ~ 1.3	5.0	3651-06 75/11	6,000	İç çamaşırı ve tişörtlerin kıvrılmış kenar baskısı	1. Düz dikiş 2. Dikiş kapama 3. Alt kenar baskısı yapma
364-31	6.4							
356-31E	5.6							
364-31P	6.4							
356-31E	5.6							
364-31P	6.4							
356-03	5.6						Elastik şerit veya dantel ekleme	Biye şeridi
364-03	6.4							
356-08	5.6					5,000	Sağ kumaş kesici ile elastik şerit veya ekleme	Biye besleyici
364-08	6.4							
356-09	5.6						Ağır kumaşlar için düz dikiş	Biye besleyici
364-09	6.4							
356-01H	5.6	3.3		7.0	3651-06 90/14		Örgüler, her iki yüzü süsleyebilir	
364-01H	6.4							
356-41	5.6	4.4		5.0	3651-06 75/11	6,000	Ekleme Aparatı	1. Düz dikiş 2. Dikiş kapama 3. Alt kenar baskısı yapma 4. Biye şeridi
364-41	6.4							

2.3 Motor, Motor Kasnağı ve V-Kayışın Teknik Özellikleri

522D serisi için

1/2 HP 2-kutuplu (yüksek hızlı) kavrama motoru

Motor kasnağı çapı

M tipi v-kayış

Tablo 2 – Makinenin Hızı ve Motor Kasnağı Çapı

Makinenin Hızı [spm]	Motor Kasnağı Çapı [mm]	
	50 Hz	60 Hz
6,000	125	105
5,500	115	95
5,000	105	85
4,500	95	80
4,000	85	70

522K serisi için

Direct drive servo motor ve kontrol sistemi

3 Kurulum ve Ayarlama Bilgileri

3.1 Tabla Kesme Şeması

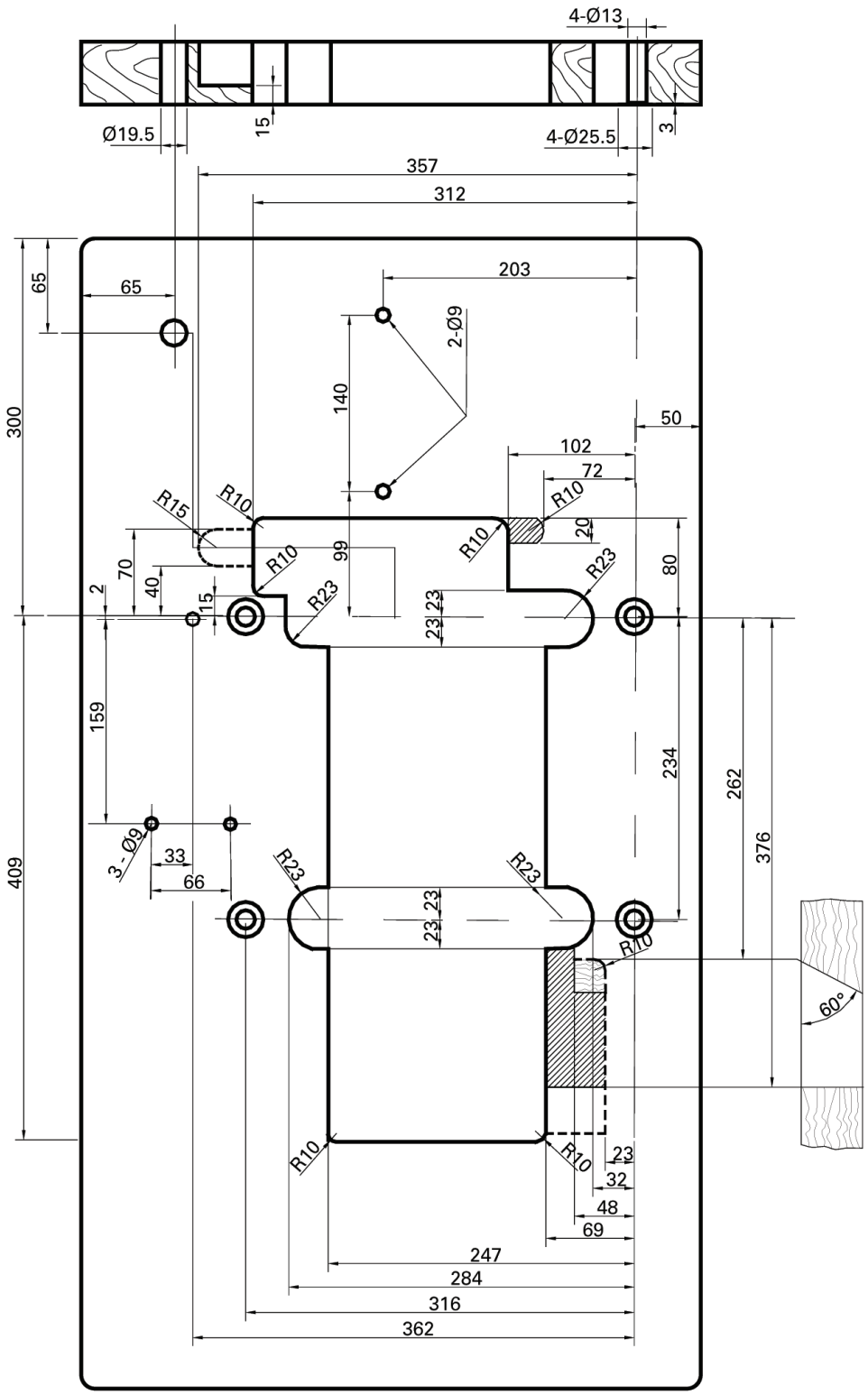

Şekil 1

3.2

Makine Destek Parçalarının Takılması

Makine destek parçalarını (ve 522D-3xx-09 ve 522K-3xx-09 makine modellerinin kumaş artığı çıkışını) Şekil 2'de gösterildiği gibi takın.

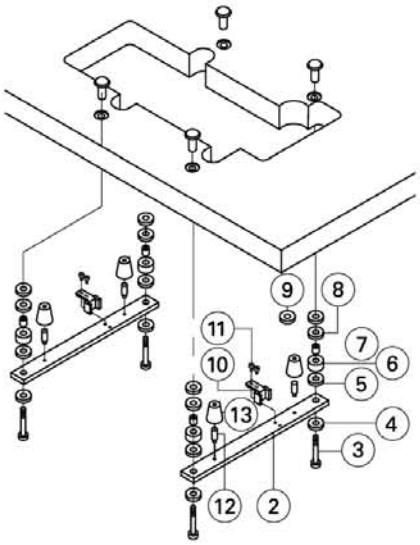

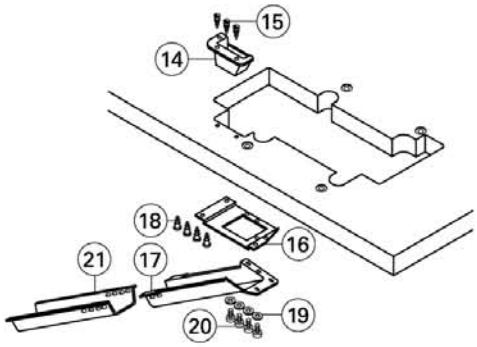

522D-3xx-09
Sadece 522K-3xx-09

Şekil 2

Sadece 522D için

Pulun (9) kalınlığı, tablanın kalınlığına göre seçilmelidir.

Makine kafasını destek paneli üzerine takın.

Makinenin volanını v-kayışı ile kavrama motoruna bağlayın.

V-kayışının gerginliğini, ortasına basıldığında içeri doğru yaklaşık 20 mm esneyecek şekilde ayarlayın ve motorun Şekil 3'te gösterildiği gibi saat yönünde döndüğünden emin olun.

Kayış kapağını Şekil 4'teki gibi takın.

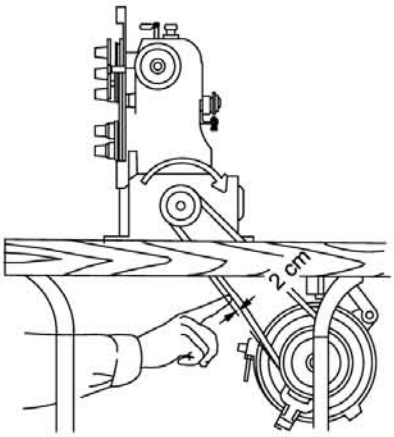

Şekil 3

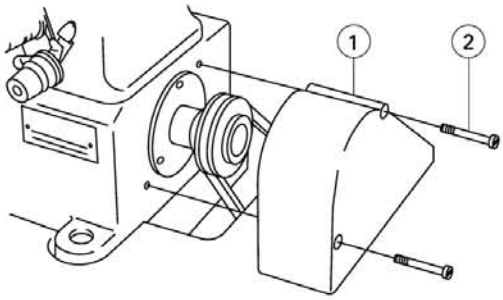

Şekil 4

3.3

Yağlama ve Yağın Boşaltılması

Önemli

Bu yüksek hızlı makineyi, yağ doldurmadan ve motorun doğru yönde döndüğünü kontrol etmeden ÇALIŞTIRMAYIN.

Makineyi ilk kez veya uzun bir aradan sonra kullandığınızda Şekil 5'te gösterildiği gibi 2 ve 3 yağ damlası damlatın.

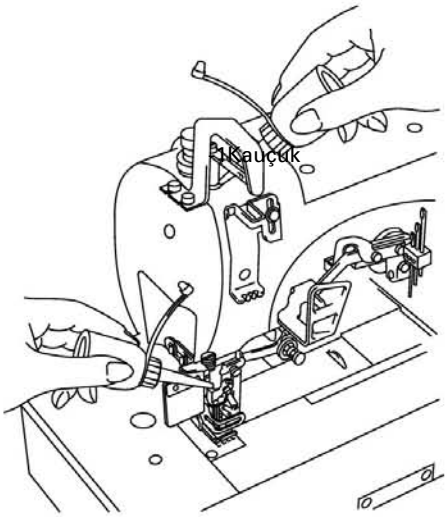

Şekil 5

Şekil 6'da gösterildiği gibi kapağı çıkararak makineye uygun yağlama yağı (Singer Yağı) doldurun ve yağ seviyesinin, yağ seviyesi kontrol camının işaretleri arasında olmasına dikkat edin.
Yağ, alt seviye işaretine (L) ulaştığında veya bunun altına düştüğünde yağ ilave edin.

Şekil 6

Şekil 7'de gösterildiği gibi yağ kontrol camından bakarak yağın düzgün bir şekilde sirküle edilip edilmediğini kontrol edin.

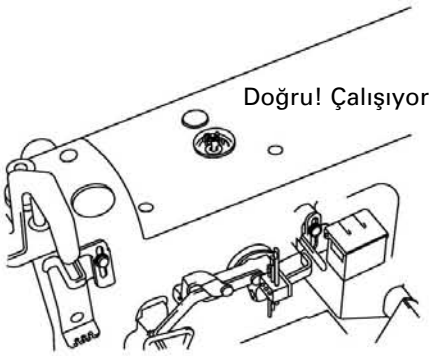

Şekil 7

İğne ipliğinin kopmasını ve kumaşın hasar görmesini önlemek için, Şekil 8'de gösterildiği gibi, seviyesi çok düşmeden cihaza silikon yağı ilave edin.

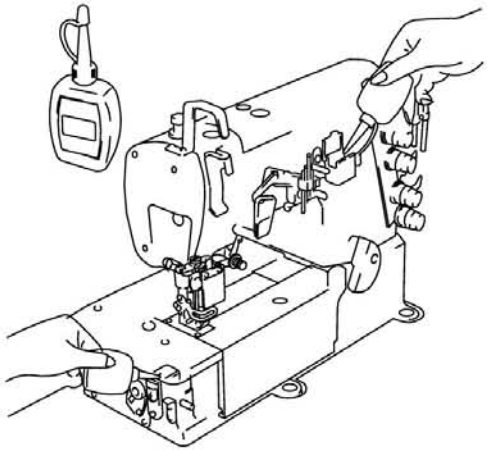

Şekil 8

3.3

Yağlama ve Yağın Boşaltılması

Not

UT cihazlı makinelerde, solenoid braketini sökün.

Makineyi korumak için, ilk dört haftalık kullanımdan sonra yağı değiştirin. Bu süreden sonra, yağ her altı ayda bir değiştirilmelidir. Yağı değiştirmek için şekil 9'da belirtilen vidayı sökün. Yağı boşalttıktan sonra vidayı takın ve makineye yeni yağ ilave edin.

Bu makinenin, her ay temizlenmesi veya gerektiğinde değiştirilmesi gereken bir yağ filtresi bulunur (Şekil 10).

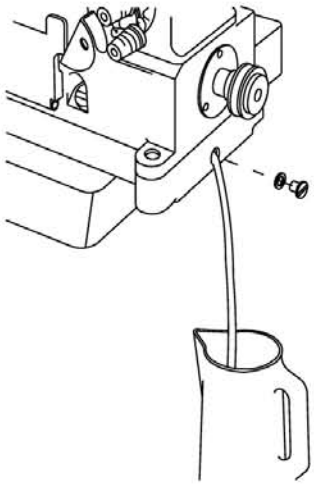

Şekil 9

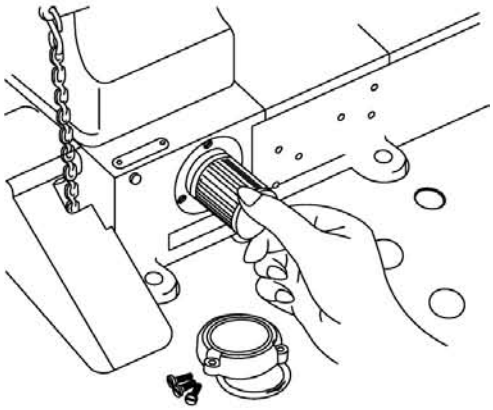

Şekil 10

3.4

İğnenin Takılması (veya değiştirilmesi)

Not

Vidayı tamamen çıkartmayın.

Vidayı Şekil 11'de gösterildiği gibi aksesuar kutusunda verilmiş Allen anahtar ile gevşetin ve iğneyi takın (veya eski iğneyi çıkarın).

Sadece Singer'in Kat. 3651-06 iğnelerini kullanın.

İğneyi, oyuk kısım makinenin arka tarafına bakacak şekilde yerleştirin ve duruncaya kadar iğne deliğine itin. Daha sonra vidayı sıkın.

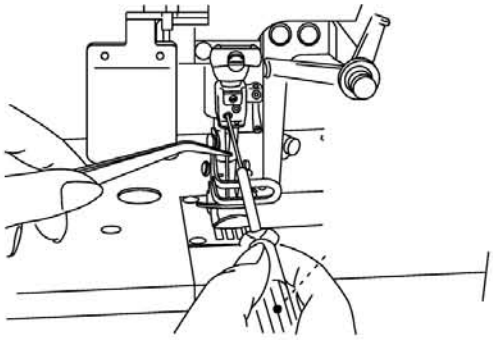

Şekil 11

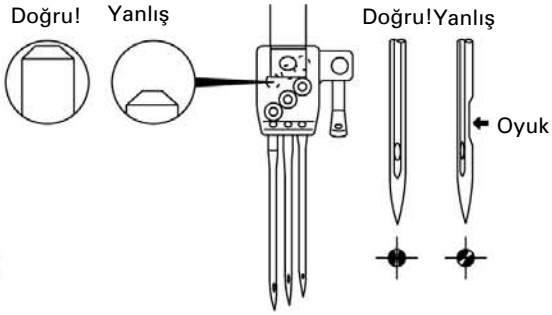

Şekil 12

3.5 Makineye İplik Takılması

Önemli

Doğru iplik takma işlemi için, ihtiyacınız olan dikiş tipine bakın. Yanlış iplik takılması iplik kopmalarına, dengesiz dikişlere veya dikiş atlamalarına sebep olabilir.

Delik muhafazasını ve kapağı açın.

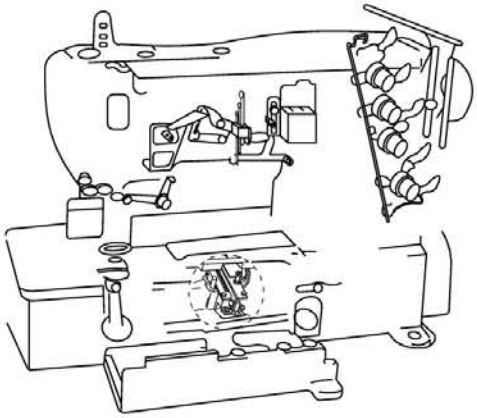

Şekil 13

Kolu, Şekil 14'te gösterildiği gibi aşağı doğru bastırın.

Lüper iplik çekme kolu dışarı çıkar.

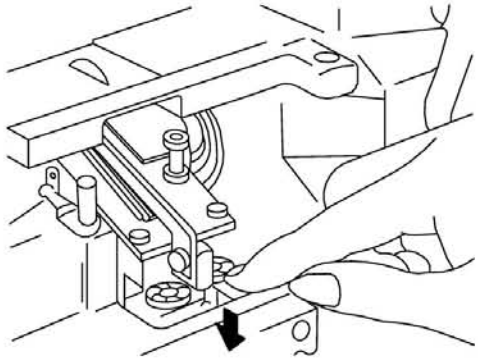

Şekil 14

Makineye iplik takmak için ön ayarlı ve yeni ipliği birbirine düğümleyin.

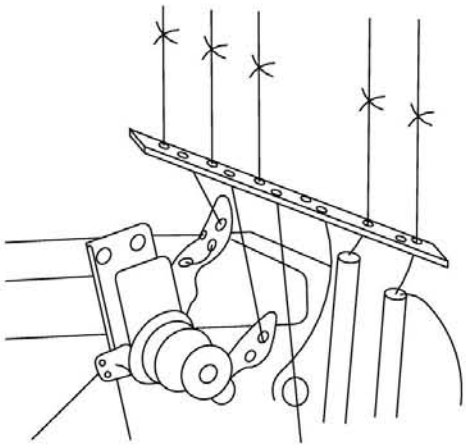

Şekil 15

Makineye iplik taktıktan sonra lüper iplik çekme kolunu tekrar takın.

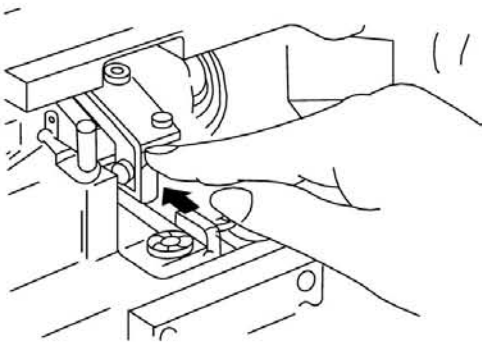

Şekil 16

3.5

Makineye İplik Takılması

İpliği iğnenin deliğinden geçirmeden önce düğümleri düzgün bir şekilde kesin.

İpliği lüperlerin deliğinden geçirdikten sonra düğümleri düzgün bir şekilde kesin.

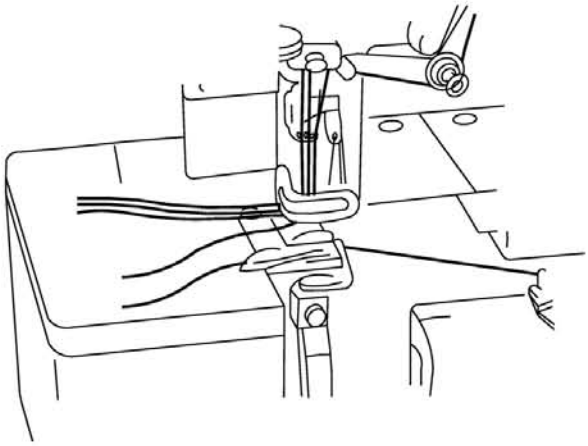

Şekil 17

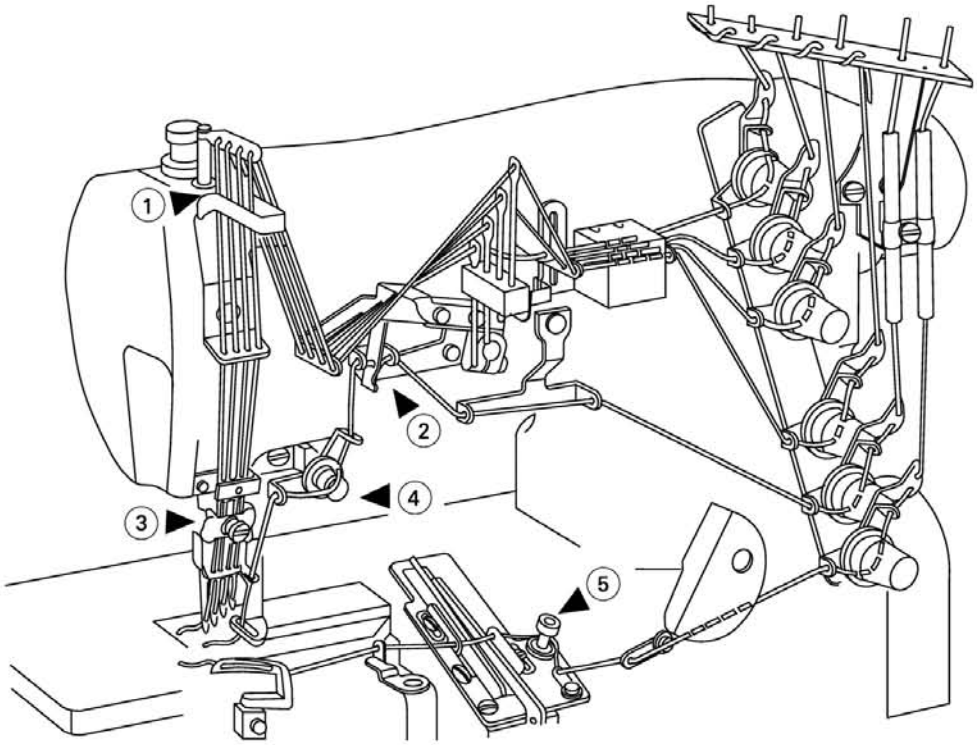

Şekil 18

3.5 Makineye İplik Takılması

Nokta '1'

Standart iplik takma için, Şekil 19'daki sabit çizgileri takip edin.

Daha çok esneyen iplik için, "A" ile belirtilen kesik çizgileri takip edin.

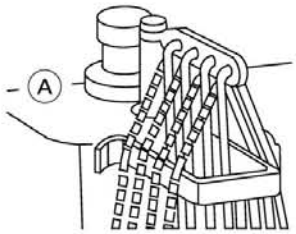

Şekil 19

Nokta '2'

Üst kapak ipliği çok gevşek ise, "B" çizgisine bakarak kılavuza iplik takın. Üst kapak ipliği hala çok gevşek ise, Şekil 20'ye göre, "C" çizgisine bakarak kılavuza iplik takın.

Üst kapak ipliği çok sıkı ise, "D" çizgisine bakarak kılavuza iplik takın.

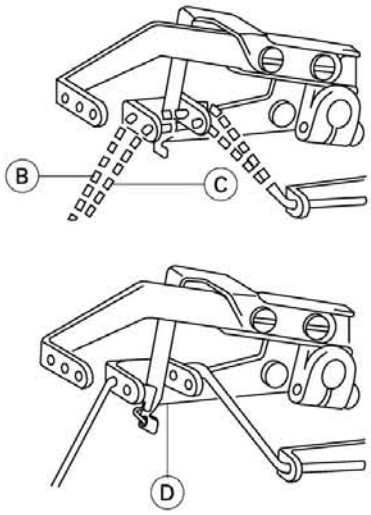

Şekil 20

Nokta '3'

Daha çok esneyen iplik için, soldaki Şekil 21'e göre ayarlama yapın.

Daha az esneyen iplik için, sağdaki Şekil 21'e göre ayarlama yapın.

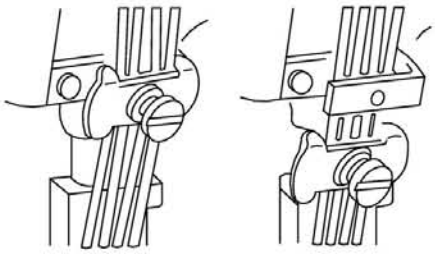

Şekil 21

Nokta '4'

Standart iplik takma için, Şekil 22'teki sabit çizgileri takip edin.

Daha çok esneyen iplik için, "A" ile belirtilen kesik çizgileri takip edin.

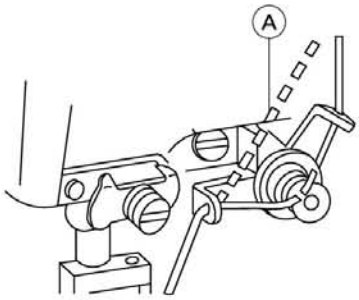

Şekil 22

Nokta '5'

Standart iplik takma için, Şekil 23'teki sabit çizgileri takip edin.

Daha çok esneyen iplik için, "E" ile belirtilen kesik çizgileri takip edin.

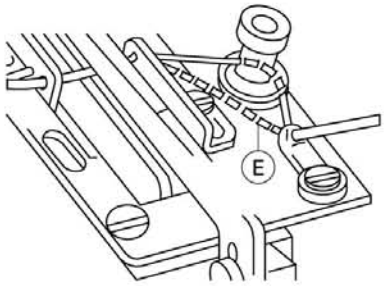

Şekil 23

3.6 İplik Tansiyonu Ayarı

Önemli

İplik tansiyonu kumaşın tipine ve kalınlığına, ipliğe, dikiş genişliğine, dikiş uzunluğuna ve diğer etkenlere göre ayarlanmalıdır. Bu yüzden, tansiyon somunlarının veya iplik kılavuzlarının basıncı her durum için ayrı ayrı ayarlanmalıdır.

Aşağıdaki ayarlamalar Şekil 24 ile ilgilidir.

- Düğmeler 1: İğnelerin ipliğini kontrol eder.
- Düğme 2: Üst kapak ipliğini kontrol eder.
- Düğme 3: Lüper ipliğini kontrol eder.

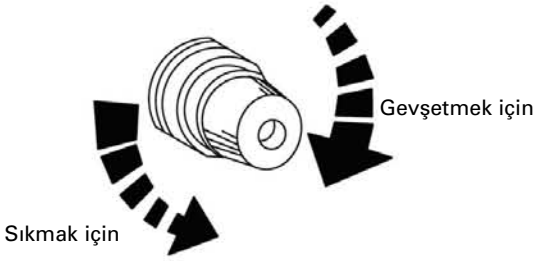

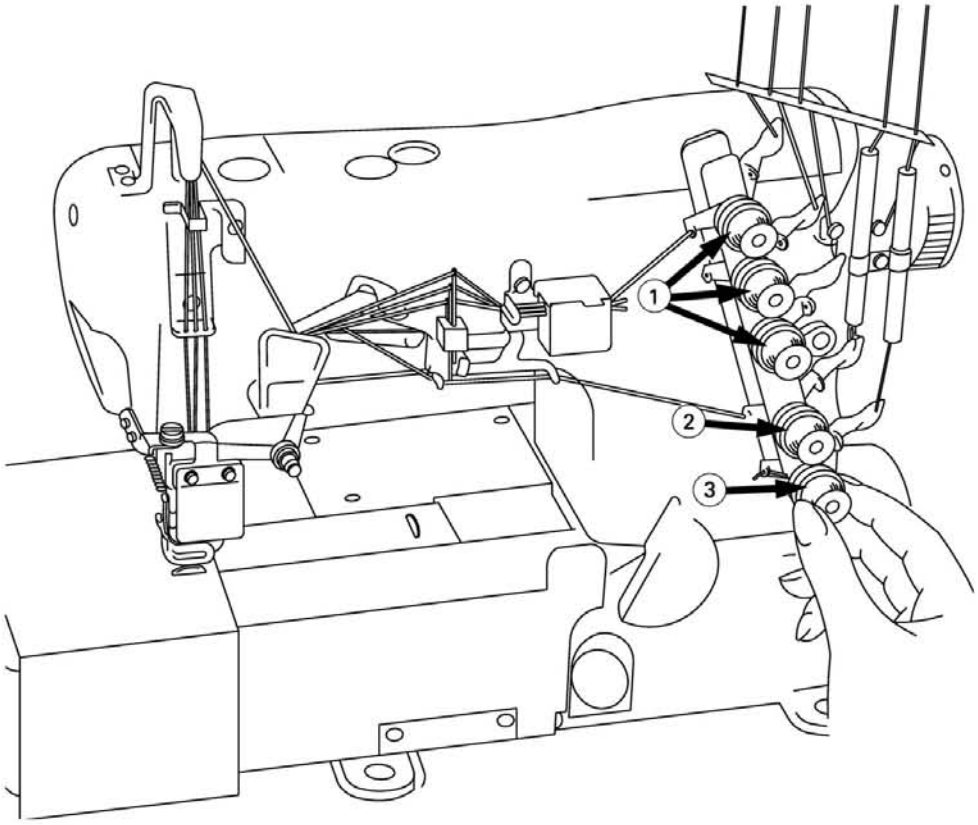

Şekil 24

3.7

Baskı Ayağı Basıncı

Şekil 25'teki ayar somununu (1) gevşetin ve baskı ayağı basıncını ayarlayın. Basınç, uygun dikiş elde etmeye yetecek kadar düşük olmalıdır.

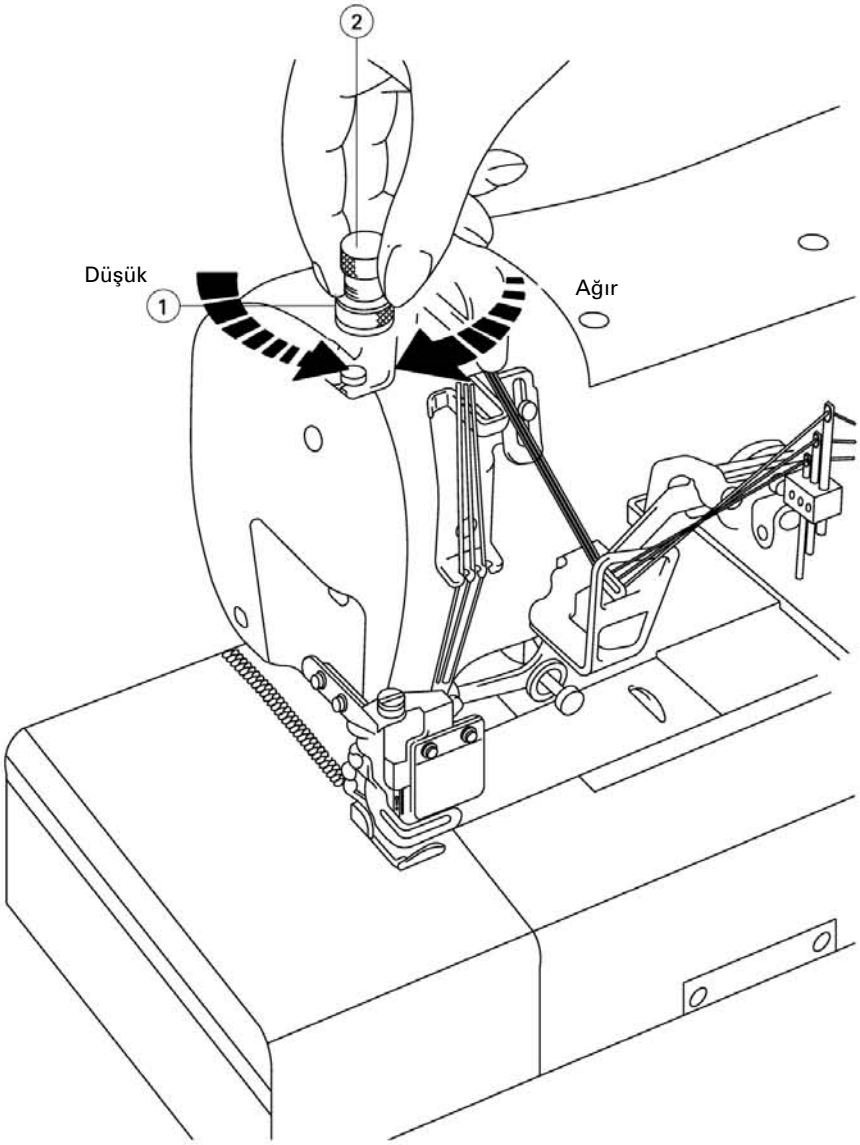

Şekil 25

3.8 Diferansiyel Besleme Oranı Ayarı

Diferansiyel besleme oranı, ana kumaş dişlisi ile diferansiyel kumaş dişlisi arasındaki hareketlerin oranıdır.

Ana kumaş dişlisinin hareketi diferansiyel kumaş dişlisi hareketinden fazla ise, dikiş sırasında kumaş gerilecektir. Aksi durumda kumaş büzülecektir.

Şekil 26'daki somunu (1) gevşetin ve doğru diferansiyel oranı elde etmek için kolu (2) aşağı veya yukarı itin.

Somunu (1) tekrar sıkın.

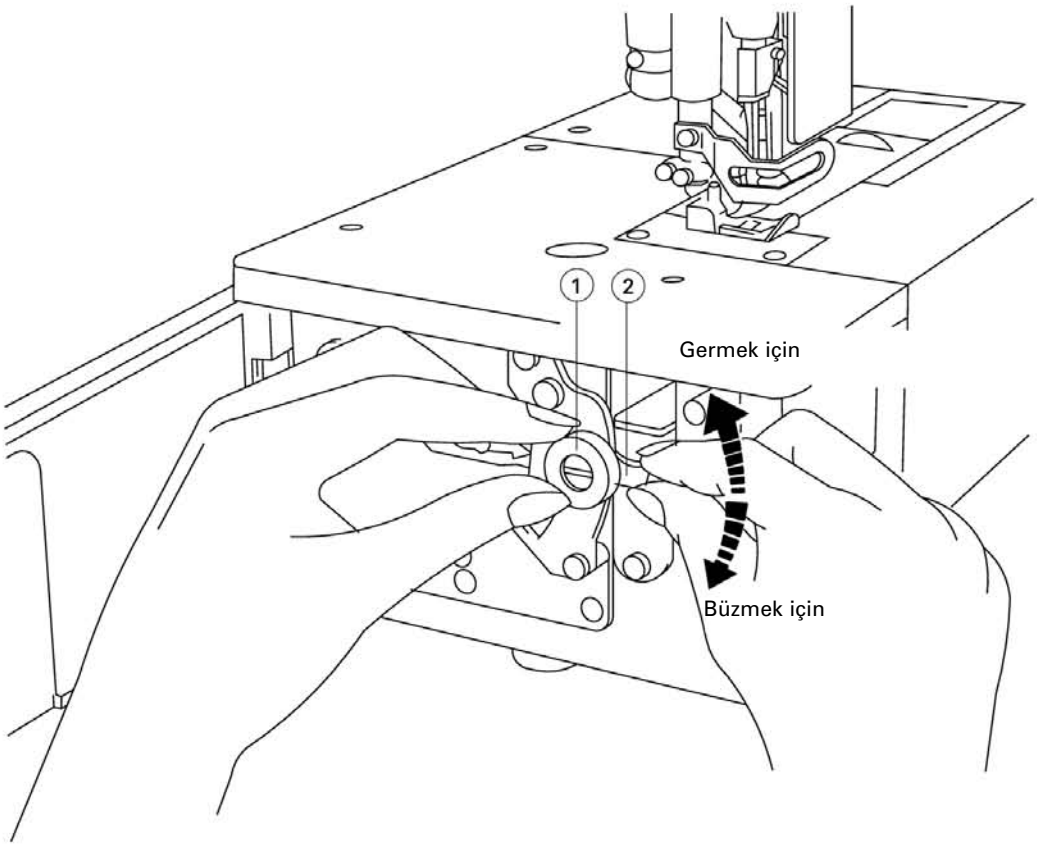

Şekil 26

3.9

Dikiş Uzunluğu Ayarı

Önemli

Dikiş uzunluğu ayarı kumaşa, diferansiyel besleme oranına ve diğer etkenlere göre yapılır.

Not

Dikiş uzunluğu ayarı yalnız diferansiyel besleme oranı ayarlandıktan sonra yapılmalıdır.

Düğmeye, Şekil 27'de gösterildiği gibi aşağı basın ve basılı tutun.

İstediğiniz dikiş uzunluğunu makine volanının işaretiyle eşleştirin (Şekil 28).

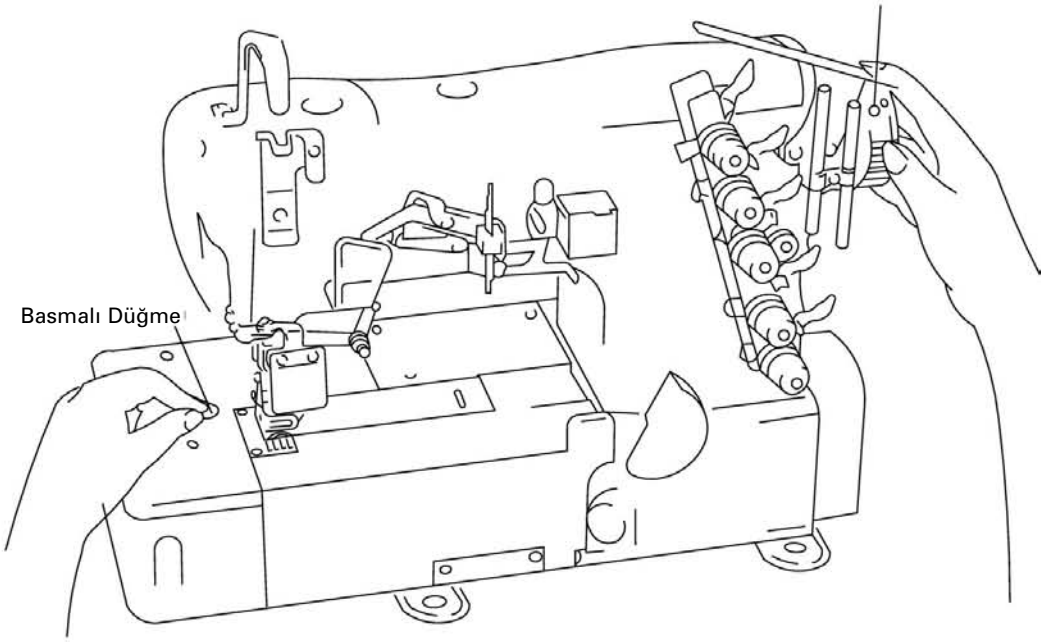

Şekil 27

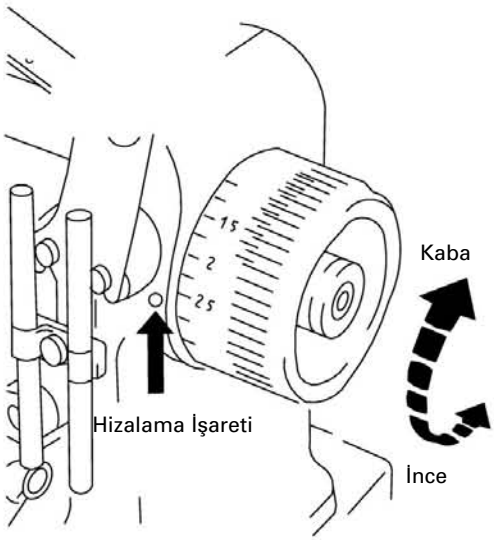

Şekil 28

4 Bakım

4.1 Makine Kafasının Temizlenmesi

Makine kafasındaki tozları almak için makineyi düzenli olarak yumuşak ve kuru bir bezle silin.
Yüzeyi temizlemek için herhangi bir tip leke tineri kullanmayın.

4.2 İğne Plakası ve Besleme Sırası Yuvalarının Temizlenmesi

İğne plakasını ve besleme sırası yuvalarını Şekil 29'da gösterildiği gibi düzenli olarak temizleyin.

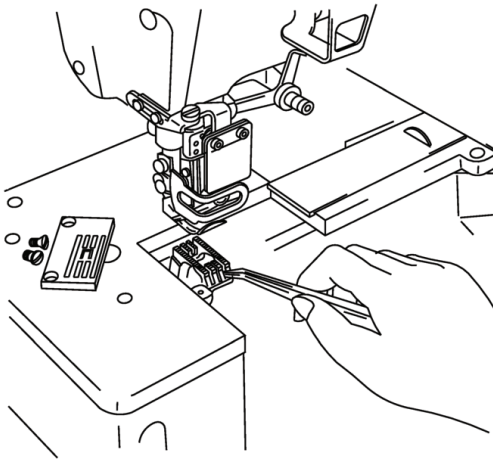

Şekil 29

4.3 Yağlama

Makine uzun bir süre kullanılmadıysa, çalıştırmadan önce iğne yuvasının üst kısmını, kılavuzları ve masura kılavuzlarını yağlayın.

Yağ her dört ayda bir değiştirilmelidir. Yağı değiştirmek için, 3.3 kısmındaki talimatlara uyun.

Yağ filtresi her ay temizlenmeli veya gerektiği zaman değiştirilmelidir. Filtreyi temizlemek veya değiştirmek için, 3.3 kısmındaki talimatlara uyun.

4.4 Güvenlik Kontrolü

Bütün güvenlik donanımlarının düzgün takıldığını ve ayarlandığını düzenli olarak kontrol edin.

Makine kafasının tüm tespit ve destek vidalarının yeterince sıkıldığını kontrol edin.

V-kayışın çok fazla aşınmadığını ve gerginliğinin uygun olduğunu kontrol edin.

Elektrik motorunda aşırı ısınma olmadığını ve elektrik kablosu ile fişin hasar görmediğini kontrol edin.

5 Ayarlama Boyutları

İğne Büyüklüğü [mm]		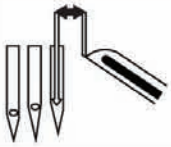				
5.6	8.5	8.3 ~ 8.7	8.3 ~ 8.7	4.5 ~ 5.0	17.0	0.8 ~ 1.2
6.4	8.1	2.8 ~ 3.1	8.3 ~ 8.7	4.5 ~ 5.0	17.0	0.8 ~ 1.2

6 Arıza giderme

Sorun	Olası Sebepleri	Olası Çözüm
İğne kırılıyor	1. İğne yanlış takılmış.	1. İğneyi düzgün takın.
	2. Yanlış iğne tipi veya büyüklüğü.	2. Kumaşa ve ipliğe uygun iğne kullanın.
	3. İğne bükülmüş.	3. İğneyi değiştirin.
	4. İğne muhafazalarına olan mesafe yanlış.	4. İğne muhafazasını yeniden ayarlayın.
	5. Lüpere olan mesafe yanlış.	5. Lüperi yeniden ayarlayın.
	6. İğne, iğne plakasındaki veya baskı ayağındaki iğne yuvasına ortalanmamış.	6. İğne plakasını veya baskı ayağını yeniden ayarlayın.
İplik kopuyor	1. Düşük kaliteli iplik.	1. İpliği değiştirin.
	2. İplik iğne deliğinden daha kalın.	2. Kumaşa ve ipliğe uygun iğne kullanın.
	3. İplik yanlış takılmış.	3. Makineye düzgün bir şekilde yeniden iplik takın.
	4. İplik çok fazla gergin.	4. İplik tansiyon ünitesini yeniden ayarlayın.
	5. İğne yanlış takılmış.	5. İğneyi düzgün takın.
	6. Çardak yanlış takılmış.	6. Çardağı düzgün takın.
	7. İğne aşırı ısınmış.	7. Silikon yağ ilave edin ve/veya iğne muhafazasını yeniden ayarlayın.
	8. İplik diski veya kılavuzu çapaklanmış.	8. Taşlayın, cilalayın veya yeni parça ile değiştirin.
	9. İğne ile lüper arasındaki mesafe yanlış.	9. İğne ile lüper arasındaki mesafeyi yeniden ayarlayın.
	10.İğne, lüper, iğne plakası ve kılavuz çapaklanmış.	10. Taşlayın, cilalayın veya yeni parça ile değiştirin.
Dikişler atlanıyor	1. İğne ile lüper arasındaki mesafe yanlış.	1. İğne ve lüperi yeniden ayarlayın.
	2. İplik yanlış takılmış.	2. Makineye düzgün bir şekilde yeniden iplik takın.
	3. İğne yanlış takılmış.	3. İğneyi düzgün takın.
	4. Yetersiz iplik tansiyonu.	4. İplik tansiyon somunlarını yeniden ayarlayın.
	5. Lüperin ucu hasarlı.	5. Yenisiyle değiştirin.
	6. İğne bükülmüş.	6. İğneyi değiştirin.
	7. İğne muhafazası yanlış takılmış.	7. İğne muhafazasını düzgün takın.

6 Arıza giderme

Sorunlar	Olası Nedenleri	Olası Çözümler
Dikişler gevşek	1. İplik yanlış takılmış.	1. Makineye düzgün bir şekilde yeniden iplik takın.
	2. İplik iğne deliğinden daha kalın.	2. Kumaşa ve ipliğe uygun iğne kullanın.
	3. Yetersiz iplik tansiyonu.	3. İplik tansiyon ünitesini yeniden ayarlayın.
	4. İğne ipliği yağlanmamış.	4. Silikon yağ doldurun.
	5. İğne ile lüperlerin ayarı yanlış.	5. İğne ve lüperleri yeniden ayarlayın.
Düzensiz dikişler	1. İplik yanlış takılmış.	1. Makineye düzgün bir şekilde yeniden iplik takın.
	2. Çardak yanlış takılmış.	2. Çardağı düzgün takın.
	3. Alt bıçak yanlış takılmış.	3. Alt bıçağı düzgün takın.
	4. Bıçaklar düzgün kesmiyor.	4. Bıçağı yeniden ayarlayın ve/veya bileyin ya da değiştirin.
	5. İplik diski veya kılavuzu çapaklanmış.	5. Taşlayın, cilalayın veya yeni parça ile değiştirin.
	6. İğnenin ucu hasarlı.	6. İğneyi değiştirin.
	7. Kumaş dişlisi yüksekliği yetersiz.	7. Kumaş dişlilerini yeniden ayarlayın.
	8. Yetersiz iplik tansiyonu.	8. İplik tansiyon ünitesini yeniden ayarlayın.
Büzülmüş dikişler.	1. İplik çok fazla gergin.	1. İplik tansiyon ünitesini yeniden ayarlayın.
	2. Baskı ayağının basıncı yetersiz.	2. Baskı ayağı basıncını yeniden ayarlayın.
	3. Kumaş dişlisi yüksekliği yetersiz.	3. Kumaş dişlilerini yeniden ayarlayın.
	4. Bıçaklar düzgün kesmiyor.	4. Bıçağı yeniden ayarlayın ve/veya bileyin ya da değiştirin.
	5. Diferansiyel beslemesi uygun değil.	5. Diferansiyel besleme oranını yeniden ayarlayın.
	6. İğne çok kalın.	6. Kumaşa ve ipliğe uygun iğne kullanın.
	7. Dikiş genişliği, zincir parmağının karşısında çok dar.	7. Dikiş genişliğini yeniden ayarlayın ve zincir parmağını değiştirin.
İplik zinciri rahat bir şekilde dışarı çıkmıyor.	1. Baskı ayağı yanlış takılmış.	1. Baskı ayağını düzgün takın.
	2. Lüper iplik kamının zamanlaması yetersiz.	2. Lüper iplik kamını yeniden ayarlayın.
	3. Çift zincir lüperi yanlış takılmış.	3. Çift zincir lüperini düzgün takın.
	4. İplik yanlış takılmış.	4. Makineye düzgün bir şekilde yeniden iplik takın.
	5. Yetersiz iplik tansiyonu.	5. İplik tansiyon ünitesini yeniden ayarlayın.
	6. İğne ile lüper arasındaki mesafe yanlış.	6. İğne ve lüperi yeniden ayarlayın.
	7. İğne plakası, iplik diski veya baskı ayağı çapaklanmış.	7. Taşlayın, cilalayın veya yeni parça ile değiştirin.
	8. İplik tansiyon diski pürüzlü.	8. İplik tansiyon diskini cilalayın.

7 Parça Listesi

7.1 Burç Parçaları

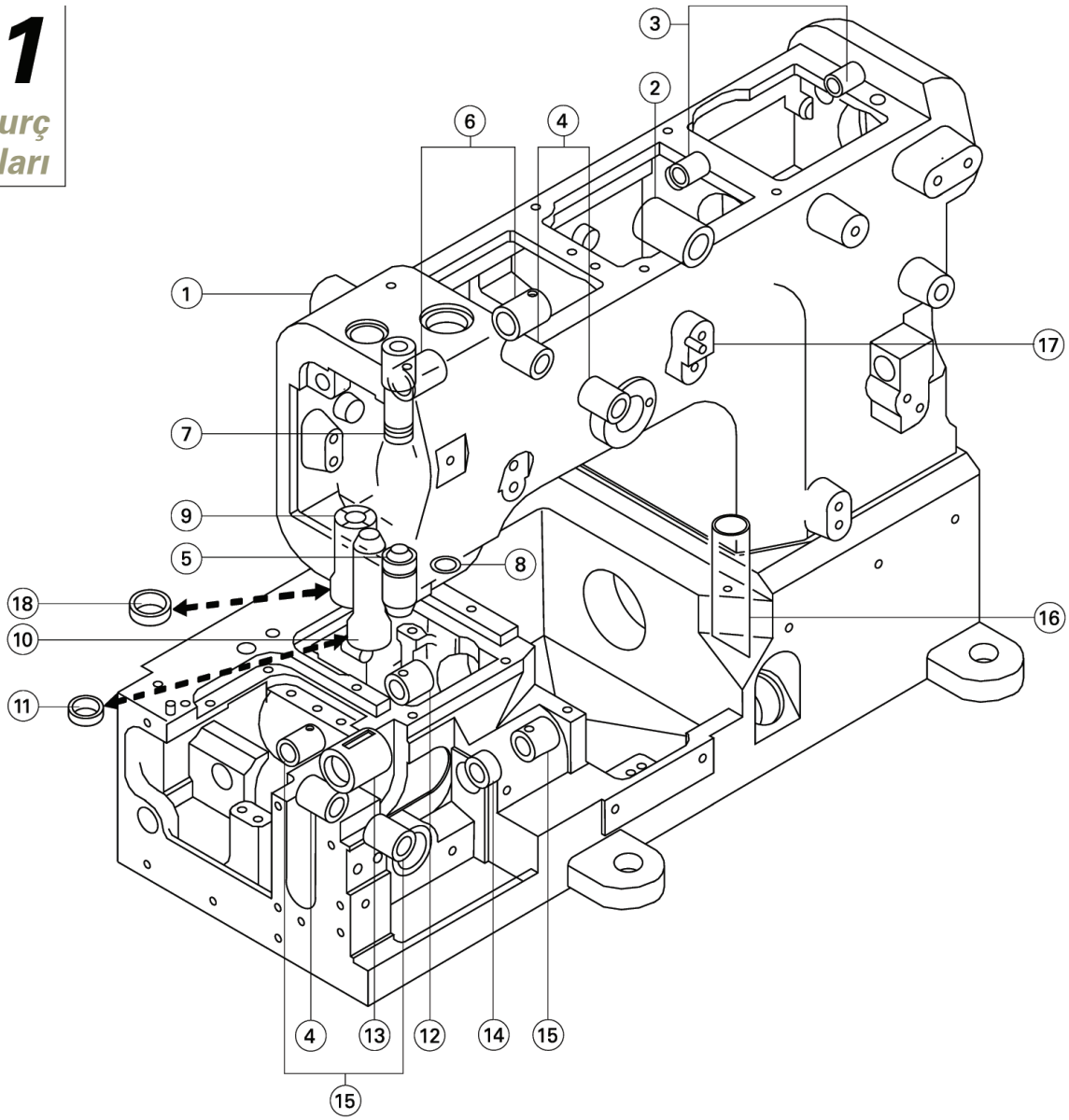

No.	Parça No.	Açıklama	Adet	
			522D	522K
1	30101003	Makine gövdesi	1	1
2	30103036	Burç	1	1
3	30103037	Burç	1	1
4	30103042	Burç	2	2
5	30103018	Burç	3	3
6	30103039	Burç	1	1
7	30103017	Burç	2	2
8	001039	O-ring	1	1
9	30103038	Burç	1	1
10	30103035	Burç	1	1
11	30122039	Tapa	1	1
12	30103021	Burç	1	1
13	30103010	Burç	1	1
14	30103019	Burç	3	3
15	20103014	Burç	1	1
16	30121001	Boru	1	1
17	P03005	Mil	1	1
18	20622019	Tapa	1	1

7.2

Gövde Parçaları

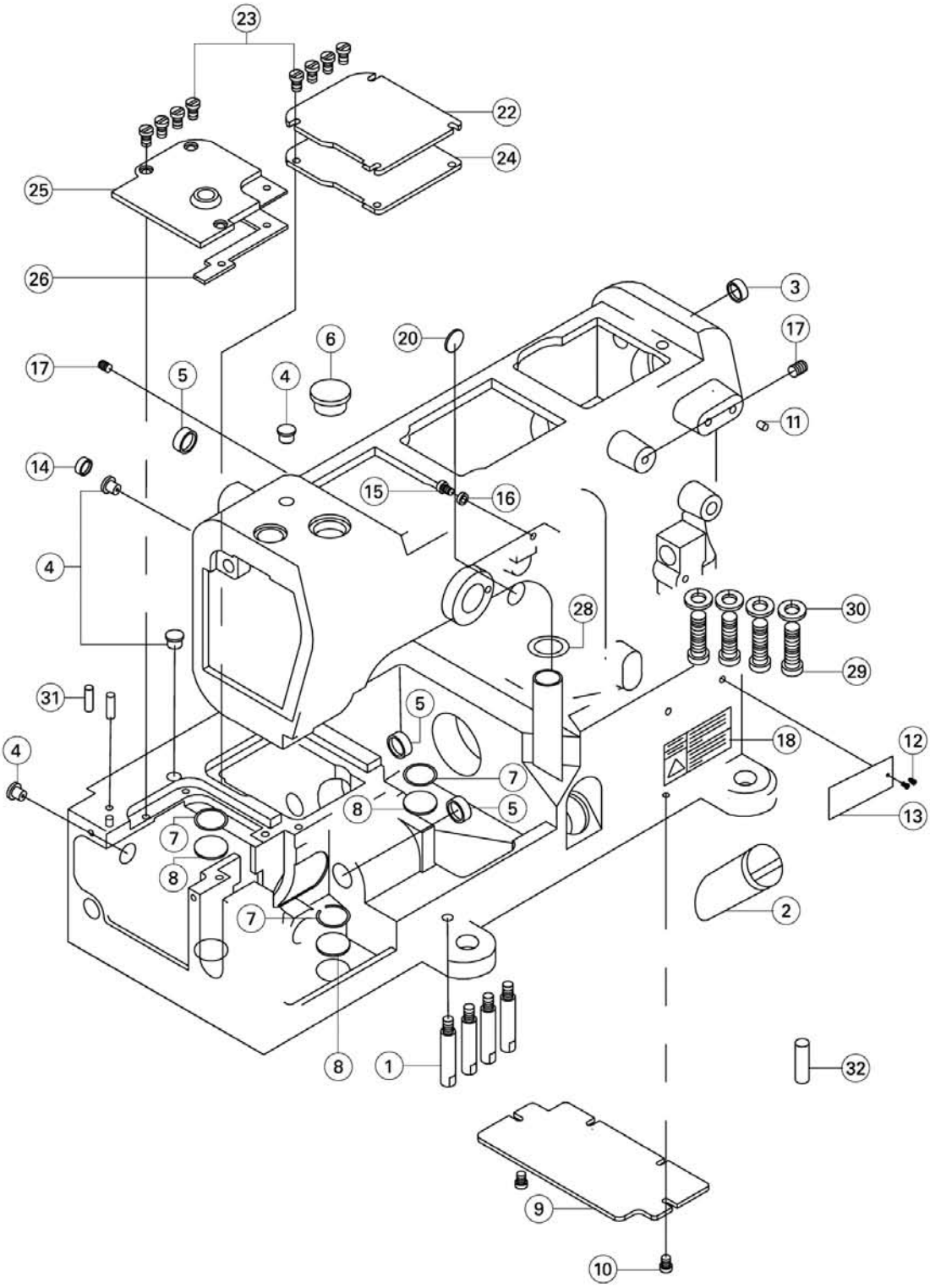

7.2 Gövde Parçaları

No.	Parça No.	Açıklama	Adet
			522D
1	301S30001	Omuzlu pim	4
2	30111001	Yağ seviye göstergesi	1
3	30122004	Tapa	1
4	30122006	Tapa	4
5	30122008	Tapa	3
6	30122005	Tapa	1
7	H01001	Halka 18	3
8	30112001	Filtre	3
9	30112002	Kapak	1
10	S01002	Vida M4x6.5	2
11	30122010	İşaret	1
12	R03001	Perçin 2.5x4	2
13	J900521-xxx	Model plakası	1
14	30122007	Tapa	1
15	S01004	Vida M4x7.8	1
16	W01001	Pul	1
17	S12004	Vida M6x10	2
18	20131063	Etiket	1
20	30122036	Etiket	1
22	30101005	Üst kapak plakası (sağ)	1
23	L02001	Vida M4x8	8
24	30122003	Conta	1
25	30101004	Üst kapak plakası (sol)	1
26	30122002	Conta	1
28	1001	O-ring 15x2.65	1
29	S05001	Vida M10x27.5	4
30	W02003	Pul	4
31	30226000	Mil	2
32	P02001	Mil	1

7.3

Kapak Parçaları

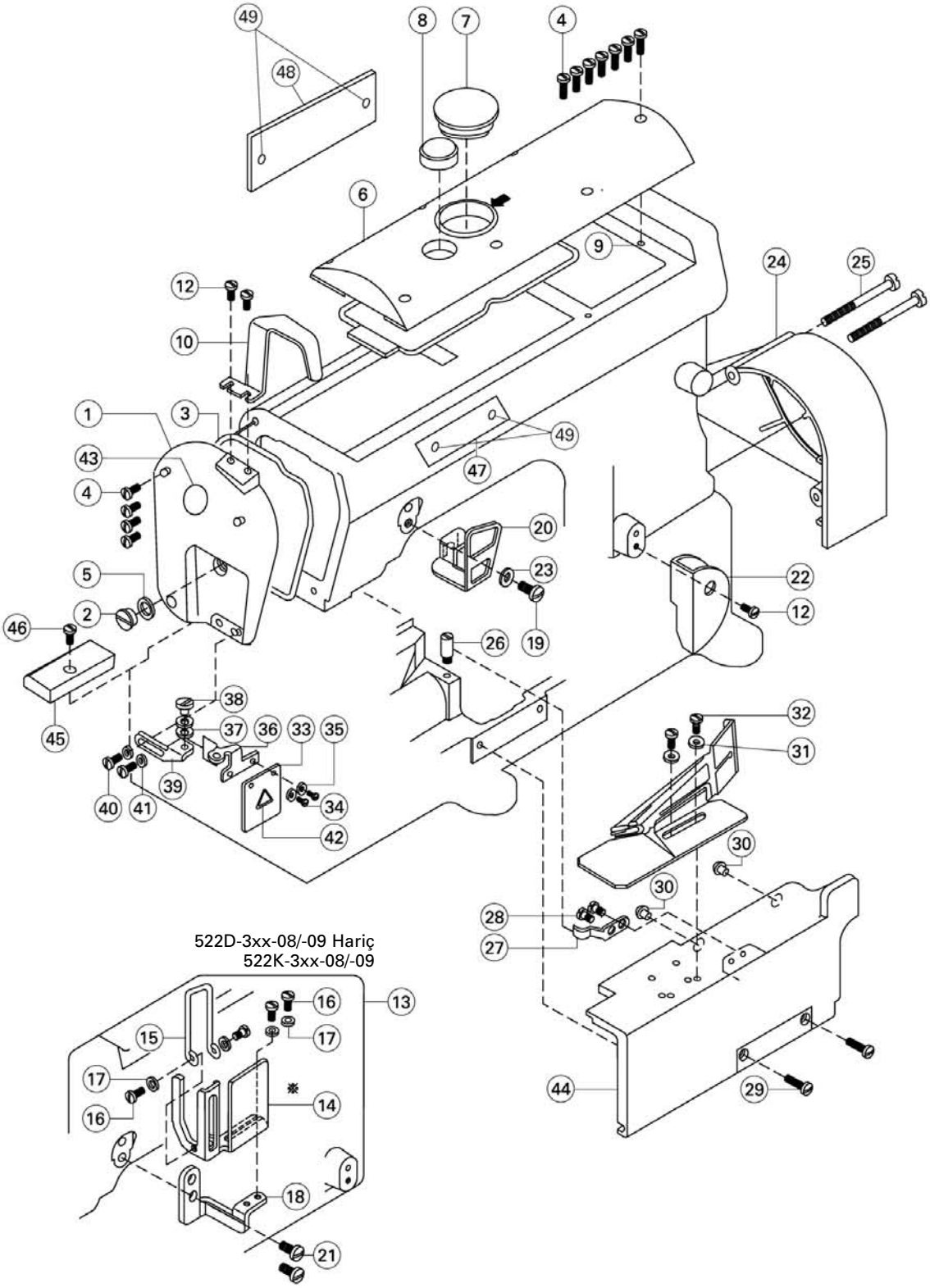

7.3 Kapak Parçaları

No.	Parça No.	Açıklama	Adet	
			522D	522K
1	301010204	Alın kapağı	1	1
2	301S11001	Vida	1	1
3	30122101	O-ring	1	1
4	S01003	Vida M4x12	7	7
5	3012801	Pul	1	1
6	30101205	Üst kapak	1	1
7	30122012	Tapa	1	1
8	20711002	Kontrol camı	1	1
9	30122013	O-ring	1	1
10	30112003	İğne mili kapağı	1	1
12	S01004	Vida M4x7.8	3	3
13	3011208300	Horoz muhafazası grubu	1	1
14	30112083	Horoz muhafazası	1	1
15	30112084	Parmak muhafazası	1	1
16	S01001	Vida	1	1
17	W01001	Pul 4	3	3
18	30112085	Braket	1	1
19	301S11002	Vida M3x3	1	1
20	30112006	Horoz kapağı	1	1
21	301S11002	Vida	2	2
22	300135	Lüper iplik kılavuzu kapağı	1	1
23	W01003	Pul 6	1	1
24	30111004	Kasnak kapağı	1	0
25	301S11003	Vida	2	0
26	301S30002	Vida	1	1
27	30127001	Düz yay	1	1
28	S01002	Vida M4x6.5	2	2
29	S01007	Vida M4x13.5	2	2
30	30122015	Tampon	2	2
31	W01004	Pul 5	2	2
32	S01011	Vida M5x10	2	2
33	30111003	Göz muhafazası	1	1
34	S01006	Vida M3x4.5	2	2
35	W01002	Pul 3	2	2
36	30112005	Braket	1	1
37	W03001	Pul 6	2	2
38	301S20001	Vida	1	1
39	30112004	Braket	1	1
40	S01004	Vida M4x7.8	2	2
41	W01001	Pul 4	2	2
42	30137005	Etiket	1	1
43	J900112-001	Singer S kabartması	1	1
44	300136	Ön kapak	1	1
45	300657	Braket	1	1
46	S01003	Vida M4x12	4	4
47	J900112-002	Singer reçine plakası (ön)	1	1
48	J900112-003	Singer reçine plakası (arka)	1	1
49	R03001	Perçin 2.5x47.4	4	4

7.4

Kumaş Plakası Parçaları

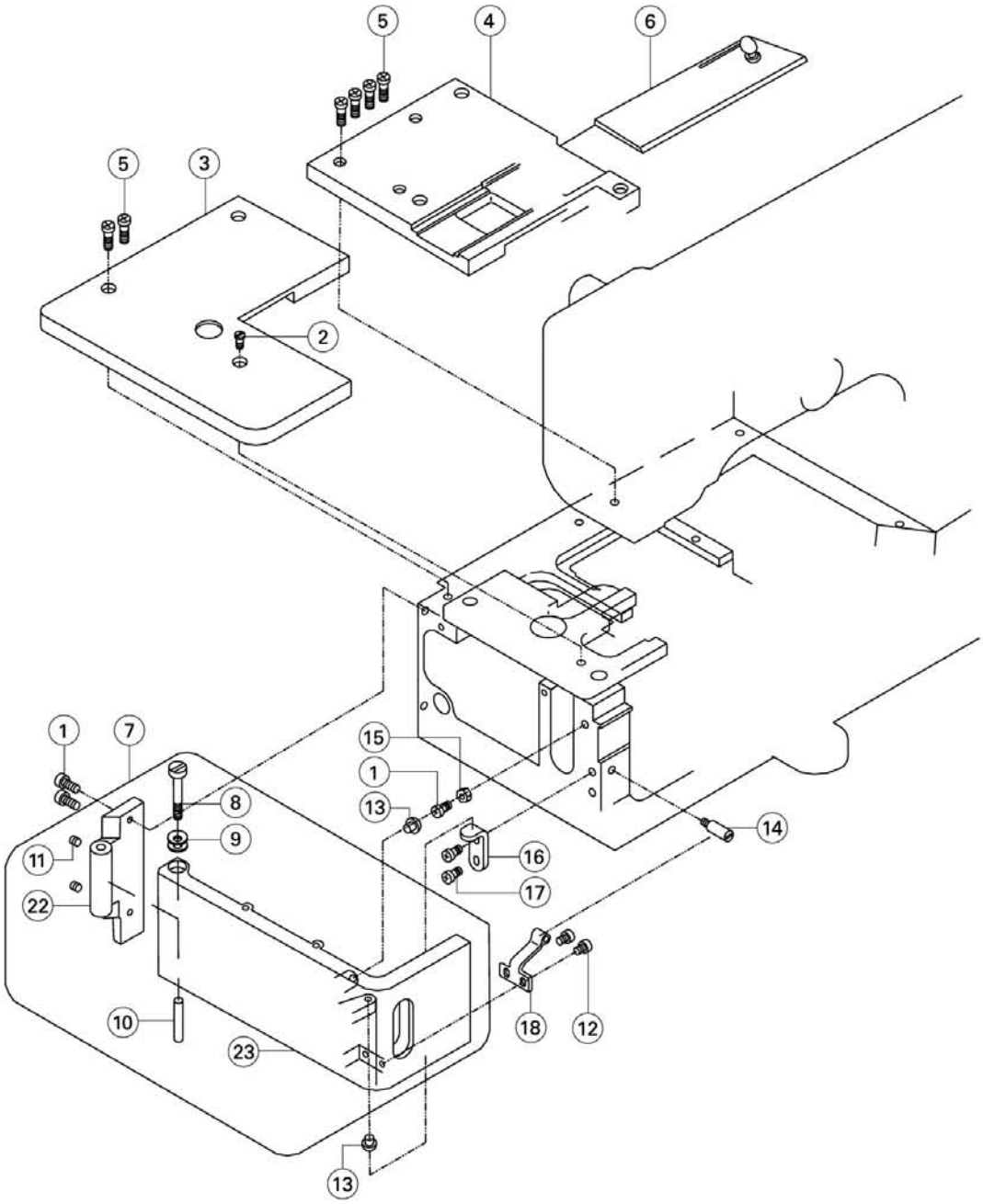

7.4

Kumaş Plakası Parçaları

No.	Parça No.	Açıklama	Adet	
			522D	522K
1	S01005	Vida M4x10	3	3
2	S02001	Vida M4x6.5	1	1
3	300139	Yatak kapağı (sol)	1	1
4	300137	Yatak kapağı (sağ)	1	1
5	S01003	Vida M4x12	6	6
6	30115001	Sürgülü plaka	1	1
7	300138	Kumaş plakası grubu	1	1
8	301S20004	Vida	1	1
9	30128036	Yay	2	2
10	301S20005	Mil	1	1
11	S1001	Vida M3x4	2	2
12	S01002	Vida M4x6.5	2	2
13	30122015	Tampon	2	2
14	301S30002	Vida	1	1
15	N01001	Somun M4	1	1
16	30112008	Braket	1	1
17	S01004	Vida M4x7.8	2	2
18	30127002	Düz yay	1	1
22	30101013	Braket	1	1
23	30111020	Yan kapak	1	1

7.5

Krank Mili Parçaları

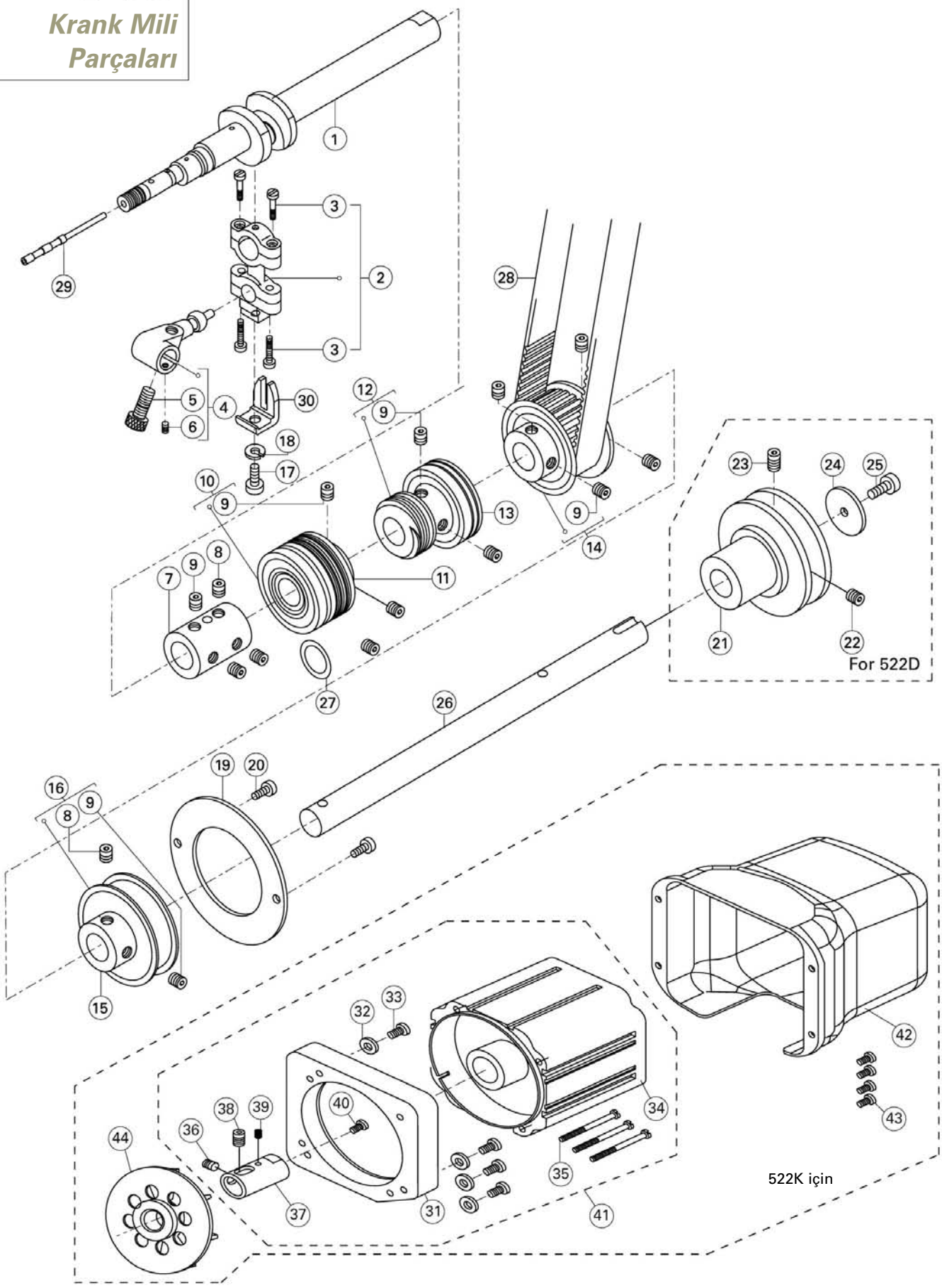

7.5
Krank Mili Parçaları

No.	Parça No.	Açıklama	Adet	
			522D	522K
1	30102049	Krank mili grubu	1	1
2	3010500100	Bağlantı grubu	1	1
3	S01008	Vida M3.5x13	4	4
4	30104002	Krank grubu	1	1
5	S05002	Vida M6x0.75x15.2	1	1
6	S12002	Vida M3x4	1	1
7	30103004	Mafsal	1	1
8	S12003	Vida M6x7	2	2
9	S10003	Vida M6x0.75x5	12	12
10	3012400300	Burç grubu	1	1
11	30103006	Burç	1	1
12	30103008	Burç grubu	1	1
13	3012400400	Yatak	1	1
14	30125001	Bağlantı kayışı dişli grubu (alt)	1	1
15	30103009	Burç	1	1
16	B01003	Yatak grubu	1	1
17	301S11004	Vida	1	1
18	W02001	Pul 5	1	1
19	30108001	Kapak	1	1
20	S01004	Vida M4x7.8	2	2
21	30101015	Makine kasnağı	1	1
22	S10009	Vida M6x8	1	1
23	S12001	Vida M6x8	1	1
24	30128005	Pul	1	1
25	S05003	Vida M5x10	1	1
26	30102003	Mil	1	1
27	001001	O-ring 15x2.65	1	1
28	30135002	Bağlantı kayışı	1	1
29	30126001	Ayar mili	1	1
30	30109001	Kılavuz	1	1
31	3013300400-1	Direct drive motor tabanı	0	1
32	3013300400-2	Pul	0	4
33	3013300400-3	Vida	0	4
34	3013300400-4	Direct drive motor	0	1
35	3013300400-5	Vida	0	3
36	3013300400-6	Vida	0	1
37	3013300400-7	Mafsal	0	1
38	3013300400-8	Vida	0	1
39	3013300400-9	Vida	0	1
40	3013300400-10	Vida	0	3
41	3013300400	Direct drive motor grubu	0	1
42	30111033	Direct drive motor kapağı	0	1
43	S01010	Vida M4x8	0	4
44	30201006	Fan	0	1

7.6

Anamil Parçaları

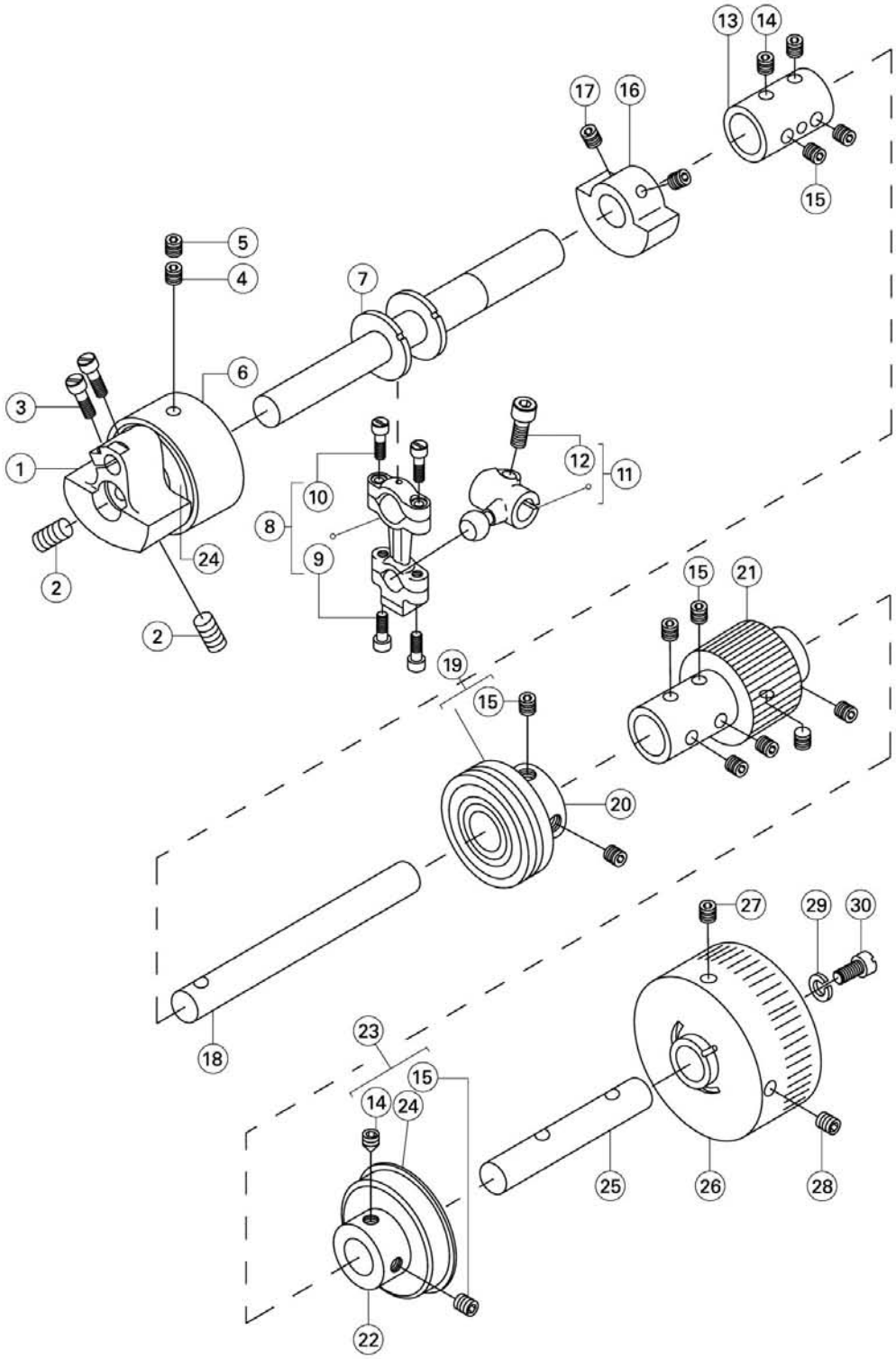

7.6 Anamil Parçaları

No.	Parça No.	Açıklama	Adet	
			522D	522K
1	30104004	Hareket mekanizması grubu	1	1
2	S1130114	Vida M8x1x2	2	2
3	S01011	Vida M5x10	2	2
4	S08001	Vida M6x0.75x3.5	1	1
5	S11001	Vida M6x0.75x6	1	1
6	30103015	Burç	1	1
7	30102005	Krank mili	1	1
8	3010500300	Bağlantı grubu	1	1
9	S01003	Vida M4x12	2	2
10	S01008	Vida M3.5x13	2	2
11	30104006	Krank grubu	1	1
12	S05002	Vida M6x0.75x15.2	1	1
13	30103004	Mafsal	1	1
14	S12003	Vida M6x0.75x15.2	3	3
15	S10003	Vida M6x0.75x5	11	11
16	30109003	Denge ağırlığı	1	1
17	S10002	Vida M5x5	2	2
18	30102006	Mil	1	1
19	3012400400	Burç grubu	1	1
20	30103012	Burç	1	1
21	30125002	Bağlantı kayışı dişlisi (üst)	1	1
22	3012400400	Yatak	1	1
23	30103014	Burç grubu	1	1
24	B01005	Yatak	2	2
25	30102007	Mil	1	1
26	30101016	Volan	1	1
27	S12001	Vida M6x8	1	1
28	S10009	Vida M6x8	1	1
29	W01004	Pul 5	1	1
30	S05004	Vida M5X14	1	1

7.7
İğne Mili Parçaları

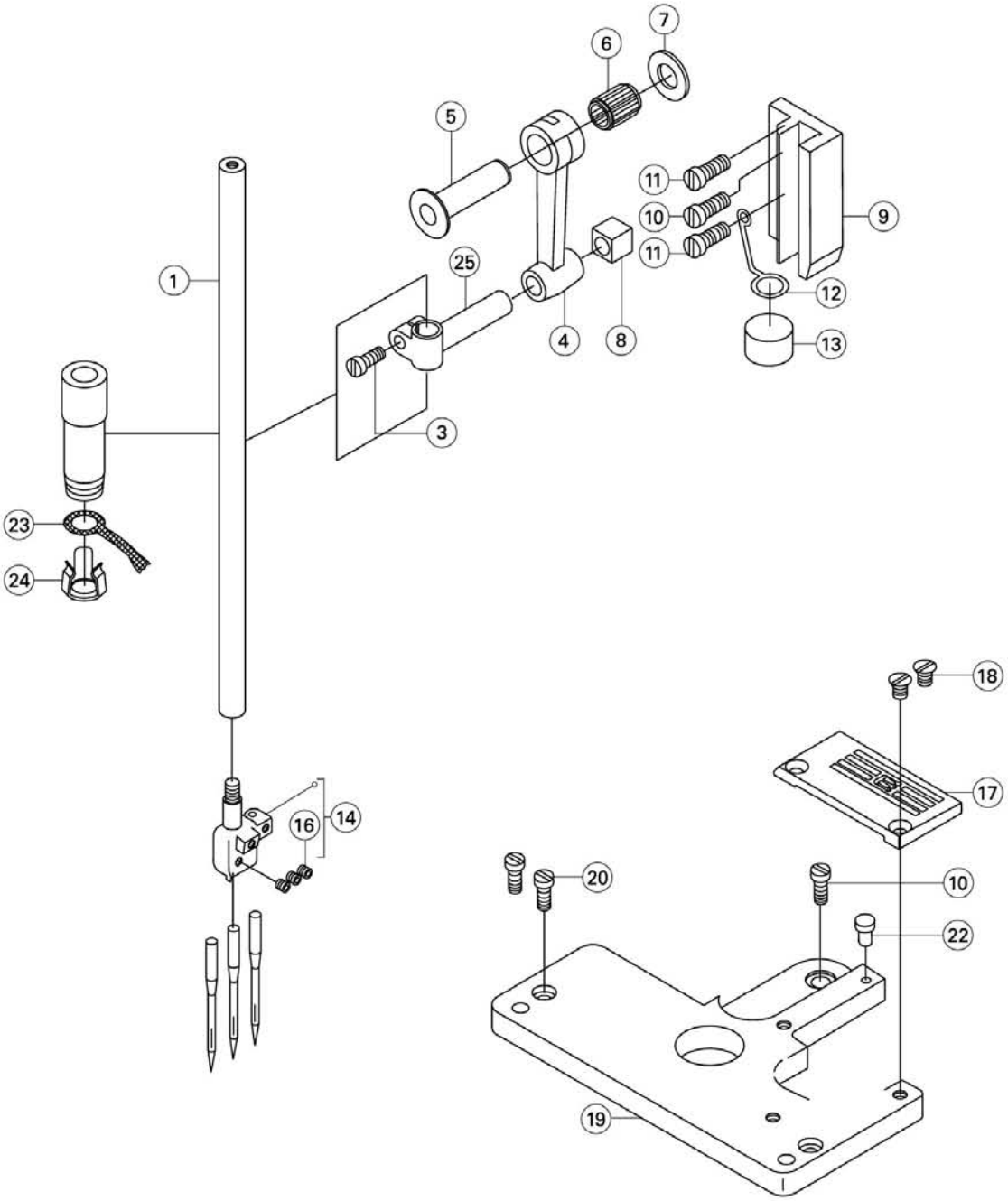

7.7 İğne Mili Parçaları

No.	Parça No.	Açıklama	Adet	
			522D	522K
1	30102008	İğne mili	1	1
3	301S11005	Vida	1	1
4	30105005	İğne mili tahrik kolu	1	1
5	30102010	İğne mili krank kolu şaftı	1	1
6	B07001	İğne yatağı	1	1
7	30128006	Pul	1	1
8	80109004	Blok	1	1
9	30109005	İğne mili kılavuz bloğu	1	1
10	301S11024	Vida	2	2
11	S01003	Vida M4x12	2	2
12	30127003	Mandal	1	1
13	30123002	Sünger	1	1
14	xxxxxxxx	İğne tutucusu grubu	1	1
16	S10005	Vida M3x3	3	3
17	xxxxxxxx	İğne plakası	1	1
18	301S17001	Vida	2	2
19	30109006	İğne plakası braketi	1	1
20	S01004	Vida M4x7.8	2	2
22	30122018	Kauçuk destek	1	1
23	20523003	Yağ fitili	1	1
24	30112009	Yağ fitili süzgeci	1	1
25	30102009	İğne mili krank kolu	1	1

7.8

İğne Muhafazası Parçaları

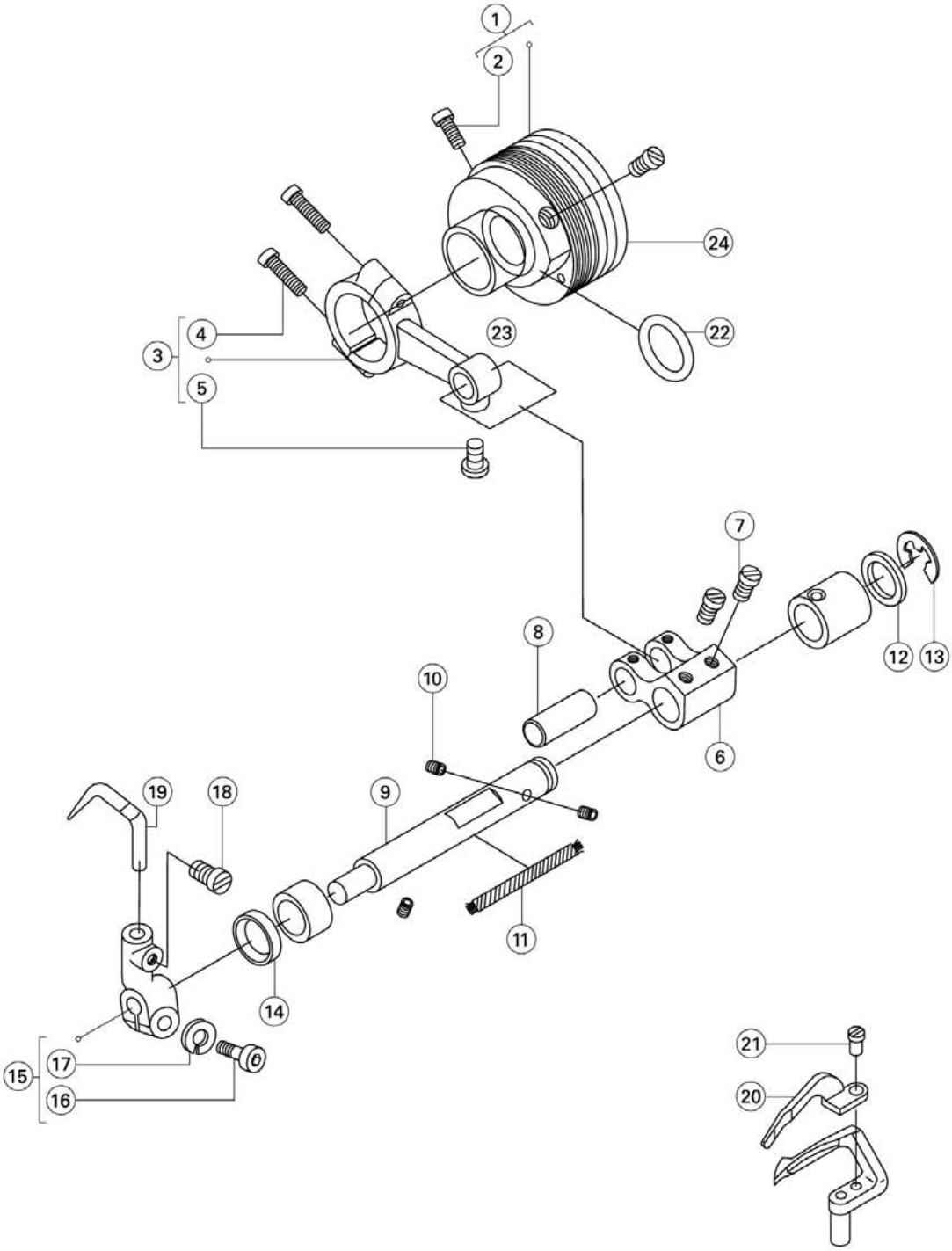

7.8 İğne Muhafazası Parçaları

No.	Parça No.	Açıklama	Adet	
			522D	522K
1	B01001	Eksantrik mili grubu	1	1
2	S10006	Vida	2	2
3	3010500600	Bağlantı grubu	1	1
4	S01008	Vida	2	2
5	301811024	Vida	1	1
6	30104007	Krank kolu	1	1
7	301S12001	Vida	2	2
8	30126003	Mil	1	1
9	30102011	Mil	1	1
10	30123001	Keçe	3	3
11	20523003	Yağ fitili	1	1
12	30128008	Pul	1	1
13	H05001	Halka	1	1
14	30122019	Yağ keçesi	1	1
15	30104009	İğne muhafazası tutucu grubu (arka)	1	1
16	S05003	Vida	1	1
17	W02001	Pul	1	1
18	S01002	Vida M4x6.5	1	1
19	30117002	İğne muhafazası (arka)	1	1
20	30117003	İğne muhafazası (ön)	1	1
21	S01012	Vida	1	1
22	001001	O-ring	1	1
23	30110002	Eksantrik mili	1	1
24	30122017	Yağ keçesi	2	2

7.9
Lüper Parçaları

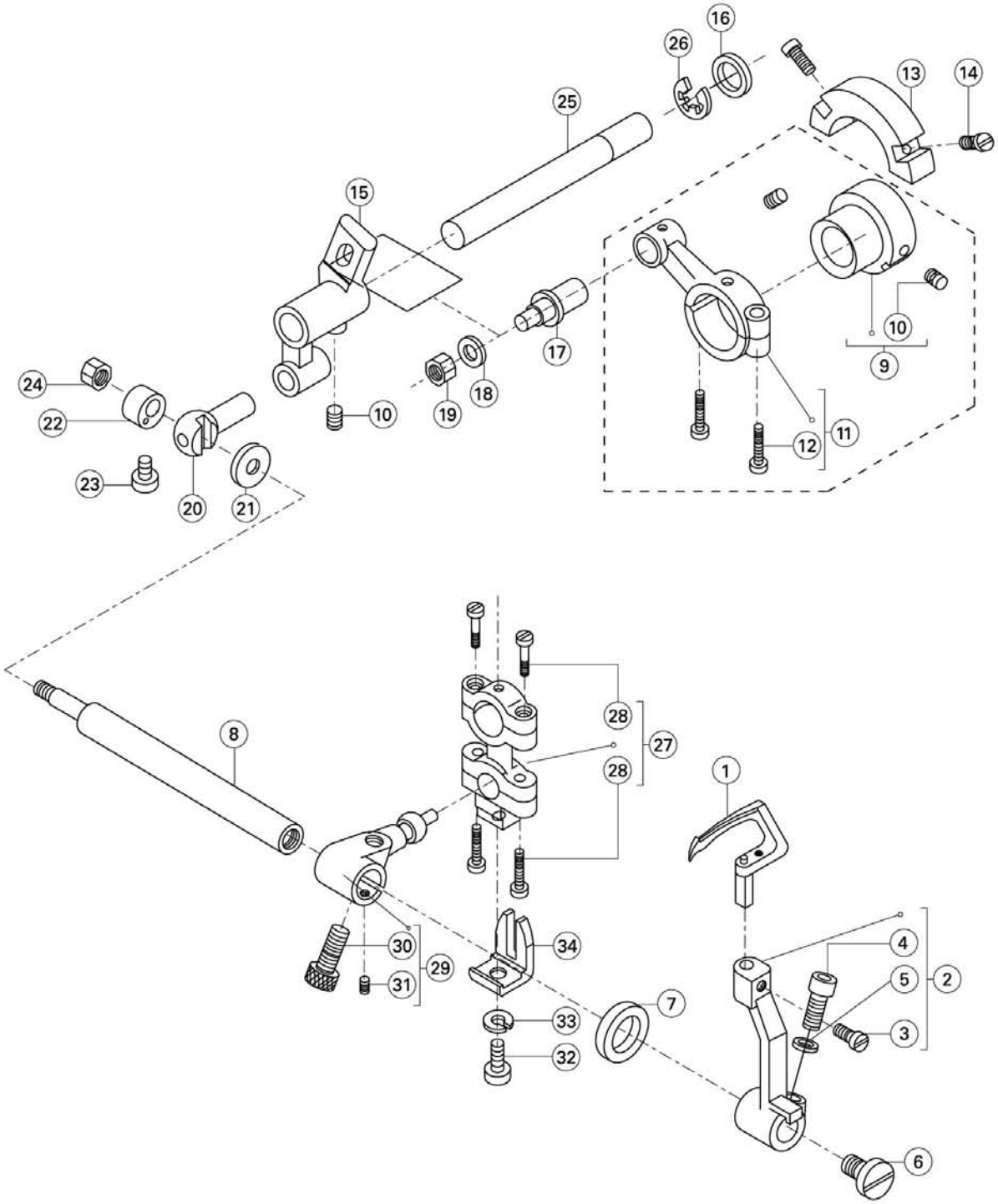

7.9 Lüper Parçaları

No.	Parça No.	Açıklama	Adet	
			522D	522K
1	3011700900	Lüper	1	1
2	30104012	Lüper tutucusu grubu	1	1
3	S01004	Vida M4x7.8	1	1
4	S05004	Vida M5x14	1	1
5	W02001	Yaylı pul	1	1
6	S01014	Vida M6x0.75x9.6	1	1
7	20622019	Yağ keçesi	1	1
8	30102014	Mil	1	1
9	30110005	Eksantrik mili grubu	1	1
10	S10006	Vida M5x6	3	3
11	3010500800	Bağlantı grubu	1	1
12	S01008	Vida M3.5x13	2	2
13	30109007	Denge ağırlığı	1	1
14	S01009	Vida M3x7.5	2	2
15	30104010	Krank kolu	1	1
16	30128008	Pul	1	1
17	30102013	Mil	1	1
18	30128032	Pul	1	1
19	N01002	Somun M5	1	1
20	30102015	Blok pimi	1	1
21	30128010	Pul	1	1
22	30108002	Bilezik	1	1
23	301812001	Vida	1	1
24	N01001	Somun M4	2	2
25	30102012	Mil	1	1
26	H05001	Halka	1	1
27	3010500100	Bağlantı grubu	1	1
28	S01008	Vida M3.5x13	4	4
29	30104002	Krank grubu	1	1
30	S05002	Vida M6x0.75x15.2	1	1
31	S12002	Vida M3x4	1	1
32	301S11004	Vida	1	1
33	W02001	Pul 5	1	1
34	30109001	Kılavuz	1	1

7.10

Kumaş Dişlisi Tutucusu Parçaları

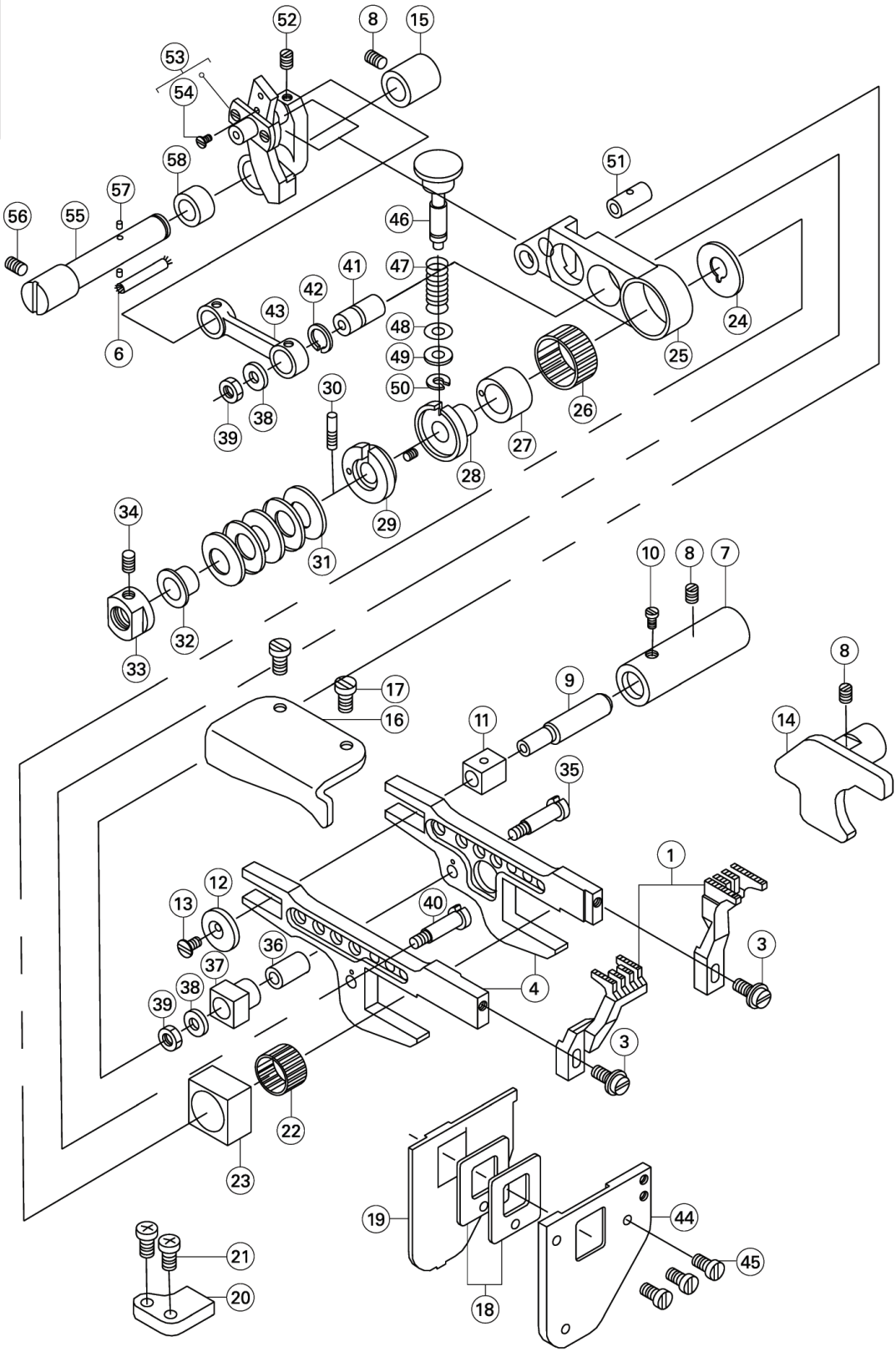

No.	Parça No.	Açıklama	Adet	
			1	1
1	3011400700	Ana kumaş dişlisi grubu	1	1
3	301S30003	Vida	2	2
4	30110600400	Ana besleme mili grubu	1	1

7.10

Kumaş Dişlisi Tutucusu Parçaları

No.	Parça No.	Açıklama	Adet	
			522D	522K
6	20123019	Yağ fitili	1	1
7	30103022	Burç	1	1
8	S10006	Vida M5x6	4	4
9	30102016	Eksantrik mili pimi	1	1
10	301S12001	Vida	1	1
11	301109008	Besleme mili kılavuz bloğu	1	1
12	30128011	Pul	1	1
13	301S17002	Vida	1	1
14	30109009	Kılavuz (sağ)	1	1
15	30103031	Burç	1	1
16	30100010	Kılavuz (sol)	1	1
17	L02003	Vida M4x7	2	2
18	30122020	Yağ muhafazası	2	2
19	30109011	Kapak	1	1
20	30109012	Kılavuz (alt)	1	1
21	S01005	Vida M4x10	2	2
22	807002	İğne yatağı	1	1
23	30109013	Blok	1	1
24	30108013	Pul	1	1
25	30104013	Ana besleme bağlantı kolu	1	1
26	B07003	İğne yatağı	1	1
27	30103023	Eksantrik mili	1	1
28	30103024	Regülatör	1	1
29	3010306500	Eksantrik mili tespit parçası	1	1
30	301S30004	Vida	1	1
31	30128012	Yaylı plaka	5	5
32	30103026	Ara parça	1	1
33	301S16001	Somun	1	1
34	S10002	Vida M5x5	1	1
35	301S30005	Vida	1	1
36	30103027	Burç	1	1
37	30109014	Kılavuz bloğu	1	1
38	30128013	Pul	2	2
39	301S10002	Somun	2	2
40	301S30006	Vida	1	1
41	30103028	Burç	1	1
42	30129001	Halka	1	1
43	30105010	Diferansiyel besleme bağlantı kolu	1	1
44	30109015	Braket	1	1
45	S01004	Vida M4x7.8	3	3
46	30102017	Mil	1	1
47	30127004	Yay	1	1
48	1004	O-ring	1	1
49	30128032	Pul	1	1
50	1105003	Halka	1	1
51	30103029	Mil	1	1
52	S12005	Vida M4x4	1	1
53	3010401500	Krank grubu	1	1
54	S01012	Vida M2.5x4	1	1
55	30102018	Mil	1	1
56	S10002	Vida M5x5	1	1
57	30123005	Keçe	2	2
58	30103030	Ara parça	1	1

7.11
Diferansiyel Besleme Sistemi Parçaları

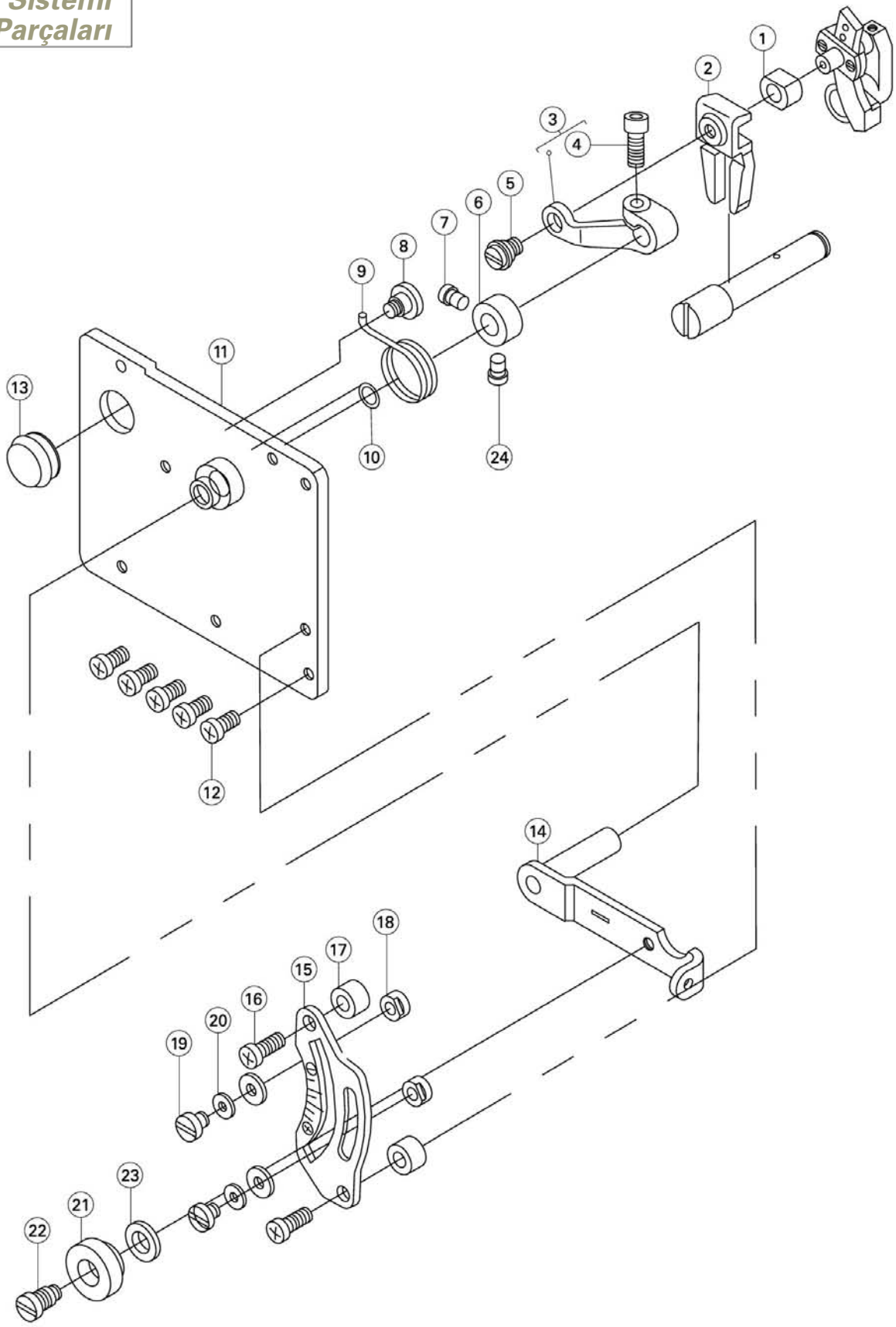

7.11 Diferansiyel Besleme Sistemi Parçaları

No.	Parça No.	Açıklama	Adet	
			522D	522K
1	30103032	Blok	1	1
2	30109016	Blok kılavuzu	1	1
3	30105012	Kol grubu	1	1
4	S05005	Vida M5x12	1	1
5	301S20006	Vida	1	1
6	30108004	Halka Bilezik	1	1
7	301S11007	Vida	1	1
8	301S20001	Vida	1	1
9	30127005	Yay	1	1
10	001005	O-ring 2.5x1.8	1	1
11	3011201100	Braket	1	1
12	S01004	Vida M4x7.8	5	5
13	30122021	Tapa	1	1
14	3011201300	Kol	1	1
15	30112015	Ölçek plakası	1	1
16	S01003	Vida M4x12	2	2
17	30203019	Ara parça	2	2
18	20109005	Stoplayıcı	2	2
19	301S11008	Vida	2	2
20	W01006	Pul 4	2	2
21	301S16004	Somun	1	1
22	301S30007	Vida	1	1
23	30128014	Pul	1	1
24	301S11023	Vida	1	1

7.12

Baskı Ayağı Parçaları

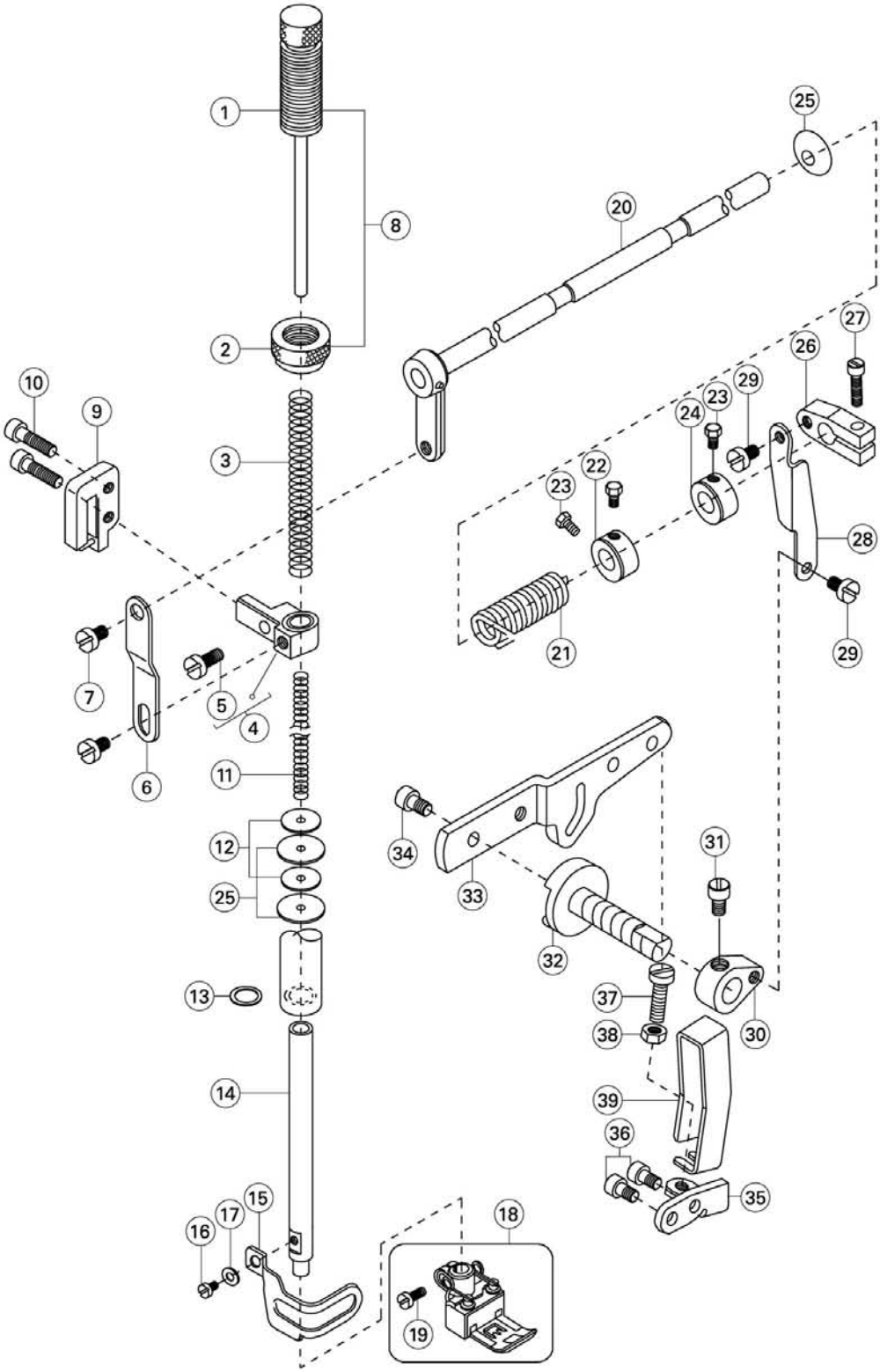

7.12

Baskı Ayağı Parçaları

No.	Parça No.	Açıklama	Adet	
			522D	522K
1	301S30008	Baskı ayağı yayı regülatör mili	1	1
2	301S16005	Somun	1	1
3	30127006	Yay	1	1
4	30104017	Baskı ayağı kelepçe grubu	1	1
5	S01003	Vida	1	1
6	30112016	Bağlantı plakası	1	1
7	301S20007	Vida	2	2
8	3013002400	Baskı ayağı yayı regülatör mili grubu	1	1
9	3010901700	Baskı ayağı kelepçe kılavuzu grubu	1	1
10	S11025	Vida	2	2
11	30127008	Yay	1	1
12	30122022	Yağ haznesi	2	2
13	001006	O-ring	1	1
14	30102020	Baskı ayağı	1	1
15	30112017	Parmak muhafazası	1	1
16	S01006	Vida	1	1
17	W01002	Pul	1	1
18	xxxxxxxvxx	Baskı ayağı grubu	1	1
19	301S11010	Vida	1	1
20	30102021	Baskı ayağı kaldırma kolu mili	1	1
21	30127009	Yay	1	1
22	30108005	Bilezik (ön)	1	1
23	301S12001	Vida	3	3
24	30108006	Bilezik (arka)	1	1
25	30122023	Tapa	3	3
26	30104019	Dirsekli mafsal (üst)	1	1
27	301S11011	Vida	1	1
28	30112018	Kol	1	1
29	301S20008	Vida	2	2
30	30104020	Dirsekli mafsal (alt)	1	1
31	301S20013	Vida	1	1
32	30102022	Mil	1	1
33	30112019	Baskı ayağı kaldırma kolu	1	1
34	S01011	Vida	1	1
35	30112020	Braket	1	1
36	9111004	Vida	2	2
37	S01016	Vida	1	1
38	N01002	Somun	1	1
39	30211006	Baskı ayağı kaldırma kolu muhafazası	1	1

7.13

Dağıtıcı Parçaları

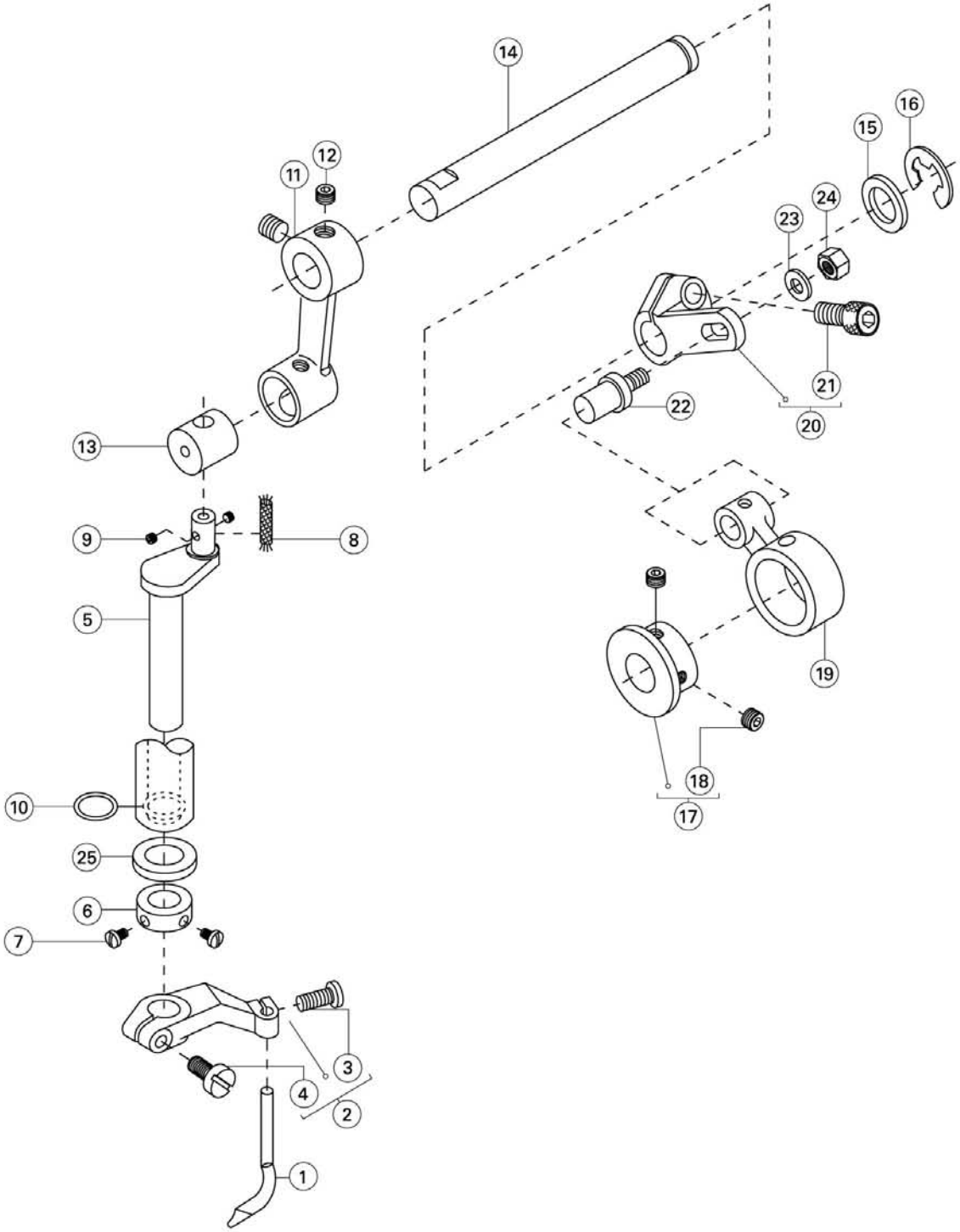

7.13 Dağıtıcı Parçaları

No.	Parça No.	Açıklama	Adet	
			522D	522K
1	30117005	Dağıtıcı	1	1
2	30104022	Dağıtıcı tutucusu grubu	1	1
3	S01005	Vida M4x7.8	1	1
4	S01017	Vida M5x14	1	1
5	30102023	Krank mili	1	1
6	30108007	Bilezik	1	1
7	201S11033	Vida	2	2
8	20123019	Yağ fitili	1	1
9	3012008	Keçe	1	1
10	O01008	O-ring	3	3
11	30105013	Krank kolu	1	1
12	S10003	Vida M4x12	2	2
13	30126005	Blok	1	1
14	30102024	Mil	2	2
15	30128015	Pul	1	1
16	H05004	Segman	1	1
17	30110007	Eksantrik mili grubu	1	1
18	S10002	Vida M4x6.5	1	1
19	30105014	Bağlantı çubuğu	1	1
20	30104024	Krank grubu	1	1
21	S05002	Vida	1	1
22	30126006	Saplama vidası	1	1
23	30128032	Pul	1	1
24	N01002	Somun	2	2
25	30128018	Pul	1	1

7.14

İplik Tansiyonu Parçaları

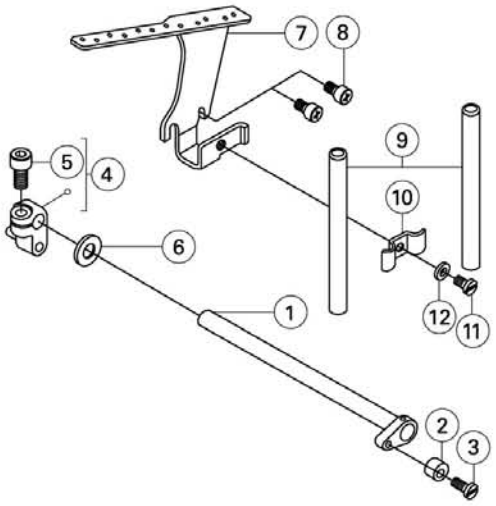

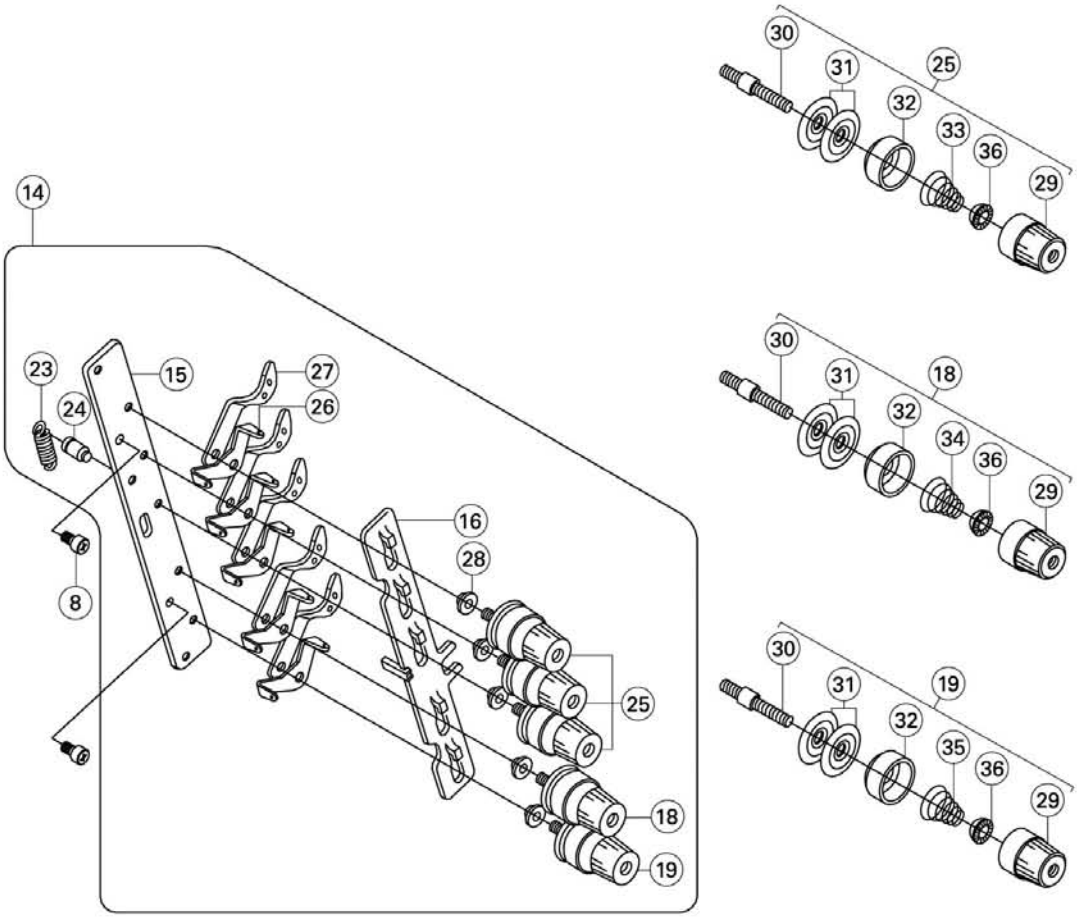

7.14 İplik Tansiyonu Parçaları

No.	Parça No.	Açıklama	Adet	
			522D	522K
1	3010403200	Kol	1	1
2	30103040	Ara parça	1	1
3	301S11013	Vida	1	1
4	3010403100	Krank grubu	1	1
5	S05005	Vida M5x12	1	1
6	W01010	Pul 4	1	1
7	30113001	İplik kılavuzu	1	1
8	S01004	Vida M4x7.8	4	4
9	30102026	Boru	2	2
10	30112021	Braket	1	1
11	S01002	Vida M4x6.5	1	1
12	W01001	Pul 4	1	1
14	3011300200	Tansiyon kontrol grubu	1	1
15	30113003	Braket	1	1
16	30112022	İplik tansiyonu alma plakası	1	1
18	3011300500	Tansiyon grubu (orta)	1	1
19	3011300600	Gergi grubu (hafif)	1	1
23	30127010	Yay	1	1
24	301S30009	Vida	1	1
25	3011300400	Tansiyon grubu (ağır)	3	3
26	30113007	İplik kılavuzu (arka)	5	5
27	30113008	İplik kılavuzu (ön)	5	5
28	30103041	Ara parça	5	5
29	301S16006	Düğme	5	5
30	301S30010	Saplama vidası	5	5
31	30128016	Tansiyon diski	10	10
32	30111005	İplik tansiyon diski baskı ayağı	5	5
33	30127011	Tansiyon yayı (ağır)	3	3
34	30127012	Tansiyon yayı (orta)	1	1
35	30127013	Tansiyon yayı (hafif)	1	1
36	30111006	Dişli çark	5	5

7.15

İğne ve Dağıtıcı İpliği Parçaları

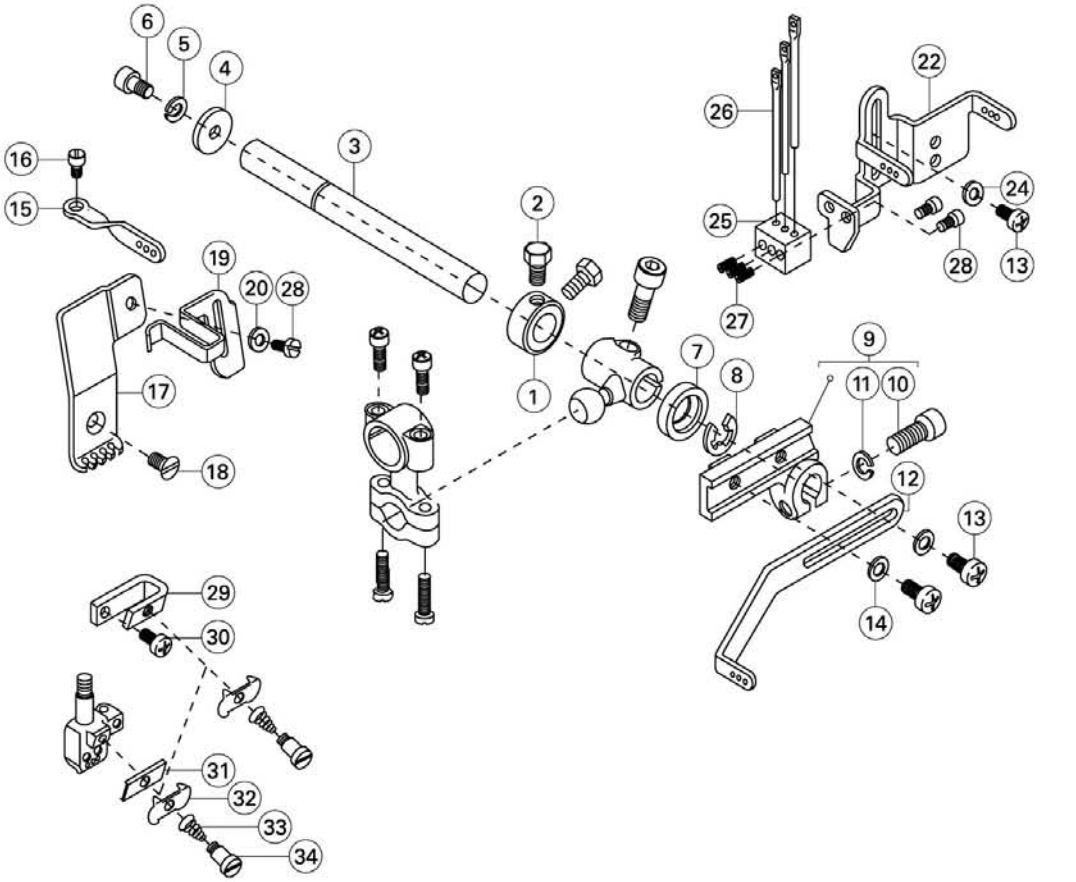

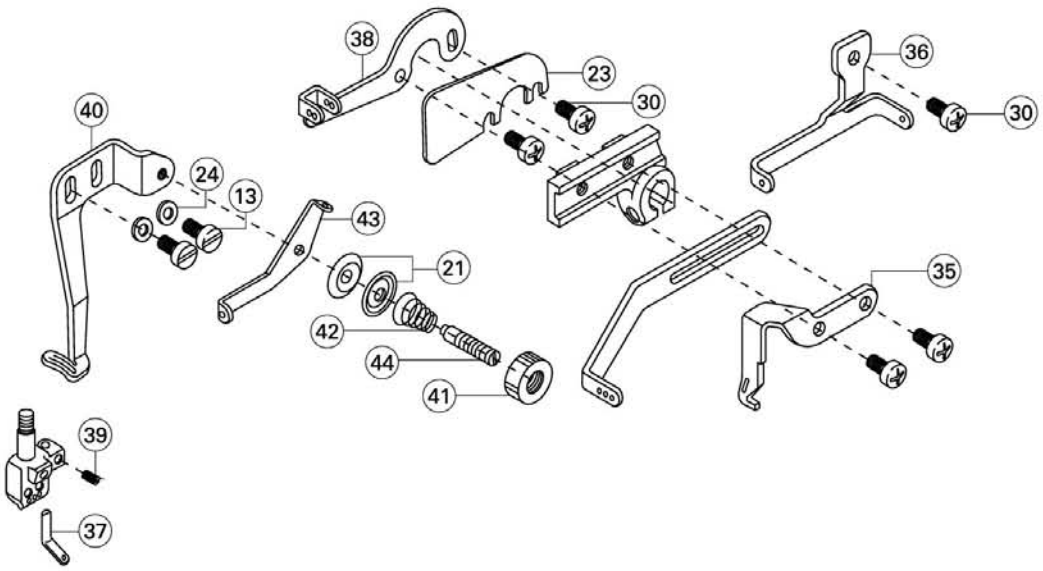

7.15

İğne ve Dağıtıcı İpliği Parçaları

No.	Parça No.	Açıklama	Adet	
			522D	522K
1	20608003	Bilezik	1	1
2	301S12001	Vida	2	2
3	30102028	Mil	1	1
4	30128019	Pul	1	1
5	W02002	Pul 4	1	1
6	S05048	Vida M4x10	1	1
7	20622019	Tapa	1	1
8	H05001	Halka 10	1	1
9	30101018	Horoz braketi grubu	1	1
10	S05004	Vida M5x14	1	1
11	W02001	Pul 4	1	1
12	30113009	Horoz	1	1
13	S01004	Vida M4x7.8	5	5
14	W01001	Pul	2	2
15	30113010	İplik kılavuzu	1	1
16	S01006	Vida M3x4.5	1	1
17	30113011	İplik kılavuzu	1	1
18	206S30016	Vida	1	1
19	30112023	İplik desteği	1	1
20	30128034	Pul	1	1
21	20112033	Tansiyon diski	2	2
22	30H2027	İplik kılavuzu	1	1
23	30H2086	Horoz muhafazası	1	1
24	W01001	Pul	3	3
25	30113012	Tutucu	1	1
26	30113013	İplik kılavuzu	3	3
27	S10001	Vida M3x4	3	3
28	S01006	Vida M3x4.5	2	2
29	30112024	İplik tansiyonu braketi	1	1
30	S01001	Vida M4x7	4	4
31	30112025	İplik kılavuzu	1	1
32	30112026	İplik tespit parçası	1	1
33	30127014	Yay	1	1
34	301S20009	Vida	1	1
35	30112028	Dağıtıcı horozu	1	1
36	30112030	Dağıtıcı iplik kılavuzu B	1	1
37	30112033	Dağıtıcı iplik kılavuzu (üst)	1	1
38	30112029	Dağıtıcı horozu kılavuzu B	1	1
39	S10005	Vida M3x3	1	1
40	30112031	Dağıtıcı horozu kılavuzu (alt)	1	1
41	301S16007	Düğme	1	1
42	30127016	Yay	1	1
43	30112032	Dağıtıcı iplik tansiyon kılavuzu	1	1
44	301S30011	Saplama vidası	1	1

7.16

Lüper İplik Kamı Parçaları

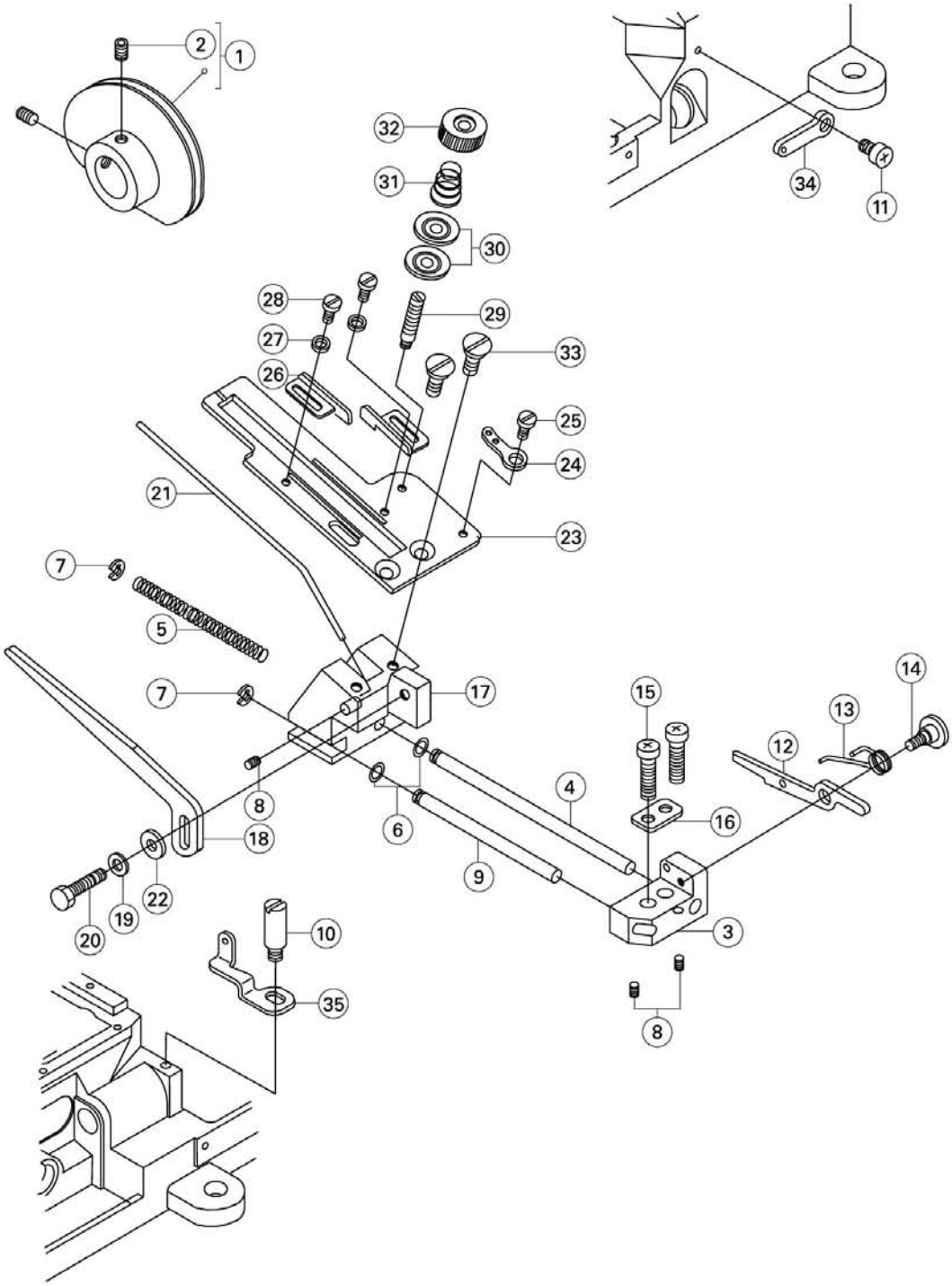

7.16

Lüper İplik Kamı Parçaları

No.	Parça No.	Açıklama	Adet	
			522D	522K
1	3011000800	Horoz kamı grubu	1	1
2	S10002	Vida M5x5	2	2
3	30101020	Braket	1	1
4	30102029	Mil	1	1
5	30127017	Yay	1	1
6	001009	O-ring 4.5x1.8	2	2
7	H05003	Halka	2	2
8	S10005	Vida M3x3	3	3
9	30102030	Mil	1	1
10	30113017	Vida	1	1
11	S01001	Vida M4x7	1	1
12	30112038	Stoplayıcı	1	1
13	30127018	Yay	1	1
14	301S20010	Vida	1	1
15	S01007	Vida M4x 13.5	2	2
16	30128023	Pul	1	1
17	30101019	Braket	1	1
18	30112037	İplik kılavuzu	1	1
19	W02002	Pul	1	1
20	L02002	Vida M4x10	1	1
21	30112036	İplik desteği	1	1
22	30128019	Pul	1	1
23	30112035	Lüper iplik tansiyonu braketi	1	1
24	20613008	İplik kılavuzu	1	1
25	301S11014	Vida	1	1
26	30113014	İplik kılavuzu	2	2
27	W01012	Pul 2,5	2	2
28	S01012	Vida M2.5x4	2	2
29	301S30011	Vida	1	1
30	20112033	Tansiyon diski	2	2
31	30127016	Yay	1	1
32	301S16007	Düğme	2	2
33	S02001	Vida M4x6.5	2	2
34	30113016	İplik kılavuzu (arka)	1	1
35	30113017	İplik kılavuzu (ön)	1	1

7.17

Yağlama Parçaları

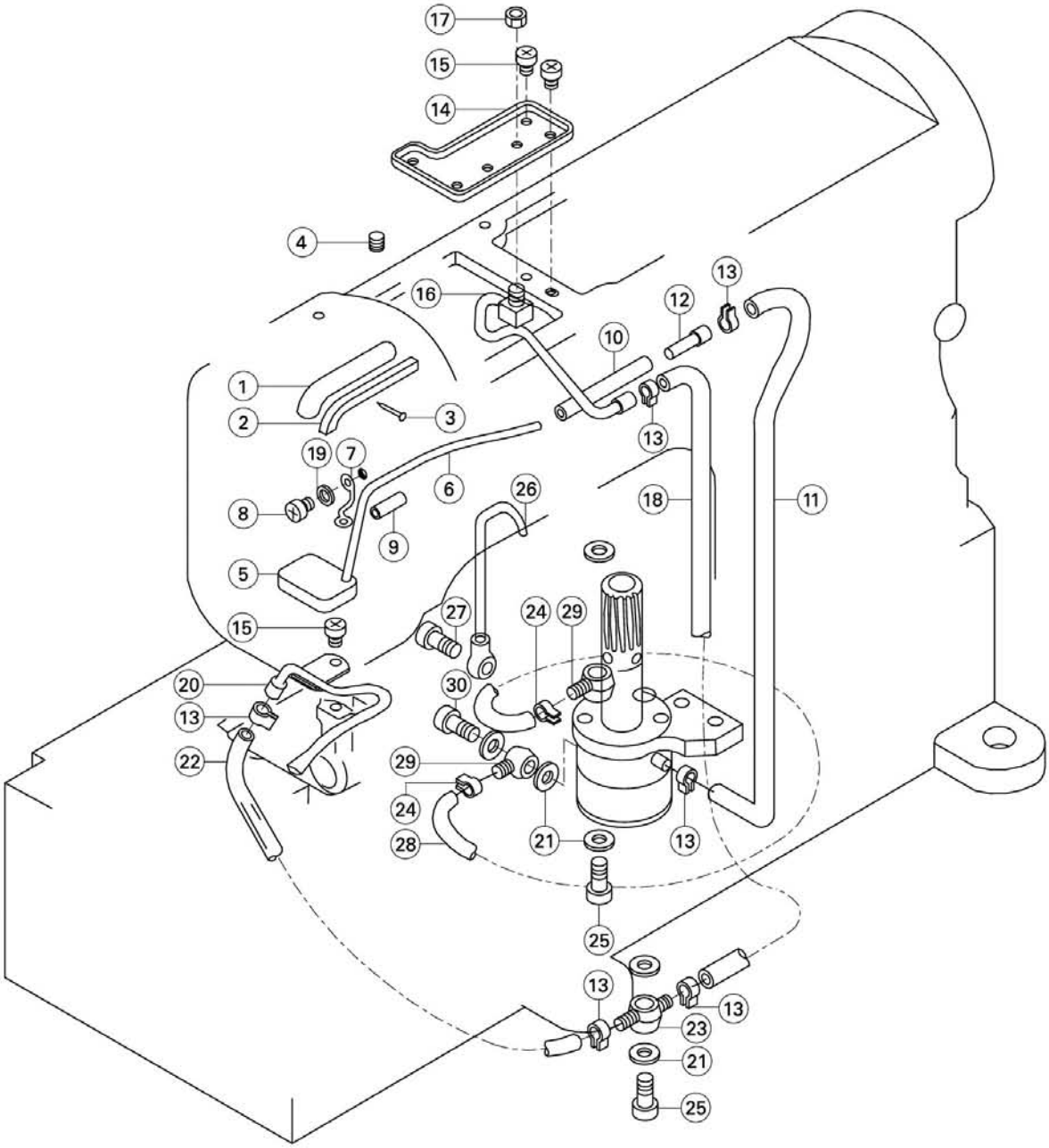

7.17 Yağlama Parçaları

No.	Parça No.	Açıklama	Adet	
			522D	522K
1	30121012	Yağ borusu	1	1
2	30123010	Keçe	1	1
3	30126008	Mil	1	1
4	S10002	Vida M5x5	1	1
5	30123009	Keçe	1	1
6	3012101400	Boru	1	1
7	30127019	Boru tutucusu	1	1
8	S01004	Vida M4x7.8	1	1
9	30121007	Yağ borusu	1	1
10	30121005	Yağ borusu	1	1
11	30121018	Yağ borusu	1	1
12	30136002	Yağ borusu mafsalı	1	1
13	20129002	Kelepçe	6	6
14	30112039	Yağ haznesi	1	1
15	S01002	Vida M4x6.5	3	3
16	3012101500	Yağ dağıtıcısı	1	1
17	N01001	Somun	1	1
18	30121010	Yağ borusu	1	1
19	W01001	Halka	1	1
20	30121009	Yağ dağıtıcısı	1	1
21	20122033	Pul	6	6
22	30121008	Yağ borusu	1	1
23	30136004	Yağ borusu mafsalı	1	1
24	30129006	Kelepçe	2	2
25	301S30013	Vida	2	2
26	30136003	Yağ borusu	1	1
27	301S30012	Vida	1	1
28	30121017	Yağ borusu	1	1
29	30136001	Yağ borusu mafsalı	2	2
30	201S30004	Vida	1	1

7.18

Yağ Pompası Parçaları

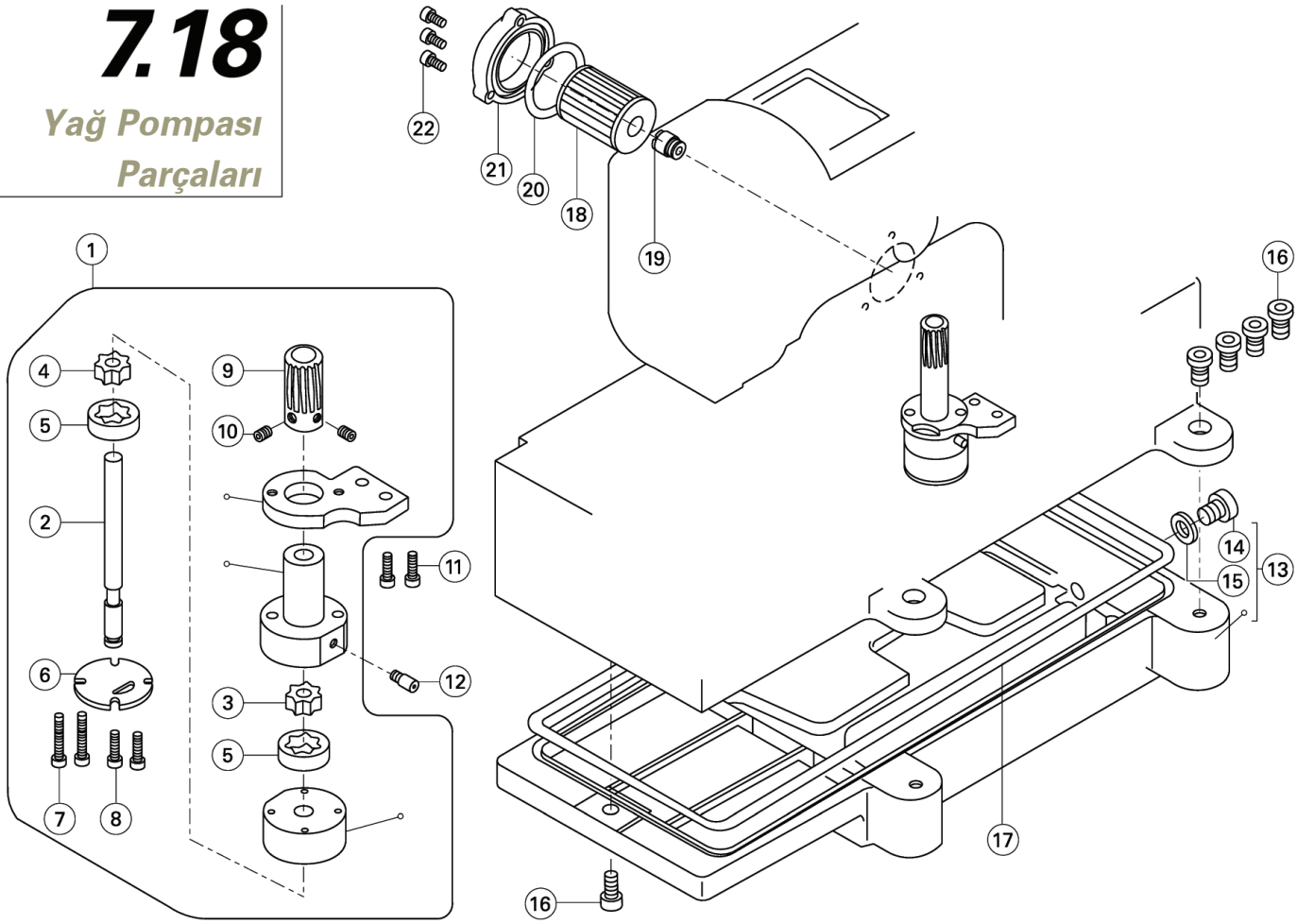

No.	Parça No.	Açıklama	Adet	
			522D	522K
1	3012000190	Yağ pompası grubu	1	1
2	30102031	Mil	1	1
3	30120004	Rotor	1	1
4	30120007	Rotor	1	1
5	30120005	Rotor	2	2
6	30120008	Kapak	1	1
7	301s20011	Vida	2	2
8	S05006	Vida M4x25	2	2
9	30125003	Sonsuz dişli çarkı	1	1
10	S10002	Vida M5x5	2	2
11	S05004	Vida M5x14	2	2
12	301S30014	Bağlantı Vidası	1	1
13	30101023	Yağ haznesi grubu	1	1
14	301S11015	Vida	1	1
15	20528014	Pul	1	1
16	S05007	Vida M8x20	5	5
17	30122025	O-ring	1	1
18	20136001	Filtre elemanı	1	1
19	301S30016	Filtre elemanı braketi	1	1
20	1010	O-ring 38.7x3.55	1	1
21	300140	Kapak	1	1
22	S01003	Vida M4x12	3	3

7.19

Silikon Yağ Haznesi Parçaları

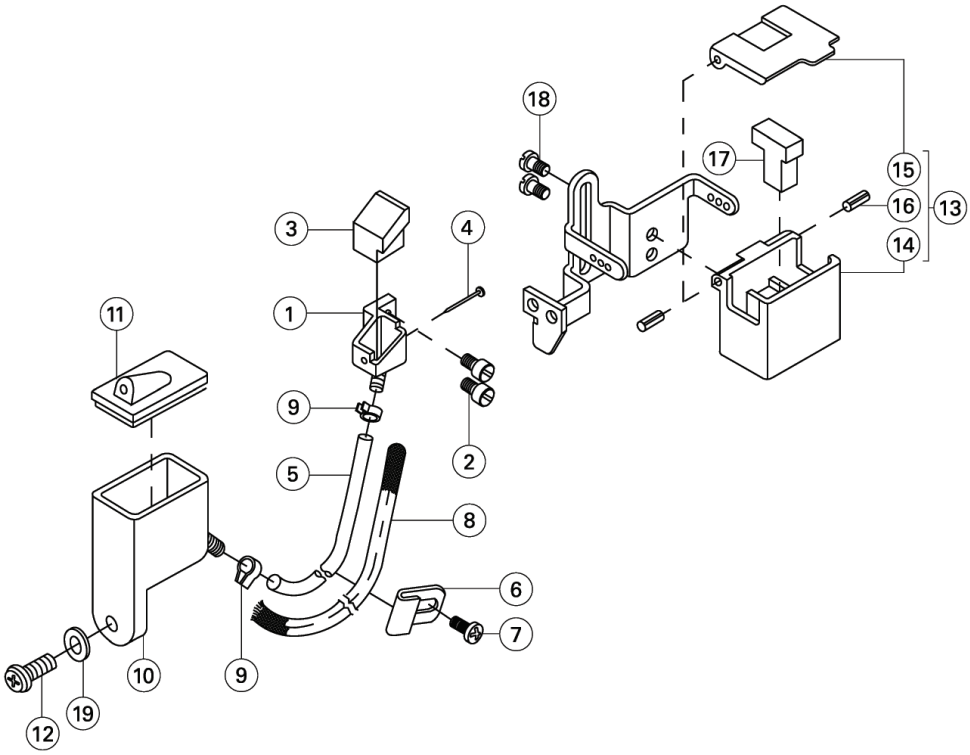

No.	Parça No.	Açıklama	Adet	
			522D	522K
1	30101027	İğne soğutucu (alt)	1	1
2	S01015	Vida M3x5	2	2
3	30123012	Keçe	1	1
4	30126009	Mil	1	1
5	30121017	Yağ borusu	1	1
6	30127020	Braket	1	1
7	S01004	Vida M4x8	1	1
8	30123015	Yağ fitili	1	1
9	30129006	Kelepçe	2	2
10	30101026	Silikon yağ haznesi (alt)	1	1
11	30122026	Kapak	1	1
12	S01005	Vida M4x4	1	1
13	3010102400	Silikon yağ haznesi grubu (üst)	1	1
14	300141	Silikon yağ haznesi (üst)	1	1
15	30112040	Kapak	1	1
16	P03008	Mil	2	2
17	30123011	Keçe	1	1
18	S01006	Vida M3x4.5	2	2
19	W01001	Pul	1	1

7.20

Çardak Parçaları

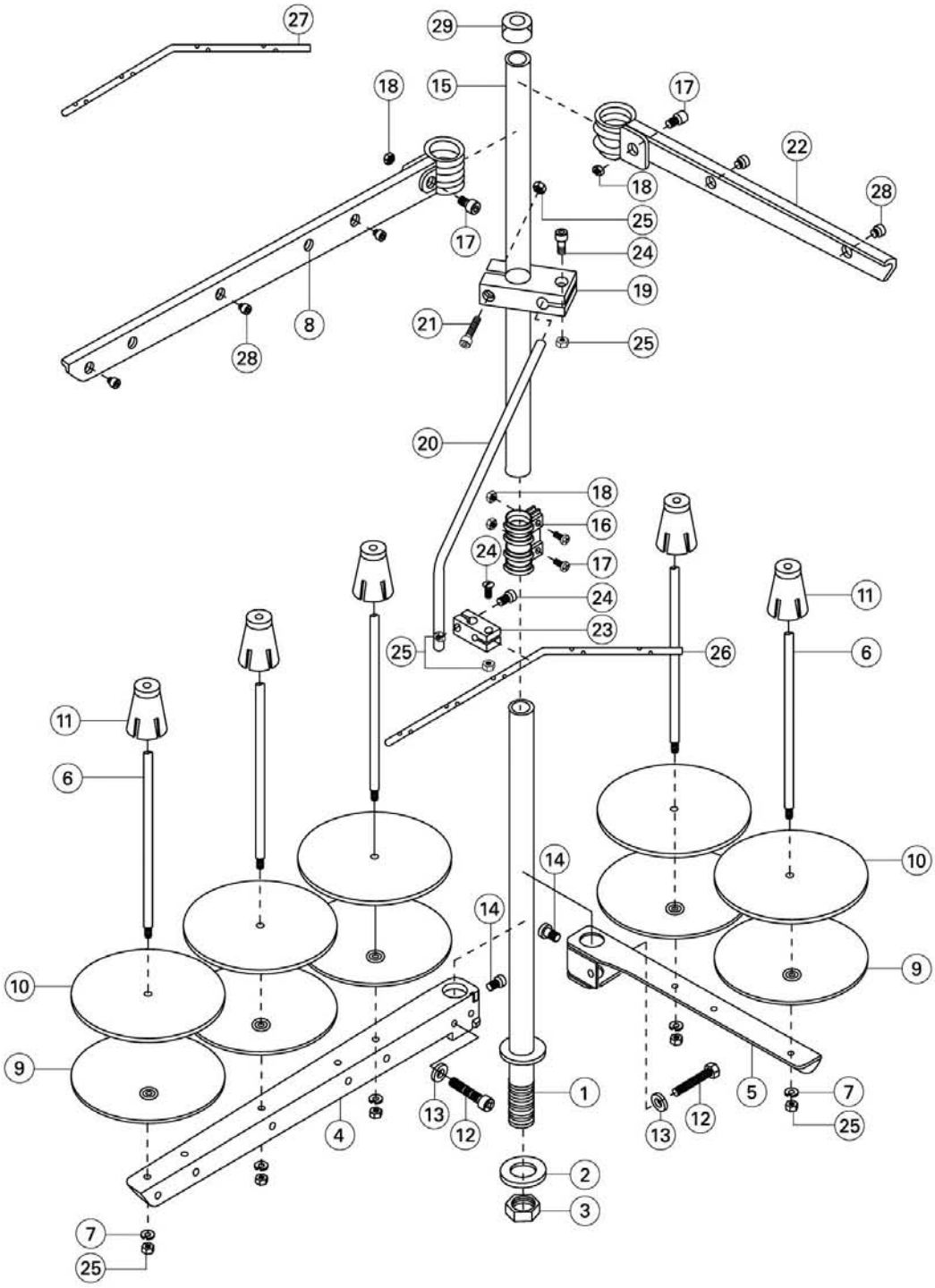

7.20

Çardak Parçaları

No.	Parça No.	Açıklama	Adet	
			522D	522K
1	30102032	İplik kolu (alt)	1	1
2	30128024	Pul	2	2
3	N02001	Somun	1	1
4	30101028	Braket (3 makara)	1	1
5	30101029	Braket (2 makara)	1	1
6	30102033	Makara pimi	5	5
7	W02002	Pul	5	5
8	30101030	İplik kılavuzu kolu (3 makara)	1	1
9	30111007	Makara tablası	5	5
10	30123014	Tampon	5	5
11	30103044	Makara tutucusu	5	5
12	L02004	Vida	2	2
13	W01003	Pul	2	2
14	S04001	Vida	2	2
15	30102034	İplik kolu (üst)	1	1
16	30129005	Mafsal	1	1
17	S04002	Vida	4	4
18	N01004	Somun	4	4
19	30111008	Braket	1	1
20	30113018	İplik kılavuzu kolu	1	1
21	S04003	Vida	1	1
22	30101031	İplik kılavuzu kolu (2 makara)	1	1
23	30111009	Braket	1	1
24	S04004	Vida	3	3
25	N01005	Somun	9	9
26	30113019	İplik kılavuzu kolu (5 delik)	1	1
27	30113034	İplik kılavuzu kolu (6 delik)	1	1
28	30103045	İplik kılavuzu deliği	5	5
29	30122027	Çubuk kapağı	1	1

7.21

Makine Destek Parçaları

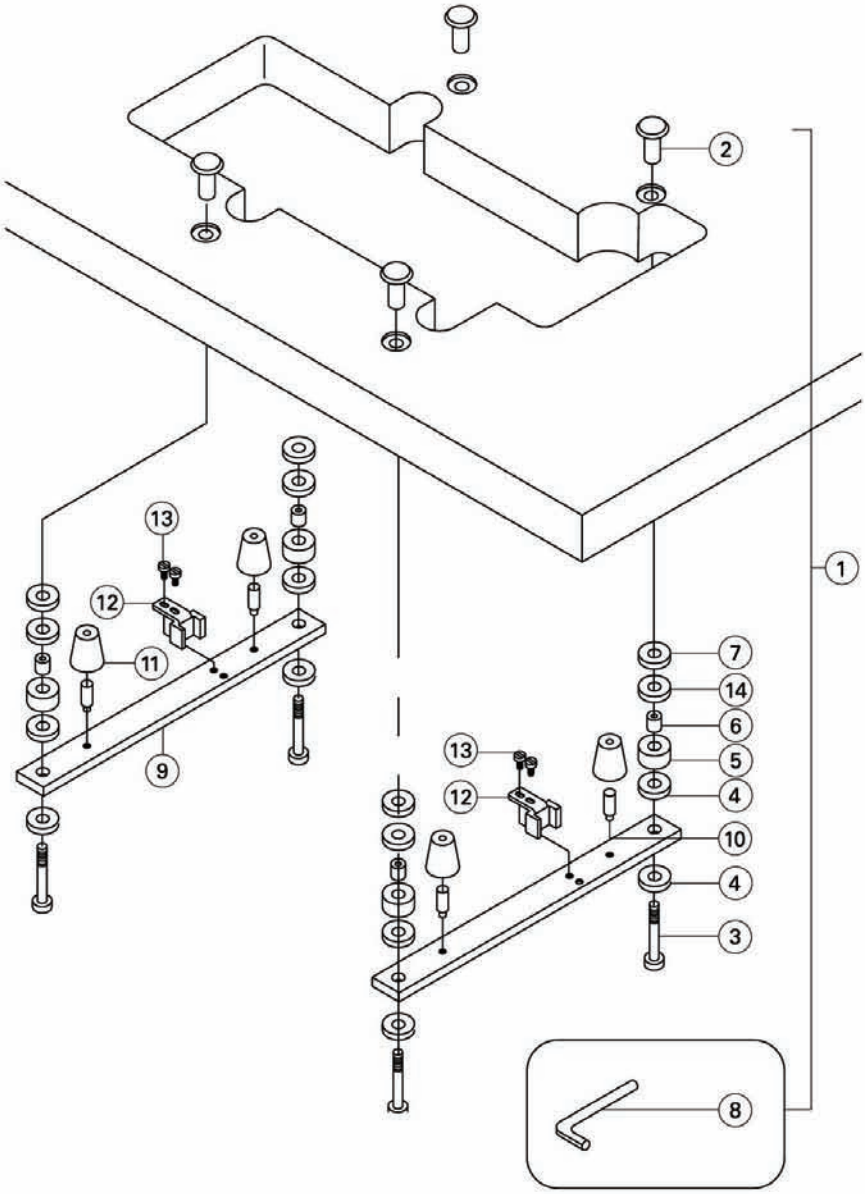

No.	Parça No.	Açıklama	Adet	
			522D	522K
1	3010103200	Makine destek vidası (ayar)	1	1
2	301S16008	Somun	4	4
3	301S30017	Cıvata	4	4
4	20131029	Pul	8	8
5	20131030	Kauçuk destek	4	4
6	30103080	Ara parça	4	4
7	30122031	Ara parça	4	4
8	20131056	Allen anahtar (6 mm)	1	1
9	30101032	Destek panosu	2	2
10	301S30018	Vida	4	4
11	30122029	Kauçuk destek	4	4
12	30112041	Pedal zincir kılavuzu	2	2
13	S01011	Vida	4	4
14	20131029	Pul	8	8

7.22

522D-3xx-31, 522K-3xx-31'in Parçaları

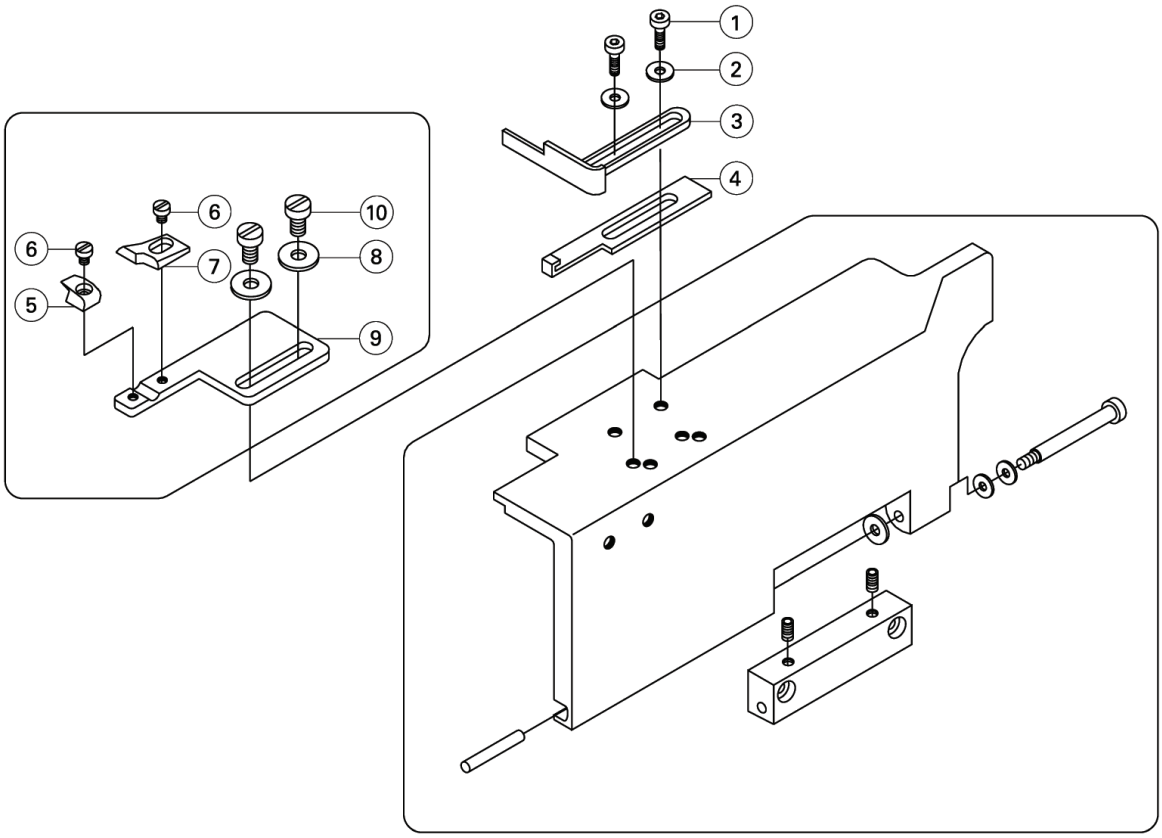

No.	Parça No.	Açıklama	Adet	
			522D	522K
1	301S11024	Vida	2	2
2	W01001	Pul	2	2
3	30112065	Kumaş kılavuzu (sağ)	1	1
4	30112066	Kumaş kılavuzu (sol)	1	1
5	30109020	Kumaş kılavuzu (sol)	1	1
6	S01036	Vida	2	2
7	30109021	Kumaş kılavuzu (sağ)	1	1
8	W01009	Pul	2	2
9	30112064	Braket	1	1
10	S01011	Vida	2	2

7.23

522D-3xx-03, 522K-3xx-03'ün Parçaları

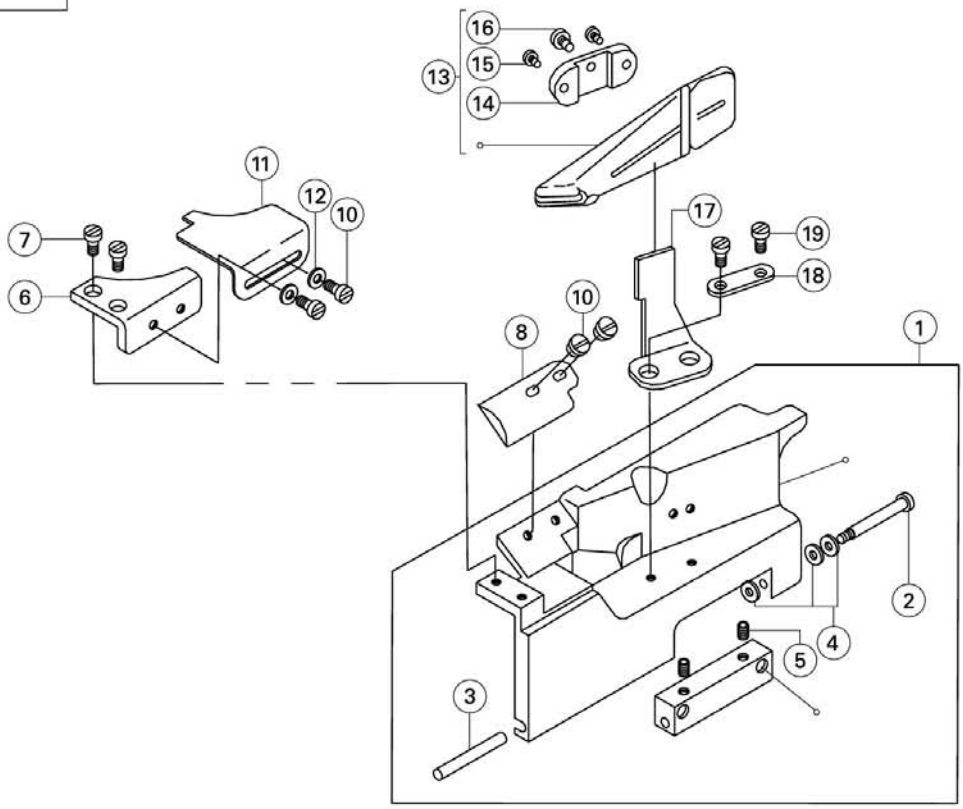

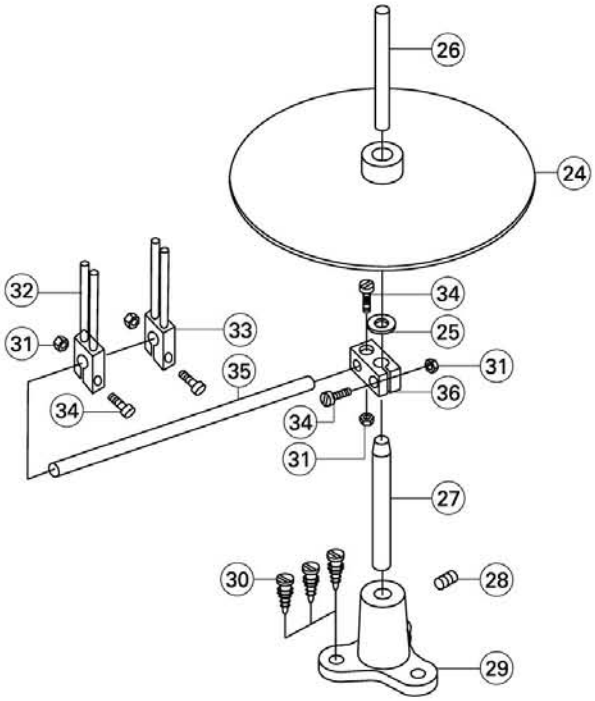

7.23

522D-3xx-03, 522K-3xx-03'ün Parçaları

No.	Parça No.	Açıklama	Adet	
			522D	522K
1	300202	Ön kapak grubu	1	1
2	301S20002	Vida	1	1
3	301S20003	Mil	1	1
4	30128002	Yay	2	2
5	S10002	Vida	2	2
6	300130	Ön kapak (küçük)	1	1
7	S01011	Vida	2	2
8	30112061	Kumaş muhafazası	1	1
10	S01065	Vida	4	4
11	30112060	Yardımcı plaka (ön kapak)	1	1
12	W01004	Pul	2	2
13	3011206800	Bant sarıcı braketi grubu	1	1
14	30109019	Bant sarıcı braketi	1	1
15	301S11021	Vida	2	2
16	L02009	Cıvata	1	1
17	30112062	Bant sarıcı braketi tabanı	1	1
18	30112063	Pul	1	1
19	S01011	Vida	2	2
24	30111019	Bant makarası diski	1	1
25	30128029	Pul	1	1
26	30103060	Bant makara diski kolu (üst)	1	1
27	30103061	Bant makara diski kolu (alt)	1	1
28	S09002	Vida	1	1
29	30101049	Bant makara kılavuzu standı	3	3
30	301S30020	Vida	4	4
31	N01005	Somun	4	4
32	30102048	Bant kılavuzu kolu	2	2
33	30101050	Bant kılavuzu braketi	4	4
34	S04004	Vida	1	1
35	30113023	Bant kılavuzu braket kolu	1	1
36	30111020	Braket	1	1

7.24

522D-3xx-09, 522K-3xx-09 (1)'in Parçaları

Krank Mili Tahrik Mekanizması

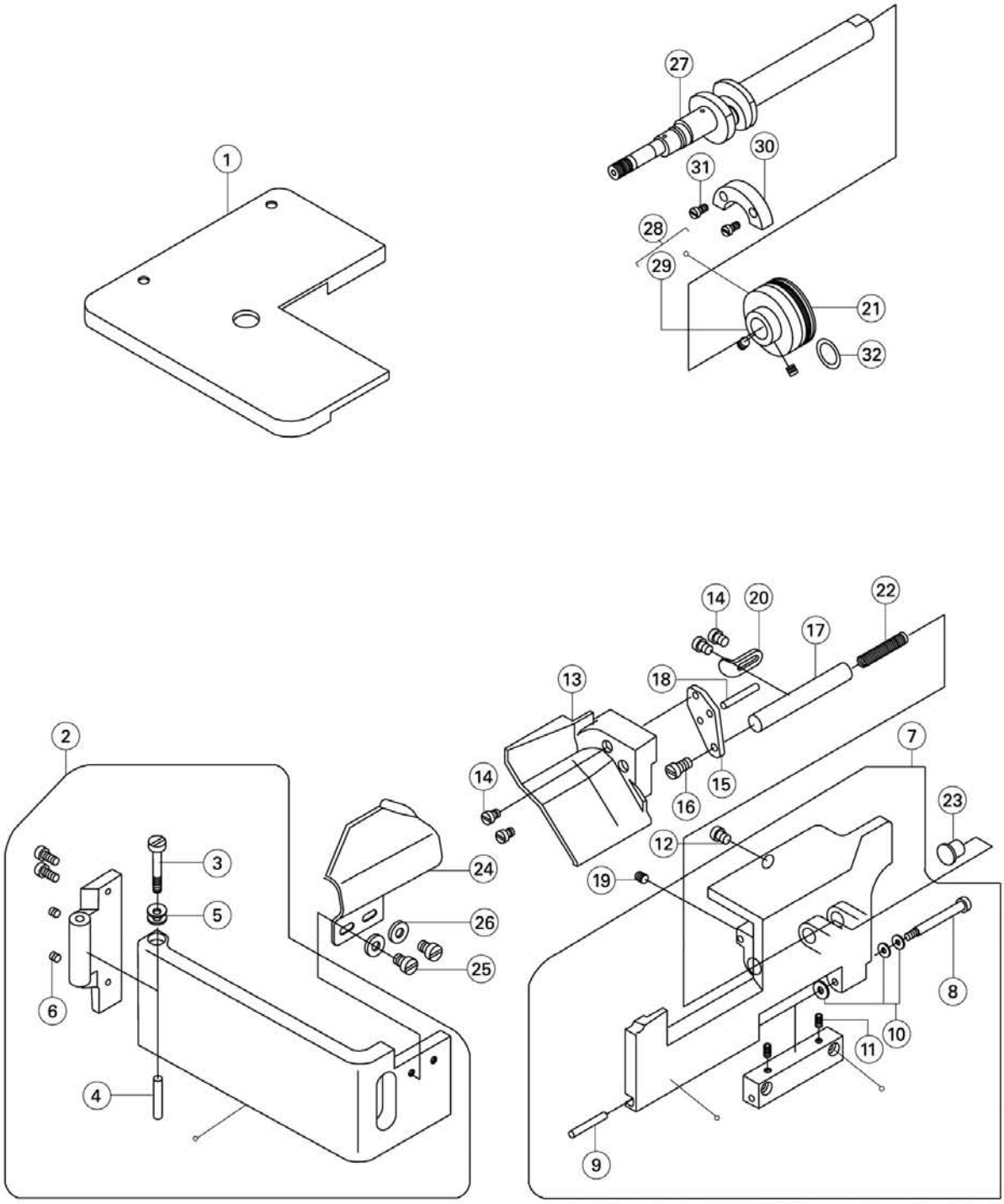

7.24

522D-3xx-09, 522K-3xx-09 (1)'in Parçaları

No.	Parça No.	Açıklama	Adet	
			522D	522K
1	300471	Yatak kapağı (sol)	1	1
2	300203	Kumaş plakası grubu	1	1
3	301S20004	Vida	1	1
4	301S2005	Mil	1	1
5	30128002	Yay	2	2
6	S10001	Vida M3x4	2	2
7	300142	Ön kapak grubu	1	1
8	301S2002	Vida	1	1
9	301S2003	Mil	1	1
10	30128002	Yay	2	2
11	S10006	Vida M5x6	2	2
12	30122015	Tampon	1	1
13	30112045	Ön kapak (küçük)	1	1
14	S01001	Vida M4x7	4	4
15	30112046	Braket	1	1
16	S01011	Vida M5x10	1	1
17	30112063	Mil	1	1
18	30126010	Mil	1	1
19	S10002	Vida M5x5	1	1
20	30112047	Stoplayıcı	1	1
21	3012400300	Burç	1	1
22	30127024	Yay	1	1
23	30122030	Tapa	1	1
24	30112044	Kumaş kılavuzu	1	1
25	301S11020	Vida	2	2
26	W01004	Pul	2	2
27	30102049	Krank mili grubu	1	1
28	30103003	Burç grubu	1	1
29	S10006	Vida M5x6	2	2
30	30109002	Denge ağırlığı	1	1
31	S01009	Vida M3x7.5	2	2
32	001001	O-ring	1	1

7.25

522D-3xx-09, 522K-3xx-09 (2)'nin Parçaları

İğne Muhafazası Mekanizması

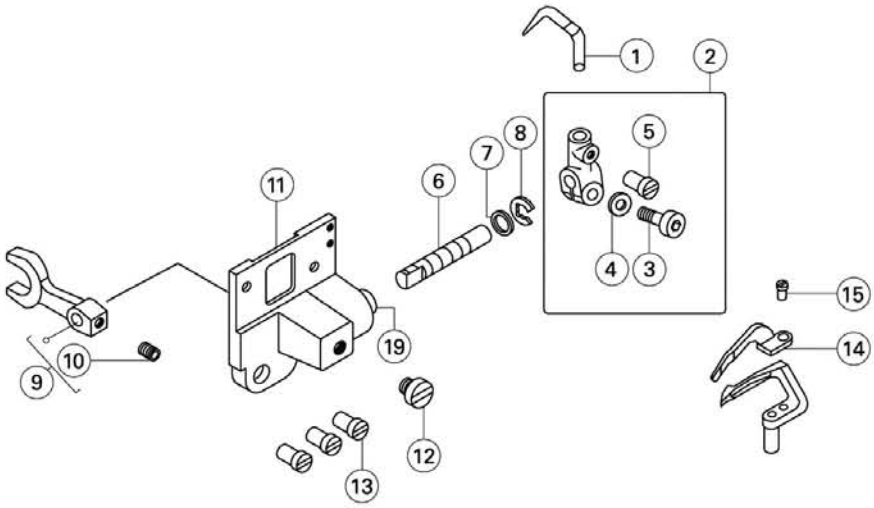

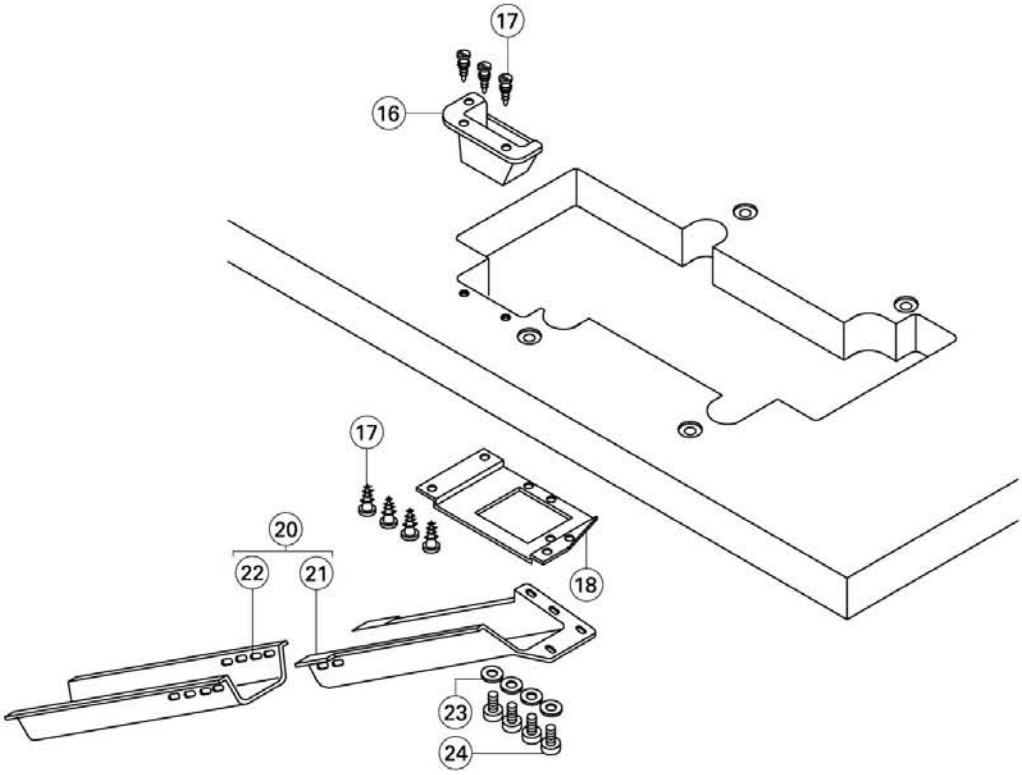

7.25

522D-3xx-09, 522K-3xx-09 (2)'nin Parçaları

No.	Parça No.	Açıklama	Adet	
			522D	522K
1	30117002	İğne muhafazası (arka)	1	1
2	3011700600	İğne muhafazası (arka) braketi grubu	1	1
3	S05003	Vida M5x10	1	1
4	W02001	Pul	1	1
5	S01002	Vida M4x6.5	1	1
6	30102037	Mil	1	1
7	30128035	Pul	1	1
8	H05013	Segman	1	1
9	30106003	Bağlantı kolu grubu	1	1
10	S10002	Vida M5x5	1	1
11	30101036	Braket	1	1
12	301S11016	Vida	1	1
13	S01004	Vida M4x7.8	3	3
14	30117003	İğne muhafazası (ön)	1	1
15	S01012	Vida M2.5x4	1	1
16	30111013	Atık kanalı (üst)	1	1
17	301S30019	Vida	7	7
18	30112048	Atık kanalı braketi	1	1
19	30103046	Burç	1	1
20	3011101400	Atık kanalı grubu (alt)	1	1
21	30111014	Atık kanalı (alt A)	1	1
22	30111015	Atık kanalı (alt B)	1	1
23	30128036	Pul	4	4
24	S01005	Vida M4x10	4	4

7.26

522D-3xx-09, 522K-3xx-09 (3)'ün Parçaları

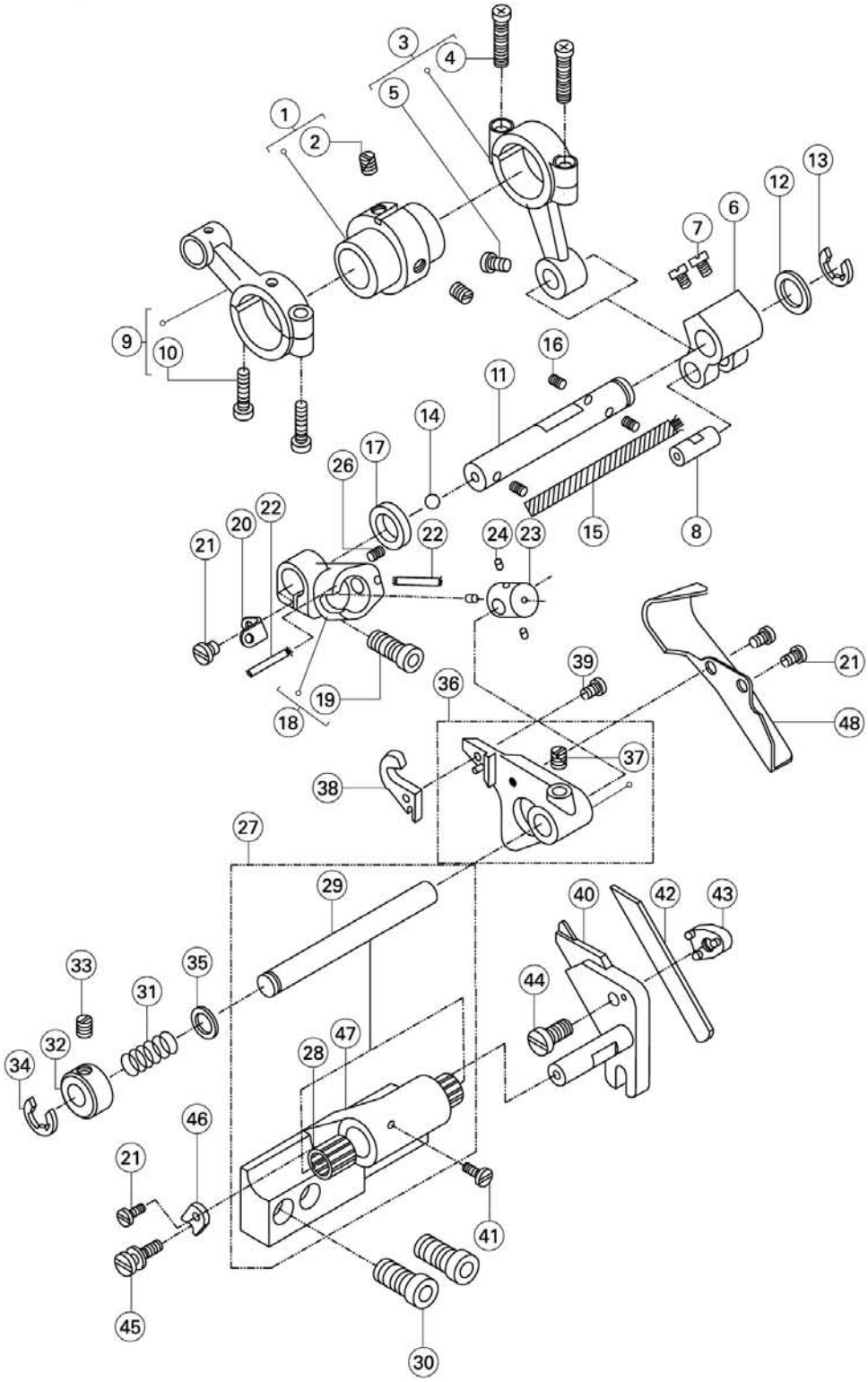

7.26

522D-3xx-09, 522K-3xx-09 (3)'ün Parçaları

No.	Parça No.	Açıklama	Adet	
			522D	522K
1	30110009	Eksantrik mili grubu	1	1
2	S10006	Vida M5x6	2	2
3	3010500600	Bağlantı grubu	1	1
4	S01008	Vida M3.5x13	4	4
5	S01010	Vida M4x8	1	1
6	30104007	Krank kolu	1	1
7	301S12001	Vida	2	2
8	30126003	Mil	1	1
9	30105009	Bağlantı grubu	1	1
10	S01008	Vida M3.5x13	2	2
11	30102038	Mil	1	1
12	30128008	Pul	1	1
13	H05001	Segman	1	1
14	30209009	Bilya	1	1
15	20523001	Yağ fitili	1	1
16	30123001	Keçe	3	3
17	30122019	Yağ keçesi	1	1
18	30104028	Kol grubu	1	1
19	S05004	Vida M5x14	1	1
20	30112049	Braket	1	1
21	S01006	Vida M3x4.5	4	4
22	30123015	Yağ fitili	1	1
23	30102039	Blok	3	3
24	30123008	Keçe	1	1
26	S12002	Vida M3x4	1	1
27	3010104000	Braket grubu	1	1
28	30103085	İğne yatağı	2	2
29	30102040	Mil	1	1
30	S05019	Vida M6x16.3	2	2
31	30127022	Yay	1	1
32	30108006	Bilezik	1	1
33	209S14008	Vida	1	1
34	H05013	Segman	1	1
35	30128026	Pul	1	1
36	30101037	Üst bıçak kolu grubu	1	1
37	S10003	Vida	1	1
38	30119001	Bıçak (üst)	1	1
39	301S11017	Vida	1	1
40	30101039	Bıçak tutucusu (alt)	1	1
41	301S11025	Vida	1	1
42	30119002	Bıçak (alt)	1	1
43	30101038	Alt bıçak kelepçesi	1	1
44	S01011	Vida M5x10	1	1
45	301S30021	Vida	1	1
46	30112051	Kılavuz	1	1
47	30101040	Braket grubu	1	1
48	30112050	Kırıntı muhafazası	1	1

7.27

522D-3xx-08 / -09, 522K-3xx-08 / -09 (1)'in Parçaları

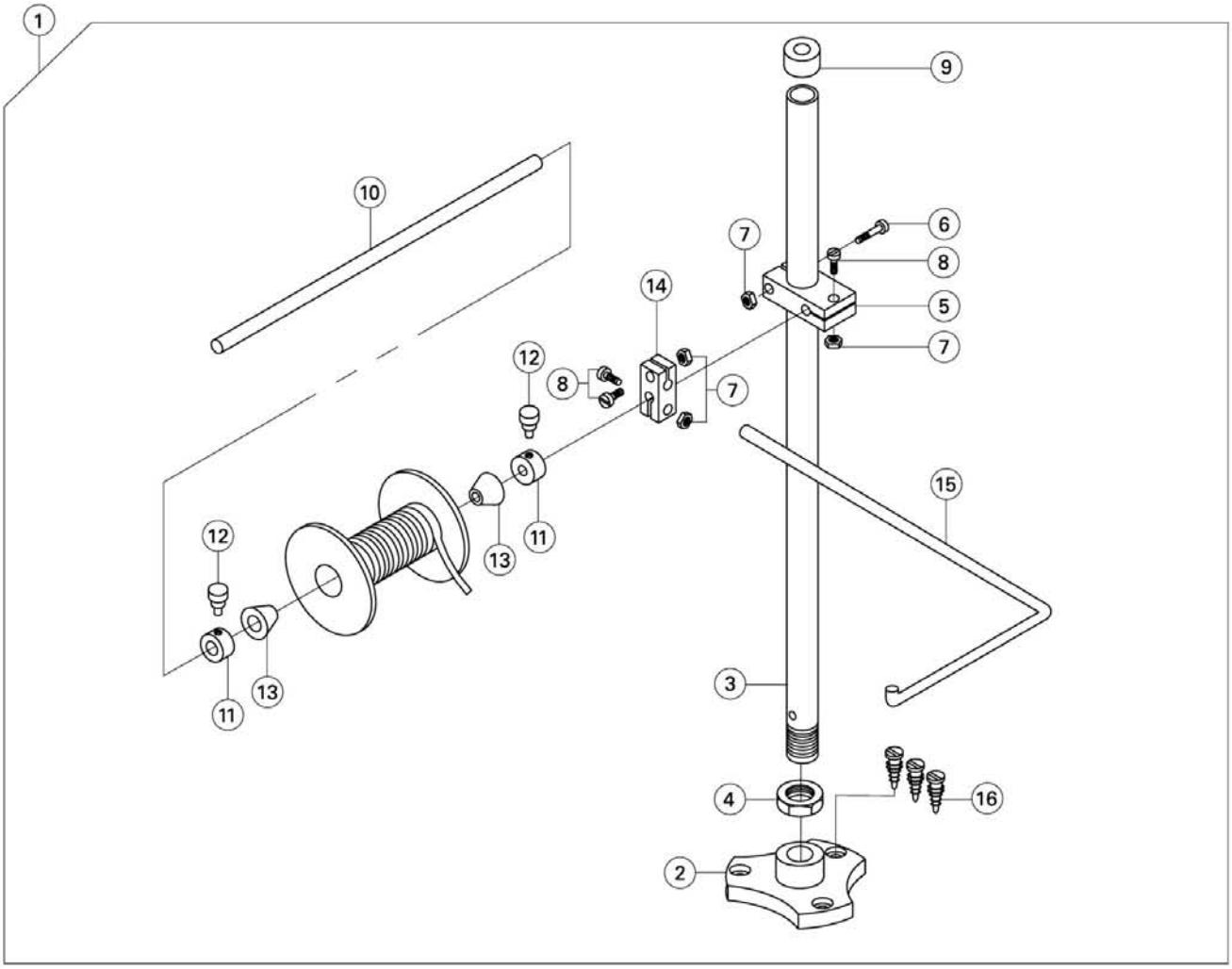

7.27

522D-3xx-08 / -09, 522K-3xx-08 / -09 (1)'in Parçaları

No.	Parça No.	Açıklama	Adet	
			522D	522K
1	3010204100	Makara standı grubu	1	1
2	30103047	Braket	1	1
3	30102042	Kol	1	1
4	N02001	Somun	1	1
5	30111008	Braket	1	1
6	S04003	Vida M4x25	1	1
7	N01005	Somun	4	4
8	S04004	Vida M4x15	3	3
9	30122027	Çubuk kapağı	1	1
10	30102043	Mil	1	1
11	30103048	Bilezik	2	2
12	S01068	Vida M4x8	2	2
13	30103064	Makara kılavuzu	2	2
14	30111009	Braket	1	1
15	30113020	Kol	1	1
16	301S30022	Vida	3	3

7.28

522D-3xx-08 / -09, 522K-3xx-08 / -09 (2)'nin Parçaları

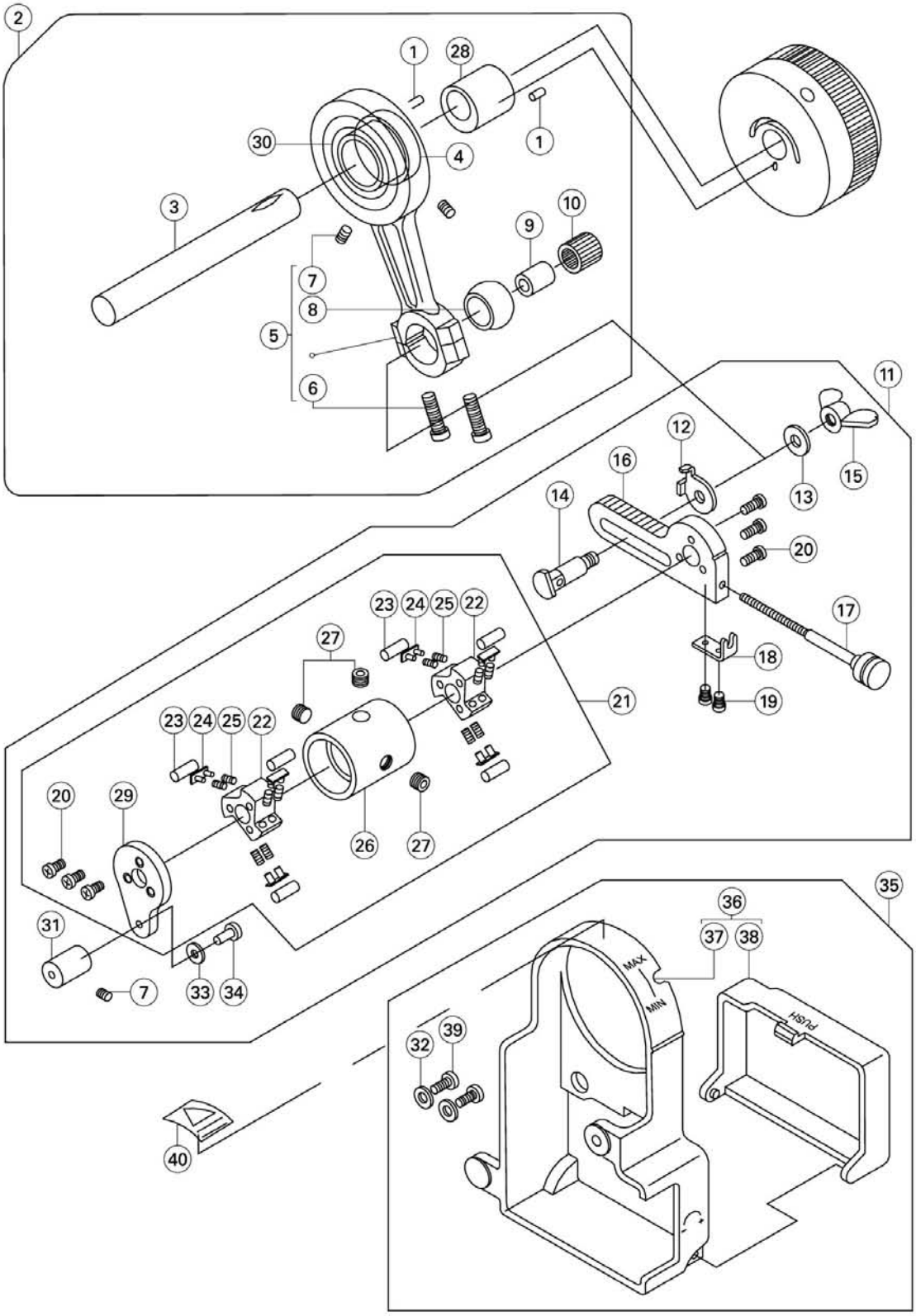

7.28

522D-3xx-08 / -09, 522K-3xx-08 / -09 (2)'nin Parçaları

No.	Parça No.	Açıklama	Adet	
			522D	522K
1	P03008	Mil	2	2
2	3010501500	Eksantrik mili bağlantı grubu	1	1
3	30103049	Mil	1	1
4	30103050	Eksantrik mili grubu	1	1
5	3010501900	Kavrama tahrik kolu bağlantı grubu	1	1
6	S04005	Vida M4x15.5	2	2
7	S10002	Vida M5x5	3	3
8	30103051	Yuvarlak saplama	1	1
9	30103052	Burç	1	1
10	B07014	İğne yatağı	1	1
11	3010104100	Krank grubu	1	1
12	30112052	Gösterge	1	1
13	30128027	Pul	1	1
14	301S20012	Saplama vidası pimi	1	1
15	301S16009	Kelebek somun	1	1
16	30101041	Krank kolu	1	1
17	301S30023	Vida	1	1
18	30112053	Ayar plakası	1	1
19	S01006	Vida M3x5	2	2
20	301S11019	Vida	6	6
21	3010305300	Kavrama grubu	1	1
22	30101042	Kavrama	2	2
23	30126011	Mil	6	6
24	30112054	Kılavuz grubu	6	6
25	30127023	Yay	12	12
26	30103053	Manşon	1	1
27	S10003	Vida M6x0.75x5	3	3
28	30103054	Burç	1	1
29	30101043	Durdurma plakası	1	1
30	B04006	Yatak	1	1
31	30126012	Mil	1	1
32	W01001	Pul	2	2
33	W01001	Pul	1	1
34	201S11016	Vida	1	1
35	3011101700	Kapak grubu	1	1
36	3011101600	Kayış kapağı grubu	1	1
37	30111016	Kayış kapağı	1	1
38	30111017	Kapak	1	1
39	S01005	Vida M4x10	2	2
40	30137006	Etiket	1	1

7.29

522D-3xx-08 / -09, 522K-3xx-08 / -09 (3)'ün Parçaları

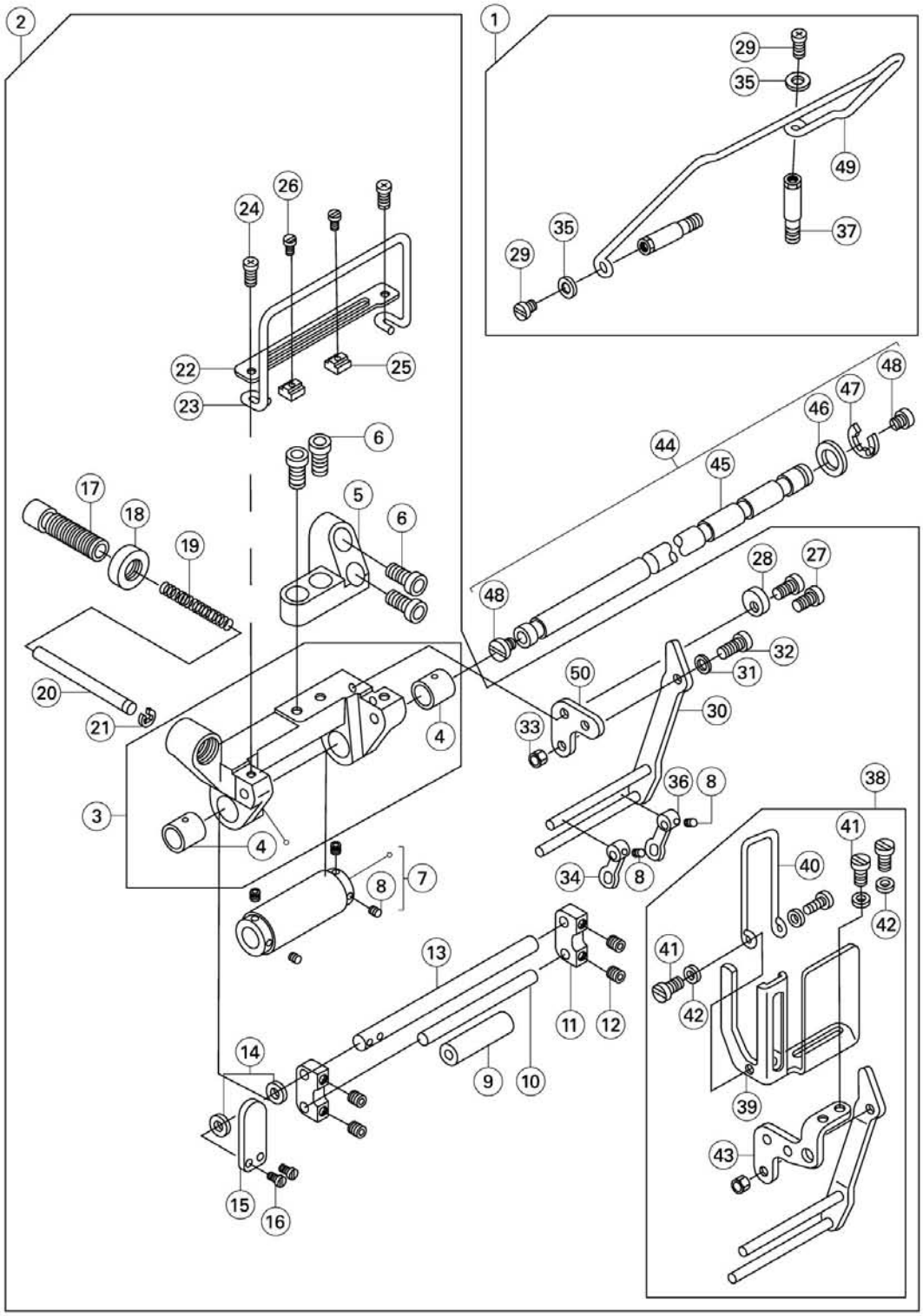

7.29

522D-3xx-08 / -09, 522K-3xx-08 / -09 (3)'ün Parçaları

No.	Parça No.	Açıklama	Adet	
			522D	522K
1	3010304400	Dantel kılavuzu grubu	1	1
2	3010104500	Elastik besleme tabanı grubu	1	1
3	300144	Braket grubu	1	1
4	30103055	Burç	2	2
5	300143	Braket	1	1
6	S05019	Cıvata M6x16.3	4	4
7	3010305700	Silindir grubu	1	1
8	S10005	Vida M3x3	6	6
9	30103059	Silindir	1	1
10	30102045	Mil	1	1
11	30109018	Kılavuz braket	2	2
12	S10002	Vida M5x5	4	4
13	30102046	Mil	1	1
14	W01003	Pul	2	2
15	30112059	Kol	1	1
16	S01015	Vida M3x5	2	2
17	301S30027	Vida	1	1
18	301S16011	Somun	1	1
19	30127024	Yay	1	1
20	30126013	Mil	1	1
21	H05003	Segman	1	1
22	30112055	Kılavuz	1	1
23	30113022	Dantel kılavuzu	1	1
24	S01002	Vida M4x6.5	2	2
25	301S16010	Kılavuz braket	2	2
26	301S11018	Vida	2	2
27	S01004	Vida M4x7.8	2	2
28	30128028	Stoplayıcı	1	1
29	S01004	Vida M4x7.8	2	2
30	3011205600	Braket	1	1
31	30128020	Yaylı pul	1	1
32	S05049	Cıvata M4x10	1	1
33	N01001	Somun	1	1
34	30105017	Dantel kılavuzu (sol)	1	1
35	W01004	Pul	2	2
36	30105018	Dantel kılavuzu (sağ)	1	1
37	301S30025	Vida	2	2
38	3011208300	Horoz muhafazası grubu	1	1
39	30112083	Horoz muhafazası	1	1
40	30112084	Parmak muhafazası	1	1
41	S01001	Vida M4x7	4	4
42	W01001	Pul	4	4
43	30118087	Braket	1	1
44	3010304400	Mil grubu	1	1
45	30103044	Mil	1	1
46	30128008	Pul	1	1
47	H05001	Segman	1	1
48	301S11020	Vida	2	2
49	30113021	Dantel kılavuzu	1	1
50	30112058	Braket	1	1

7.30

522D-3xx-01H, 522K-3xx-01H'nin Parçaları

Lüper Mekanizması

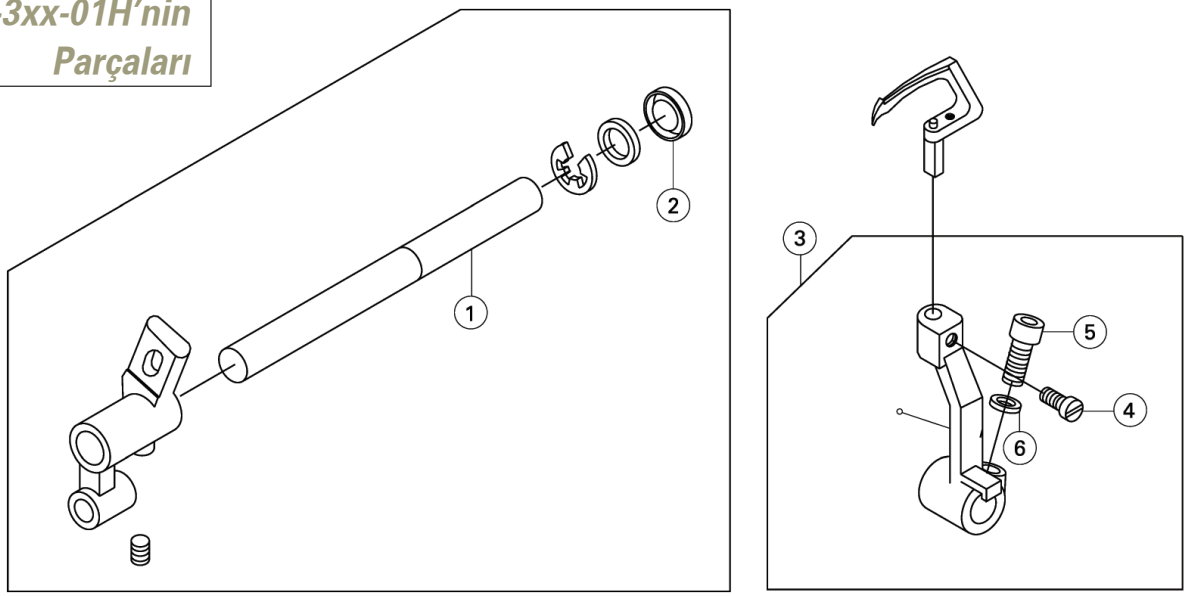

Besleme Mekanizması

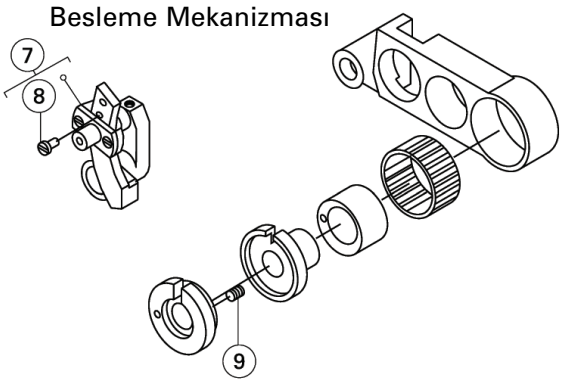

No.	Parça No.	Açıklama	Adet	
			522D	522K
1	30102051	Mil	1	1
2	30122008	Yağ keçesi	1	1
3	30104012	Lüper tutucusu grubu	1	1
4	S01004	Vida	1	1
5	S05004	Vida	1	1
6	W02001	Pul	1	1
7	30104014	Krank grubu	1	1
8	S01012	Vida	1	1
9	301S30029	Vida	1	1

7.31 Makine Aksesuarları

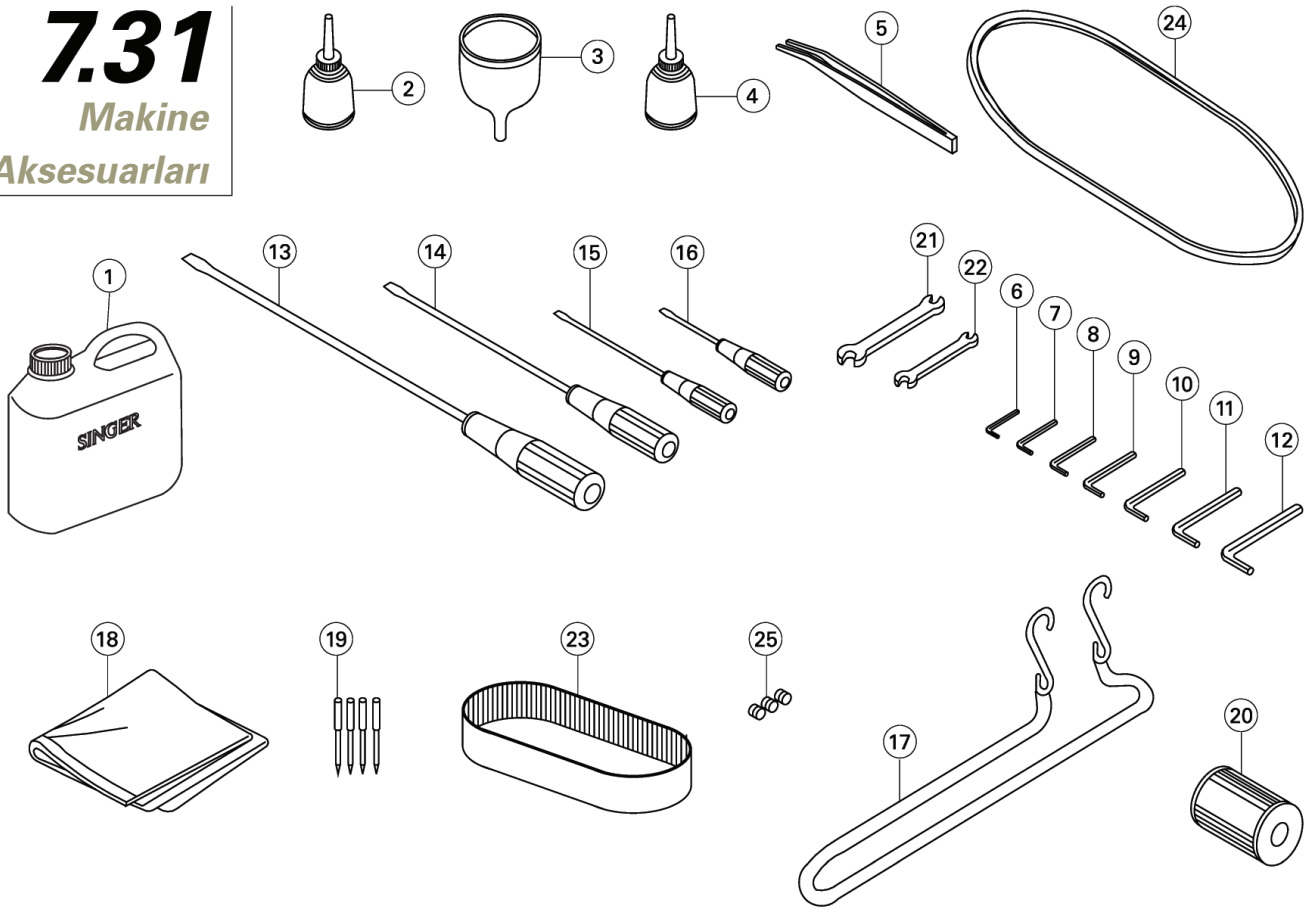

No.	Parça No.	Açıklama	Adet	
			522D	522K
1	20131037	Yağ kabı	1	1
2	20131038	Yağlayıcı	1	1
3	20131039	Yağ hunisi	1	1
4	20131038	Silikon kabı	2	2
5	20131051	Cımbız	1	1
6	30131007	Allen anahtar (1,5mm)	1	1
7	20131046	Allen anahtar (2,0mm)	1	1
8	30131010	Allen anahtar (3,0mm)	1	1
9	30131012	Allen anahtar (4,0mm)	1	1
10	20131047	Allen anahtar (5,0mm)	1	1
11	20131056	Allen anahtar (6,0mm)	1	1
12	30131009	Allen anahtar (8,0mm)	1	1
13	10131002	Tornavida (büyük)	1	1
14	10131003	Tornavida (orta)	2	2
15	10131004	Tornavida (küçük)	1	1
16	20131044	Allen anahtar (1,5mm)	2	2
17	30131018	Zincir grubu	1	1
18	IP07042-005	Toz kapağı	1	1
19	3651-06	İğne	1	1
20	20136001	Filtre	1	1
21	30131005	Anahtar (7~9mm)	1	1
22	30131006	Anahtar (8~10mm)	1	1
23	30135005	Triger kayışı (küçük)	1	1
25	S10005	Vida	2	2

8 Ölçü Parçaları Listesi

Model 522D	İğne Büyüklüğü [mm]	İğne Tutucusu	İğne Plakası	Ana Kumaş Dişlisi	Diferansiyel Kumaş Dişlisi
3xx-31	5.6	30134001	30115002	3011400700	
	6.4	30134002	30115003		
3xx-03	5.6	30134001	30115006	30114006	30114005
	6.4	30134002	30115007		
3xx-08	5.6	30134001	30115002	3011400700	
	6.4	30134002	30115003		
3xx-09	5.6	30134001	30115004	30114004	30114003
	6.4	30134002	30115005		
3xx-01H	5.6	30134003	30115008	3011400700	
	6.4	30134005	30115011		
3xx-41	5.6	30134001	30115002	3011400700	
	6.4	30134002	30115003		

Model 522D	Baskı Ayağı	Lüper	Ön İğne Muhafazası	Arka İğne Muhafazası	Dağıtıcı	İğne
3xx-31	3011601300	3011700900		30117002	30117005	3651-06
	3011601400					
3xx-03	30116005	3011700900		30117002	30117005	
	30116006					
3xx-08	30116003	3011700900		30117002	30117005	
	30116004					
3xx-09	30116003	3011700900		30117002	30117005	
	30116004					
3xx-01H	30116007	3011700900		30117002	30117005	
	30116017					
3xx-41	3011601300	3011700900		30117002	30117005	
	3011601400					

8 Ölçü Parçaları Listesi

Model 522K	İğne Büyüklüğü [mm]	İğne Tutucusu	İğne Plakası	Ana Kumaş Dişlisi	Diferansiyel Kumaş Dişlisi
3xx-31	5.6	30134001	30115002	3011400700	
	6.4	30134002	30115003		
3xx-31E / -31P	5.6	30134001	30115002	3011400700	
	6.4	30134002	30115003		
3xx-03	5.6	30134001	30115006	30114006	30114005
	6.4	30134002	30115007		
3xx-08	5.6	30134001	30115002	3011400700	
	6.4	30134002	30115003		
3xx-09	5.6	30134001	30115004	30114004	30114003
	6.4	30134002	30115005		
3xx-01H	5.6	30134003	30115008	3011400700	
	6.4	30134005	30115011		
3xx-41	5.6	30134001	30115002	3011400700	
	6.4	30134002	30115003		

Model 522K	Baskı Ayağı	Lüper	Ön İğne Muhafazası	Arka İğne Muhafazası	Dağıtıcı	İğne
3xx-31	3011601300	3011700900		30117002	30117005	3651-06
	3011601400					
3xx-31E / -31P	3011601300	3011700900		30117002	30117005	
	3011601400					
3xx-03	30116005	3011700900		30117002	30117005	
	30116006					
3xx-08	30116003	3011700900		30117002	30117005	
	30116004					
3xx-09	30116003	3011700900		30117002	30117005	
	30116004					
3xx-01H	30116007	3011700900		30117002	30117005	
	30116017					
3xx-41	3011601300	3011700900		30117002	30117005	
	3011601400					

P/N 364343-001

Rev 1 - Oct. 2011

SINGER®

SINGER ve Cameo "S" işareti, Singer Limited şirketinin veya iştiraklerinin tescilli ticari markalarıdır.
©2011 Singer Company Limited S.à r.l. veya İştirakleri. Tüm hakları saklıdır.
www.singer.com