PFAFF

Perfection starts here.™

creative expect™ 350

Kullanıcı Kılavuzu

ÖNEMLİ GÜVENLİK TALİMATLARI

Elektrikli bir cihaz kullanılırken aşağıdakiler de dâhil olmak üzere temel güvenlik önlemlerine daima uyulmalıdır:
Bu ev tipi dikiş makinası kullanmadan önce tüm talimatları okuyun.
Talimatları makineye yakın ve uygun bir yerde bulundurun. Makine bir üçüncü tarafa verilirse talimatları da beraberinde verin.

TEHLİKE – ELEKTRİK ÇARPMASI RİSKİNİ AZALTMAK İÇİN:

- Dikiş makinesi, prize takılı olduğu zamanlarda asla gözetimsiz bırakılmamalıdır. Makinenin takılı olduğu elektrik prizi kolaylıkla erişilebilir olmalıdır. Bu dikiş makinesini kullandıktan sonra ve temizlemeden önce, kapakları çıkarırken, yağlama yaparken veya bu kullanım kılavuzunda belirtilen diğer tüm kullanıcı tarafından gerçekleştirilen ayarlamaları yaparken makinenin fişini derhal elektrik prizinden çıkarın.

UYARI – YANMA, YANGIN, ELEKTRIK ÇARPMASI VEYA YARALANMA RISKLERINI AZALTMAK İÇIN:

- Bu cihaz yetişkinlerin kullanımına yöneliktir. Bu cihaz, cihazın güvenli bir şekilde kullanımına ilişkin eğitim verilmiş olması ve mevcut tehlikeleri anlamaları durumunda yetişkin gözetimi altında (i) 8 ila 12 yaşındaki çocuklar ile (ii) fiziksel, duyusal veya zihinsel becerilerinde, tecrübe ya da bilgisinde eksiklik olan kişiler tarafından kullanılabilir. Temizlik ve kullanıcı bakımının, denetim olmadan çocuklar tarafından yapılmaması gerekir. Makineyle oynamak yasaktır. 8 yaşından küçük çocuklar makineyi kullanamaz.
- Oyuncak olarak kullanılmasına izin vermeyin. Bu dikiş makinesi, çocuklar tarafından veya çocukların yanında kullanılırken çok dikkat edilmelidir.
- Bu dikiş makinesini, yalnızca bu kılavuzda açıklanan kullanım amacı için kullanın. Yalnızca üretici tarafından bu kitapçıkta önerilen aparatları kullanın.
- Kablo veya fiş hasarlıysa ya da doğru çalışmıyorsa, makine yere düşürülmüş, hasar görmüş veya suya düşürülmüşse makineyi asla çalıştırmayın. İnceleme, tamir, elektronik veya mekanik ayarlama için dikiş makinesini en yakın yetkili satıcıya veya servis merkezine götürün.
- Dikiş makinesini, hava deliklerinden herhangi biri tıkalıyken asla çalıştırmayın. Dikiş makinesinin havalandırma deliklerine ve ayak pedalına hav, toz ve iplik kaçmasını önleyin.
- Parmaklarınızı, hareket eden tüm parçalardan uzak tutun. Dikiş makinesi iğnesinin çevresine özellikle dikkat edin.
- Daima doğru iğne plakasını kullanın. Yanlış plaka, iğnenin kırılmasına sebep olabilir.
- Eğilmiş iğneleri kullanmayın.
- Dikiş dikerken kumaşı itmeyin veya çekmeyin. Bunun yapılması iğneye zarar vererek iğnenin kırılmasına neden olabilir.

- Güvenlik gözlüğü takın.
- İğne bölgesinde iğne değiştirmek, iğneye iplik takmak, masuraya iplik takmak veya baskı ayağını değiştirmek gibi herhangi bir ayarlama işlemi yaparken dikiş makinesini kapalı konuma (“0”) getirin.
- Hiçbir deliğe herhangi bir nesne sokmayın veya düşürmeyin.
- Açık havada kullanmayın.
- Aerosol (sprey) ürünlerinin kullanıldığı veya oksijen uygulanan yerlerde çalıştırmayın.
- Bağlantıyı kesmek için tüm kontrolleri kapalı konuma (“0”) getirin ve fişi prizden çıkarın.
- Prizden çıkarmak için kablodan çekmeyin. Kablodan değil, fişten tutarak çıkarın.
- Ayak pedalı makineyi çalıştırmak için kullanılır. Ayak pedalının üzerine asla başka nesneler koymayın.
- Makine ıslaksa makineyi kullanmayın.
- LED lamba hasarlı veya kırılmışsa tehlike oluşmasını önlemek için üretici, servis yetkilisi veya benzer bir yetkili kişi tarafından değiştirilmesi gerekir.
- Ayak pedalına bağlı olan kablo hasar görmüşse tehlike oluşmasını önlemek için üretici, servis yetkilisi veya benzer bir yetkili kişi tarafından değiştirilmesi gerekir.

BU TALİMATLARI SAKLAYIN

Federal İletişim Komisyonu Parazit Beyanı

ABD ve Kanada için

Sorumlu taraf:	SINGER Sourcing Limited LLC 300 2nd Ave. S, Suit 300, Nashville, TN 37201, ABD
Ürün adı:	PFAFF® Creative Expect™ 350 dikiş makinesi

Bu cihaz, FCC Kuralları Bölüm 15 ile uyumludur. Cihazın çalıştırılması aşağıdaki iki koşula tabidir: (1) Bu cihaz, zararlı düzeyde parazit yayımlayamaz ve (2) istenmeyen şekilde çalışmasına neden olabilecek parazitler dâhil olmak üzere gelen tüm parazitleri almalıdır.

Radyo frekansına maruz kalma gereksinimlerini karşılamak için bu cihaz çalışırken cihazla insanlar arasında en az 20 cm (8 inç) mesafe bırakılmalıdır. Uyumluluğun sağlanması adına cihaz ve kullanıcı arasındaki mesafe bu değerden kısaysa cihazın çalıştırılması önerilmez. Bu verici için kullanılan yerleşik anten başka antenlerle veya vericilerle birlikte bulunmamalıdır.

Bu ekipman test edilmiş ve FCC Kuralları Bölüm 15 uyarınca B Sınıfı dijital cihaz sınırları içinde olduğu tespit edilmiştir. Bu sınırlar, ev ortamında kullanıldığında zararlı düzeydeki parazitlere karşı makul koruma sağlamak üzere tasarlanmıştır. Bu ekipman radyo frekansı enerjisi üretir, kullanır ve yayabilir. Talimatlara uygun şekilde kurulmadığı ve kullanılmadığı takdirde telsiz iletişimlerinde zararlı düzeyde parazite neden olabilir. Ancak belirli bir kurulumda parazit oluşmayacağına dair bir garanti verilememektedir. Bu ekipmanın radyo ya da televizyon alıcılarında zararlı düzeyde parazite neden olması durumunda (bu husus ekipmanı kapatıp açarak belirlenebilir), kullanıcının aşağıdaki tedbirlerden birini uygulayarak durumu düzeltmesi önerilir:

- Alıcı antenin yönünü veya yerini değiştirme.
- Ekipmanla alıcı arasındaki mesafeyi artırma.
- Ekipmanı, alıcının bağlı olduğu devreden farklı bir devredeki bir prize bağlama.
- Yardım için bir PFAFF® yetkili satıcısına veya deneyimli bir radyo/TV teknisyenine başvurma.

B Sınıfı dijital cihaz sınırlarına uygunluğu sağlamak için ürünle birlikte verilen arabirim kablosu kullanılmalıdır.

⚠ *Uyumluluktan sorumlu tarafça açıkça onaylanmayan değişiklik veya düzeltme işlemleri, kullanıcının bu ekipmanı çalıştırma yetkisini geçersiz kılabilir.*

CE Uygunluk Beyanı

VSM Group AB Soldattorpsgatan 3, SE-554 74 Jonkoping, İsveç olarak aşağıdaki ürünle ilgili beyan ederiz:

Ev Tipi Dikiş Makinesi PFAFF® Creative Expect™ 350, aşağıdaki AB direktiflerine tamamen uygundur:

- 2014/35/AB sayılı Düşük Voltaj Direktifi
- 2014/30/AB sayılı EMC Direktifi
- 2011/65/AB sayılı RoHS Direktifi

Ayrıca aşağıda listelenen ilgili uyumlaştırılmış standartların uygulandığı beyan edilmektedir:

- EN 60335-1:2012, A13:2017, A1:2019, A2:2019, A14:2019, A15:2021
- EN 60335-2-28:2003, A1:2008, A11:2018
- EN 62233:2008
- EN 50014-1:2021
- EN 55014-2:2021
- EN 61000-3-2:2019, A1:2021
- EN 61000-3-3:2019, A1:2019
- EN 63000
- EN 301 489-17 V3.2.0
- EN 301 489-1 V3.2.3
- EN 300 328 V2.2.2

Jönköping, Haziran 2024

Carsten Raunsgaard

Yasal Uygunluk Müdürü

İÇİNDEKİLER

GİRİŞ 1
Makineye Genel Bakış 1
İğne Alanı 2
Sağ Taraf 2
Makinenin Üstü 2
Aksesuarlara Genel Bakış 3
Resimde Bulunmayan Ancak Dahil Olan Aksesuarlar 3
İsteğe Bağlı Aksesuarlar 3
Baskı Ayakları 4
İşlev Düğmeleri 5
Geri 5
Başlat/Durdur 5
İğne Yükseltme/İndirme 5
Hız Kontrolü Sürgüsü 5
Kesme İşlevi 5
Dokunmatik Ekran için Temel Hareketler 5
Dikişe Genel Bakış 6
Genel Dikişler 6
Dikiş Menüsüne Genel Bakış 9

HAZIRLIKLAR 10
Makineyi ve Nakış Ünitesini Ambalajından Çıkarma .. 10
Güç Kablosunu ve Pedalı Bağlama 10
Dikişten Sonra Toplayıp Kaldırma 10
USB Bağlantı Noktaları 11
Serbest Kol/Çıkarılabilir Aksesuar Bölmesi 11
Baskı Ayağı Kolu 11
İplik Kesici 11
İplik Sensörü 11
Makara Pimleri 12
Makara Tutucuları 12
İplikler 13
Telalar 14
İğneler 15
İğneler Hakkında Önemli Bilgiler 15
İğneyi Değiştirme 16
Seçim Kılavuzu — İğne Boyutu, Kumaş, İplik 16
Masura Sarma 17
Masuranın Takılması 17
Üst İpliğin Takılması 18
İğneye İplik Geçiriciyi Kullanma 19
İplik Takma İpuçları 19
Çift İğne için İplik Geçirme 20
İplik Tansiyonu 21
Besleme Dişi Olmadan Dikiş 21
Baskı Ayağını Değiştirme 22
Nakış Ayağının Takılması 22

Nakış İşlemi Hazırlıkları 23
Nakış Ünitesine Genel Bakış 23
Nakış Kasnağına Genel Bakış 23
Nakış Ayağı 23
Tasarımlar 24
Nakış Ünitesinin Bağlanması 24
Nakış Ünitesinin Çıkartılması 24
Kumaşı Kasnağa Takma 25
Kasnağın Takılması ve Çıkarılması 25

Dokunmatik Ekran 26
Genel İşlevler 26
Tamam 26
İptal 26
Ayarlar 26

Ayarlar 27
Makine Ayarları 27
Dil 27
USB'den kaydedin 27
USB'ye kaydedin 27

Ayarlar 27
Yazılım 27
Ekranı Kilitle 27
Kasnak Seçenekleri 27
İndirme Önbelleğini Temizle 27
Nakış ve Dikiş Ayarları 28
Ekran Koruyucuyu Etkinleştir (dak) 28
Ses 28
İplik Kopmasını Algıla 28
Otomatik İplik Kesici 28
İğne Konumu 28
Varsayılan Fabrika Ayarlarına Geri Yükle 28
Makine Takma Adı 28
USB Cihazı ile Yazılım Güncellemesi 29

WiFi ve mySewnet Servisleri 30
WiFi Giriş 30
WiFi ile Başlama 30
Diğer Ağ 30
WiFi ile Yazılım Güncelleme 30
Tamamlayıcı Yazılım (PC ve MAC) 31
mySewnet Bulut 31
Uygulama 31
mySewnet Web Sitesi 31
mySewnet Kütüphane 31
Makinenizde mySewnet'e bağlanma 32
mySewnet Bulutta Kullanılan Alan 32
Makinenizdeki mySewnet Kitaplığı 32

Dikiş 33
Dikiş Modu - Genel Bakış 33
Dikiş Nedir? 34
Bir Dikiş veya Harf Seçin 34
Sıralama Oluşturma 34
Kumaş Kılavuzu 35
Dokuma veya Örgü 35
Dikiş Ayarları 35
Dikiş Genişliği 36
Dikiş Uzunluğu 36
İğne Pozisyonu / Dikiş Konumlandırma 36
Düğümleme 36

Ayna Görüntüsü 37
Denge Dikişi 37
Serbest Hareket 37
Temel Dikiş Teknikleri 38
Dikiş 38
Dikişe Başlama – Düz Dikiş 38
İğne Konumunu Değiştirme 38
Dikiş Yönünü Değiştirme 39
Dikişi Sonlandırma 39
Dikiş ve Sürfile 39
Gizli Kenarlar 40
Yama Yapma ve Onarma 40
Geniş Delikleri Onarma 40
Yırtıkları Onarma 40
Tek Adımda Düğme İliği 41
Fermuarların Dikilmesi 42
Ortalanmış Fermuar 42
Açılır Kapanır Ekran Dikiş Mesajları 43

Nakış 44
Nakışa Başlarken 44
Nakış Modu - Genel Bakış 44
Tasarım Yükle 44
Nakış Metni Oluştur 45
Dosya Yöneticisi 45
Silme 45
Nakış Düzenleme - Genel Bakış 46
Desen Kombinasyonundaki Toplam Dikiş Sayısı 46
Dokunmatik Fonksiyon Düğmesi 46
Döndürme 47
İplik Rengi Düzenleme / Arka Plan Rengi 47
İplik Rengi Düzenleme 47
Arka Plan Rengi 47
Silme 47
Kasnak Seçimi 48
Ölçeklendirme 48
Yana Ayna Görüntüsü 48
Çok Küçük Kasnak 48
Nakış İşleme 48
Çoklu Seçim 49
Deseni Kaydet 49
Nakış Düzenleme Açılır Pencere Mesajları 50
Çok fazla desen tasarımı seçildi. Lütfen bir desen tasarımını kaldırın ve yeniden deneyin. 50
Masura İpliği Bitmek Üzere 50
Ses 50
Dikkat! 50
Tasarımı mySewnet Bulutuna Kaydedin 51
Deseni Gönderin 51
mySewnet Kütüphane 52

Nakış İşleme 53
Nakış İpliği Gerginliği 53
Nakış İşleme – Genel Bakış 53
Başlat/Duraklat 53
İplik Kesme 53
Renk Blokları İçin İplik Geçirme 54
Mevcut Renk Bloğundaki Dikiş Sayısı 54
Nakış Düzenlemeye Dönün 54
Dikiş Dikiş İlerleme/Dikişe Gitme 54
Tam Konumlandırma 55
Köşe Kontrolü 55
Nakış İşleme Açılır Pencere Mesajları 55

BAKIM 56
Makineyi Temizleme 56
Masura Alanını Temizleme 56
Masura Alanının Altını Temizleme 56
Sorun Giderme 57
Servis 62
Orijinal Olmayan Parçalar ve Aksesuarlar 62
Garanti, orijinal olmayan aksesuarların veya parçaların kullanımından kaynaklanan bozulmaları veya hasarı karşılamaz. 62
Teknik Özellikler 62
Ev tipi dikiş makinesi 62

GİRİŞ

Makineye Genel Bakış

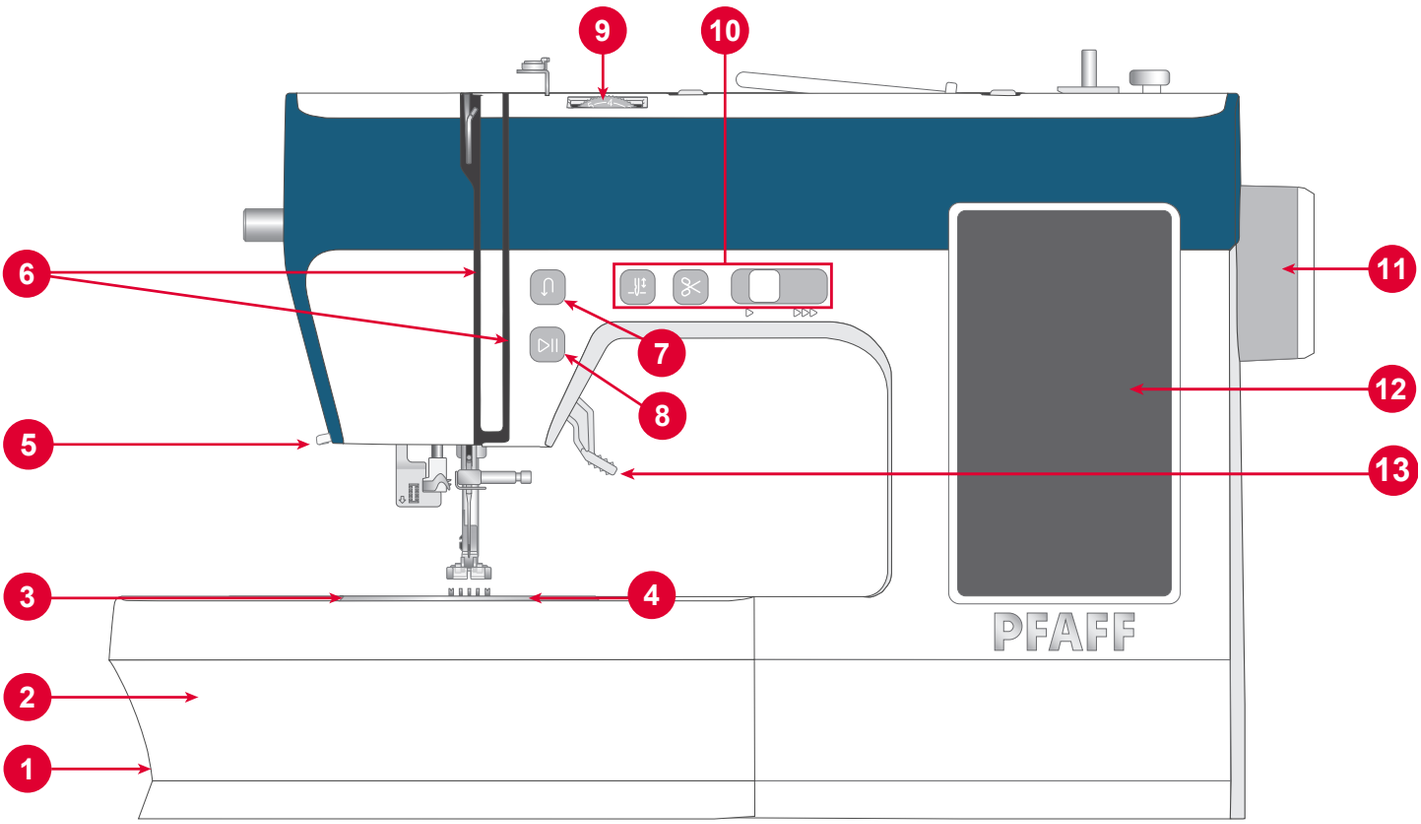

1. **Besleme Dişi Kolu —** Besleme dişini etkinleştirmek veya devre dışı bırakmak için bir yandan diğer yana hareket ettirin. Serbest kolun arkasına yerleştirilmiştir, bkz. sayfa 20.
2. **Aksesuar Bölmesi/Serbest Kol —** Dikiş dikerken düz bir yüzey kullanım imkanı sunar ve aksesuarlarınız için depolama alanı sağlar. Aksesuar bölmesini çıkararak pantolon kenarları ve manşetler gibi kısımları daha kolay dikmek için serbest kolu kullanın.
3. **İğne Plakası —** Dikiş için baskı ayağının çevresinde düz bir alan oluşturur. Kılavuzlar, dikiş esnasında kumaşa yön vermek için kullanılan çeşitli dikiş paylarını gösterir.
4. **Masura Kapağı —** Dikiş sırasında masurayı korur. Açmak için kapağın yanındaki kolu itin.
5. **İplik Kesici —** Dikişin sonunda iplik uçlarını kesmek için kullanılır.
6. **İplik Takma Kanalları —** Tansiyon kampanalarını ve germe kolunu içeren iplik yolları.
7. **Geri Dikiş Düğmesi —** Geri dikiş yapmak veya ipliği düğümlemek için basılı tutun (ör. dikiş bitişini veya başlangıcını sabitlerken). *Sadece düz dikiş ve zikzak dikiş kullanılabilir, bkz. sayfa 5.*
8. **Başlat/Durdur Düğmesi —** Ayak pedalını kullanmadan dikişi başlatmak ve durdurmak için basın.
9. **İplik Tansiyonu Kadranı —** Dikişiniz, ipliğiniz ve kumaşınız için istenen tansiyonu ayarlamak amacıyla kullanılır.
10. **Makine Çalıştırma Kontrolleri —** Dikişinizi daha kullanışlı hale getirmek için kullanılan işlevler, ayrıntılar için bkz. sayfa 5.
11. **Volan —** İğnenin ve iplik germe kolunun hareketlerini manuel olarak kontrol etmek için kullanılır.
12. **Dokunmatik Ekran —** Makinenizde kullanılabilir olan tüm işlevleri görüntüleyin ve kontrol edin.
13. **Baskı Ayağı Kaldıracı —** Baskı ayağını kaldırmak ve indirmek için kullanılır.

İğne Alanı

1. **Düğme İliği Kolu** — Düğme iliği dikmek için kullanılır.
2. **Dahili İplik Geçirici** — İpliği iğneden hızlı ve kolay şekilde geçirin.
3. **İğne Sıkıştırma Vidalı İğne Mili** — İğneyi sabit tutar.
4. **İğne İpliği Kılavuzu** — Dikiş sırasında ipliğin akışına yardımcı olur.
5. **Baskı Ayağı** — Kumaşı, dikişe başladığınızda baskı ayağının altından kumaşı çeken besleme dişine doğru tutar.
6. **Besleme Dişleri** — Dikiş dikerken kumaşı baskı ayağının altına yönlendirir.
7. **Baskı Ayağı Dirseği** — Baskı ayağını tutar.
8. **Baskı Ayağı Tutucu Vidası** — Baskı ayağı tutucusunu sökmek için vidayı gevşetin.

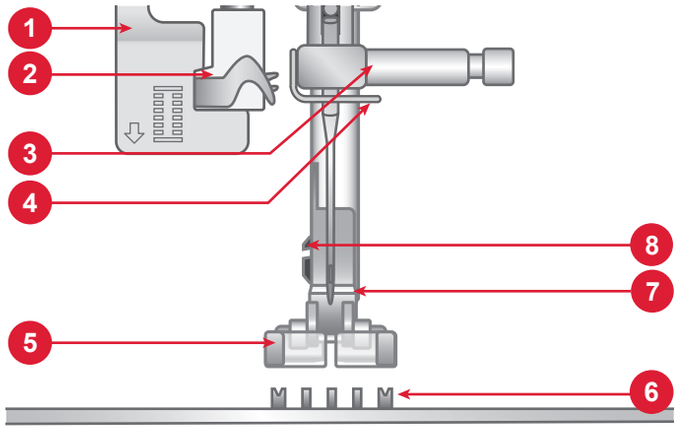

Sağ Taraf

1. USB bağlantı noktası
2. AÇMA/KAPAMA düğmesi
3. Güç kablosu soketi
4. Ayak pedalı soketi

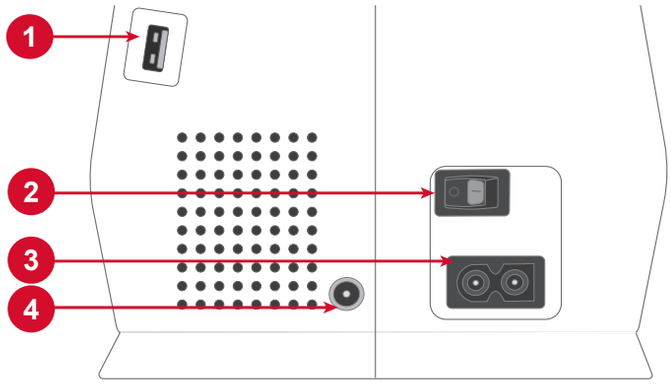

Makinenin Üstü

1. Masura sarma tansiyonu kampanası
2. İplik kılavuzları
3. Tutamak
4. Ana makara pimi
5. Masura sarıcı
6. Yardımcı makara pimi kanalı
7. Masura sarma kolu
8. İplik tansiyonu kampanaları
9. İplik germe kolu

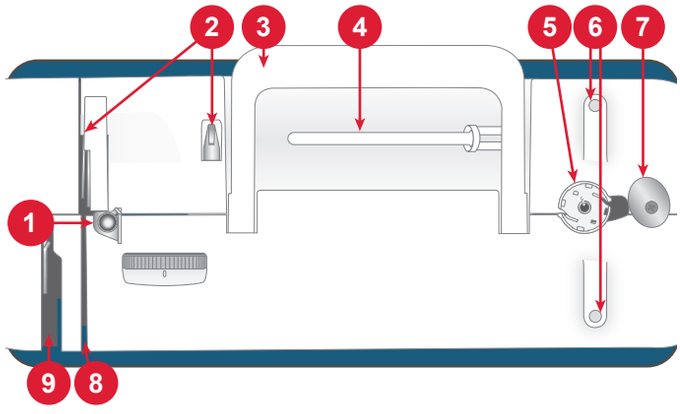

Aksesuarlara Genel Bakış

1. Masura, 5 adet
2. Kenar/Kapitone Kılavuzu
3. Makara tutucu, 3 adet, küçük, orta, büyük
4. İplik ağı
5. Koruyucu keçe 2 adet
6. Yedek makara pimi 2 adet
7. Çok amaçlı araç
8. Tornavida
9. Fırça
10. Dikiş sökme aleti
11. Stylus kalemi
12. Nakış Kasnağı (170x100)
13. Nakış Kasnağı (100x100)

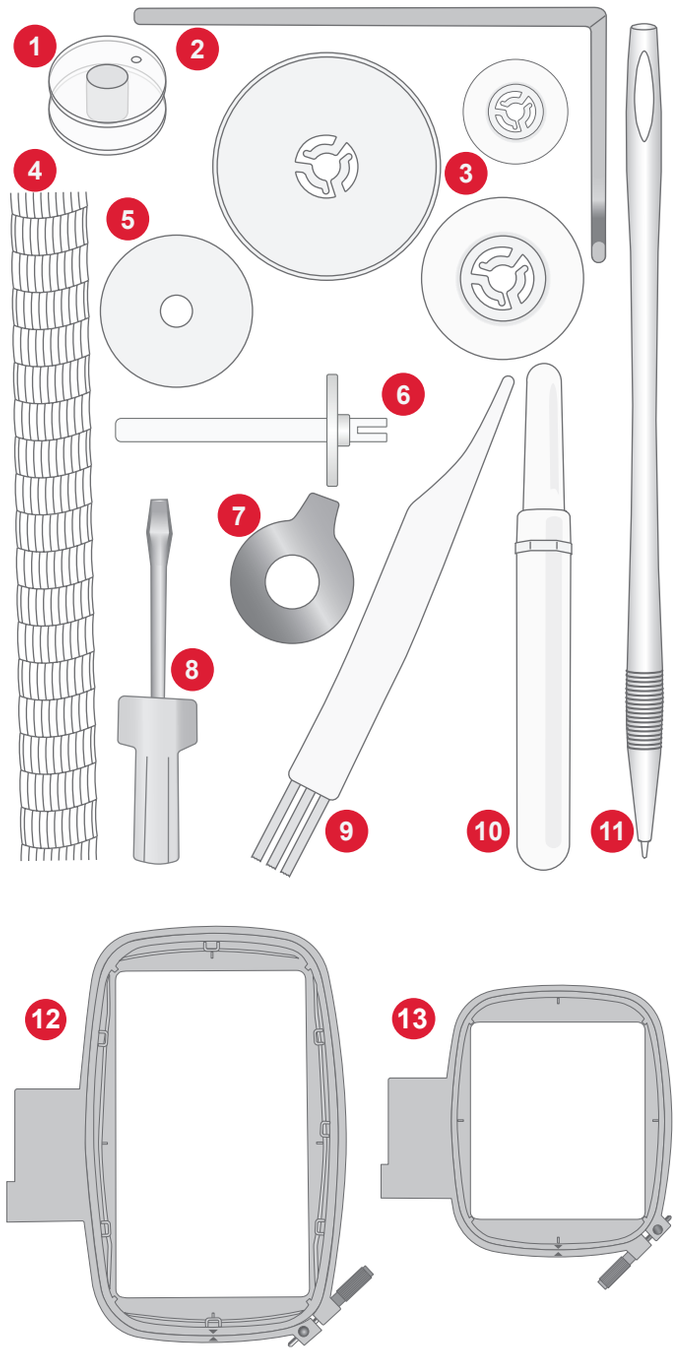

Resimde Bulunmayan Ancak Dahil Olan Aksesuarlar

- İğneler
- Ayak pedalı
- Güç kablosu

İsteğe Bağlı Aksesuarlar

Makineniz için isteğe bağlı ek aksesuarlar sunulur. Daha fazla bilgi için PFAFF® yetkili satıcınıza danışın.

Baskı Ayakları



0A - IDT™ sistemine Sahip Standart Baskı Ayağı
(teslim edilirken makinede takılıdır)

Bu ayak birçok kumaş türünde genel dikiş için kullanılır. Ayağın alt kısmı düzdür, böylece kumaş dikiş sırasında besleme dişine sıkıca bastırılır. Bununla birlikte yuvası geniştir, bu şekilde iğne yaptığınız dikişe göre soldan sağa doğru ilerleyebilir.



2A – Fantezi Dikiş Ayağı
Dikiş uzunluğu 1,0mm'den daha kısa olan dekoratif dikişler veya kısa zikzak dikişler ve diğer genel dikiş işlemlerini yaparken bu ayağı kullanın. Ayağın alt kısmındaki kanal, dikişlerin üzerinden düzgün bir şekilde geçmek üzere tasarlanmıştır.

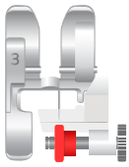

3 – Gizli Dikiş Ayağı
Bu ayak gizli dikişler için kullanılır. Ayaktaki uç kısım kumaşı yönlendirir. Ayakta bulunan kırmızı kılavuz kıvırma kenarının katlanmış kısmında kullanılmak üzere tasarlanmıştır.



4 – Fermuar Ayağı
Bu ayak, iğnenin sağına veya soluna yaslanarak fermuar dişlerinin her iki tarafına da yakın dikiş yapılmasını kolaylaştırır. Fermuar dişlerine daha yakın dikiş yapmak için iğne konumunu sağa veya sola kaydırın.



Tek Adımlı Düğme İliği Ayağı
Bu ayak, düğmeleriniz için tam ve uygun boyutta düğme ilikleri dikmenizi sağlar. Arka tarafında düğme iliğinin boyutunu ayarlamak için kullanılan bir düğme boşluğu vardır. Makine otomatik olarak söz konusu düğmenin boyutuna uygun bir düğme iliği diker.

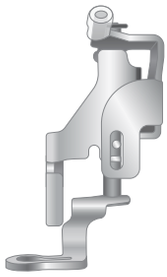

Nakış/Serbest Hareket Ayağı

Nakış/Serbest Hareketli Ayak kasnaklı nakış için önerilir.

Bu ayak aynı zamanda düz dikişle kullanıldığında ve besleme dişleri indirildiğinde serbest hareketli dikişler için harikadır. İğne yukarı konumdayken, kumaşı serbest bırakır ve kumaşı kapitone işleri, monogram oluşturma ve nakış için serbestçe hareket ettirmenizi sağlar.



Sahip 1/4” kapitone ayağı

Bu ayak özellikle düz dikiş iğne plakası ile birlikte kullanıldığında, parça birleştirme ve patchwork/kırkyama için mükemmeldir. İğneyle sağ tırnağın dış kenarı arasındaki uzaklık 1/4” (6mm)’dir. İğneyle sağ tırnağın iç kenarı arasındaki uzaklık 1/8” (3mm)’dir

İşlev Düğmeleri

Ters



Dikişleri geriye doğru dikmek için Geri dikiş düğmesine basılı tutun. İleri yönde dikiş yapmaya devam etmek için düğmeyi serbest bırakın. Makine yalnızca geri dikiş düğmesine basıldığı sürece ters yönde dikiş yapar. *Yalnızca aşağıdakiler için kullanılabilir: düz dikiş ve zikzak dikiş - 1-001 ila 1-003 arası, 1-008 ve 1-010 ila 1-012 arası.*

Başlat/Durdur



Pedalı kullanmadan makine dikişini veya nakışı başlatmak ve durdurmak için Başlat/Durdur düğmesine basın. Başlatmak için Başlat/Durdur düğmesine basın ve durdurmak için düğmeye tekrar basın.

İğne Kaldırma/İndirme



Dikişi durdurduğunuzda iğnenin konumunu ayarlamak için İğne Durdurma Yukarı/Aşağı düğmesine basın. Düğmeye dokunduğunuzda iğne yukarı veya aşağı hareket eder.

İpucu: Dikişi durdurduğunuzda iğneyi yükseltmek veya indirmek için pedala da dokunabilirsiniz.

Hız Kontrolü Sürgüsü



Dikiş makinenizdeki tüm dikişler için önceden ayarlanmış önerilen dikiş hızları mevcuttur. Hız Kontrol Kolunu kullanarak hızı ayarlayabilirsiniz. Hızı azaltmak için kolu sağa, artırmak içinse sola kaydırın. Seçilen dikişin varsayılan maksimum hızından daha yüksek hız seçemezsiniz.

Kesme İşlevi



Dikişi durdurduktan sonra kesme işlevi düğmesine bastığınızda makineniz üst ve masura ipliklerini keser.

Dokunmatik Ekran için Temel Hareketler

Aşağıda açıklanan hareketlerle dokunmatik ekran üzerinde kolayca gezinin.

1. Dokunma — Ekrandaki bir düğmeyi veya ayarı seçmek için bir kez dokunun.
2. Dokunma ve Taşıma — Seçtiğiniz bir tasarıma bir kez dokunun ve parmağınızı kaldırmadan ekran üzerinde farklı bir konuma hareket ettirin. Bu hareket, örneğin nakış alanındaki tasarımları taşımak gibi eylemler için kullanılır.

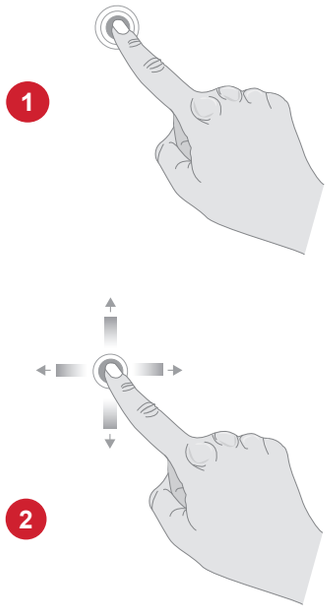

Dikişe Genel Bakış

Genel Dikişler

Dikiş	№	Baskı Ayağı	İplik tansiyonu	Ad	Açıklama
	1	0A	3-5	Düz Dikiş, iğne orta konumda	Tüm dikme türleri içindir. 29 farklı iğne konumundan birini seçin.
	2	0A	3-5	Düz Dikiş, iğne solda konumu	Tüm dikme türleri içindir.
	3	0A	3-5	Düz Dikiş, iğne sağda konumu	Tüm dikme türleri içindir.
	4	0A	2-4	Sağlamlaştırılmış Düz Dikiş, iğne orta konumda	Sağlamlaştırılmış dikişler için üçlü ve elastik. Üst dikiş için, dikiş uzunluğu ayarını artırın.
	5	0A	2-4	Sağlamlaştırılmış Düz Dikiş, iğne sol konumda	Sağlamlaştırılmış dikişler için üçlü ve elastik. Üst dikiş için, dikiş uzunluğu ayarını artırın.
	6	0A	2-4	Sağlamlaştırılmış Düz Dikiş, iğne sağ konumda	Sağlamlaştırılmış dikişler için üçlü ve elastik. Üst dikiş için, dikiş uzunluğu ayarını artırın.
	7	0A	2-4	Dekoratif düz dikiş	Dekoratif dikiş v patchwork için
	8	0A	2	Teyel Dikişi	Geçici dikişler içindir. Uzun dikişler ve düşük iplik tansiyonu, dikişlerin kolayca çözülmesine neden olur.
	9	0A	2-4	Ağır Sağlamlaştırılmış Düz Dikiş, iğne orta konumda	Sağlamlaştırılmış dikişler veya dekoratif üst dikişler için ağır ve elastik. Üst dikiş için, dikiş uzunluğu ayarını artırın.
	10	0A	3-5	Zikzak Dikiş, iğne orta konumda	Dekoratif dikiş, aplike, uç tutturma ve benzeri işlemler için kullanılan çok yönlü bir dikiş seçeneğidir.
	11	0A	3-5	Zikzak Dikiş, iğne sol konumda	Dekoratif dikiş, aplike, uç tutturma ve benzeri işlemler için kullanılan çok yönlü bir dikiş seçeneğidir.
	12	0A	3-5	Zikzak Dikiş, iğne sağ konumda	Dekoratif dikiş, aplike, uç tutturma ve benzeri işlemler için kullanılan çok yönlü bir dikiş seçeneğidir.
	13	3	3-5	Üç adımlı ZikZak	Sürfile yapmak, onarmak, yamaları ve lastikleri dikmek içindir. Hafif ve orta ağırlıkta kumaşlar için uygundur.
	14	0A	3-5	İki adımlı Zikzak	İki parça kumaşı birleştirmek, dantel eklemek içindir. Hafif ve orta ağırlıkta kumaşlar için uygundur.
	15	2A	3-5	Güçlendirilmiş Zikzak Dikiş	Kumaşı kenarlar boyunca birleştirmek veya deri ile üst üste dikmek içindir. Dekoratif dikişler içindir.

Dikiş	№	Baskı Ayağı	İplik Tansiyonu	Ad	Açıklama
	16	2A	3-5	İki Adımlı Zikzak Dikiş, Güçlendirilmiş	Streç dikiş ya da yama içindir. Orta ve ağır kumaşlar içindir.
	17	0A	3-5	Elastik Dikiş	Streç kumaşlar üzerinde dikiş dikmek için.
	18	2A	3-5	Esnek Dikiş/Sürfile Dikişi	Dikip kenar üzerinde tek adımda sürfile yapın veya daha sonra kırpın. Orta esnek kumaşlar içindir.
	19	2A	3-5	Sürfile Dikişi	Dikip kenar üzerinde tek adımda sürfile yapın veya daha sonra kırpın. Orta esnek kumaşlar içindir.
	20	3	3-5	Dikiş/Sürfile Dikişi	Dikip kenar üzerinde tek adımda sürfile yapın veya daha sonra kırpın. Orta esnek kumaşlar içindir.
	21	3	3-5	Dikiş/Sürfile Dikişi	Dikip kenar üzerinde tek adımda sürfile yapın veya daha sonra kırpın. Orta esnek kumaşlar içindir.
	22	2A	3-5	Overlok Dikişi	Dikip kenar üzerinde tek adımda sürfile yapın veya daha sonra kırpın. Orta esnek kumaşlar içindir.
	23	2A	3-5	Gevşek Örgü/Kumaş Yaması	Hafif esnek kumaşlarda yama ve dikiş içindir.
	24	2A	3-5	Kamalı Reçme Dikiş	Dekoratif kenarlar, sürfile dikişler, kemerler ve bantlar. Orta/ağır esnek kumaşlar içindir.
	25	2A	3-5	Bal Peteği Dikişi	Dekoratif kenar dikişi ve elastik büzgü için.
	26	2A	3-5	Çift Overlok dikişi	Dikip kenar üzerinde tek adımda sürfile yapın veya daha sonra kırpın. Orta esnek kumaş içindir.
	27	2A	3-5	Elastik /Yama Dikişi	Sürfile yapmak, onarmak, yamaları ve lastikleri dikmek içindir. Hafif ve orta ağırlıkta kumaşlar için uygundur.
	28	2A	3-5	Elastik/Lastik Kılıfı Dikişi	Trikodaki sürfile dikişler için. Dar elastik üzerinden kılıf dikmek için kullanın.
	29	2A	3-5	Elastik/Lastik Kılıfı Dikişi	Trikodaki sürfile dikişler için. Dar elastik üzerinden kılıf dikmek için kullanın.
	30	2A	3-5	Elastik/Lastik Kılıfı Dikişi	Elastik büzgü oluşturmak için elastik dikiş üzerinden dikin.
	31	2A	4-6	Elastik Kenar Dikişi	Hafif dokuma kumaşlarda kenar oluşturma ve kenar dikişi içindir.

Dikiş	№	Baskı Ayağı	İplik Tansiyonu	Ad	Açıklama
	32	3	3-5	Gizli Kenar Dikişi	Kumaşın düz tarafından neredeyse görünmez kenarlar dikin. Etekler, elbiseler, pantolonlar, perdeler vb. için kullanılır. Esnek olmayan kumaşlar içindir.
	33	3	2-4	Elastik Gizli Baskı Dikişi	Kumaşın düz tarafından neredeyse görünmez kenarlar dikin. Esnek kumaşlar içindir.
	34	2A	3-5	Balıksırtı Dikiş	İki dolgu elyafı veya kumaş parçasını birleştirmek içindir. Süslemeler ve kapitone içindir.
	35	B	3-5	Köprü Dikişi	Kenarları işlenmiş iki kumaş parçasını birleştirmek ve elastik büzgü yapmak içindir.
	36	B	3-5	Köprü Dikişi	İki kumaş parçasını birleştirmek içindir.
	37	B	3-5	Dekoratif / Kılıf Dikmek	Dekoratif kılıf, büzgü için içindir. Orta/ağır esnek kumaşlar içindir.
	38	B	3-5	Dekoratif / Kılıf Dikmek	Dekoratif kılıf, büzgü için içindir.
	39	0A	3-5	Aplike Dikiş	Dekoratif dikiş ve aplikeler içindir.
	40	2A	3-5	Aplike Dikiş	Dekoratif dikiş ve aplikeler içindir.
	41	0A	3-5	Aplike Dikiş	Dekoratif dikiş ve aplikeler içindir.
	42	0A	3-5	Aplike Dikiş	Dekoratif dikiş ve aplikeler içindir.
	43	0A	3-5	Aplike Dikiş	Dekoratif dikiş ve aplikeler içindir.
	44	0A	2-4	Aplike Dikiş	Dekoratif dikiş ve aplikeler içindir.
	45	2A	2-4	Aplike Dikiş	Dekoratif dikiş ve aplikeler içindir.
	46	2A	2-4	Battaniye Dikişi	Dekoratif dikiş ve aplikeler içindir
	47	0A	3-5	Battaniye Dikişi	Dekoratif dikiş ve aplikeler içindir.

Dikiş	№	Baskı Ayağı	İplik Tansiyonu	Ad	Açıklama
	48	2A	3-5	Geniş Saten Dikişi	Bu, aplike veya teyelleme için yakın aralıklı bir zikzak dikiştir. Kumaşın büzülmesini önlemek için sabitleyici veya tela kullanın.
	49	2A	3-5	Saten Dikiş	Bu, aplike, teyelleme vb. için yakın aralıklı bir zikzak dikiştir. Kumaşın büzülmesini önlemek için sabitleyici veya tela kullanın.
	50	2A	3-5	Dar Saten Dikiş	Bu, aplike, teyelleme vb. için yakın aralıklı bir zikzak dikiştir. Kumaşın büzülmesini önlemek için sabitleyici veya tela kullanın.
	51	0A	3-5	Saten Aplike Dikişi	Dekoratif dikiş ve aplikeler içindir.
	52	2A	3-5	Köprü Dikişi	İki parça kumaşı birleştirmek, süslemek ve kapitone dikişleri içindir.
	53	4	3-5	Düz Dikiş Fermuar İğne Solda Konumu	Fermuar dikmek içindir.
	54	4	3-5	Düz Dikiş Fermuar İğne Sağda Konumu	Fermuar dikmek içindir.

Dikiş Menüsüne Genel Bakış

Her türlü amaç için dikişlerle birlikte birçok farklı dikiş menüsü vardır.

Dikiş Menüsü Adı	Açıklama
1 - Genel Dikişler	Giysi dikmek ve onarmak için dikişler.
2 - Dekoratif Dikişler	Dekoratif dikişler içindir.
3 — İlik Dikişleri	Dekoratif ev tekstili ürünleri, giysiler, el işi çalışmaları ve farklı uygulamalar için düğme iliği dikin.
4 — Yazı Tipleri	Dekoratif dikişler içindir.
5 — Kaydedilmiş Dikiş Dizileri	Kaydedilmiş dikiş dizilerinizi bulun.

HAZIRLIKLAR

Makineyi ve Nakış Ünitesini Ambalajından Çıkarma

Makineyi kutunun dışına alıp tüm malzemeleri paketinden ayırıp plastik torbayı çıkardıktan sonra dikiş dikmeye başlamadan önce, yağları temizlemek amacıyla makineyi ve özellikle iğne ile iğne plakasının etrafını silin.

Nakış ünitesini ambalajından çıkarırken, makine kutusu içinde bulunan ve nakış ünitesini kullanılmadığında muhafaza etmek için tasarlanan beyaz straforu atmayın.

Not: Dikiş makineniz, normal oda sıcaklığında en iyi dikiş sonucunu sağlamak üzere ayarlanmıştır. Aşırı yüksek ve düşük sıcaklıklar dikiş sonucunu etkileyebilir.

Güç Kablosunu ve Pedalı Bağlama

Aksesuarlar arasında güç kablosunu ve pedalı bulacaksınız.

Dikiş makinesinin sağ alt kısmında bağlantı soketini ve AÇMA/KAPAMA düğmesini bulacaksınız.

1. Ayak pedalı kablosunu makinenin sağ alt tarafındaki ön sokete (A) bağlayın.
2. Güç kablosunu makinenin sağ alt tarafındaki arka sokete (B) bağlayın. Kabloyu prize takın.
3. Gücü ve ışığı açmak üzere AÇMA/KAPAMA düğmesine (C) basarak düğmeyi "I" konumuna getirin.

Dikiş hızı ayak pedalına basılarak düzenlenir. Hız Kontrol Kolu kullanılarak maksimum dikiş hızı ayarlanabilir.

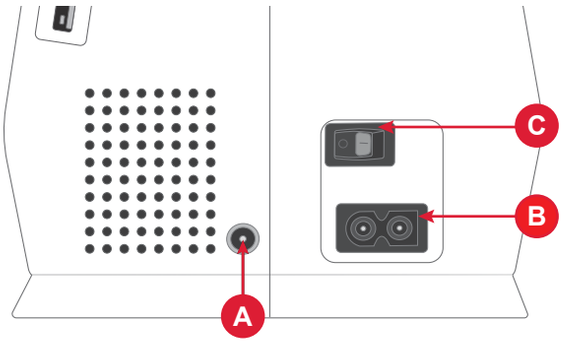

ABD ve Kanada için
Bu dikiş makinesi polarize fişe sahiptir (bir ucu diğerinden daha geniştir). Elektrik çarpması riskini azaltmak için fişin polarize prize sadece tek yönde takılabilmesi sağlanmıştır. Fiş prize tamamıyla uymuyorsa fişi ters çevirin. Hala uymuyorsa uygun prizin takılması için nitelikli bir elektrikçi ile görüşün. Asla priz üzerinde değişiklik yapmayın.

Dikişten Sonra Toplayıp Kaldırma

1. Ana düğmeyi kapatın. Makine kapatıldıktan sonra makinede hala güç kalabilir. Bu durum, güç tüketilene kadar ışığın birkaç saniye açık kalmasına neden olabilir. Güç tasarrufu sağlayan bir cihaz için bu normal bir davranıştır.
2. Kabloyu önce elektrik prizinden, ardından da makineden çıkarın.
3. Daha rahat saklamak için kabloyu ayak pedalının etrafına sarın.
4. Tüm aksesuarları aksesuar tepsisine yerleştirin. Serbest kolun çevresinden tepsiyi makineye doğru kaydırın.
5. Pedalı ve kabloyu serbest kolun üstündeki alana yerleştirin.

USB Bağlantı Noktası

Makinenizde, taşınabilir bellekler gibi USB cihazları bağlamak için bir adet USB bağlantı noktası vardır. USB fişleri sadece tek yöne doğru iterek takılır. Fişleri bağlantı noktasına takarken zorlamayın! Çıkarmak için USB cihazı dikkatli bir şekilde çekin.

Not: USB'de depolanan dosyalarınıza yalnızca nakış modunda erişebilirsiniz.

Not: Makineniz hem tür 2.0 hem de 3.0 ile uyumlu ve FAT32 biçimindeki USB aygıtlarını okuyabilir.

İplik Sensörü

İplik koptuğunda yada masura ipi bittiğinde makine durur ve ekranda bir açılır pencere görünür.

İplik koparsa: İpliği tamamen çıkarın, makineye tekrar iplik takın ve açılır penceredeki Tamam seçeneğine dokunun.

Serbest Kol/Çıkarılabilir Aksesuar Bölmesi

Daha sonra kolayca erişmek için baskı ayaklarını, masuraları, iğneleri ve diğer aksesuarları aksesuar bölmesinde saklayın.

Daha geniş ve düz bir çalışma alanı elde etmek için aksesuar bölmesini makinede takılı tutun.

Pantolon paçalarını ve manşet kollarını dikmeyi kolaylaştırmak için serbest kolu kullanın. Serbest kolu kullanmak için aksesuar bölmesini kaydırın. Takılı olduğunda, bir kanca aksesuar bölmesini makineye sabitler. Sola kaydırarak bölmeyi çıkarın.

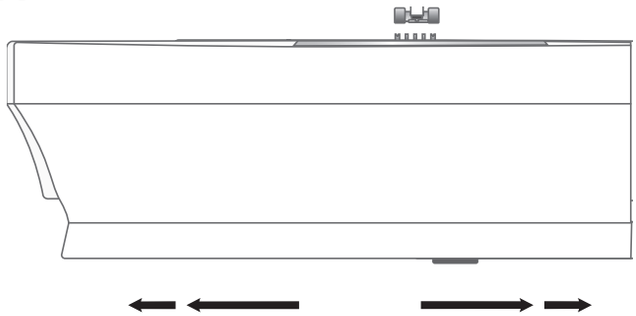

Baskı Ayağı Kolu

Baskı ayağı kolu dikiş makinesi kafasının sağ tarafındadır. Kol, baskı ayağını kaldırmak ve indirmek için kullanılır.

Baskı ayağı kolunu kaldırarak ve ardından yukarı doğru bastırarak baskı ayağının kaldırma yüksekliğini artırabilir ve bu sayede ayağın altına kolayca kalın kumaş katmanları koyabilirsiniz.

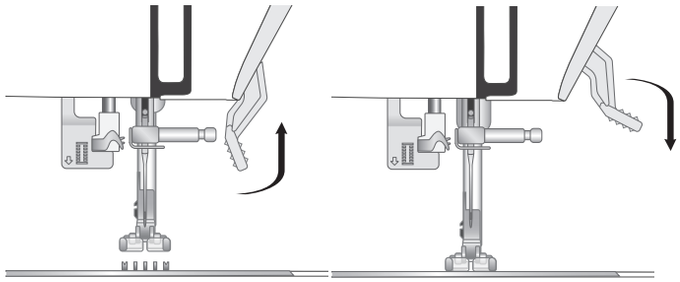

İplik Kesici

İplik kesiciyi kullanmak için gösterildiği gibi ipliği arkadan öne doğru çekin. Bu şekilde iplik uçları yeterli uzunlukta bırakılacaktır, böylece yeniden dikmeye başladığınızda iplik iğneden çıkmayacaktır.

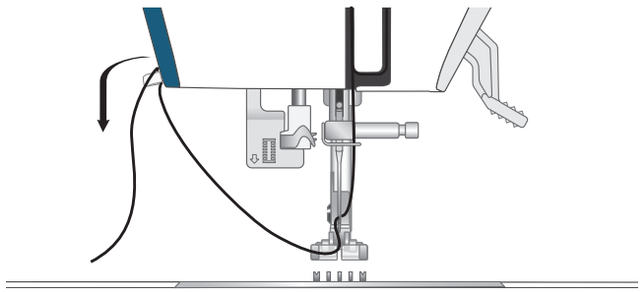

Makara Pimleri

Makinenizde bir ana makara pimi ve iki yedek makara pimi olmak üzere üç makara pimi bulunur. Makara pimleri çeşitli iplik türleriyle kullanılabilecek şekilde tasarlanmıştır. Ana makara pimi, yatay konumda (iplik makaradan çözülür), yardımcı makara pimiyse dikey konumda (iplik makarası döner) kullanılır. Normal iplikler için yatay konumu ve çift iğne kullanırken dikey konumu veya özel iplikleri ve ikinci iplik makarasını kullanın.

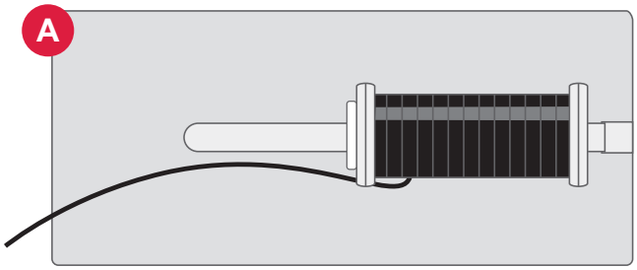

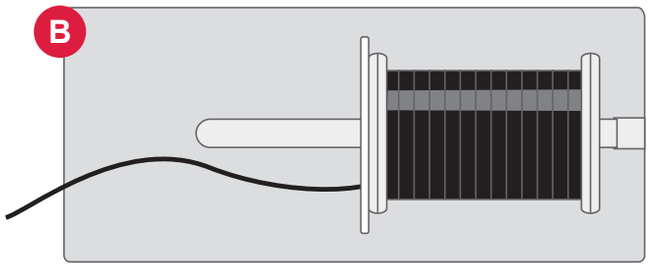

Ana Makara Pimi

İplik makarasını makara pimine yerleştirin. İpliğin, makarada saatin tersi yönünde döndüğünden ve bir makara tutucusuna geçtiğinden emin olun. İplik makarasından biraz daha büyük bir makara tutucusu kullanın. Dar iplik makaraları (A) için ön makarada daha küçük bir makara tutucusu kullanın. Geniş iplik makaraları (B) için ön makarada daha büyük bir makara tutucusu kullanın. Makara tutucusunun düz tarafı makaraya doğru sıkıca bastırılmalıdır. Makara tutucusu ve iplik makarası arasında boşluk olmamalıdır.

Not: Tüm iplik makaraları aynı şekilde üretilmez. İplikle ilgili sorunlar yaşarsanız tersi yönüne döndürün veya dikey konumda kullanın.

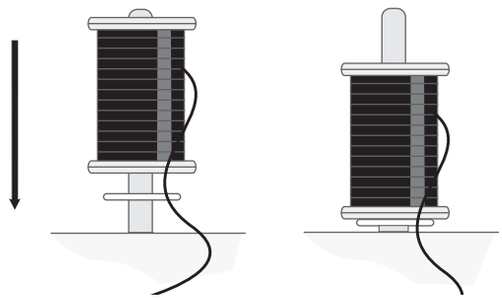

Yardımcı Makara Pimi

Yardımcı Makara Pimi, bir masura ipliğini ikinci bir iplik makarasından sararken ya da büyük makaralar veya özel ipliklerle dikiş yaparken kullanılır. Makinenizle birlikte iki adet Yardımcı Makara Pimi verilir. Kullanmak için yedek Makara Pimini makinenin üstünde bulunan deliğe takın. İpliğin yerinden çok hızlı bir şekilde çıkmasını önlemek için iplik makarasının altına bir keçe yerleştirin. Makaranın düzgün şekilde dönmesini engelleyeceğinden makara piminin üstüne makara tutucusu yerleştirmeyin.

Makara Tutucuları

Makinenizle birlikte üç adet farklı boyuta sahip makara tutucusu verilir. İplik makaranın üst kısmında takılıyorsa üst kısma bir makara tutucusu yerleştirin. İpliğin takılmasını önlemek için her zaman iplik makarasından biraz daha büyük bir makara tutucusu kullanın. Makara tutucusunun düz tarafı makaraya doğru sıkıca bastırılmalıdır. Makara tutucusu ve iplik makarası arasında boşluk olmamalıdır.

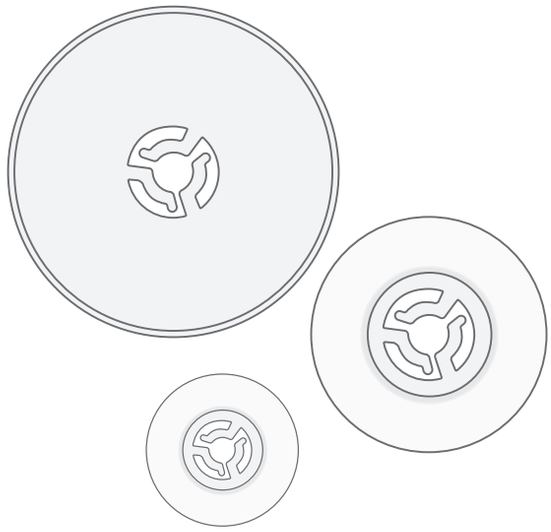

İplikler

Günümüzde piyasada farklı amaçlar için üretilen birçok iplik mevcuttur.

Makineniz, farklı iplik türleri ve makara boyutlarıyla uyumlu olacak şekilde tasarlanmıştır.

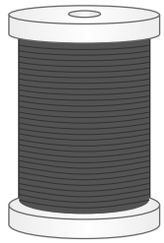

Çok Amaçlı Dikiş İpliği

Çok amaçlı dikiş ipliği sentetik, pamuk veya pamuk kaplı polyesterden yapılır. Bu tür iplik giysiler, ev dekorasyonu ve kapitone dahil birçok dikiş projesinde kullanılır.

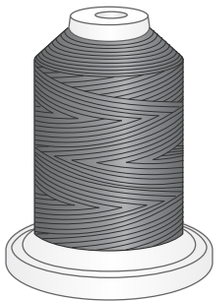

Nakış İpliği

Nakış ipliği çeşitli rayon, polyester, akrilik ve metalik gibi çeşitli liflerden yapılır. Bu iplikler nakış ve diğer dekoratif dikişler için pürüzsüz parlak bir görüntü oluşturur.

Nakış sırasında en iyi sonuçları elde etmek için nakış ipliği kullanılması önerilir.

Not: Nakış için metalik veya düz film ipliği kullanırken daha geniş bir göze sahip bir iğne kullanmanız ve nakış hızını azaltmanız gerekebilir.



Şeffaf İplik

Misina iplik olarak da adlandırılan şeffaf iplik, tekli, açık bir sentetik ipliktir. Kapitone ve diğer dekoratif dikişler için kullanılır. Masurayı sararken yarı hızda sarın ve masurayı yarısına kadar doldurun.

Telalar

Kopartılabilir/Yırtılabilir Tela
Kopartılabilir/Yırtılabilir telalar, stabil örgü kumaşlarla birlikte kullanılır. Nakış yaparken kumaşla birlikte kasnağa geçirin. Fazlalığı dikiş sonrasında kopartın.

Ütülü Tela
Ütülü tela, kumaş üstüne ütülenen düzgün bir tarafa sahip olan daha stabil bir teladır. Örgüler ve stabil olmayan kumaşlar için önerilir. Kasnağa geçirmeden önce kumaşın ters tarafına yerleştirin. Fazlalığı dikiş sonrasında kopartın.

Kesme Telası
Kesme telası, kesme işlemi yapmaz, bu nedenle fazlalığın kesilmesi gerekir. Örgülerde ve stabil olmayan kumaşlarda kasnaklı nakış için önerilir.

Suda Çözünebilir Tela
Suda çözünebilir tela, havlu kumaşlar gibi tüylü veya gevşek kumaşlarda nakış yapılırken kumaşın üst kısmına yerleştirilir. Fisto nakışı sırasında, kumaşın altında kullanın. Fazlalık telayı çözmek için işinizi suya yerleştirin. Farklı kalınlıklarda mevcuttur.

Isıyla Çözünür Tela
Çözünür telası fisto, kumaş kenarına dantel işleme gibi teknikler için kullanılan stabil, gevşek dokunan bir kumaştır. Tela, ısı ile birlikte çözünür.

Yapışkanlı Tela
Yapışkanlı tela, kumaş aşırı hassas olduğunda veya kasnak için çok küçük olduğunda, kasnak nakışı için kullanılır. Kağıt yukarı bakacak şekilde yapışkanlı telayı kasnağa yerleştirin. Kağıdı çıkarın ve kumaşı yapışkanlı yüzeye yapıştırın. Yapışkanlı telayı sökün.

İğneler

Dikiş makinesi iğnesi başarılı dikişler elde edilmesinde önemli bir rol oynar. Yalnızca kaliteli iğneler kullanın. 130/705H sistemi iğnelerini öneririz. Makinenizle birlikte gelen iğne paketi en sık kullanılan boyutlardaki iğneleri içerir.

⚠ *Kullandığınız ipliğe uygun bir iğne kullandığınızdan emin olun. Daha ağır iplikler daha büyük deliği olan iğneler gerektirir. İğne deliği ipliğin geçemeyeceği kadar küçükse iplik geçirici düzgün çalışmayabilir.*



Çok Amaçlı İğne

Çok amaçlı iğneler hafif yuvarlak bir uca sahiptir ve çeşitli boyutları mevcuttur. Birçok kumaş türüyle ve çeşitli ağırlıklara sahip kumaşlarla yapılan genel dikiş işlemleri için kullanılabilir.



Streç İğnesi

Streç iğneleri kumaşta bir esneme olduğunda atlanmış dikişleri önlemek için yuvarlak bir uca ve özel bir geçme yerine sahiptir. Örgüler, mayolar, tüylü kumaşlar, sentetik süetler ve sentetik deriler için uygundur.



Kot İğnesi

Kot iğneleri, iğneyi saptırmadan sıkı bir şekilde dokunmuş kumaşları delmek için keskin bir uca sahiptir. Kanvas, kot, mikrofiber için uygundur.



Nakış İğnesi

Nakış iğneleri, ipliğe veya malzemelere gelebilecek hasarı önlemek için özel bir geçme yerine, hafif yuvarlak bir uca ve biraz daha büyük bir deliğe sahiptir. Serbest hareketli nakış ve dekoratif dikiş için metalik ve diğer özel iplikler ile kullanın.

⚠ *İğnenin kırılmasını önlemek için sadece orta/düşük dikiş hızını ve kalın kumaşlar için önerilen iğneyi kullanın.*

İğneler Hakkında Önemli Bilgiler



İğneyi sık sık değiştirin. Genel bir kural olarak iğnelerin her 6-8 saatlik aktif dikiş süresinden sonra değiştirilmesi gerekir.

Her zaman keskin uçlu düz bir iğne kullanın ve uç kısmının eğilmediğinden veya hasar görmediğinden (A) emin olun.

Hasarlı bir iğne (B) atlanmış dikişlere, ipliğin kırılmasına veya kopmasına neden olabilir. İğne plakasına da zarar verebilir.

Dikiş makinenize zarar verebilecekleri için asimetrik çift iğneler (C) kullanmayın.

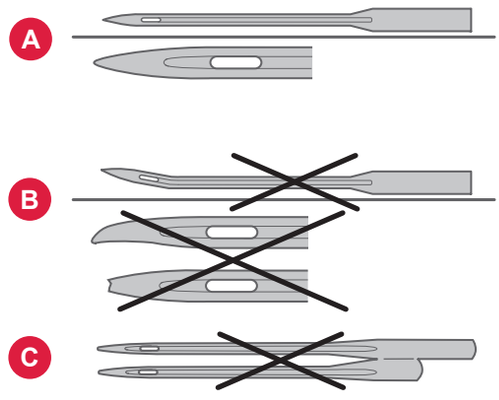

İğneyi değiştirme

Not: İğneyi değiştirmeye başlamadan önce iğne alanının alt kısmına, iğne plakasındaki deliğin üstüne küçük bir parça kağıt veya kumaş yerleştirmek faydalı olabilir. Böylece iğne kazara makinenin içine düşmez.

1. İğne sıkıştırma vidasını gevşetin. Vida sıkışmışsa gevşetmek için aksesuarlarınız arasında yer alan çok amaçlı aleti kullanın.
2. İğneyi çıkartın.
3. Yeni iğneyi, iğnenin düz tarafı size bakmayacak şekilde iğne bağından yukarı doğru itin.
4. İğne daha fazla yukarı gitmediğinde vidayı iyice sıkın.

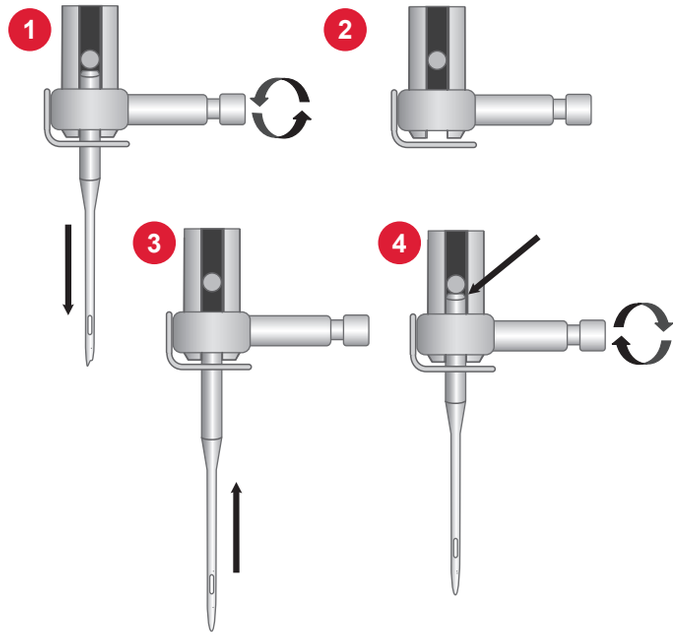

Seçim Kılavuzu — İğne Boyutu, Kumaş, İplik

İğne Boyutu	Kumaş	İplik
70 (9) 80 (12)	Hafif kumaşlar: İnce pamuk, vual, ipek, muslin, interlok, triko, jarse, krep, polyester, şifon, organze, organdi	Hafif, çok amaçlı iplik
80 (12) 90 (14)	Orta ağırlıkta kumaşlar: Kapitone pamuk, saten, çift kat örgü, hafif yün, rayon, polyester, hafif keten	En iyi sonuçları elde etmek üzere sentetik kumaşlar üzerinde polyester ipleri; doğal kumaşlar üzerinde ise çok amaçlı veya pamuk iplikleri kullanın.
90 (14)	Orta ağırlıkta kumaşlar: Sık örülü, orta ağırlıkta keten, pamuk/polyester karışımı, düğümlü kumaş, patiska, çift kat örgülü	
90-110 (16)	Ağır kumaşlar: Kanvas, yün, kot, ev dekorasyonu, tüylü kumaş, ağır örgülü	Polyester veya çok amaçlı iplik
110 (18)	Ağır kumaşlar: Ağır keçi yünü, döşemelik kumaşlar	İğne için dayanıklı iplik, masura için çok amaçlı iplik.

Masura Sarma

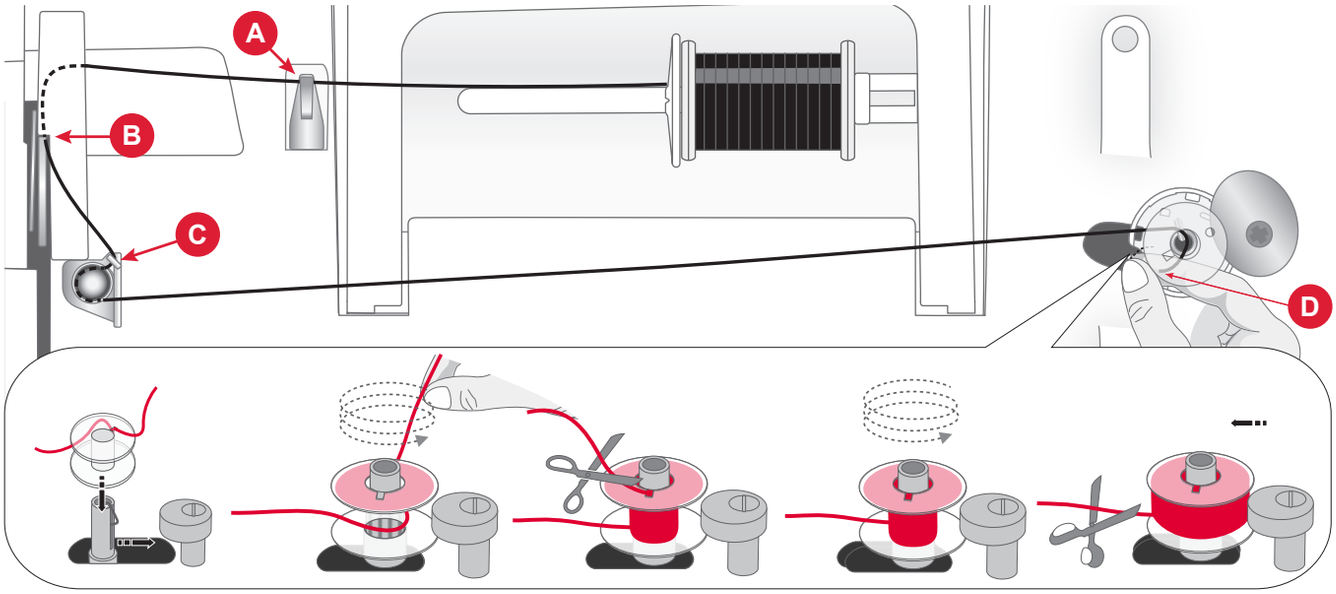

1. İplik makarasını, makara pimine yerleştirin. Bir makara tutucusunu makara üzerine sıkıca yerleştirin.
2. İpliği, önden arkaya olacak şekilde iplik kılavuzuna (A) doğru ve arkadan öne olacak şekilde iplik kılavuzuna (B) doğru çekin.
3. İpliği masura sarma tansiyonu kampanasının (C) çevresine yerleştirip ipliğin diskler arasında sıkıca tutulduğundan emin olun.
4. Masura sarma miline masurayı yerleştirin. Masuranın sabitlendiğinden emin olun.
5. İpliği masuranın etrafında saat yönünde ilerletin ve masura sarma milinin (D) altında bulunan İplik Bıçağına yerleştirin.
6. Masura sarma milini sağa doğru itin. Sarma mili sağa doğru itildiğinde, bir masura sarma açılır penceresi görünür. Sarmaya başlamak için Başlat Düğmesine basın.
7. Gerektiğinde sarma işlemini duraklatmak için Başlat/Durdur düğmesine basın. Masura dolduğunda, Başlat/Durdur düğmesine basın

   Not: Sarma işlemini başlatmak için ayak pedalını kullanabilirsiniz.
8. Masura sarma milini sola doğru itin. Masurayı çıkarın ve masura sarma milinin (D) altında bulunan İplik Bıçağını kullanarak ipliği kesin.

Not: Masura sarma mili sağa itildiğinde makinede dikiş yapılamaz. Dikmeye başlamadan önce masura milini tekrar dikiş konumuna (sol) ittiğinizden emin olun.

Masurayı Takma

Not: Masurayı takmadan veya çıkarmadan önce iğnenin en yüksek konumda olduğundan ve makinenin kapatıldığından emin olun.

1. Kapağın sağ tarafındaki küçük düğmeye (B) bastırıp masura kapağını (A) sağa doğru iterek çıkarın.
2. Masurayı, iplik saat yönünün tersinde hareket edecek şekilde masura bölmesine takın.
3. Parmağınızın ucu masuranın üzerindeyken ipliği hafifçe sağa doğru ve ardından kılavuzun (C) altından geçirerek sola doğru çekin.
4. İpliği kılavuz boyunca soldan yukarı doğru çıkarın ve kavisin (D) etrafında döndürün.
5. Kanalı öne doğru ve masura İplik Bıçağına (E) doğru getirin. Masura kapağını takın ve fazlalığını kesmek üzere ipi sağa çekin.

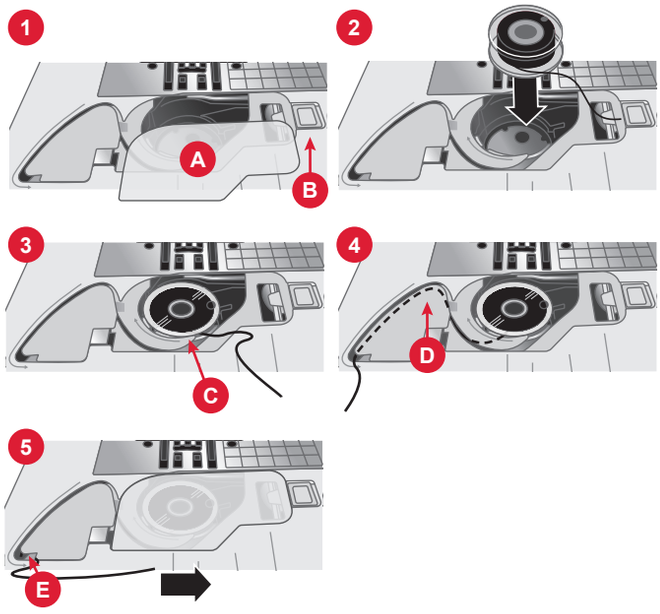

Üst İpliği Takma

Önemli! Baskı ayağının yukarıda olduğundan ve el çarkını kendinize doğru çevirerek iğnenin en yüksek konumda olduğundan emin olun. Bu, makineye doğru şekilde iplik takmak için son derece önemlidir. Bunun yapılmaması dikişe başladığınızda dikiş kalitesinin düşük olmasına neden olabilir.

1. İpliği makara pimine yerleştirin ve uygun boyuttaki makara tutucusunu takın.
2. İpliği, önden arkaya olacak şekilde iplik kılavuzuna (A) doğru ve arkadan öne olacak şekilde iplik kılavuzuna (B) doğru çekin.
3. İpliği tansiyon kampanaları (C) arasından geçirin.
4. İpliği, sağdaki iplik yuvasından aşağıya doğru geçirin, U dönüşü yaptırın ve ardından soldaki iplik yuvasından yukarı doğru çekin.
5. İpliği sağ taraftan germe koluna (D) getirin.
6. Ardından ipliği sol taraftaki iplik geçirme yuvasına ve üst iplik kılavuzuna (E) getirin.
7. İğneye önden arkaya doğru iplik geçirin.

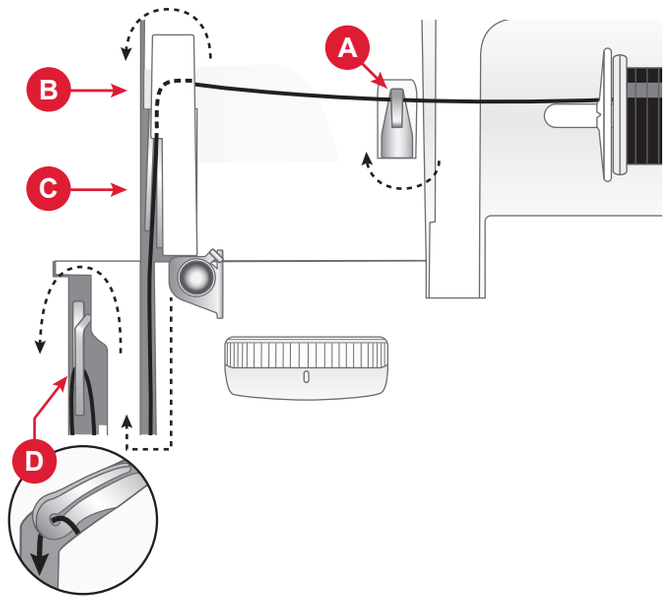

Yukarıdan makine görünümü

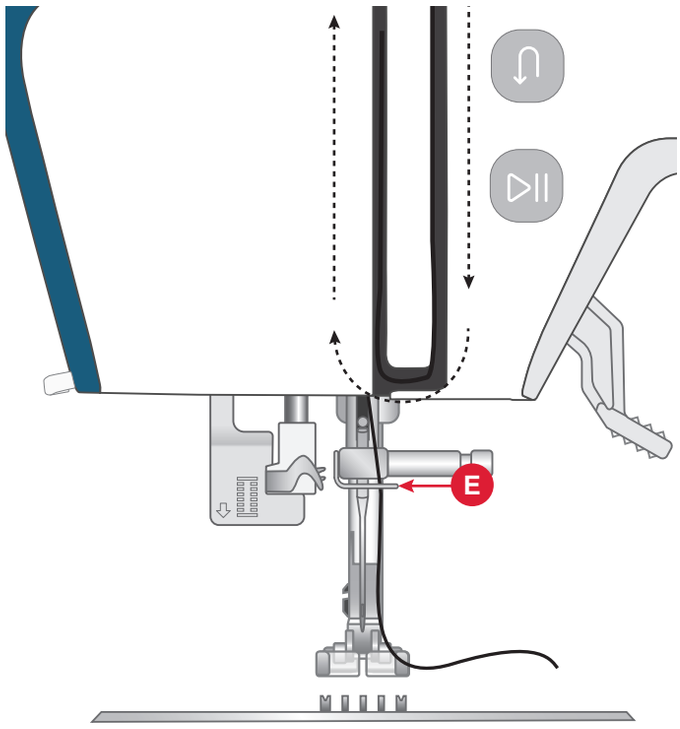

Önden makine görünümü

İğneye İplik Geçiriciyi Kullanma

Dahili iplik geçirici, iğneye hızlı ve kolay bir şekilde iplik geçirmenizi sağlar.

Dahili iplik geçirici kullanabilmeniz için iğne en yüksek konumunda olmalıdır. İğne en yüksek konumuna gelene kadar el çarkını kendinize doğru çevirin. Ayrıca baskı ayağını aşağı indirmeniz önerilir.

1. İplik geçiriciyi tamamen aşağı çekmek için dikiş makinesi kafasının sol tarafındaki kolu (A) kullanın. Metal flanşlar, iğneyi kapatır. Ufak bir kanca, iğne gözünden (B) geçecektir.
2. İplik geçirici kolunu aşağıda tutun (C).
3. İpliği, iplik kılavuzunun (D) sağından alıp ufak kancanın (E) altından geçirerek yerleştirin.
4. İplik geçirici kolunu (F) yavaşça serbest bırakın. Kanca, ipliği iğne deliğinden çeker ve iğnenin arkasında bir ilmek oluşturur. İplik ilmeğini iğnenin arkasından çekin.
5. Baskı ayağını yükseltin ve ipliği alt kısmına yerleştirin.
6. İpin 10 cm'lik (4 inç) kısmını iğne deliğinden dışarı çekin. Bu işlem, dikiş dikmeye başladığınızda ipliğin iğneden çıkmasını önler.

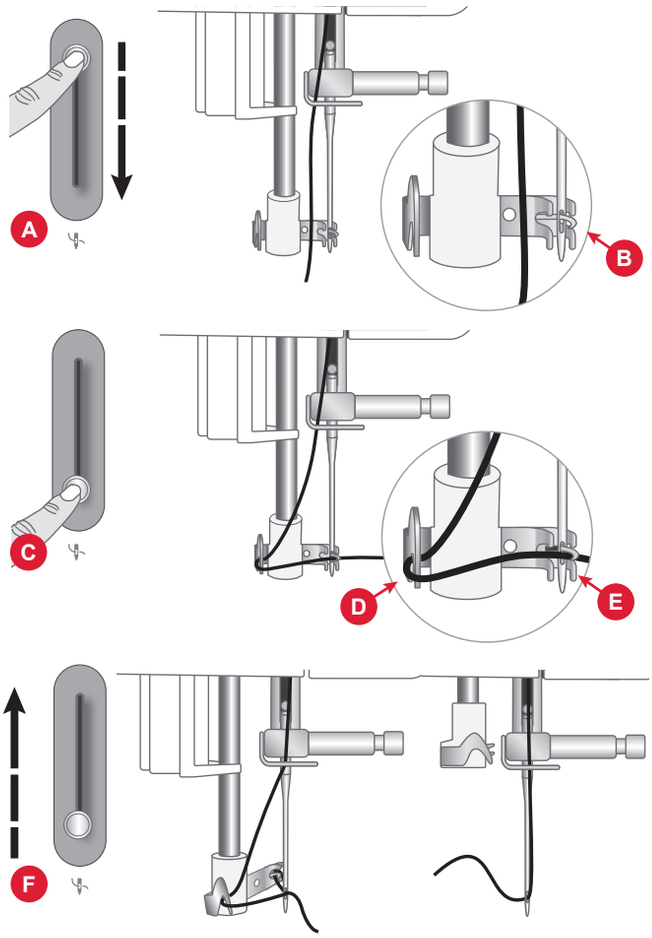

Not: İplik geçirici, 70-110 boyutlarındaki iğnelerle kullanılmak üzere tasarlanmıştır. İplik geçiriciyi 60 büyüklüğündeki veya daha küçük ya da çift iğnelerle kullanamazsınız. Ayrıca ipliğin iğneye manuel olarak geçirilmesini gerektiren bazı isteğe bağlı aksesuarlar mevcuttur. İğneye ipliği manuel olarak geçirirken ipliğin iğneye önden arkaya doğru geçirildiğinden emin olun.

İplik Takma İpuçları

Günümüzde piyasada farklı amaçlar için üretilen birçok iplik mevcuttur. İpliğin kalitesi ve yapısının yanı sıra iplik makarasının şekli ve boyutu, ipliğin davranışını etkileyebilir. Makaralar dolu veya neredeyse boşsa, iplikler farklı davranış da sergileyebilir.

Sorunlarla karşılaşırsanız aşağıdaki ipuçlarını deneyin.

Not: Dikiş sonucunu kontrol etmek için daima bir parça deneme kumaşı üzerinde deneme dikişi yapın.

İplik Makarası, Makara Piminin Üzerine Çekilirse

Makaradaki iplik azalmaya başladığında, iplik makaranın kenarına takılarak makarayı makara piminin üzerine doğru çekebilir. İplik makarasını yerinde tutmak için makaranın üzerine bir makara tutucusu koyun. İpliğin takılmasını önlemek için her zaman iplik makarasından biraz daha büyük bir makara tutucusu kullanın. Makara tutucusunun düz tarafı makaraya doğru sıkıca bastırılmalıdır. Makara tutucusu ve iplik makarası arasında boşluk olmamalıdır.

İplik, Dikey Konumdaki İplik Makarasından Aşağıya Doğru Kayıyorsa

İplik kolayca açılan ve dikey konumdaki iplik makarasından kayan özellikteyse makara piminin etrafındaki iplik makarasının altında kalabilir ve kopabilir. İplik makarasını yerleştirmeden önce, büyük makara tutucusunu düz tarafı yukarı bakacak şekilde makara piminin üzerine yerleştirin.

İplik makarası, büyük makara tutucusuyla aynı çapa sahipse makara pimine yerleştirmeden önce makaranın üzerine aşağıda gösterildiği gibi bir iplik ağı yerleştirin.

Çift İğne için İplik Geçirme

1. Dikiş iğnesini çift iğneyle değiştirin. Baskı ayağı ve iğnenin yukarı konumda olduğundan emin olun.
2. Yedek makara pimlerini makinenin üstündeki belirlenmiş yuvalara yerleştirin ve ardından daha fazla denge için koruyucu keçeleri ekleyin.
3. İplikleri makara pimlerine yerleştirin.
4. İplikleri, önden arkaya olacak şekilde iplik kılavuzuna (A) doğru ve arkadan öne olacak şekilde iplik kılavuzuna (B) doğru çekin.
5. İplikleri tansiyon kampanaları (C) arasından geçirin.
6. İpliği, sağdaki iplik yuvasından aşağıya doğru geçirin, U dönüşü yaptırın ve ardından soldaki iplik yuvasından yukarı doğru çekin.
7. İpliği sağ taraftan germe koluna (E) getirin.
8. Ardından iplikleri sol taraftaki iplik geçirme yuvasına ve üst iplik kılavuzuna (D) getirin. Bir ipliğin, iğne ipliği kılavuzunun (D) içinde, diğerinin ise kılavuzun dışında olması gerekir. İpliklerin birbirine karışmadığından emin olun.
9. Çift iğnelere, manuel olarak önden arkaya doğru iplik geçirin.
10. Çift iğne ile dikiş yaparken en iyi sonuçları elde etmek için Tek/Çift İğne düğmesine dokunun.

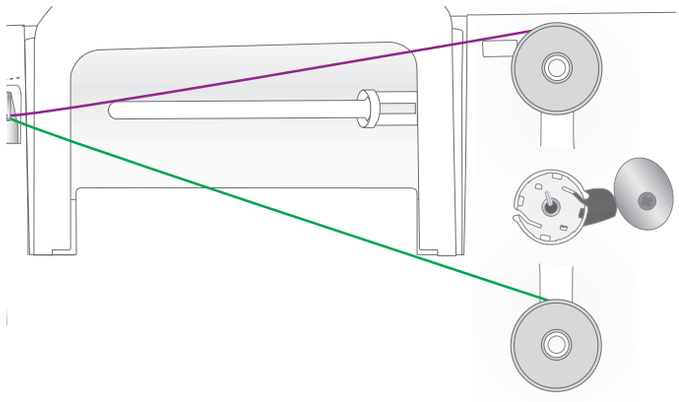

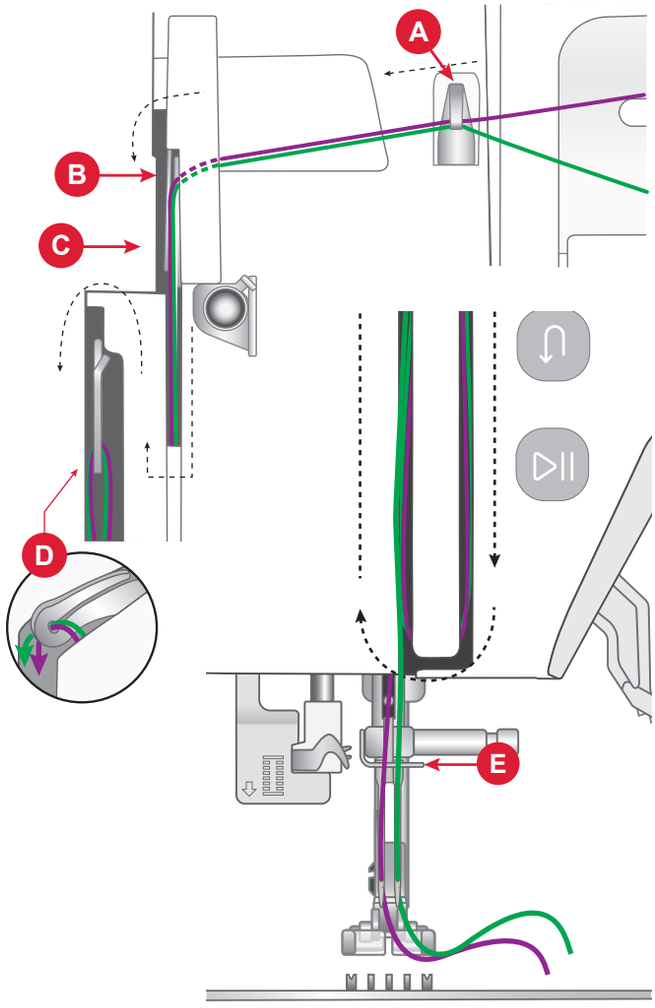

İplik Tansiyonu

İplik tansiyonunu ayarlamak için makinenin üstündeki kadranı döndürün. Kumaşa, ipliğe vb. bağlı olarak tansiyonun ayarlanması gerekebilir. En iyi dikiş görünümü ve dayanıklılığı için iğne ipliği tansiyonunun düzgün ayarlandığından emin olun. Genel dikişlerde iplikler kumaşın iki katı arasında eşit aralıklarla karşılaşır (A).

Kumaşın üst tarafında masura ipliği görünür durumdaysa iğne ipliği tansiyonu çok sıkıdır (B). İğne ipliği tansiyonunu azaltın.

Kumaşın altında üst iplik görünür durumdaysa iğne ipliği tansiyonu çok gevşektir (C). İğne ipliği tansiyonunu artırın.

Dekoratif dikişler ve düğme ilikleri için üst iplik, kumaşın alt tarafında hafif görünür olmalıdır.

Dikişte kullanacağınız kumaşın bir parçasında birkaç deneme yapın ve tansiyonu kontrol edin.

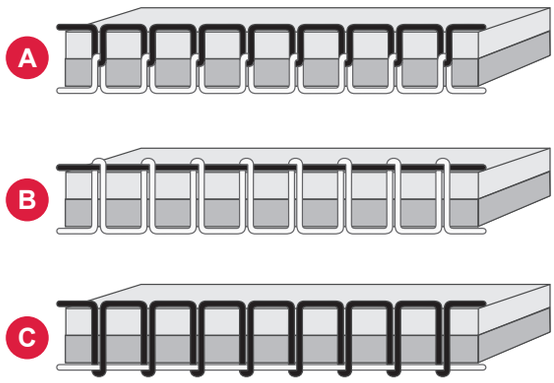

Besleme Dişi Olmadan Dikiş

Düğme dikerken veya kumaş beslemesi yapılmasını istemediğiniz diğer dikiş tekniklerinde, besleme dişlerini aşağı indirmeniz gerekir.

Besleme dişi kolu, serbest kolun arkasında yer alır.

1. Kolu “Besleme Dişi Aşağıda” konumuna çekerek besleme dişlerini aşağı indirin.
2. Kolu “Besleme Dişi Yukarıda” konumuna çekerek besleme dişlerini yukarı kaldırın.

Not: Kol değiştirildiğinde besleme dişleri hemen yükselmez. Besleme dişlerini yeniden devreye sokmak için el çarkını tam bir tur döndürün veya besleme dişlerini tekrar devreye alın.

Baskı Ayağını Değiştirme

1. İğnenin en yüksek konumunda olduğundan emin olun. Baskı ayağını aşağı ve kendinize doğru çekin.
2. Ayaktaki pimleri baskı ayağı tutucusunun altındaki boşlukla hizalayın. Ayak yerine oturana kadar yukarı doğru bastırın.

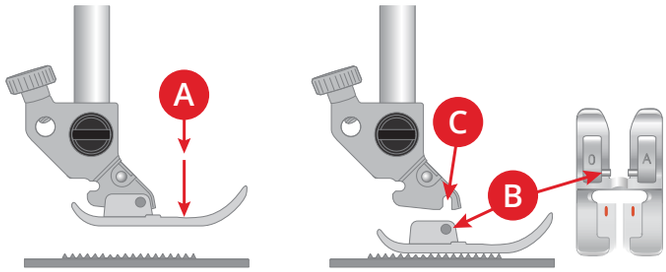

Nakış Ayağının Takılması

1. Tornavidayı kullanarak, baskı ayağı dirseğini çıkartın.
2. Nakış Ayağını arkadan baskı ayak çubuğuna yerleştirin ve ayaktaki deliği baskı ayak çubuğundaki delikle aynı hizaya getirin. Volanı kendinize doğru çevirerek iğneyi ayağın açıklığına indirin. Baskı ayağının kolu, iğne vidasının üstünde durmalıdır.
3. Tornavidayı kullanarak baskı ayak dirseği vidasını takın ve sıkın.

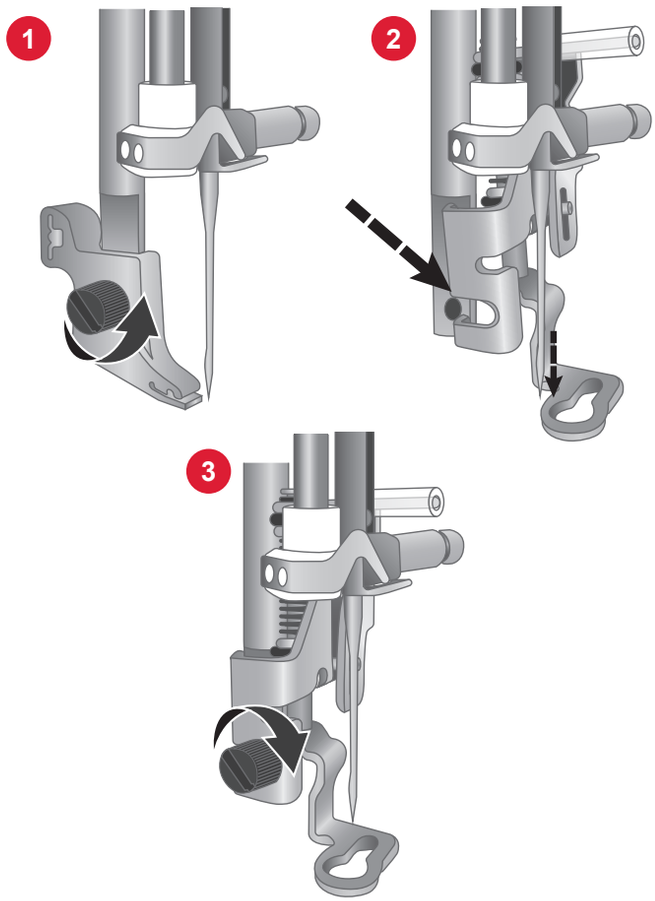

NAKIŞ İŞLEMI HAZIRLIKLARI

Nakış Ünitesine Genel Bakış

1. Nakış kolu
2. Nakış kasnağı eki
3. Nakış ünitesi fişi
4. Nakış ünitesi serbest bırakma düğmesi (altkısımda)

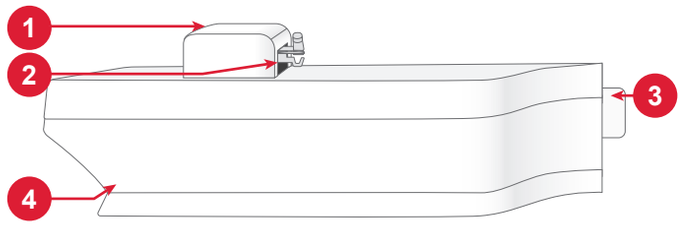

Nakış Kasnağına Genel Bakış

1. Nakış kasnağı bağlantısı
2. Dış kasnak
3. İç kasnak
4. Ortalama işaretleri
5. Tespit vidası

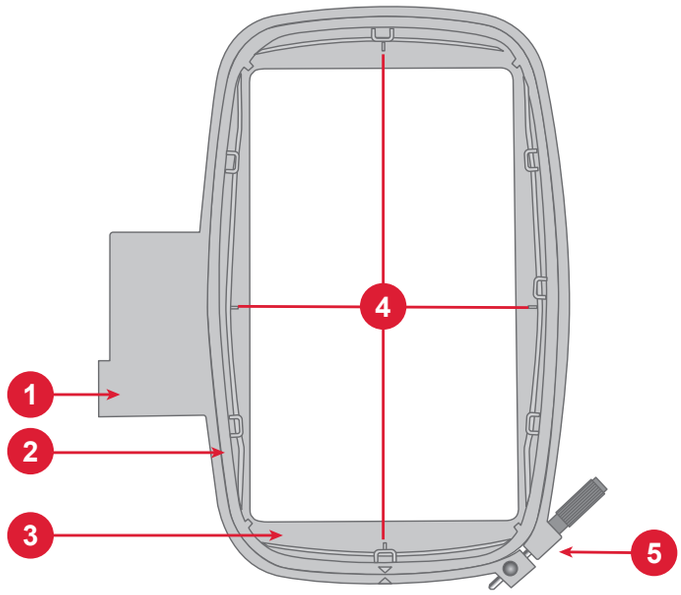

Nakış Ayağı

Nakış Ayağı, kasnaklı nakış ve serbest hareketli dikiş dikmek için önerilir. Önceki sayfada yer alan Nakış Ayağının Takılması bölümüne bakın.

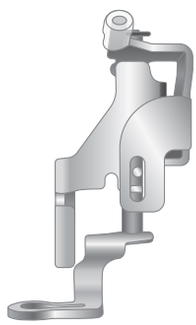

Desenler

Makine belleğinde 180 farklı desen mevcuttur. Bu desenler, on adet dahili nakış yazı tipiyle birlikte, Nakış Modunda ekranda gösterilir.

Not: Makineniz, yalnızca .VP3 formatındaki nakış dosyalarını yükleyebilir.

Nakış Ünitesinin Bağlanması

Nakış yaparken dikiş makinenizi ve nakış ünitenizi her zaman tek başına, düz ve sağlam bir yüzeye yerleştirin. Nakış kolu ve kasnağı hareket ederek çok fazla yer kaplayacağından makinenizin etrafında yeterli alan olduğundan emin olun.

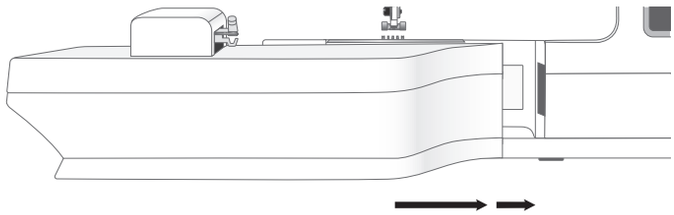

1. Aksesuar bölmesini kaydırarak çıkarın.
2. Sıkı bir şekilde makinenin ön tarafındaki sokete oturana kadar nakış ünitesini makinenin serbest kolunun üzerinde kaydırın.
3. Nakış ünitesini kaydırdıktan sonra, açılır kapanır bir mesaj size nakış alanını temizlemenizi ve kalibrasyondan önce kasnağı çıkarmanızı söyler. Tamam seçeneğine dokunun. Makine kalibrasyonu ayarlanır ve nakış kolu hazır konumuna gelir. Bu ünite her takıldığında makine nakış moduna girer.

Nakış Ünitesinin Çıkartılması

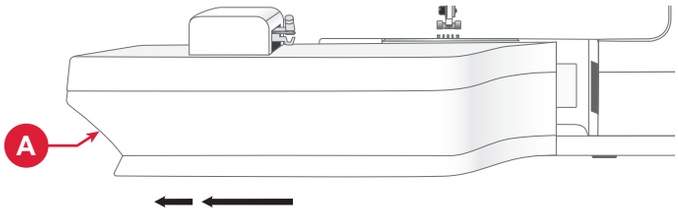

1. Nakış ünitesinin (A) altında, soldaki düğmeye basın ve üniteyi çıkarmak için sola kaydırın.
2. Nakış ünitesini orijinal beyaz strafor paketleme malzemesinin içerisinde saklayın.

Kumaşı Kasnağa Takma

En iyi nakış sonuçları için kumaşın altına bir katman tela yerleştirin. Telanın ve kumaşın kasnağa düzgün ve güvenli bir şekilde yerleştirildiğinden emin olun.

1. Büyük dış kasnak üzerindeki vidayı (A) gevşetin. İç kasnağı çıkarın. Dış kasnağı vida sağ altta kalacak şekilde sabit ve düz bir yüzeye yerleştirin. Kasnağın (B) alt kenarının ortasında, iç kasnağın üzerindeki küçük okla hizalanacak küçük bir ok bulunmaktadır.
2. Telayı ve kumaşı ön yüzleri yukarı gelecek şekilde dış kasnağın üzerine yerleştirin. İç kasnağı küçük ok alt kenarda olacak şekilde kumaşın üzerine yerleştirin. Kasnak boyutunu iç kasnağın alt kısmında görürseniz kasnağı doğru şekilde takmışsınız demektir.
3. İç kasnağı sıkı bir şekilde dış kasnağın içine itin.
4. Kasnak vidasını (A) sıkın. En iyi sonuçları alabilmeniz için kumaşın kasnakta sıkı bir şekilde durması gerekir.

Not: Kasnak vidasını kumaş ve tela kalınlığı için yeterince gevşettiğinizden emin olun ve böylece iç kasnağı kolayca yerine itin. Her iki kasnağın da eşit olduğundan emin olmak için iç kasnağın kenarlarını içeri doğru itin.

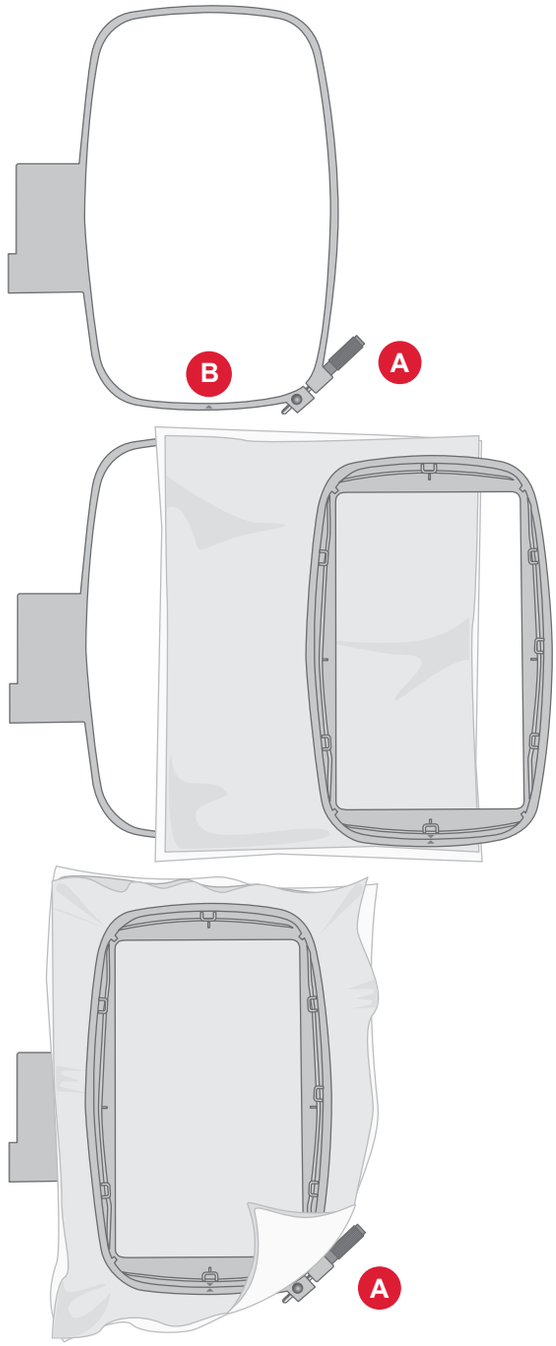

Kasnağın Takılması ve Çıkarılması

1. Yerine oturana kadar kasnak konektörünü önden arkaya doğru kasnak bağlantısı (A) üzerine kaydırın.
2. Kasnağı nakış kolundan çıkarmak için kasnak bağlantısı üzerindeki gri düğmeye (B) basın ve kasnağı kendinize doğru kaydırın.

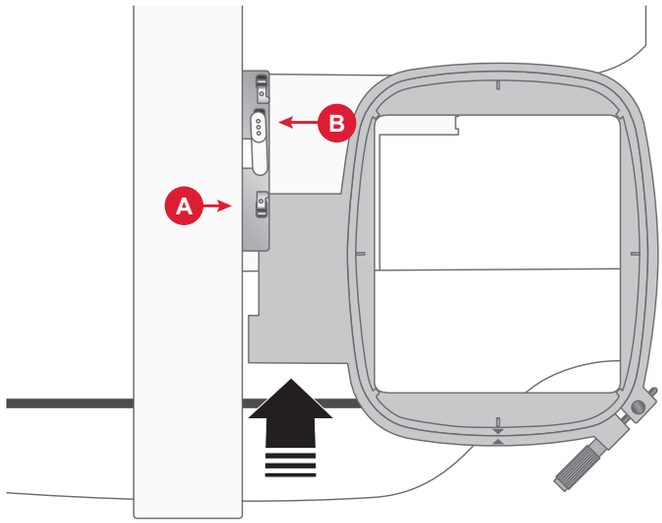

DOKUNMATIK EKRAN

Genel İşlevler

Ekrandaki işlevler sıkça kullanılır.

Tamam

Değişiklikleri ve küçük pencere iletilerini onaylar ve önceki pencereye döner.



İptal

Değişiklikleri ve küçük pencere iletilerini iptal eder ve önceki pencereye döner.





Ayarlar

Ayarlar penceresini açmak için Ayarlar düğmesine dokunun.

Dikişler ve/veya tasarımlar yüklenirken, önerilen ayarlar otomatik olarak ayarlanacaktır.



Makine Ayarları



Nakış / Dikiş Ayarları

AYARLAR

Makine Ayarları

Makine ayarlarına erişim için sağ üst köşedeki ayarlar simgesine dokunun. Makine ayarlarında seçilen çoğu ayar makine kapatıldıktan sonra bile hafızada kayıtlı kalır.

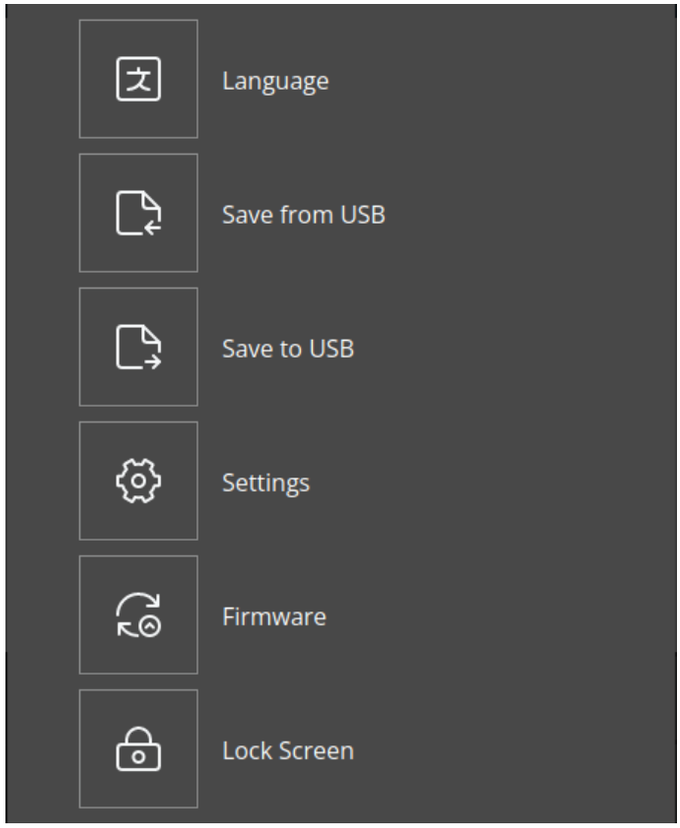

Dil

Ekranda istediğiniz dili seçin. Makinedeki tüm metinler değiştirilecektir.

USB'den kaydedin

Dosyaları USB'nizden makinenin depolama alanına aktarın.

USB'ye kaydedin

Dosyaları makinenin depolama alanından USB'nize aktarın.

Ayarlar

Dikiş modunda veya nakış modunda olduğunuza bağlı olarak kullanılabilir ek ayarları görüntüleyin.

Yazılım

Makinenizin ürün yazılımını görüntüleyin ve güncelleyin.

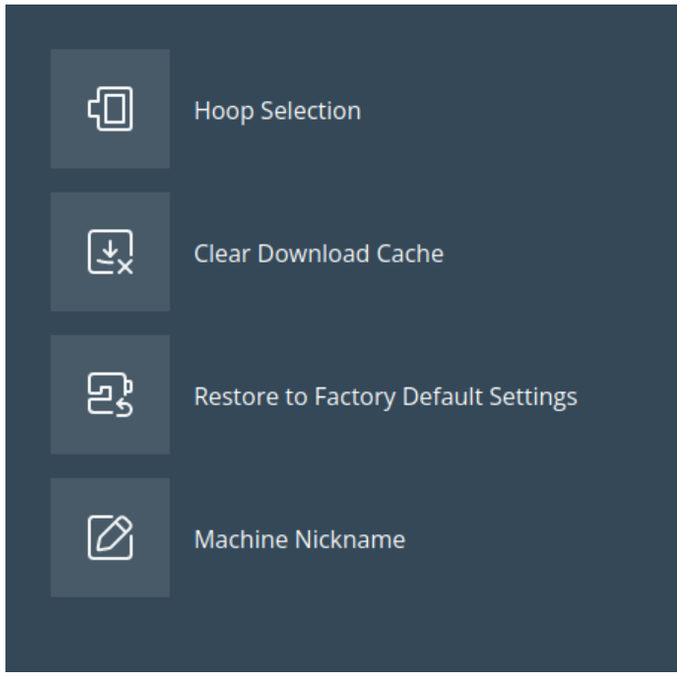

Ekranı Kilitle

Dikiş sırasında ekrana çarpma ve dikişi veya ayarları değiştirme olasılığı varsa, ekranı kilitlemek kolaydır.

Kasnak Seçenekleri

Farklı bir kasnak boyutu seçmek için kasnak seçme düğmesine dokunun. Yetkili PFAFF® satıcınızdan alınabilecek kasnakların da dahil olduğu bir kasnak seçimleri listesi görüntülenir.

İndirme Önbelleğini Temizle

Kaydedilmiş tüm dosyaları makine belleğinden kaldırmak ve yer açmak için İndirme Önbelleğini Temizle düğmesine dokunun.

Varsayılan Fabrika Ayarlarına Geri Yükle

Dikiş makinenizi fabrika varsayılan ayarlarına döndürmek, makine ayarlarında yapılan tüm değişiklikleri veya ayarlamaları siler, esasen makineyi orijinal durumuna sıfırlar. Bu, sorunları çözmek için yararlı bir sorun giderme adımı olabilir, ancak aynı zamanda kaydedilen tüm ayarları veya yapılandırmaları da siler.

Nakış ve Dikiş Ayarları

Dikiş veya nakış deneyiminizi geliştirmek için ek ayarlar mevcuttur. Her iki modda da ayarlarda yapılan tüm değişiklikler, makineyi kapatsanız bile otomatik olarak kaydedilir. Bu ayarlara, makine ayarları menüsündeki ek ayarlar sekmesinden erişebilirsiniz.

Ekran Koruyucuyu Etkinleştir (dak)

Ekran koruyucuyu etkinleştirmek için, düğmesine dokunun ve ekran koruyucu açılmadan önce kaç dakika işlem yapılmaması gerektiğini seçin.

Ses

Makinedeki tüm sesleri açar veya kapatır. Varsayılan ayar açık. Bu ayar, makine kapalı konumda olsa bile kaydedilir.

İplik Kopmasını Algıla

İplik koptuğunda makinenin sizi bilgilendirmesini isteyip istemediğinizi seçmek için İplik Kopmasını Algıla işlevini açın. Bir açılır kapanır ekran mesajı sizi bilgilendirir.

Otomatik İplik Kesici

Seçildiğinde, bir sıra dikildikten sonra veya tek bir dikiş dikildikten sonra, örn. bir monogram veya halkalar gibi, iplikler otomatik olarak kesilir. Seçildiğinde, otomatik iplik makası uygulaması kalkar.

İğne Konumu

Makine dikiş dikmeyi bıraktığında iğnenizin yukarıda mı yoksa aşağıda mı olmasını istediğinizi seçin.

Makine Takma Adı

Makinenize takma ad seçmek için dokunun.

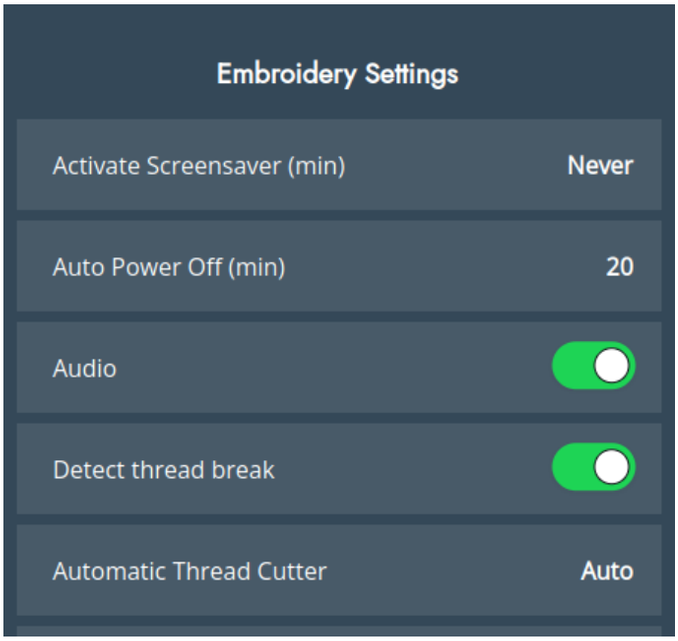

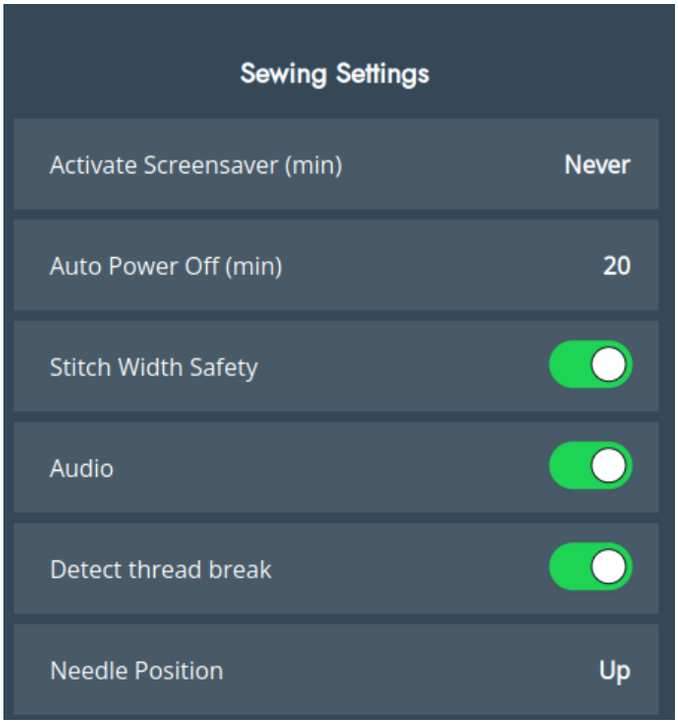

USB Cihazı ile Yazılım Güncellemesi

Makinenizde her zaman en güncel yazılımı kurmanız önerilir.

Bunun için software.PFAFF.com adresinde yer alan PFAFF® web sitesini ziyaret edin ve kendi makinenizi bulun. Burada mevcut güncellemeleri göreceksiniz. Ürün yazılımı güncellemesini indirmek ve yüklemek için aşağıdaki adımları izleyin.

1. Yazılım güncelleme zip dosyasını indirin. Arşiv paketini açın ve (.clo) dosyasını bir USB cihazına kopyalayın.

Not: Dosya adını değiştirmeyin veya dosyayı USB cihazda mevcut bir klasör içine kopyalamayın. Dosya adının "sg_firmware_update.clo" olduğundan emin olun.

Not: Yeni yazılım güncelleme dosyasını (.clo) kopyalarken USB cihazda eski yazılım güncelleme dosyası olmadığından emin olun. Dosya adı eşsiz değildir.

2. Yeni yazılım sürümünün yüklü olduğu USB cihazı makinenizdeki USB bağlantı noktasına bağlayın.
3. Makinenizi AÇMA/KAPAMA düğmesiyle açın ve Menü Düğmesine dokunun.
4. Ürün yazılımı düğmesine dokunun. Ürün yazılımı güncellemesi doğrulandıktan sonra 'Yükle' tuşuna dokunun. Makineyi kapatmayın.
5. Güncelleme tamamlandığında makineyi yeniden başlatın. Yazılım sürümü numarasını, donanım yazılımı sayfasındaki ayarlar menüsünde kontrol edin.

Not: Kullandığınız taşınabilir USB belleğinin FAT32 biçiminde olduğundan emin olun.

WIFI VE MYSEWNET SERVISLERI

WiFi Giriş

Makinenizde bulunan WiFi özelliği makinenizin kablosuz olarak mySewnet servislerine bağlanmasını sağlar. Makinenizi bağlamak için aşağıdaki adımları izleyin.

WiFi ile Başlama

Üst araç çubuğundaki mySewnet düğmesine ve ardından ekranın üst köşesindeki veya alt köşesindeki Ayarlar düğmesine dokunun. Kullanılabilir ağlar listesinden bir seçim yapın. Ağınız şifre korumalıysa ağa bağlanmak için şifre girmeniz istenir. Ağla ilgili bir bilgi penceresi açmak için bilgi simgesine dokunun. Ayrıca sinyal kuvvetini ve ağın şifre korumalı olup olmadığını görebilirsiniz; korumalı ağlar kapalı bir kilit simgesi ile gösterilir.



mySewnet



Bilgi

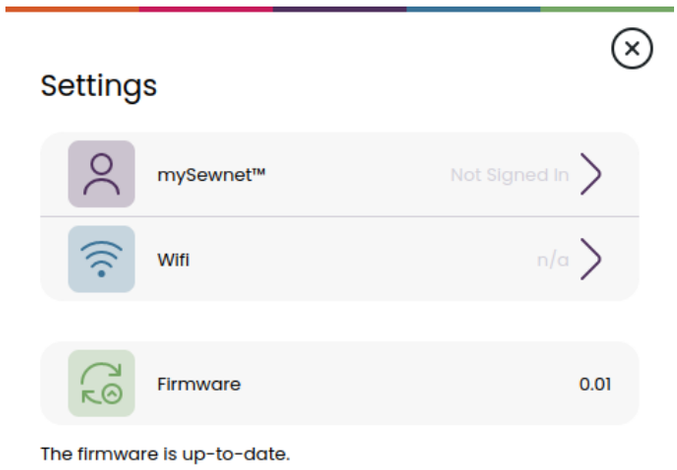

Diğer Ağ

Başka bir ağa bağlanmak için düğmeye dokunun. Ekranda açılan pencerede diğer ağın adını girmeniz gerekir.

WiFi ile Yazılım Güncelleme

En güncel yazılımları kablosuz olarak edinebilmek için, WiFi ile bir ağa bağlanmanız gerekir. Bağlandığında makineniz mevcut yazılım güncellemesini otomatik olarak arar. Makine daha güncel bir yazılım tespit ederse mySewnet ayarlarında yazılım güncelleme düğmesi görünür olacaktır. En güncel yazılımı indirip kurmak için düğmeye dokunun.

Güncelleme tamamlandığında, makineyi yeniden başlatın. Yazılımın sürüm numarasını mySewnet ayarlarında kontrol edin.

Tamamlayıcı Yazılım (PC ve MAC)

Makineniz için bilgisayar yazılım paketi mevcuttur. Bu yazılım aşağıdaki ek özellikleri sağlar:

- mySewnet bulut eşleştirme aracı mySewnet buluttaki içeriğinizin dikiş makinesinin bilgisayarınızdaki bir klasör ile eşleştirilmesini sağlar. Bilgisayarınızdaki klasöre sürükleyip bıraktığınız dosyalar otomatik olarak mySewnet bulutuna aktarılacaktır.
- Nakış desenlerine ilişkin işlemler için File Explorer uyumlu ek yazılım: desenleri küçük resimler olarak görüntüleme, farklı nakış dosya formatlarını okuma, kesme komutları ekleme ve daha fazlası.

mySewnet Bulut

mySewnet bulut, kişisel dosyalarınızı, projelerinizi, dikişlerinizi ve tasarımlarınızı bilgisayarınızın sabit sürücüsü yerine İnternet ortamında kaydetmenizi ve bunlara istediğinizde erişmenizi sağlayan bir hizmettir. mySewnet bulut özellikli bir makine, tüm sahipleri ve kullanıcıları tarafından kullanılabilir. mySewnet bulut, kişisel dosyaları farklı cihazlardan yönetmek ve bunlara sonrasında erişmek için basit bir yol sunar:

- mySewnet özellikli makine.
- PC veya MAC
- Akıllı telefon veya tablet.

Uygulama

mySewnet uygulaması mobil cihazınıza ücretsiz olarak indirilebilir. Daha fazla ayrıntı öğrenmek ve okumak için web sitemizi ziyaret edin ve doğrudan App Store veya Google Play'den indirin.

mySewnet Web Sitesi

mySewnet.com websitesi, hesabı olan kişilerin kullanabileceği tüm web hizmetlerine giriş noktasıdır.

Oturum açtığınızda, aboneliğinize ve bulutunuzda dahil olan her şeye erişebilir, satın alımlarınızı görebilir, hesabınızı düzenleyebilir ve daha fazlasını yapabilirsiniz.

mySewnet Kütüphane

mySewnet kitaplığı, binlerce nakış tasarımına erişebildiğiniz bir abonelik hizmetidir. Ayrıca buradan tek tasarımlar satın alabilir ve indirebilirsiniz. Bu hizmet hakkında daha fazla bilgi almak ve aboneliğinizi başlatmak için web sitemizi ziyaret edin.

Destek almak ve yazılımı indirmek için www.mysewnet.com adresinde yer alan mySewnet™ web sitesini ziyaret edin.

Daha fazla bilgiye ve ayrıntılı yükleme talimatlarına bu sayfadan ulaşabilirsiniz.

Makinenizde mySewnet'e bağlanma

Bir WiFi bağlantısı kurduğunuzda, oturum açabileceğiniz mySewnet oturum açma sayfasına dönmek için çıkış simgesine dokunun. Kullanıcı adınız ve parolanız yoksa hesap oluşturmak için Ücretsiz Hesabınızı Oluşturun'u seçin.

Ayrıca www.mysewnet.com adresindeki mySewnet web sitesi aracılığıyla da bir hesap oluşturulabilir.

Giriş yaptığınızda, mySewnet bulutta ne kadar boş yer olduğunu görebilirsiniz.

Senkronizasyon durumu, üst araç çubuğundaki mySewnet düğmesinde gösterilir.

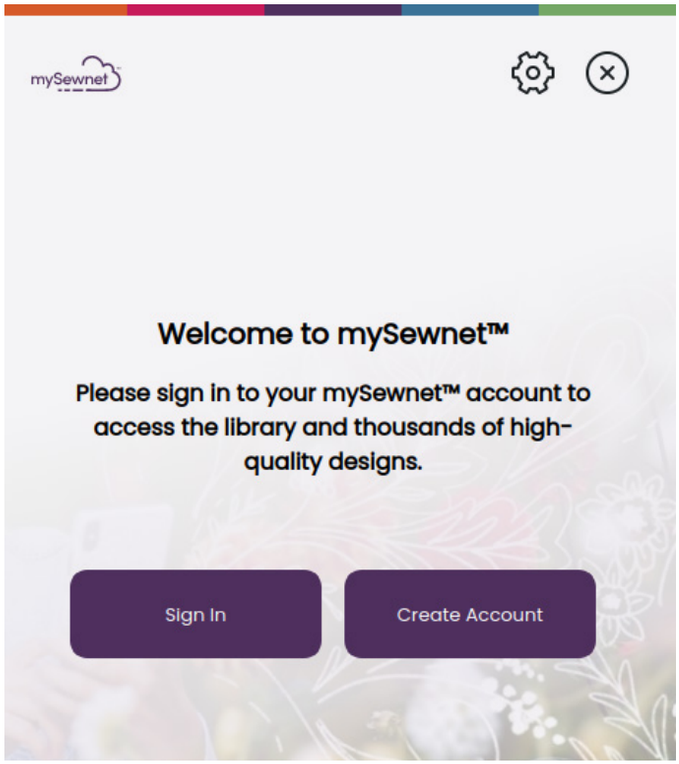

mySewnet Bulutta Kullanılan Alan

Makinenizdeki desenler, yazı tipleri, dikişler ve diğer dosyalar mySewnet bulutta saklanır.

Üst araç çubuğundaki mySewnet düğmesine dokunun ve mySewnet bulutuna gidin, ne kadar depolama alanının mevcut olduğunu görmek için bulut simgesine dokunun. Yalnızca az miktarda alan kaldığında makine sizi bir kere uyarır. Alanı doldurmaya devam ederseniz, bellek tamamen dolana kadar sizi tekrar uyarmaz. Yer açmak için dosyaları silin veya bir USB cihaza taşıyın.

Not: mySewnet bulut alanı, makineden mySewnet hesabınıza ilk kez giriş yaptığınızda etkinleşir.

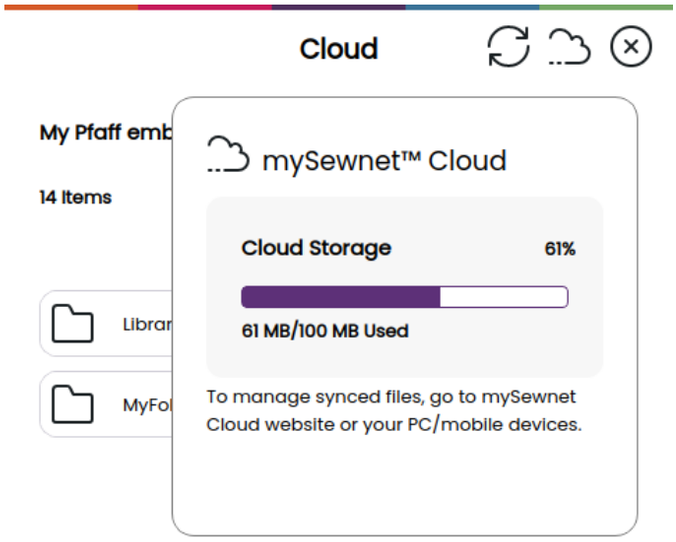

Makinenizdeki mySewnet Kitaplığı

Aboneliğiniz varsa WiFi'ya bağlıyken mySewnet hesabınızla oturum açtığınızda mySewnet kitaplığı menüsü makinenizde görünecektir. Buradan mySewnet kitaplığındaki tüm tasarımlarınız arasında gezinebilir ve seçim yapabilirsiniz.

DIKIŞ

Dikiş Modu - Genel Bakış

Dikiş modunda dikişleri seçebilir, ayarlayabilir ve dikebilirsiniz. Seçtiğiniz dikiş, dikiş alanında gerçek boyutta gösterilir.

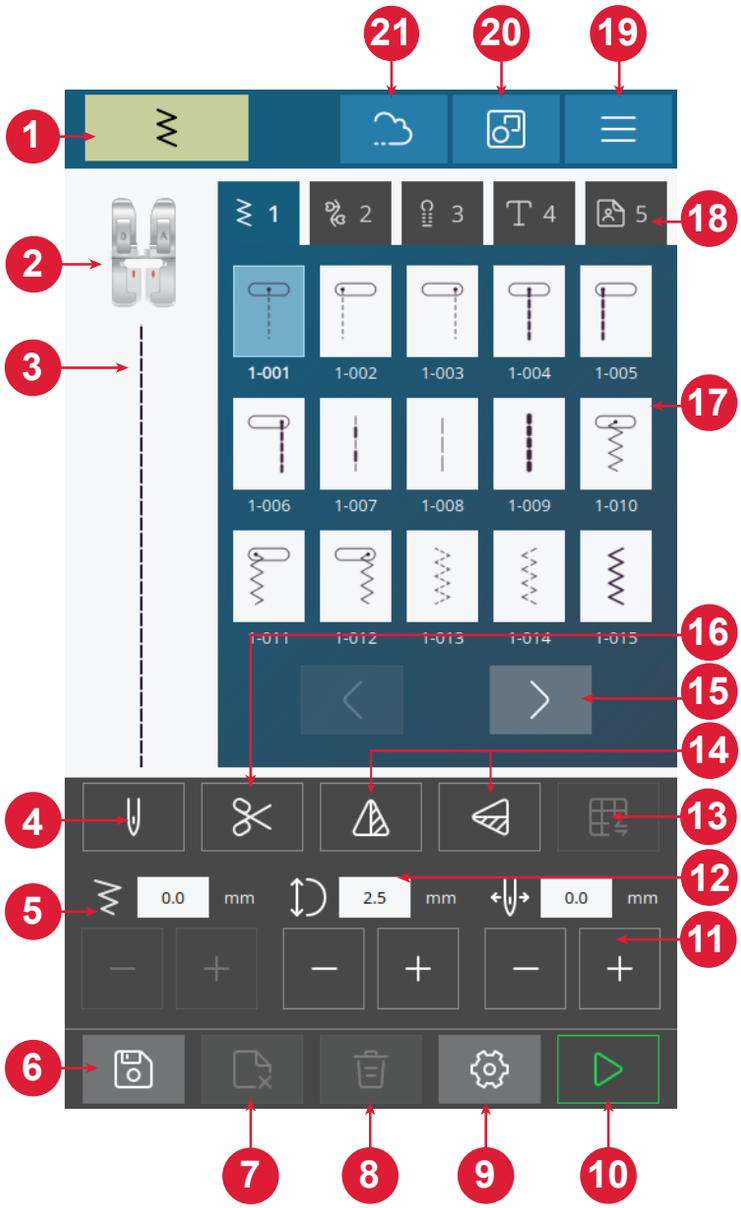

1. Dikiş modu göstergesi
2. Baskı ayağı önerisi
3. Seçili dikiş
4. Tek veya çift iğne
5. Dikiş genişliği
6. Dikiş sırasını kaydet
7. Dosyayı sil
8. Dikiş sil
9. Dikiş ayarları
10. Başlat / Durdur
11. İğne pozisyonu / Dikiş konumlandırma
12. Dikiş uzunluğu
13. Denge dikişi
14. Uç uca / yan yana ikiz görüntü
15. Dikiş menüleri dahilinde / arasında gezinme
16. İplik kesici
17. Dikişler
18. Dikiş menüleri
19. Makine ayarları
20. Çoklu seçim
21. mySewnet

Dikiş Nedir?

Bir dikiş, düz bir dikişte olduğu gibi tek bir dikişten veya örneğin zikzakta olduğu gibi, iki ayrı dikişten oluşur. Ayrıca, bir dikiş aynı zamanda tam dikiştir, yani 3 adımlı zikzak veya dekoratif bir dikiş gibi dikişteki bireysel dikişlerin toplamından oluşur.

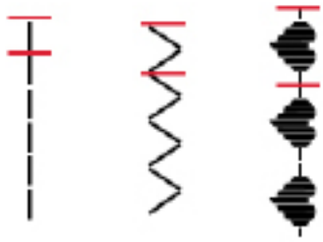

Bir Dikiş veya Harf Seçin

Bir dikiş yüklemek için, dikiş menüsünden seçmek için bir dikişe dokunun. Dikiş otomatik olarak yüklenecek ve hangi baskı ayağının kullanılacağına dair öneriler gösterilecektir. Farklı dikişler arasında geçiş yapmak için sol/sağ oklara dokunun. Farklı bir kategori seçmek için farklı bir düğme menüsüne dokunun.

Makinenizde dört dikiş menüsü bulunmaktadır. 1. menü Nakış Dikişleri içerir. 2. menüde Dekoratif Dikişler yer alır. 3. menüde Düğme İliği Dikişleri mevcuttur. 4. menü Alfasayısal karakterleri içerir. 5. menüde, farklı dikişleri birleştirerek oluşturduğunuz kayıtlı dikiş sıralamaları vardır.

Sıralama Oluşturma

Dikiş sıralaması oluşturmak için:

1. Çoklu Seçim düğmesine dokunun.
2. Bir sıralama oluşturmak için farklı dikişlere dokunun.
3. Onayla düğmesine dokunun. Bu işlemde dikiş, kaydedilen sıralamaya göre dikilir ve sıra tamamlandığında dikiş durur.

Sıralamayı tekrarlamak için Ayak Pedalına veya Başlat/Durdur düğmesine basın.

Sıralamanızı kaydetmek için Kaydet düğmesine dokunun. Dikiş Silme düğmesine dokunarak dikişinizi silin.

Kişisel Menünüzde (5) dosyaları sil düğmesine dokunarak dosyaları silebilirsiniz.

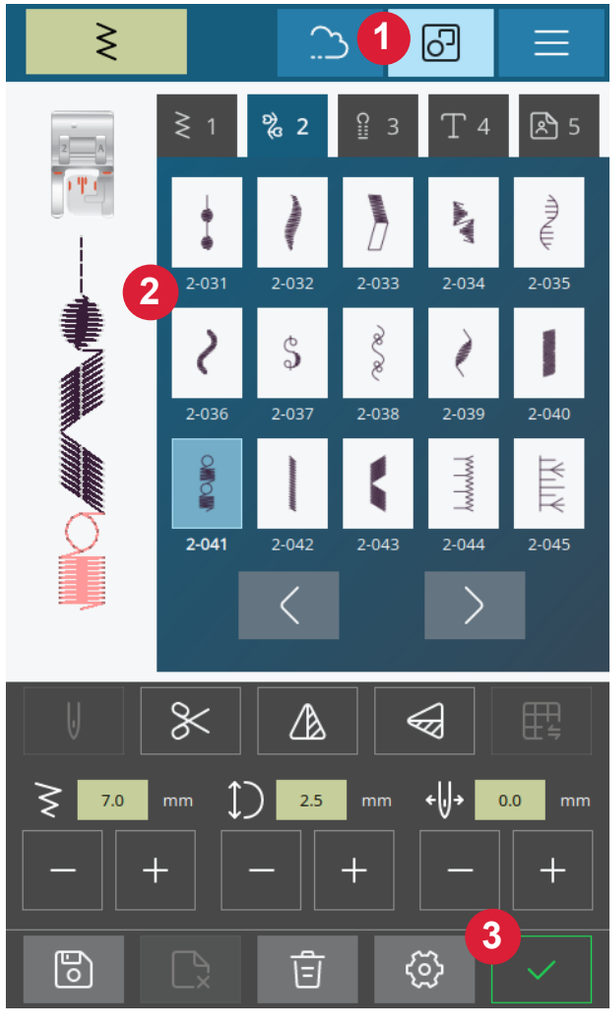

Kumaş Kılavuzu

Her bir grup için projelerinize uygun farklı kumaşlar aşağıda sıralanmıştır.

Not: Bazı kumaşlar, diğer kumaşları veya nakış makinenizi boyayabilecek fazladan boya içerir. Bu boya çıkması durumunda boyanın temizlenmesi çok zor veya imkansız olabilir.

Özellikle kırmızı ve mavi renktekiler olmak üzere, tüylü ve kot kumaşlar genellikle fazla boya içerir.

Not: Eğer kumaşınızın/giyime hazır giysinizin fazlaca boya içerdiğini düşünüyorsanız makinenize boya çıkmasını önlemek üzere nakış öncesi mutlaka yıkayın.

Dokuma veya Örgü

Dokuma ve örgü kumaş arasındaki fark, ipliklerin bir araya getiriliş şeklidir. Dokuma kumaşlar, boyuna çözgü ve enine atkı olmak üzere, doğru açılarda kesişen iki farklı iplik sisteminden oluşur. Örgü kumaş ise birbirine geçmiş ilmeklerden oluşan bir iplik sistemine sahiptir. Örgü kumaşlar genellikle esnektir.

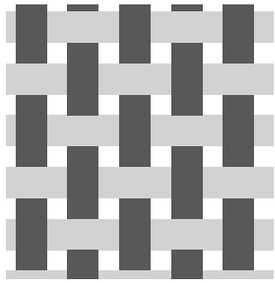

Dokuma kumaş

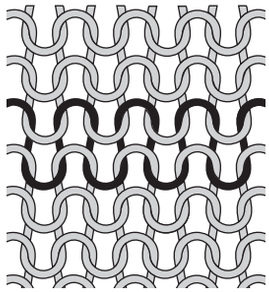

Örgü kumaş

Dokuma Kumaşlar

Hafif Dokuma: Şifon, organze, patiska, ince yün, krepdöşin vb.

Orta Dokuma: Basma, kapitone kumaşlar, krep, ince pamuklu çuha, kadife vb.

Ağır Dokuma: Kot, yünlü kumaş, kanvas, düğümlü kumaş vb.

Esnek Kumaşlar

Hafif Esnek: Triko, tek kat örgü jarseler vb.

Orta Esnek: Örgü süveter, çift kat örgü, velur, mayo vb.

Ağır Esnek: Örgü süveter, koyun postu vb.

Dikiş Ayarları

Makineniz, seçilen her dikiş için önerilen ayarları yapacaktır. Seçili dikiş için kendi ayarlamalarınızı yapabilirsiniz. Değişiklikler yalnızca seçilen dikişi etkiler ve başka bir dikiş seçildiğinde veya makinenizi kapattığınızda varsayılana sıfırlanır.

Ekranda bulunan kontroller, hangi dikişin yüklendiğine bağlı olarak değişir. Bazı dikişlerin birden fazla kontrolü vardır.

Not: Varsayılan ayar her zaman siyah rakamlarla gösterilir.

Dikiş Genişliği

Kontrolde + ve - düğmelerini kullanarak dikiş genişliğini artırın veya azaltın. Kontrolün üst kısmındaki sayı, dikiş genişliğini milimetre cinsinden gösterir.

Değiştirilen dikiş konumu dikiş genişliği ayarlamasını da sınırlandırabilir.



Dikiş Uzunluğu

Kontrolde + ve - düğmelerini kullanarak dikiş uzunluğunu artırın veya azaltın. Kontrolün üst kısmındaki sayı, ayarlanan dikiş uzunluğunu mm/inç cinsinden gösterir. Bir zigzag dikiş veya dekoratif dikiş esnetilecekse bu işlem dikiş boyunun tamamını uzatır.

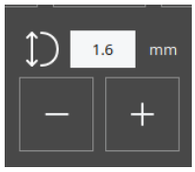

İğne Pozisyonu / Dikiş Konumlandırma

Genişliği 7 mm'den az olan belirli dikişlerde, dikiş konumunun değiştirilmesi mümkündür. Dikişi sağa kaydırmak için + ve sola kaydırmak içinse - düğmesini kullanın. Kontrolün üst kısmındaki sayı, iğne başlangıç konumunu merkez iğne konumu ile ilişkili olarak mm/inç cinsinden gösterir. Makinede maksimum 29 dikiş konumu mevcuttur (düz dikiş için).

Dikiş konumu sadece maksimum dikiş genişliği sınırına kadar değiştirilebilir. Dikiş konumlandırmasının değiştirilmesi aynı zamanda dikiş genişliği ayarlamalarını da sınırlandırır.



Düğümleme

Düğümleme işlevi bir dikişi sabitlemek için kullanılır. Düğümlemeler, aynı noktada yapılan dört dikişten oluşur. Düğümleme işlevini etkinleştirmek veya devre dışı bırakmak için, ayarlar menüsündeki düğmeye dokunmanız yeterlidir. Düğümleme işlevi etkinken dikiş dikmeye başladığınızda, makine seçilen dikişe devam etmeden önce birkaç düğümleme dikişi dikecektir. Ancak, makine Kes düğmesine basılmadan önce durduysa, kesimden önce düğümleme dikişleri yapılmaz.

Bir kesim yapıldıktan sonra, bir dahaki sefere dikişe başladığınızda makine otomatik olarak düğümleme dikişleriyle başlar.

Not: Düğümleme işlevi, düğme iliği hariç tüm dikişler için seçilebilir

Ayna Görüntüsü

Bir dikişin veya dikiş programının boylamasına ikiz görüntüsünü oluşturmak için uçtan uca ikiz görüntü simgesine dokunun. Bir dikişin veya dikiş programının yanlamasına ikiz görüntüsünü oluşturmak için Yan Yana İkiz Görüntü simgesine dokunun.

Not: Bazı dikişler, örneğin düğme delikleri ile aynalama yapılamaz.



Yan yana



Uçtan uca

Denge Dikişi

Dikiş yaparken eşit olmayan dikiş sonuçlarıyla karşılaşıyorsanız, dengeyi ayarlamak gerekebilir. Bu, özellikle özel kumaşlar veya tekniklerle çalışırken önemlidir. Mevcut dikişin dengesini ayarlamak için dikiş modundayken Denge düğmesine dokunmanız yeterli. Denge ayarı yalnızca seçilen sayıda dikiş için kullanılabilir.

Artık bir kumaş parçası üzerine dikiş uygulayarak başlayın. Ekrandaki önizlemeyi diktiğiniz numune ile eşleşecek şekilde, kontrollerde + ve - simgelerini kullanarak değiştirin. Dikişe yeniden başladığınızda denge düzelecektir.



Dikiş modunda denge düğmesi



Denge için açılır pencere

Serbest Hareket

Serbest hareket dikişleri için serbest kolun arkasında bulunan besleme dişlerini indirin. Nakış/Serbest Hareket Ayağını Takın. Kumaşı el ile hareket ettirin. İstikrarlı bir hız ile devam edin ve kumaşı pürüzsüz bir şekilde hareket ettirin. Kumaşı hareket ettirirken dikişin uzunluğunu oluşturursunuz.

Not: Besleme dişleri düştüğünde, kumaş artık makine tarafından beslenmez. Kumaşı hareket ettirmeniz gerekir.

Temel Dikiş Teknikleri

Dikiş

Bir dikiş, iki parça kumaşı, genellikle preslenerek açılacak olan bir dikiş payı ile birlikte diker. Çoğu durumda, dikiş payının kenarları, dikiş dikilmeden önce bir sürfile dikişle bitirilir.

Streç kumaştaki dikişler kumaşla birlikte esnemelidir. Streç dikiş, hafif streç kumaş parçalarını birlikte dikmek için uygun olan esnek bir dikiş oluşturur.

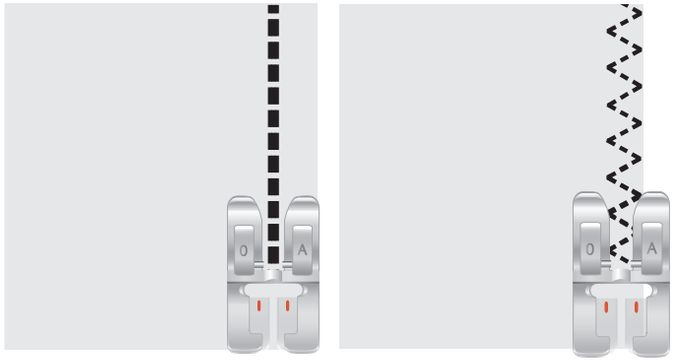

Düz Dikiş *Esnek Dikiş*

Dikişe Başlama – Düz Dikiş

Baskı ayağını yükseltin ve kumaşı baskı ayağının altında, iğne plakasındaki dikiş payı kılavuz çizgisinin yanına konumlandırın. Masura kapağının üzerinde 6 mm'lik (1/4 inç) bir kılavuz çizgi vardır.

Üst ipliği baskı ayağının altına yerleştirin.

İğneyi, başlamak istediğiniz noktaya doğru indirin. İplikleri geriye doğru çekin ve baskı ayağını aşağı indirin. Ayak pedalına basın. Kumaşın (A) makineye girmesini sağlayarak kumaşı nazikçe dikiş kılavuzu boyunca ilerletin. Masura ipliği yukarı doğru çekilmediyse dikmeye başladığınızda otomatik olarak çekilecektir.

Dikişin başlangıcını sağlamlaştırmak için geri dikiş kolunu basılı tutun. Birkaç sıra ters dikin. Geri dikiş kolunu bırakın; makine yeniden ileri doğru dikmeye başlayacaktır (B).

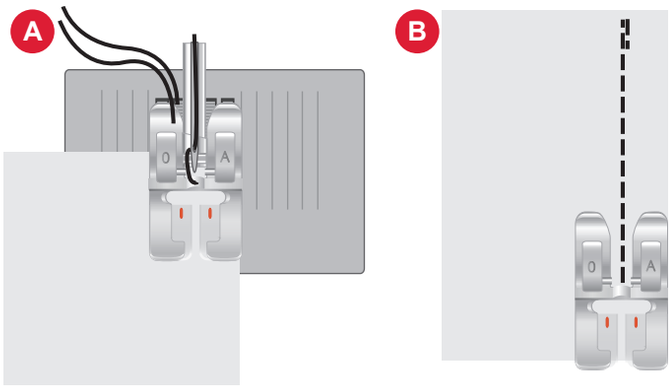

İğne Konumunu Değiştirme

Bazı dikişler, iğne konumu değiştirilerek daha kolay bir şekilde yapılır (ör. bir yakada üst dikiş veya bir fermuar dikişi). İğne konumu, İğne Konumu düğmesiyle ayarlanır.



İğne Konumu

Dikiş Yönünü Değiştirme

Dikiş yönünü değiştirmek için makineyi durdurun. İğne Yukarı / Aşağı konumunu etkinleştirmek için İğne Durdurma düğmesine basın. İğne kumaşa indirilir.

Baskı ayağını yukarı kaldırın.

Dikiş yönünü istenen şekilde değiştirmek için kumaşı iğne etrafında döndürün. Baskı ayağını alçaltın ve dikişe yeni yönde devam edin.



İğne Yukarı / Aşağı Düğmesi

Dikişi Sonlandırma

Dikişin sonuna geldiğinizde Geri Dikiş düğmesini basılı tutun ve ters yönde birkaç dikiş dikin. Bu şekilde dikiş sağlamlaştırılacak ve dikişler çözülmeyecektir.

İğneyi en yüksek konumuna yükseltmek için el çarkını kendinize doğru çevirin. Baskı ayağını yükseltin ve iplikleri geri çekerek kumaşı çıkarın.

İğneleri yukarı, İplik Kesiciye çekin, bu şekilde iplikler doğru uzunlukta kesilecektir ve bir sonraki dikişe başladığınızda çözülmeyecektir.

Not: Makineniz sadece düz dikiş ve zikzak dikiş dikebilir - 1-001 ila 1-003 arası, 1-008 ve 1-010 ila 1-012 arası geriye doğru.



Geri Dikiş Düğmesi

Dikiş ve Sürfile

Dikiş ve sürfile dikişi, tek seferde hem dikiş diker hem de kenarlara sürfile yapar. Dikiş/sürfile tekniği, çıkıntılı yaka bantlarını ve manşetleri dikmek için mükemmeldir. Makinenizde bir dizi farklı dikiş/sürfile dikişi mevcuttur. Yıpranmayı önlemek ve düz durmalarına yardımcı olmak için kumaş kenarlarına sürfile uygulayın. Giysi birlikte dikilmeden önce sürfile yapmak daha kolaydır.

Gizli Kenarlar

Gizli kenar dikişi, giysiler üzerinde görünmez bir kenar oluşturur. İki tür gizli kenar dikişi bulunur; biri orta ila ağır dokuma kumaşlar içindir (1), diğeri ise orta ila ağır esnek kumaşlar içindir (2). Gizli kenar dikişi, hafif kumaş, deri ve vinil için önerilmez.

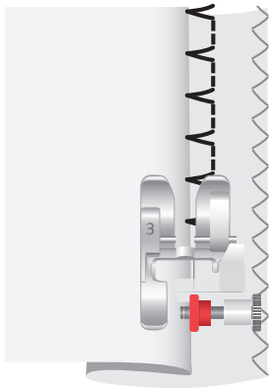

Dokuma kumaş (1)

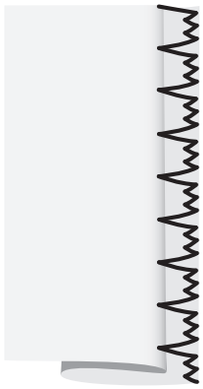

Streç kumaş (2)

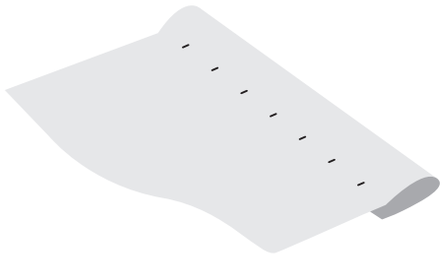

Kumaşın düz tarafı

Yama Yapma ve Onarma

Geniş Delikleri Onarma

Geniş delikleri kapatmak için zarar görmüş alana yeni bir kumaş parçasının dikilmesi gerekir.

Yeni kumaş parçasını, kumaşın sağ tarafındaki zarar görmüş alana teyelleyin.

Kumaş kenarlarını, zikzak veya çok adımlı zikzak dikişle dikin.

Kumaşın ters tarafından dikişe yakın olan zarar görmüş alanı kesin.

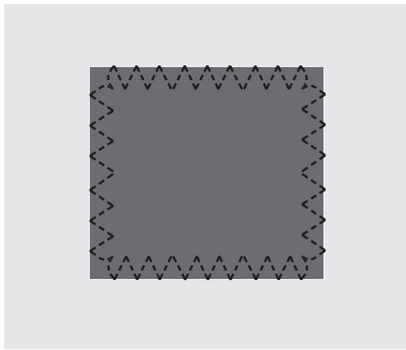

Yırtıkları Onarma

Yırtıklarda, saçaklanmış kenarlarda veya ufak deliklerde kumaşın ters tarafına bir parça kumaş yerleştirmek yararlıdır. Alt kısma konulan kumaş, zarar görmüş alanı güçlendirir.

Zarar görmüş alanın alt kısmına bir parça kumaş yerleştirin. Kumaşın, zarar görmüş alandan biraz daha geniş olması gerekir.

Zarar görmüş alanı, zikzak veya çok adımlı zikzak dikiş kullanarak dikin.

Güçlendirmek için kullanılan kumaş parçasının uçlarını kesin.

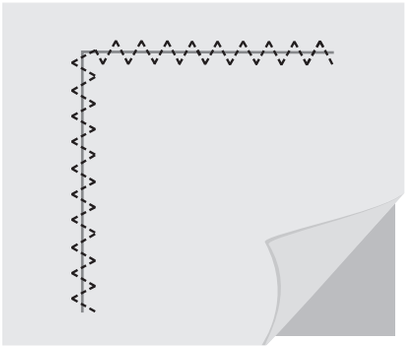

Tek Adımlı Düğme İliği

Düğmeniz için tam uygun boyutta düğme ilikleri dikin. Düğme iliği dikişlerinin dikileceği yerlerde kumaşa tela yapıştırılmalı ve/veya kumaş sabitlenmelidir.

1. Düğme iliğinin başlangıç konumunu kumaş üzerinde işaretleyin (A).
2. Tek Adımlı Düğme İliği Ayağında, kolu geriye doğru iterek düğme tutucuyu açın (B). Düğmeyi takın. Düğme yerine sabitleninceye kadar düğme tutucusunu ileri doğru ittirin (C). Düğme iliğinin uzunluğu düğmeye göre belirlenir. Düğme tutucu kolu (B) ile durdurucu (D) arasındaki mesafe düğme iliği uzunluğundadır.
3. Tek Adımlı Düğme İliği Ayağını takın.
4. Kumaşın üzerindeki işaret, Düğme İliği Ayağının kenarlarındaki kırmızı işaretlerle (E) hizalanacak şekilde kumaşınızı baskı ayağının altına yerleştirin.
5. Düğme İliği Kolunu (F) tamamen indirin. Düğme İliği Kolunun, düğme tutucu kolu (B) ve durdurucu (D) arasında olması gerekir.
6. Üst ipliğin ucunu tutun ve dikişe başlayın. Düğme iliği, baskı ayağının önünden arkaya doğru dikilir. Düğme iliği tamamlandığında dikişi durdurun.
7. Düğme iliği tamamlandığında, baskı ayağını yükseltin. Düğme İliği Kolunu tamamen yukarı itin.
8. Dikiş sökme aletini kullanın, her iki uçtan orta kısma (G) olacak şekilde düğme iliği açıklığını kesin.

Başka bir düğme iliği dikmek isterseniz düğme iliği tamamlandığında Düğme İliği Kolunu yukarı doğru itmeyin. Başka bir düğme iliği dikin.

Not: Her zaman artık bir kumaş parçası üzerine denemek için düğme iliği açın.

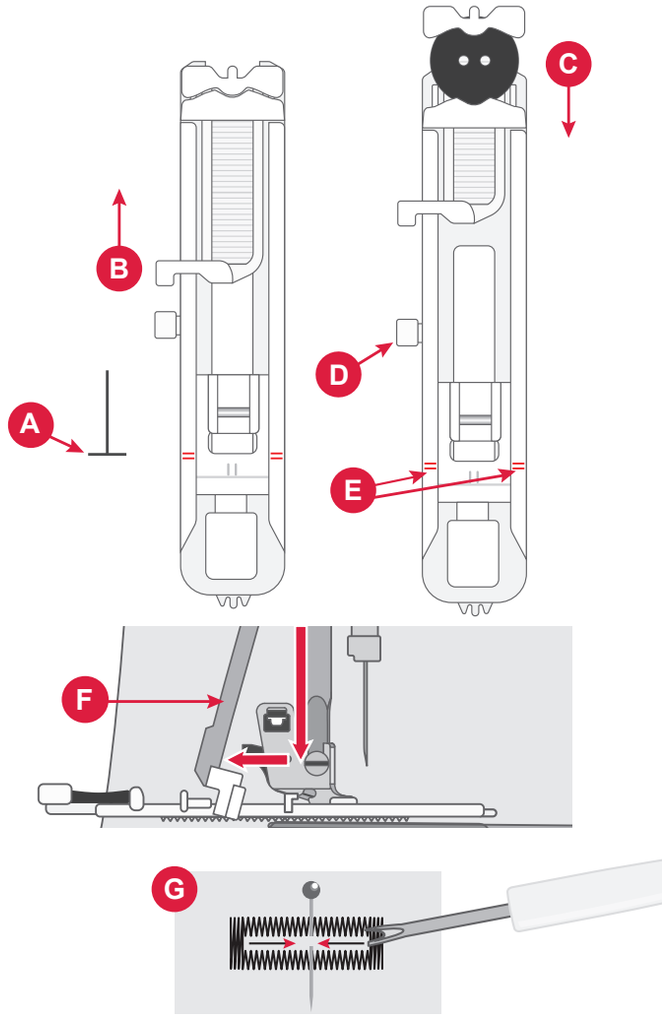

Fermuarların Dikilmesi

Fermuar Ayağı, fermuarın her iki tarafını dikmeyi kolaylaştıracak şekilde iğnenin hem sağına hem de soluna takılabilir.

Fermuarın sağ tarafını dikmek için ayağı, sol baskı ayağı konumuna takın.

Fermuarın sol tarafını dikmek için ayağı, sağ baskı ayağı konumuna takın.

Ortalanmış Fermuar

1. Kumaş parçalarını yerleştirerek, doğru tarafları bir araya getirip tutturun. Fermuar uzunluğunu kumaşınız üzerinde işaretleyin.
2. Fermuar dikişini, belirtilen dikiş payını kullanarak teyelleyin (iplik tansiyonunu 2'ye ayarlayın ve 4 mm uzunluğunda düz dikiş ile dikin). Fermuar işaretinin ucunu teyelleyin (C).
3. Makineyi düz dikiş için ayarlayın, birkaç sıra geriye doğru dikin, ardından dikişin kalanını belirtilen dikiş payını kullanarak dikin (C).
4. Dikiş paylarını açık şekilde ütüleyin. Fermuarın ön yüzünü, dikişin ters yüzüne, bandı da yerine yerleştirin (D).
5. Doğru yüzün yukarı baktığından emin olarak projenizi çevirin. Fermuar Ayağını iğnenin sol tarafına takın (A).
6. Fermuarınızın sağ tarafı boyunca, fermuarın sonuna kadar dikin; başta ters dikmeyi unutmayın (E). İğneyi kumaşın içinde durdurun, baskı ayağına basın ve projenizi ters çevirerek fermuarın altı boyunca dikin.
7. Fermuar Ayağını iğnenin sağ tarafına takın (B). Fermuarın ilk tarafında yaptığınız gibi diğer tarafını da dikin (F).
8. Arka taraftaki bandı sökmek için projenizi çevirin.
9. Projenizi yeniden sağ tarafa çevirin ve teyel dikişlerini sökün.

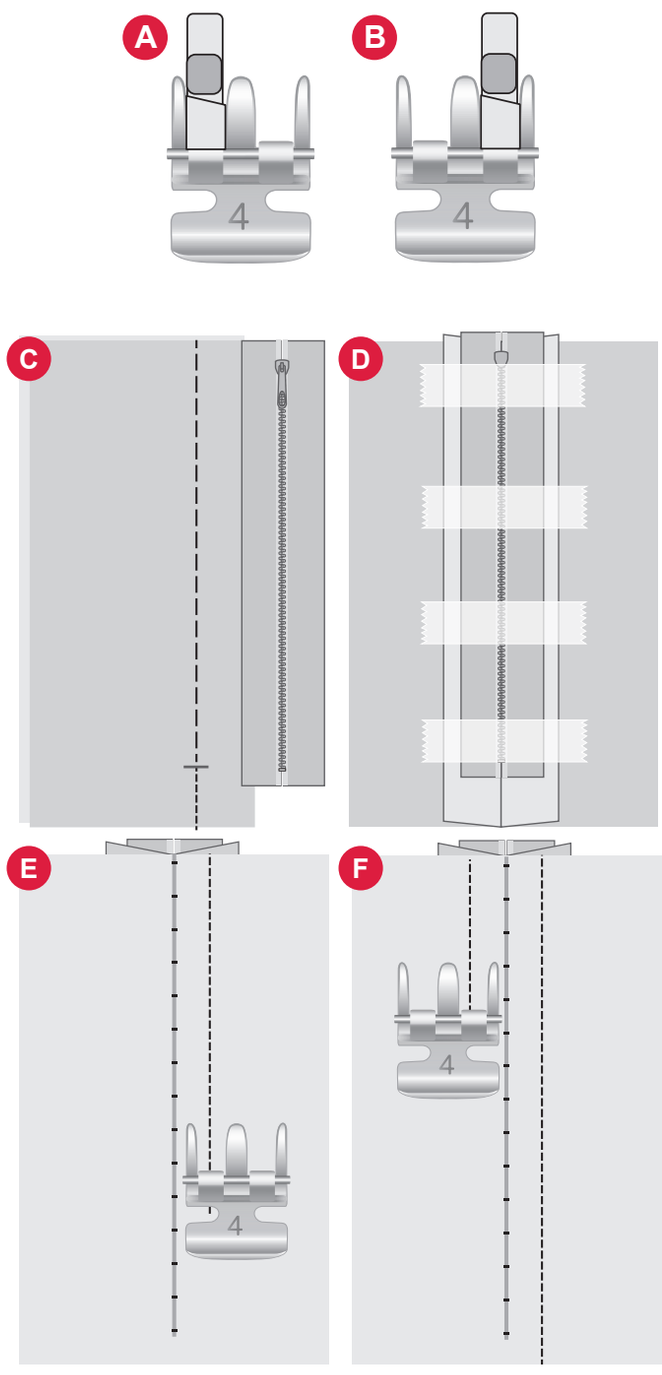

Dikiş Açılır Kapanır Ekran Mesajları

Masura İpliği Az

Masuradaki iplik azaldığında, bir açılır pencerede masuranın yakın zamanda değiştirilmesi gerektiğini belirten bir mesaj görüntülenir. Bu size masurayı ne zaman değiştireceğinizi planlama fırsatı sunar.

Üst İpliği Kontrol Etme

Üst iplik biterse veya koparsa makine otomatik olarak durur. Üst ipliği tekrar geçirin, açılır pencereyi kapatın ve tekrar dikmeye başlayın.

Dikkat!

Makine durursa ve ekranda bu açılır pencere görüntülenirse, dikişi durdurmanız gerekir. Kısa bir süre bekleyin ve etkinleştiğinde Tamam düğmesine dokunun. İğne boyutunu ve durumunu kontrol edin. İpliğin doğru geçirildiğinden emin olun.

NAKIŞ

Nakışa Başlarken

Nakış moduna girmek için, nakış ünitesini kaydırın. Nakış ünitesinin gerektiğinde kalibre olabilmesi için alanın temiz olduğundan emin olun.

Not: Nakış ünitesi açıkken dikiş moduna erişemezsiniz.

Nakış Modu - Genel Bakış

Nakış modunda tasarımları ve yazı tiplerini seçebilir, kayıtlı dosyalarınızı yönetebilir ve mySewnet kitaplığına erişebilirsiniz.

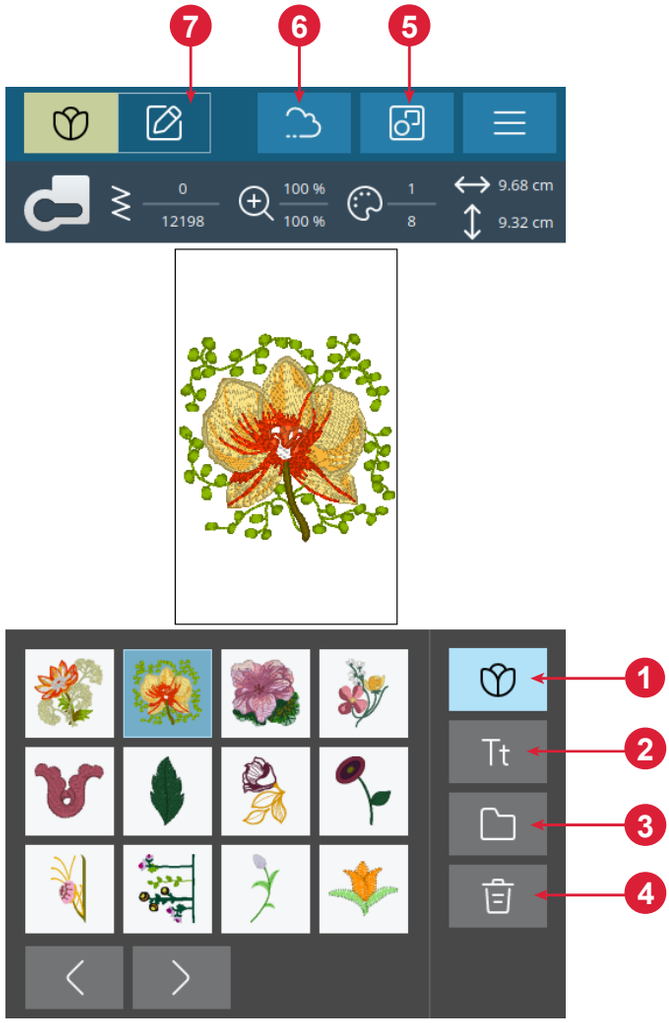

1. Tasarım menüsü
2. Yazı tipi menüsü
3. Dosya yöneticisi
4. Tasarımı silme / kaldırma
5. Çoklu Seçim
6. mySewnet
7. Nakış düzenleme

Tasarım Yükle

Nakış modunda yüklemek için bir tasarıma dokunun. Seçilen tasarımı düzenlemek için nakış düzenleme simgesine dokunun.

Dahili tasarımlara göz atmak için seçim alanındaki sol ve sağ düğmeye dokunun. Bir desen seçildiğinde, desene ilişkin bilgiler üst araç çubuğunda gösterilir. Birden fazla tasarım yüklemek için 'Çoklu Seçim' seçeneğinin işaretli olması gerektiğini lütfen unutmayın

Not: kayıtlı desenleri dosya yöneticisinde USB cihazdan veya mySewnet bulut klasöründen yükleyebilirsiniz.

Nakış Metni Oluştur

Bir metin oluşturmak için yazı tipi menüsünü açın ve ekranda istediğiniz yazı tipine dokunun. Metnin yazı tipini ve boyutunu istediğiniz gibi değiştirebilirsiniz. Metninizi yazdıktan sonra, metin düzenleme moduna yüklemek için onayla düğmesine dokunun. Daha fazla bilgi edinmek için aşağıdaki çeşitli metin düzenleme seçenekleri hakkında bilgi edinin.

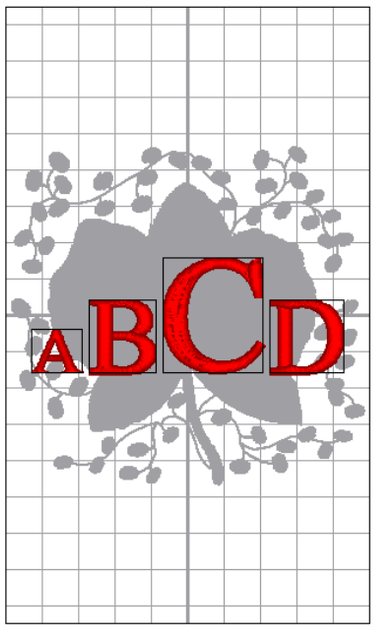

İkiz metin (1)

Metninizi yana doğru yansıtmak için Yan Yana İkiz Görüntü düğmesine dokunun.

Metni döndürme (2)

Seçilen desen(ler)in dönüşünü bir derecelik artışlarla ayarlamak için farklı döndürme düğmelerini kullanın. Kontrol tekerleğinin ortasına yapılan her dokunuş, seçilen metinleri saat yönünde 90 derece döndürür.

Metin Aralığı (3)

Her harf arasındaki mesafe, aralık ayarlama seçeneği ile artırılabilir veya azaltılabilir.

Metin Şekillendirme (4)

Yazılı metninizi iki farklı şekillendirme seçeneği kullanarak düzenleyebilirsiniz. Bunu yapmak için bir şekillendirme seçeneği belirlediğinizde metniniz ekrandaki şekli takip eder.



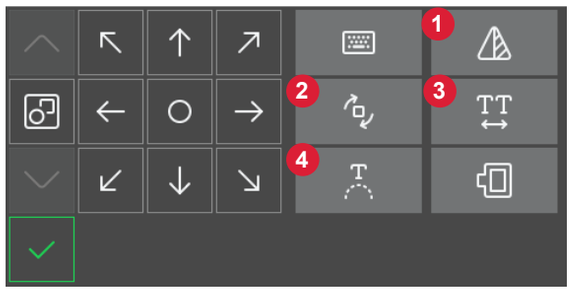

Metin Oluşturmak İçin:

1. Yazı Tipi Menüsünü seçin ve seçmek istediğiniz bir yazı tipine dokunun.
2. Bir sıralama oluşturmak için farklı harflere dokunun.
3. Onayla düğmesine dokunun. Bu işlemde dikiş, makine tarafından kaydedilen harf sıralamasına göre dikilir ve sıra tamamlandığında dikiş durur.

Sıralamayı tekrarlamak için Ayak Pedalına veya Başlat/Durdur Düğmesine basın.

Kaydet Düğmesine dokunarak sıralamanızı kaydedin.

Dosya Yöneticisi

Makinenin dahili belleğinde kayıtlı tasarımlarınızı görüntülemek, açmak veya silmek için Dosya Yöneticisine dokunun.



Sil

Sil öğesine dokunduğunuzda seçili desen(ler) nakış alanından silinir. Birden fazla desen seçiliyse, açılır pencere iletisi belirir.



Nakış Düzenleme - Genel Bakış

Nakış düzenleme modunda desenleri, dikişleri ve yazı tiplerini ayarlayabilir, birleştirebilir, kaydedebilir veya silebilirsiniz. Yüklü desenler nakış alanında görüntülenir.

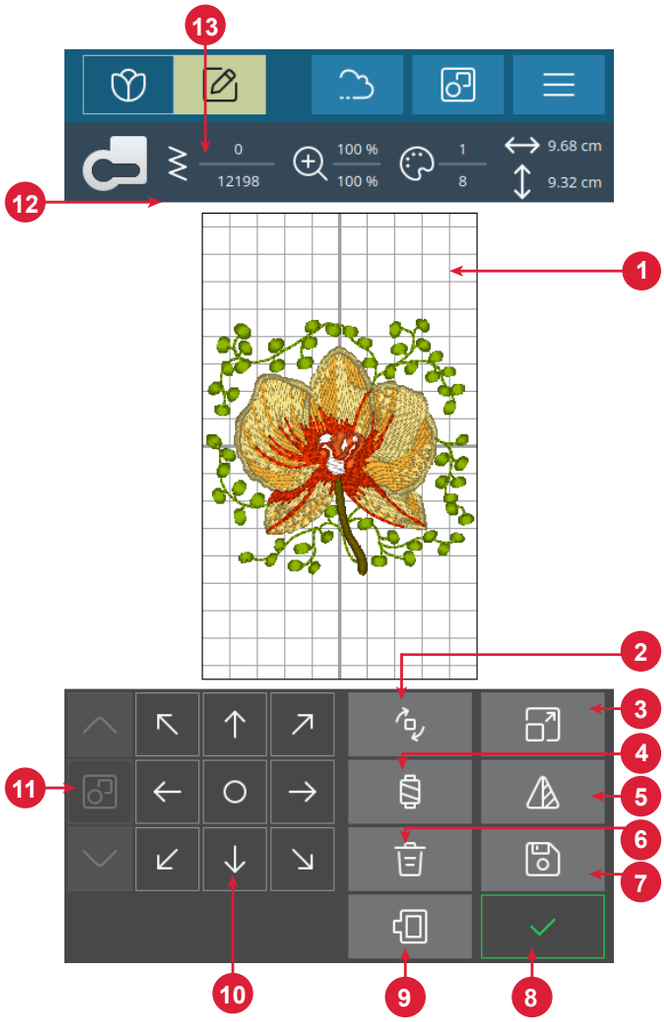

1. Nakış alanı
2. Döndürme seçenekleri
3. Ölçeklendirme seçenekleri
4. İplik rengi düzenleme / Arka plan rengi
5. Yan yana ikiz görüntü
6. Desen sil
7. Deseni kaydet
8. Nakış işlemeye git
9. Kasnak seçimi
10. Dokunmatik fonksiyon düğmesi
11. Ayarlama
12. Tasarım bilgileri
13. Desen kombinasyonundaki toplam dikiş sayısı

Desen Kombinasyonundaki Toplam Dikiş Sayısı

Nakış Düzenleme mosunda baskı ayağı önerisinin yanında desen kombinasyonunuzdaki toplam dikişleri görebilirsiniz.

Dokunmatik Fonksiyon Düğmesi

Nakış alanında herhangi bir yere konumlandırmak için seçili desene parmağınızla dokunun ve taşıyın.

Seçilen desen(ler)in konumunu ayarlamak için tekerleği kullanın.

Seçilen tasarımı/tasarımları kasnağın ortasına yerleştirmek için kontrol tekerleğinin ortasına dokunun.

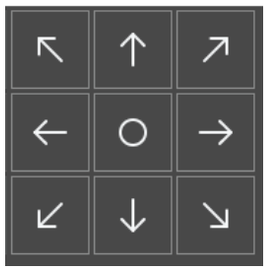

Döndür

Seçilen desen(ler)i döndürmek için farklı Döndürme düğmelerine dokunun. Deseninizi 90°, 10° ve 1 derece döndürebilirsiniz.

Döndürürken, seçili desenler, seçili desen tasarımlarının orta noktasının etrafında döner.

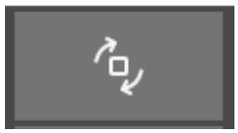

İplik Rengi Düzenleme / Arka Plan Rengi

Seçilen tasarım(lar)daki iplik renklerinin listesini görüntülemek ve çemberin arka plan rengini değiştirmek için İplik Rengi Düzenleme / Arka Plan Rengine dokunun.



İplik rengi düzenleme

Desendeki renkleri düzenleyebilirsiniz. Listede değiştirmek istediğiniz renk bloğuna dokunun. Yeni bir iplik rengi seçmek için tekrar dokunun. Önceki kullanılan renk, yeni rengin altında görüntülenir.

Arka plan rengi

Kullanacağınız kumaşın rengine uygun bir nakış alanı arka plan rengi seçin. Farklı arka plan renkleri arasından seçim yapın. Seçilen arka plan rengi kasnakta gösterilecek ve önceki kullanılan renk yeni rengin altında görüntülenecektir. Farklı desenler arasında geçiş yapmak için oklara dokunun.

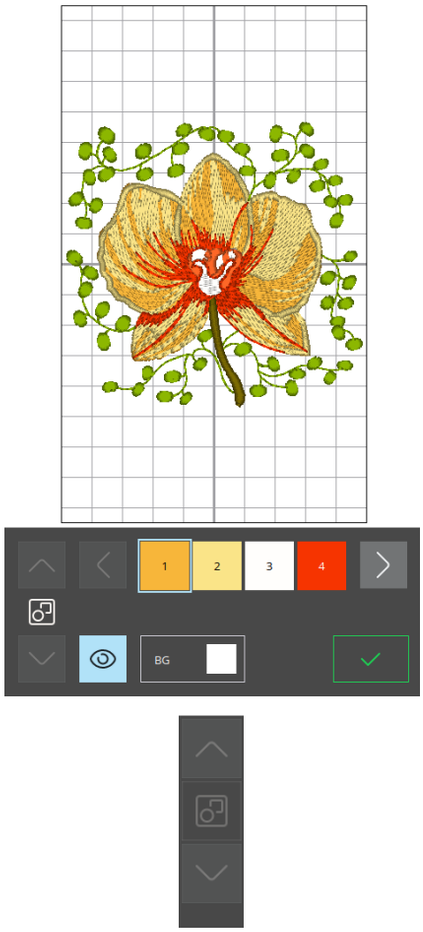

Farklı desenler arasında geçiş yapmak için oklar

Sil

Sil öğesine dokunduğunuzda seçili desen(ler) nakış alanından silinir.



Kasnak Seçimi

Bir kasnak boyutu seçmek için Kasnak Seçme düğmesine dokunun. Kasnak seçeneklerini içeren bir liste görünecektir.

Kasnak boyutunu seçtikten sonra liste otomatik olarak kapanır.



Ölçeklendir

Dokunma işlevi olan ölçek ile, dikiş sayısını değiştirmeden seçilen desen(ler)in boyutunu büyütebilir veya küçültebilirsiniz.

Seçilen desen(ler)in boyutunu ayarlamak için Ölçek Düğmelerini kullanın. Tasarımı varsayılan boyuta ölçeklendirmek için Geri Al düğmesine dokunun. Nakış alanının üzerindeki üst araç çubuğu, milimetre cinsinden mevcut genişliği ve yüksekliği gösterir.



Yan Yana Ayna Görüntüsü

Bir desenin yatay ikiz görüntüsünü oluşturmak için Yan Yana Ayna Görüntüsü düğmesine dokunun.



Çok Küçük Kasnak

Bir desen seçilen kasnak için çok büyükse, nakış alanını kırmızı bir çerçeve çevreleyecektir.

Nakış İşleme

Nakış işlemeye devam etmek için, nakış düzenlemeye genel bakıştaki Onayla düğmesine dokunun.

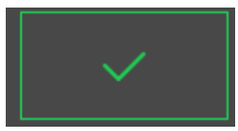

Çoklu Seçim

İstediğiniz desenleri seçtikten sonra nakışa daha fazla desen eklemek için Çoklu Seçim düğmesine dokunun, herhangi bir değişiklik yapmak için nakış düzenleme düğmesine dokunun.

İki veya daha çok desen seçtiniz ve bunları tek desen olarak düzenlenmek üzere birleştirmek isterseniz, Grupla/Grubu Dağıt simgesine dokunun. Seçili her bir desenin çevresinde desen seçim çerçevesi oluşur ve gruplandığında, desen seçim çerçevesi gruptaki tüm desenlerin etrafını sarar. Grubu kaldırmak için, Grupla/Grubu Dağıt simgesine tekrar basın, desenler tekrar ayrı desen haline dönecektir.



Grupla



Grubu Dağıt

Deseni Kaydet

Dosyanızı kaydetmek için Kaydet düğmesine dokunun. Tasarımınız daha sonra Nakışa Genel Bakış'ta bulunan "dosya yöneticinize" kaydedilecektir.

Dosyayı mySewnet bulut klasörüne veya bir USB cihaza kaydedebilirsiniz. Daha önce kaydedilmiş desenler gösterilir.

Ekranın üst kısmındaki mySewnet simgesine dokunun ve ardından Buluta Kaydet klasörünü seçin, ardından dosyanızı adlandırın ve onaylamak için kaydet düğmesine dokunun.

Kaydetme işlemini iptal etmek için İptal'e basarak açılır pencereyi kapatın. Kaydet açılır penceresi kapanır ve daha önce kullandığınız klasöre geri dönersiniz.

Not: Kaydedilen desenlerinizi sadece Nakış Modunda görüntüleyebilirsiniz.



Nakış Düzenleme Açılır Pencere Mesajları

Çok fazla desen tasarımı seçildi. Lütfen bir desen tasarımını kaldırın ve yeniden deneyin.

Bu açılır pencere şu nedenlerden görüntülenir:

- Desen kombinasyonu çok fazla renk bloğu içeriyor.
- Kombinasyonda çok fazla tasarım vardır.
- Oluşturmaya çalıştığınız desen kombinasyonu çok fazla dikiş içeriyor.

Masura İpliği Bitmek Üzere.

Masuradaki iplik azaldığında, bir açılır pencerede masuranın yakın zamanda değiştirilmesi gerektiğini belirten bir mesaj görüntülenir. Bu size masurayı ne zaman değiştireceğinizi planlama fırsatı sunar.

Ses

Etkinken, bazı uyarı ikazları ve dikkat pencerelerine ait sesli sinyaller açılır pencere kapatılıncaya kadar belli aralıklarla tekrar eder.

Dikkat!

Makine durursa ve ekranda bu açılır pencere görüntülenirse, dikişi durdurmanız gerekir. Belli bir süre bekleyin ve etkinleştiğinde onayla düğmesine dokunun. İğne boyutunu ve durumunu kontrol edin. İpliğin doğru geçirildiğinden emin olun.

Deseni mySewnet Bulutuna kaydedin

Dosyayı mySewnet bulut klasörüne veya bir USB cihaza kaydedebilirsiniz. Daha önce kaydedilmiş desenler gösterilir.

Ekranın üst kısmındaki mySewnet sekmesine dokunun, ardından Buluta Kaydet klasörünü seçin, ardından dosyanızı adlandırın ve onaylamak için Kaydet düğmesine dokunun.

Kaydetme işlemini iptal etmek için İptal'e basarak açılır pencereyi kapatın. Kaydet açılır penceresi kapanır ve daha önce kullandığınız klasöre geri dönersiniz.

Not: Kaydedilen desenlerinizi yalnızca nakış modunda görüntüleyebilirsiniz.

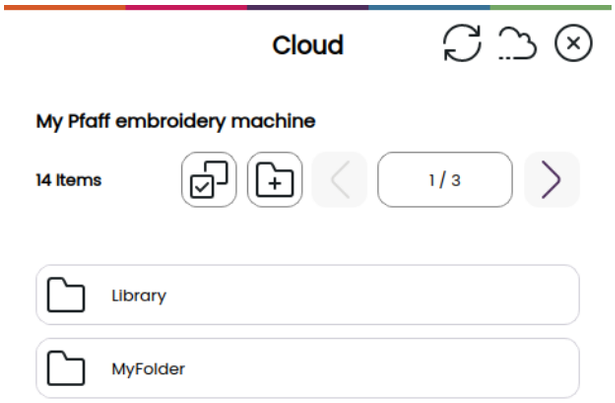

Deseni Gönder

Ekranın üst kısmındaki mySewnet sekmesine dokunun. Seçili nakış tasarımlarını doğrudan diğer mySewnet özellikli cihazlara gönderin. Mevcut cihazlardan dilediğinizi dokunarak seçin. Açılan pencere kapanır ve seçili tasarımlar gönderilir.

Not: Tasarımları sadece aynı mySewnet bulut hesabına bağlı cihazlar arasında gönderebilirsiniz.

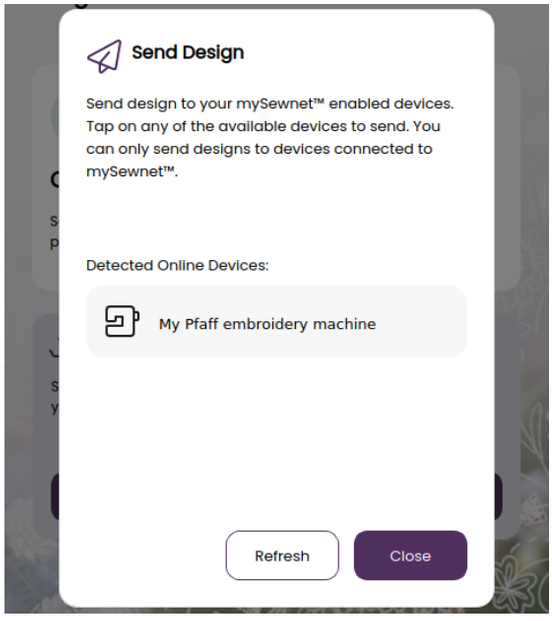

mySewnet Kütüphane

mySewnet kitaplığı, binlerce nakış tasarımına erişebildiğiniz bir abonelik hizmetidir. Bu hizmet hakkında daha fazla bilgi almak ve aboneliğinizi başlatmak için web sitemizi ziyaret edin.

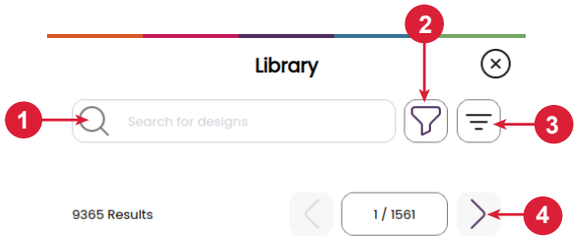

Aboneliğiniz varsa WiFi'ya bağlıyken mySewnet hesabınızla oturum açtığınızda mySewnet Kitaplığı makinenizde görünecektir. Buradan mySewnet kitaplığındaki tüm tasarımlarınız arasında gezinebilir ve seçim yapabilirsiniz. mySewnet kitaplığına erişmek için, mySewnet sekmesinde bulunan mySewnet kitaplık simgesine dokunmanız yeterlidir.

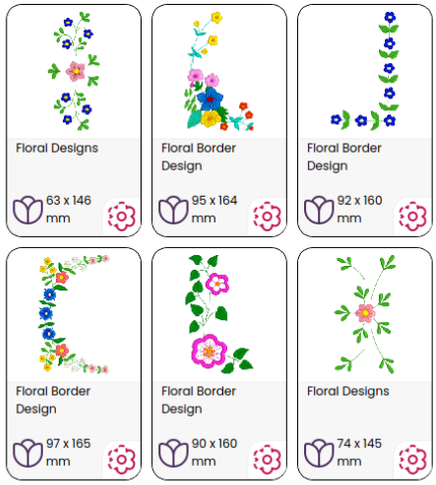

Farklı tasarım türlerini bulmak için arama işlevini kullanın. Tasarımları filtrelemenin ve sıralamanın birçok yolu vardır. Maksimum genişlik ve/veya maksimum yüksekliği değiştirerek tasarımları boyuta göre filtreleyin. mySewnet'te sık kullanılan desen olarak işaretlediğiniz desenleri de makinenizde Sık Kullanılan Desenler düğmesine basarak filtreleyebilirsiniz.

Tasarımları renk bloku sayısına, boyuta (alan) veya dikiş sayısına göre sıralamak da mümkündür. En yüksek değerden en düşük değere doğru sıralama yapmak için Sıralama düğmesine dokunun. En düşük değerden en yüksek değere doğru sıralama yapmak içinse Sıralama düğmesine tekrar dokunun.

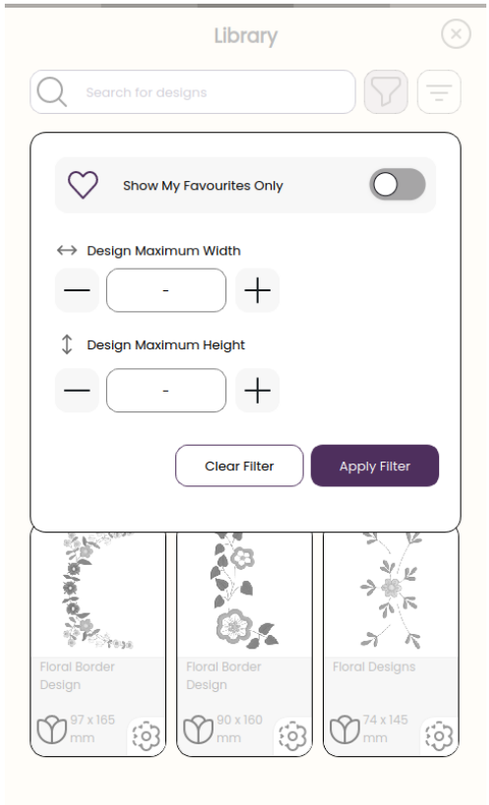

Uygulanan tüm filtreleri kaldırmak ve aramanızı temizlemek için filtreyi temizle seçeneğine dokunun.

Aboneliğinizi henüz başlatmadıysanız mySewnet Kitaplığı makinenizde görünür olsa bile bu menüde herhangi bir desen tasarımı gösterilmez.

1. Ara
2. Filtre
3. Sırala
4. Farklı desen tasarımları arasında geçiş yapın

NAKIŞ İŞLEME

Nakış işlemeye devam etmek için, Nakış Düzenlemeye Genel Bakıştaki Onayla düğmesine dokunun.

Nakış İpliği Gerginliği

En ideal nakış sonuçları için iplik tansiyonunu 1-2 aralığında ayarlayın. Belirli bir projeniz için en iyi sonucu elde etmek için gereken şekilde ayarlayın.

Nakış Dış Dikiş - Genel Bakış

1. Nakış Alanı
2. İplik Rengi Bilgileri
3. Nakış İşlemeyi Başlat/Duraklat
4. Nakış Düzenlemeye Dönün
5. Desen Yerleştirme
6. İplik Kesme
7. Dikiş-Dikiş İlerleme/Dikişe Gitme
8. Nakış Ayarları
9. Ekranı Kilitle
10. Mevcut Renk Blokundaki Dikiş Sayısı

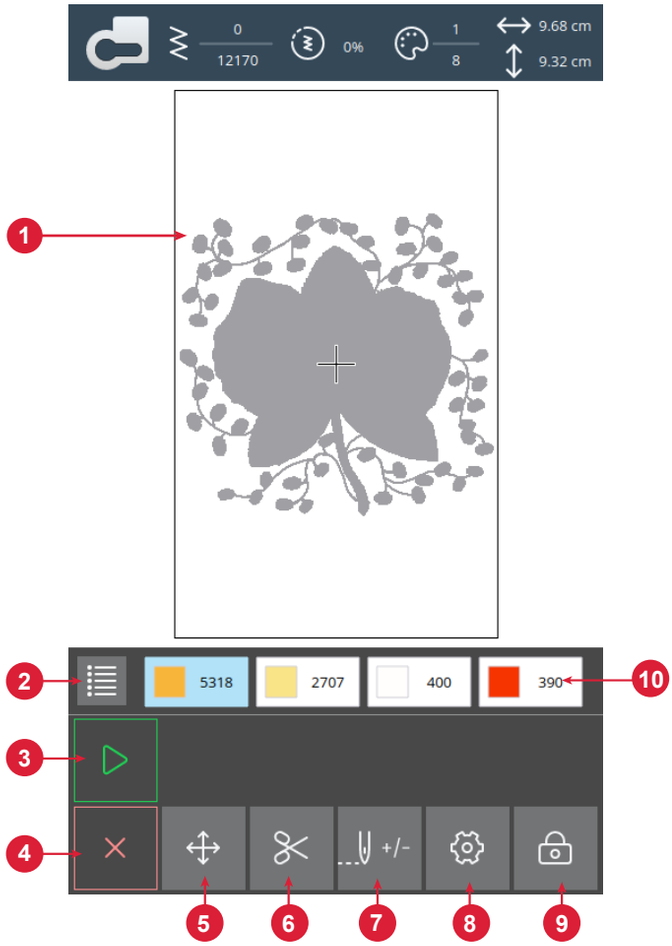

Başlat/Duraklat

Pedalı kullanmadan makine dikişini veya nakışı başlatmak ve durdurmak için Başlat/Duraklat simgelerine dokunun.

İplik Kesme

İplik Kesmeye dokunun ve makine üst ve masura ipliklerini keser.



İplik Renk Blokları

Yüklenen tasarımlardaki tüm renkler nakışta uygulanacakları sırayla gösterilir.

Desende kullanılan tüm renklerin tam listesini görüntülemek için Renk Listesi'ne dokunun. Tüm renk bloklarını görmek için renk listesindeki oklara dokunun.

Farklı bir renk bloğuna dokunarak renk bloğu listesinde yer alan sonraki veya önceki renk bloğunu etkinleştirmek için Dikişe Git / Renk Değişikliğini açın.

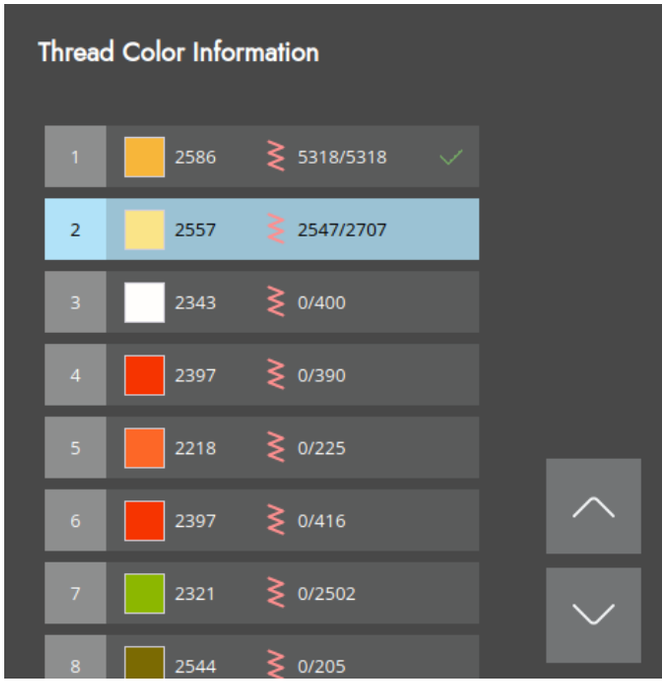

Mevcut Renk Blokundaki Dikiş Sayısı

Geçerli renk blokundaki mevcut dikiş konumu, dikiş simgesinin yanında gösterilir. Sağ taraftaki sayılar mevcut renk bloğundaki toplam dikiş sayısını gösterir.

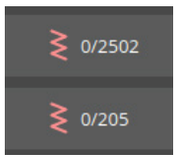

Nakış Düzenlemeye Dönün

Tasarımlarınızda değişiklik yapmaya devam etmek amacıyla Nakış Düzenleme moduna geri dönmek için bu simgeye dokunun. Nakış İşleme modundaki tüm değişiklikler kaybolacağı için Nakış Düzenleme moduna geçmek isteyip istemediğinizi soran bir açılır pencere mesajı görüntülenir.



Dikiş-Dikiş İlerleme/Dikişe Gitme

Dikiş dikiş ileri gitmek için + tuşuna, geri gitmek için - tuşuna dokunun. Örneğin üst iplik koptuktan ya da bittikten sonra birkaç dikiş geri giderek ipliğin sabitlendiğinden emin olun. Dikişler arasında daha hızlı ilerlemek için basılı tutun. Ekrandaki imleç, nakış alanındaki dikişleri takip eder.

Renk bloğundaki belirli bir dikişe gitmek için dikişe git düğmesine dokunun ve dikiş numarasını girin. Girilen sayı çok büyükse, makine geçerli renk blokundaki son dikişe gider.



Tam Konumlandırma

Bir deseni tekrar kasnağa oturtmadan kumaşta tam istediğiniz konuma yerleştirmek için desen yerleştirmeyi kullanın. Bu özellik ayrıca, projenizdeki belirli bir noktayla tam olarak eşleşen bir konumda veya önceden nakışı yapılmış bir desenin yanında nakış deseni yapmak istediğinizde faydalı olabilir. Deseni kasnağın bir köşesine yerleştirmek için köşe simgelerini kullanın. Deseninizi özgürce yerleştirmek için farklı okları kullanın.



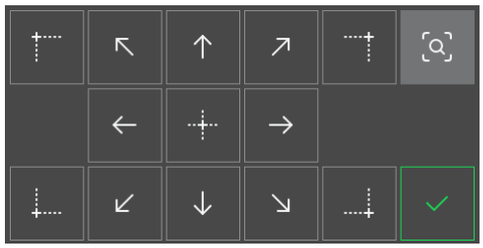

Köşe Kontrolü

Desenin kumaş üzerinde nereye dikileceğini görmek üzere desen tasarımının dört köşesini izlemek için Köşe Kontrolünü kullanın.

Köşe Kontrol düğmesine her dokunuş, kasnağı aşağıdaki konumlara ve aşağıdaki sıraya göre hareket ettirir: sol üst, sağ üst, sağ alt, sol alt ve ardından geçerli dikiş konumuna geri dönüş.



Nakış İşleme Açılır Pencere Mesajları

Nakış Kolunun Kalibre Edilmesi Gerekiyor

Nakış ünitesi takıldığında, açılır pencerede nakış kolunun kalibre edilmesi için kasnağı kaydırarak çıkarmanızı ve makine alanını temizlemenizi belirten bir mesaj görüntülenir. Ayrıca uygun nakış ayağını takmanızı da hatırlatacaktır.

Nakışınız Bitti

Bir açılır pencere mesajı ve sesli uyarı, size nakışın tamamlandığını bildirir. Açılır pencere kapatıldığında tasarım, yaptığınız tüm değişikliklerle birlikte Nakış İşleme ekranında yüklü kalır. Böylece aynı nakışı tekrar işleyebilirsiniz.

BAKIM

Makineyi Temizleme

Dikiş makinenizin düzgün çalışmasını sağlamak için sıklıkla temizleyin. Yağlama gerekmez. Birikmiş tozu veya havı temizlemek için makinenizin dış yüzeyini yumuşak bir bezle silin.

Masura Alanını Temizleme

⚠ *İğneyi kaldırıp makineyi kapatın.*

Baskı ayağını çıkarın. Masura kapağını kaydırıp açın ve masurayı çıkarın.

İğne plakasının plastik kısmını kaydırarak çıkartın.

Çok amaçlı aleti kullanarak iğne plakasındaki vidaları sökün. İğne plakasını kaldırıp çıkarın.

Besleme dişlerini ve masura alanını aksesuarlarda bulunan fırçayla temizleyin.

İğne plakasını besleme dişlerinin üzerine yerleştirerek yerine takın ve vidaları sıkın.

Baskı ayağını ve masurayı taktıktan sonra masura bölmesini yerleştirin.

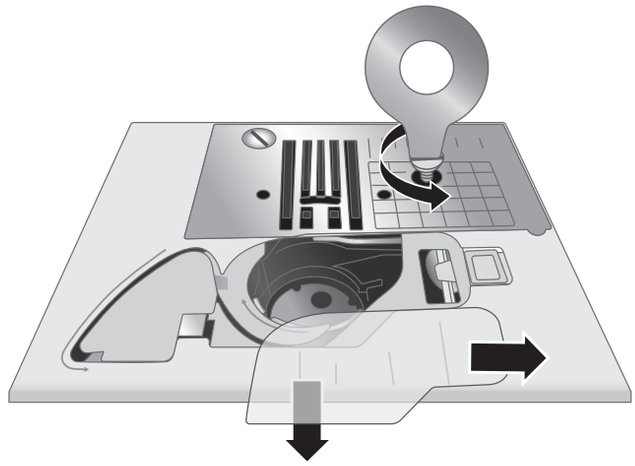

Masura Alanının Altını Temizleme

⚠ *İğneyi kaldırıp makineyi kapatın.*

Birkaç projenizin dikişini tamamladıktan sonra veya masura bölmesi alanında kumaş havı birikintisi fark ettiğiniz herhangi bir zamanda masura bölmesinin altındaki alanı temizleyin.

Baskı ayağını çıkarın. Masura kapağını kaydırıp açın ve masurayı çıkarın.

İğne plakasının plastik kısmını kaydırarak çıkartın.

Çok amaçlı aleti kullanarak iğne plakasındaki vidaları sökün. İğne plakasını kaldırıp çıkarın.

Kaldırarak masura bölmesini çıkarın. Kaldırırken hafifçe sağa ve sola iterek daha kolay çıkarabilirsiniz.

Alanı fırçayla veya kuru bir bezle temizleyin.

Not: Masura bölmesine üflemeyin. Toz ve kumaş havı makinenizin içine gider.

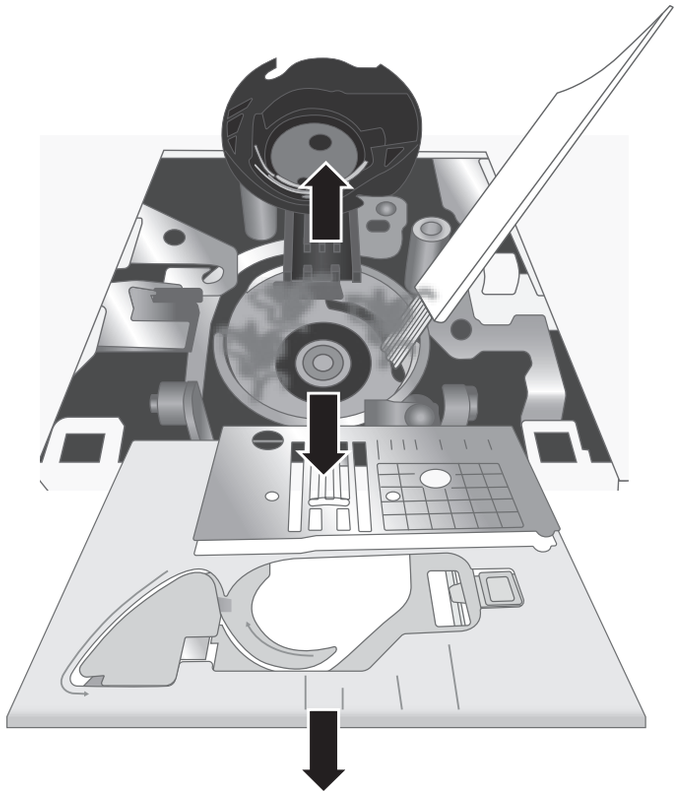

Sorun Giderme

Kumaşın Alt Kısmında İplik İlmekleri

Olası neden: Kumaşın alt kısmında iplik ilmeklerinin olması her zaman için üst ipliklerin doğru takılmadığının göstergesidir. Bu durum, üst ipliğin iplik tansiyon mekanizmasına doğru şekilde yerleştirilmediği ve kol aracılığıyla sarılmadığı durumlarda ortaya çıkar.

Çözüm: *İpliği sarmaya başlamadan önce baskı ayağı kaldıracını kaldırarak ipliği makineye tekrar sarın. Böylece iplik, iplik tansiyon mekanizmasına ve kola doğru şekilde yerleşmiş olur. İpliği makineye doğru şekilde sarıp sarmadığınızı anlamak için şu testi uygulayın:*

- Baskı ayağı kaldıracını kaldırın ve ipliği makinenin üst kısmına sarın.
- İpliği iğne deliğinden geçirin ancak ipliği baskı ayağının altına henüz yerleştirmeyin. Üst iplikten alta doğru çektiğinizde iplik serbest olarak gelmelidir.
- Baskı ayağı kaldıracını indirin. Üst iplikten sola doğru çektiğinizde iplikte direnç hissediyor olmalısınız. Bu durum, ipliği makineye doğru şekilde sardığınız anlamına gelir.
- İpliği baskı ayağının altına yerleştirin ve ardından masura ipliğini çekin. Her iki ipliğin ucunu, baskı ayağının altına, arkaya doğru geçirin. Baskı ayağını indirerek dikmeye başlayın.

Baskı ayağı kaldıracını indirdiğiniz halde iplik hala serbest şekilde geliyorsa (baskı ayağı kaldırılmış veya indirilmiş durumdayken baskı ayağında herhangi bir fark hissetmiyorsanız) bu durum, ipliği makineye doğru sarmadığınız anlamına gelir. Üst ipliği çıkarın ve ipliği makineye tekrar sarın.

Masura İpliği Kopuyor

Olası neden: Masura ipliği doğru şekilde sarılmamış olabilir.

Çözüm: *Masuranın masura tutucuya doğru şekilde yerleştirildiğinden emin olun.*

Olası neden: Masura dolu olabilir veya iplik eşit olmayan bir şekilde sarılmış olabilir.

Çözüm: *Masura ipliği masura sarma işlemi sırasında masura sarma tansiyonu kampanası doğru şekilde yerleştirilmemiş olabilir.*

Olası neden: Masura tutucusuna toz veya hav birikmiş olabilir.

Çözüm: *Masura tutucusunu temizleyin.*

Olası neden: Yanlış masuralar kullanılıyordur.

Çözüm: *Sadece makineyle gelen tarzda gelen masuralar kullanın (PFAFF® Sınıf 15 şeffaf masuralar). Farklı parçalar kullanmayın.*

Masura İpliği Kumaşın Üst Tarafında Görünüyor

Olası neden: Üst iplik çok sıkı olabilir.

Çözüm: *Üst iplik tansiyonunu azaltın.*

Olası neden: İplik yolu engellendiğinden üst ipliğe ilave tansiyon katıyor olabilir.

Çözüm: *Üst iplik yolunun engellenmiş olmadığından ve ipliğin yolda serbestçe hareket ettiğinden emin olun.*

Olası neden: Masura ipliği mekik tansiyonunda değil.

Çözüm: *Masuraya tekrar iplik sarın.*

Masura Sarmada Zorluklar

Olası neden: Masura ipliği masurada gevşek duruyor olabilir.

Çözüm: *Masurayı tekrar sarın. İpliğin masura sarma tansiyonu kampanasına sıkıca sarıldığından emin olun.*

Olası neden: Masura sarma mili devreye girmemiş olabilir ve masura sarmıyor olabilir.

Çözüm: *Sarmaya başlamadan önce masura sarma milinin tam olarak devreye girdiğinden emin olun.*

Olası neden: Sarma işleminin başlangıcında ipliğin ucu tutulmadığı için masura gevşek sarıyor olabilir.

Çözüm: *Sarmaya başlamadan önce masuradan çıkan ipliğin ucunu tutun, masuranın bir miktar dolmasına izin verin ve ardından masuraya yakın konumdaki iplik ucunu kesmek için sarmayı durdurun.*

Kumaş Buruşuyor

Olası neden: Üst iplik çok sıkı olabilir.

Çözüm: *Üst iplik tansiyonunu azaltın.*

Olası neden: Dikiş uzunluğu çok kısa olarak ayarlanmış.

Çözüm: *Dikiş uzunluğu ayarını artırın.*

Olası neden: Kumaş türü için yanlış iğne kullanılıyor olabilir.

Çözüm: *Kumaşınız için doğru tipte ve boyutta iğne kullanın.*

Kumaş Dikişlerin Altında Kıvrılıyor

Olası neden: Kumaş, dikişlerin yoğunluğu için doğru şekilde sabitlenmemiş olabilir (örneğin saten dikiş aplikeleri gibi).

Çözüm: *Kumaşta kırışıklıklar oluşmasını ve dikişlerin birbiri üzerine gelerek kat yapmasını engellemek için kumaşın altına bir tela koyun.*

Dikiş Dikerken Yüksek Ses Geliyor

Olası neden: İplik, germe kolunda olmayabilir.

Çözüm: *İpliğin germe kolunun deliğinden geçmesi için germe kolunu en yüksek pozisyonuna getirerek makineye tekrar iplik geçirin. Germe kolunu iplik sarma için en yüksek pozisyonuna getirmek üzere el çarkını kendinize doğru çevirin.*

Olası neden: İpliğin yolunda engel olabilir.

Çözüm: *İpliğin iplik makarasında veya makara tutucusunun arkasında engellenmiş durumda olmadığından emin olun.*

Makine Kumaşı Beslemiyor

Olası neden: Baskı ayağı kaldıracı dikişten sonra kumaşa indirilmemiş olabilir.

Çözüm: *Dikişe başlamadan önce baskı ayağı kaldıracını indirin. Dikerken kumaşı "itmeyin" veya "çekmeyin".*

Olası neden: Besleme dişi kolu "yukarı" konuma döndürülmüş olabilir ama besleme dişlerinin tamamen yeniden çalıştırılması için el çarkı henüz bir tam tur döndürülmemiş.

Çözüm: *Besleme dişlerinin yükseltilmesi ve el çarkının bir tam tur çevrilerek yeniden çalıştırılması gerekir.*

Olası neden: Dikiş uzunluğu sıfır olarak ayarlanmış olabilir.

Çözüm: *Dikiş uzunluğu ayarını artırın.*

Makine Çalışmıyor

Olası neden: Dikmeye çalıştığınızda masura sarma mili dolu olabilir.

Çözüm: *Masura sarma milini sola iterek boşaltın.*

Olası neden: Güç kablosu veya pedal fişe doğru şekilde takılmamış olabilir.

Çözüm: *Güç kablosunun/pedalın makineye ve fişe doğru şekilde takıldığından emin olun.*

Olası neden: Yanlış masuralar kullanılıyordur.

Çözüm: *Sadece makineyle gelen tarzda gelen masuralar kullanın (PFAFF® Sınıf 15 şeffaf masuralar). Farklı parçalar kullanmayın.*

İğneler Kırılıyor

Olası neden: İğne eğilmiş, kütleşmiş veya hasar görmüş olabilir.

Çözüm: *İğneyi çıkarın, yeni iğne takın.*

Olası neden: Kumaş için yanlış boyutta iğne kullanılıyor olabilir.

Çözüm: *Kumaş türü için uygun iğneyi takın.*

Olası neden: İplik makineye doğru şekilde takılmamış olabilir.

Çözüm: *İpliği makineye baştan takın.*

Olası neden: Kumaş "itiliyor" veya "çekiliyor" olabilir.

Çözüm: *Dikmek için kumaşı elle itmeyin/çekmeyin. Makinenin besleme dişlerinin siz yönlendirirken kumaşı baskı ayağına çekmesine izin verin.*

İplik Geçirici Çalışmıyor

Olası neden: İğne doğru pozisyonda olmayabilir.

Çözüm: *El çarkını kendinize doğru çevirerek iğneyi en yüksek pozisyonuna yükseltin.*

Olası neden: İğne doğru şekilde takılmamış olabilir.

Çözüm: *İğneyi iğne bağının sonuna kadar girecek şekilde konumlandırın.*

Olası neden: İğne eğilmiş olabilir.

Çözüm: *Eğilen iğneyi çıkarın ve yeni bir iğne takın.*

Olası neden: Çağanoz pimi hasar görmüş olabilir.

Çözüm: *İplik Geçiricinin değiştirilmesi gerekir. Yetkili servis merkezine başvurun.*

Dikişler atlanıyor

Olası neden: İğne yanlış şekilde takılmış olabilir.

Çözüm: *İğnenin küt ucunun makinenin arkasına doğru olduğundan ve iğnenin yukarıya kadar tam olarak yerleştiğinden emin olun. Ardından iğne bağı vidasını sıkın.*

Olası neden: Dikilen kumaş için yanlış iğne kullanılıyor olabilir.

Çözüm: *Kumaşınız için doğru tipte ve boyutta iğne kullanın.*

Olası neden: İğne eğilmiş, kütleşmiş veya hasar görmüş olabilir.

Çözüm: *İğneyi çıkarın ve yeni iğne takın.*

Dikişlerde Bozukluk

Olası neden: Kumaş "itiliyor" veya "çekiliyor" olabilir.

Çözüm: *Dikmek için kumaşı elle itmeyin/çekmeyin. Makinenin besleme dişlerinin siz yönlendirirken kumaşı baskı ayağına çekmesine izin verin.*

Olası neden: Dikiş uzunluğu ayarı yanlış olabilir.

Çözüm: *Dikiş uzunluğu ayarını yapın.*

Olası neden: Dikiş tekniği için bir tela kullanılması gerekiyor olabilir.

Çözüm: *Telayı kumaşın altına yerleştirin.*

Dikişe Başlarken İplikler Öbek Oluyor

Olası neden: Dikişe başlamadan önce üst iplik ve masura iplikleri, baskı ayağının altına doğru şekilde yerleştirilmemiş olabilir.

Çözüm: *Dikişe başlamadan önce üst ipliğin ve masura ipliğinin baskı ayağının altına doğru şekilde yerleştirildiğinden emin olun.*

Olası neden: Dikiş, baskı ayağının altında kumaş olmadan başlamış olabilir.

Çözüm: *Kumaşı baskı ayağının altına yerleştirin ve iğnenin kumaşa eriştiğinden emin olun. İlk birkaç dikişte ipliğin her iki ucunu da hafifçe tutun.*

Olası neden: Dikiş tekniği için bir tela kullanılması gerekiyor olabilir.

Çözüm: *Telayı kumaşın altına yerleştirin.*

Üst İplik Kopuyor

Olası neden: İpliğin yolunda engel var

Çözüm: *İpliğin iplik makarasında sıkışıp sıkışmadığını (makaranın üzerinde topaklanmalar olup olmadığını), makara piminin ya da kapağının altında kalıp kalmadığını kontrol edin (iplik makara kapağının arkasında kaldıysa makine yoluna kolayca giremez).*

Olası neden: İplik makineye doğru şekilde takılmamış olabilir.

Çözüm: *Üst ipliği tamamen çıkarın, baskı ayağı kaldıracını kaldırın ve ipliğin açma kolunda olduğuna emin olarak makineye tekrar iplik takın (volanı kendinize doğru çevirerek germe kolunu en yüksek pozisyonuna yükseltin).*

Olası neden: Üst tansiyon çok sıkı olabilir.

Çözüm: *Üst iplik tansiyonunu azaltın.*

Genel Sorunlar

Olası neden: İplik kesici ipi kesmiyor.

Çözüm: *İğne plakasını çıkarın ve masura alanından kumaş havını temizleyin.*

Ayarlar menüsünde otomatik iplik kesme makasını etkinleştirin.

Olası neden: Kötü dikiş/nakış sonuçları.

Çözüm: *Yalnızca makineniz için tasarlanmış aksesuarları kullanın.*

Ekrandaki önerileri izleyin.

Olası neden: Dikiş ve nakış makinesi ekranı ve/veya işlev düğmeleri dokunma işlemine tepki vermiyor.

Çözüm: *Makinedeki yuvalar ve işlev düğmeleri statik elektriğe karşı hassas olabilir. Ekran, dokunma eylemine tepki vermiyorsa makineyi kapatıp tekrar açın. Sorun devam ederse yetkili PFAFF® bayisiyle iletişime geçin.*

Nakış Sorunları

Olası neden: Nakış Tasarımı Bozulmuş

Çözüm:

- *Kumaş sıkı bir şekilde kasnağa alınmalıdır.*
- *Kumaşı, iç kasnak dış kasnakla tam olarak eşleşecek şekilde kasnağa alın.*
- *Nakış ünitesi çevresindeki alanı temizleyin.*
- *Kasnak bağlantısının, nakış kolundaki kasnak bağlantısına tamamen oturduğundan emin olun.*

Olası neden: Nakış Tasarımı Buruşmuş

Çözüm: *Tekniğinize veya kumaş türünüze uygun, doğru telayı kullandığınızdan emin olun.*

Olası neden: Makine Nakış İşlemiyor

Çözüm:

- *Nakış ünitesinin sokete düzgün bir şekilde takıldığından emin olun.*
- *Doğru kasnağı kaydırarak takın.*

Makine WiFi Ağına Bağlanamıyor

Olası neden: WiFi'ye Bağlanılamıyor.

Çözüm:

- *Makinenizde WiFi bağlantısının etkin olduğundan emin olun. Üst araç çubuğunda WiFi düğmesine dokunun veya WiFi ayarlarına gidin.*
- *Makinenizin WiFi ağınızdan sinyal bulduğundan emin olun. Sinyal yoksa makineyi WiFi yönlendiricisine daha yakın bir yere taşıyın.*
- *Kendi WiFi ağınızı seçtiğinizden emin olun.*

Makine mySewnet™ Bulut ile Senkronizasyon Yapamıyor

Olası neden: Makine mySewnet™ bulut ile dosya senkronizasyonu yapamıyor.

Çözüm:

- *Çalışır durumda bir WiFi bağlantınız olduğundan emin olun. mySewnet™ hesabınızda oturum açmış olduğunuzdan emin olun. Yeni mySewnet™ hesapları makinede veya mysewnet.com adresinde kayıtlıdır*
- *mySewnet™ Cloud ortamında yeterli alan olduğundan emin olun.*
- *WiFi bağlantısını kontrol ettiğiniz halde mySewnet™ Cloud'a erişemiyorsanız sunucu geçici olarak kullanılamıyor olabilir. Lütfen daha sonra tekrar deneyin.*

Servis

Dikiş Makinenizin Bakımını Yerel Yetkili Bayinizde Düzenli Olarak Yaptırın!

Bu sorun giderme bilgilerini izlediğiniz halde sorun yaşamaya devam ediyorsanız, yetkili satıcınızla iletişim kurun. Makinenizi servise götürdüğünüzde kullandığını kumaşı, ipliği ve sabitleyici de götürmeniz yararlı olabilir. Sorunu gösteren bir dikişiniz varsa lütfen bunu da yanınızda getirin. Örnek dikiş çoğu zaman kelimelerden daha fazla bilgi sağlayarak teknisyenin sorunu anlamasına yardımcı olur.

Orijinal Olmayan Parçalar ve Aksesuarlar

Garanti, orijinal olmayan aksesuarların veya parçaların kullanımından kaynaklanan bozulmaları veya hasarı karşılamaz.

Teknik Özellikler

Ev tipi dikiş makinesi

Dikiş Hızı Maksimum 800 ± 50 rpm (varsayılan dikiş uzunluğu ile düz dikiş kullanıldığında)	**Nominal Voltaj** 240V/50Hz,230V/50Hz,220V/50Hz,127V/50Hz,120V/50Hz,125V/50Hz	**Baskı Ayağı Kaldırma Yüksekliği** 6-12mm
Koruma Sınıfı II (Avrupa)	**Dikiş Genişliği** 0-7mm	**Dikiş Uzunluğu** 0-5mm
Lamba Tipi LED lamba	**Makine Boyutları** Uzunluk: ≈607mm Genişlik: ≈358mm Yükseklik: ≈308mm	**Net ağırlık** Sadece makine: 9,5 kg Nakış ünitesi: 2,3 kg
WiFi Modülü Frekans: 2.4 bant / 802.11 b/g/n İletim gücü: +17 dBm, Alıcı hassasiyeti: –97 dBm	**Nominal Tüketim Voltajı** <100W	**Ayak Pedalı Modeli** 33911.00025, Shang Gong Group Co., Ltd. Jiangsu Ev Tipi Dikiş Makinesi Şubesi (Çin) tarafından üretilmiştir.

Teknik özellikler ve bu kullanıcı kılavuzu, önceden bilgi verilmeden değiştirilebilir.

Modern, güncellenebilir bir dikiş ve nakış makinesi satın aldınız. Düzenli olarak yazılım güncellemeleri yayınladığımızdan makinenin yazılımıyla kullanıcı kılavuzunda açıklanan yazılım arasında bazı farklılıklar olması mümkündür. Yerel yetkili PFAFF® satıcınıza danışın ve en yeni yazılım ile kullanıcı kılavuzu için www.pfaff.com adresinden web sitemizi ziyaret edin.

Önceden bildirmeksizin makine ekipmanını ve aksesuar çeşitlerini değiştirme veya performans ve tasarımda değişiklik yapma hakkını saklı tutuyoruz. Bununla birlikte, bu gibi değişiklikler her zaman kullanıcının ve ürününün yararına olacaktır.

FIKRI MÜLKIYET

PFAFF, CREATIVE EXPECT, MYSEWNET, and PERFECTION STARTS HERE; Singer Sourcing Limited LLC şirketinin ticari markalarıdır.



Ürün atılırken ürünün elektrikli/elektronik ürünlere ilişkin ilgili Ulusal yasalara uygun olarak güvenli bir şekilde geri dönüştürülmesi gerektiğini lütfen unutmayın. Elektrikli aletleri, ayrıştırılmamış belediye atıkları olarak atmayın, ayrı atık toplama tesislerini kullanın. Mevcut atık toplama sistemleri ile ilgili bilgi almak için yerel yönetiminizle iletişime geçin. Satıcı, yasal olarak eski cihazları yenileriyle değiştirirken eski cihazı ücretsiz olarak atmakla yükümlü olabilir.

Elektrikli cihazlar şehir çöplüklerine atılırsa tehlikeli maddeler suya sızarak ve yemek zincirine karışarak sağlığınıza zarar verebilir.

MANUFACTURER
VSM Group AB, **SVP WORLDWIDE**
Soldattorpsgatan 3, SE-55474 Jönköping, SWEDEN

PFAFF

Perfection starts here.™

www.pfaff.com

4711317768 • Turkish • © 2024 Singer Sourcing Limited LLC • All rights reserved.