KULLANIM KILAVUZU

SE9150 / SE9155
SE9180 / SE9185

SINGER®

ÖNEMLİ GÜVENLİK TALİMATLARI

Elektrikli bir cihaz kullanılırken aşağıdakiler de dahil olmak üzere temel güvenlik önlemlerine daima uyulmalıdır:

Bu dikiş makinesini kullanmadan önce tüm talimatları okuyun.

Talimatları makineye yakın ve uygun bir yerde bulundurun. Makine, üçüncü bir şahsa verilirse talimatları da beraberinde verin.

TEHLİKE – ELEKTRİK ÇARPMASI RİSKİNİ AZALTMAK İÇİN:

Dikiş makinesi, prize takılı olduğu zamanlarda asla gözetimsiz bırakılmamalıdır. Makinenin takılı olduğu elektrik prizi kolaylıkla erişilebilir olmalıdır. Bu dikiş makinesini kullandıktan sonra ve temizlemeden önce, kapakları çıkarırken, yağlama yaparken veya bu kullanım kılavuzunda belirtilen diğer tüm kullanıcı tarafından gerçekleştirilen ayarlamaları yaparken makinenin fişini derhal elektrik prizinden çıkarın.

UYARI – YANMA, YANGIN, ELEKTRIK ÇARPMASI VEYA YARALANMA RISKLERINI AZALTMAK IÇIN:

- Bu cihaz yetişkinlerin kullanımına yöneliktir. Bu cihaz, cihazın güvenli bir şekilde kullanımına ilişkin ilgili eğitim verilmiş olması ve mevcut tehlikeleri anlamaları durumunda yetişkin gözetimi altında (i) 8 ila 12 yaşındaki çocuklar ile (ii) fiziksel, duyusal veya zihinsel becerilerinde, tecrübe ya da bilgisinde eksiklik olan kişiler tarafından kullanılabilir. Temizlik ve kullanıcı bakımının, denetim olmadan çocuklar tarafından yapılmaması gerekir. Makineyle oynamak yasaktır. 8 yaşından küçük çocuklar makineyi kullanamaz.
- Oyuncak olarak kullanılmasına izin vermeyin. Bu dikiş makinesi, çocuklar tarafından veya çocukların yanında kullanılırken çok dikkat edilmelidir.
- Bu dikiş makinesini, yalnızca bu kılavuzda açıklanan kullanım amacı için kullanın. Yalnızca üretici tarafından bu kitapçıkta önerilen aparatları kullanın.
- Kablo veya fiş hasarlıysa ya da doğru çalışmıyorsa, makine yere düşürülmüş, hasar görmüş veya suya düşürülmüşse makineyi asla çalıştırmayın. İnceleme, tamir, elektronik veya mekanik ayarlama için dikiş makinesini en yakın yetkili satıcıya veya servis merkezine götürün.
- Dikiş makinesini, hava deliklerinden herhangi biri tıkalıyken asla çalıştırmayın. Dikiş makinesinin havalandırma deliklerine ve ayak pedalına hav, toz ve iplik kaçmasını önleyin.
- Parmaklarınızı, hareket eden tüm parçalardan uzak tutun. Dikiş makinesi iğnesinin çevresine özellikle dikkat edin.
- Daima doğru iğne plakasını kullanın. Yanlış plaka, iğnenin kırılmasına sebep olabilir.
- Eğilmiş iğneleri kullanmayın.
- Dikiş dikerken kumaşı itmeyin veya çekmeyin. Bunun yapılması iğneye zarar vererek iğnenin kırılmasına neden olabilir.
- Güvenlik gözlüğü takın.
- İğne bölgesinde iğne değiştirmek, iğneye iplik takmak, masuraya iplik takmak veya baskı ayağını değiştirmek gibi herhangi bir ayarlama işlemi yaparken dikiş makinesini kapalı konuma (“0”) getirin.
- Hiçbir deliğe herhangi bir nesne sokmayın veya düşürmeyin.
- Açık havada kullanmayın.
- Aerosol (sprey) ürünlerinin kullanıldığı veya oksijen uygulanan yerlerde çalıştırmayın.
- Sökmek için tüm kontrolleri kapalı konuma (“0”) getirin ve fişi prizden çıkarın.
- Prizden çıkarmak için kablodan çekmeyin. Kablodan değil, fişten tutarak çıkarın.
- Ayak pedalı makineyi çalıştırmak için kullanılır. Ayak pedalının üzerine asla başka nesneler koymayın.

- Makine ıslaksa makineyi kullanmayın.
- LED lamba hasarlı veya kırılmışsa tehlike oluşmasını önlemek için üretici, servis yetkilisi veya benzer bir yetkili kişi tarafından değiştirilmesi gerekir.
- Ayak pedalına bağlı olan kablo hasar görmüşse tehlike oluşmasını önlemek için üretici, servis yetkilisi veya benzer bir yetkili kişi tarafından değiştirilmesi gerekir.
- Normal çalıştırma koşulları altında gürültü seviyesi, 76dB(A)'den azdır.
- Makine, yalnızca Shang Gong Group Co., Ltd tarafından üretilen 33911.00025 tipi ayak pedallarıyla kullanılmalıdır. Jiangsu Ev Tipi Dikiş Makinesi Şubesi (Çin).

BU TALİMATLARI SAKLAYIN

Federal İletişim Komisyonu Parazit Beyanı

ABD ve Kanada için

Sorumlu taraf:	Singer Sourcing Limited LLC 1714 Heil Quaker Boulevard, Suite 130, LaVergne, TN 37086
Ürün adı:	SINGER® SE9150 / SE9155 / SE9180 / SE9185

Bu cihaz, FCC Kuralları Bölüm 15 ile uyumludur. Cihazın çalıştırılması, aşağıdaki iki koşula tabidir: (1) Bu cihaz, bozucu parazit yayımlayamaz ve (2) istenmeyen şekilde çalışmasına neden olabilecekler dahil gelen tüm parazitleri almalıdır.

Radyo frekansına maruz kalma gereksinimlerini karşılamak için bu cihaz çalışırken cihazla insanlar arasında en az 20 cm (8 inç) mesafe bırakılmalıdır. Uyumluluğun sağlanması adına cihaz ve kullanıcı arasındaki mesafe bu değerden kısaysa cihazın çalıştırılması önerilmez. Bu verici için kullanılan yerleşik anten başka antenlerle veya vericilerle birlikte bulunmamalıdır.

Bu ekipman test edilmiş ve FCC Kuralları Bölüm 15 uyarınca B Sınıfı dijital cihaz sınırları içinde olduğu tespit edilmiştir. Bu sınırlar, ev ortamında kullanıldığında bozucu parazitlere karşı makul koruma sağlamak üzere tasarlanmıştır. Bu ekipman radyo frekansı enerjisi üretir, kullanır ve yayabilir. Talimatlara uygun şekilde kurulmadığı ve kullanılmadığı takdirde telsiz iletişimlerinde zararlı düzeyde parazite neden olabilir. Ancak belirli bir kurulumda parazit oluşmayacağına dair bir garanti verilememektedir. Bu ekipmanın radyo ya da televizyon alıcılarında zararlı düzeyde parazite neden olması durumunda (bu husus ekipmanı kapatıp açarak belirlenebilir), kullanıcının aşağıdaki tedbirlerden birini uygulayarak durumu düzeltmesi önerilir:

- Alıcı antenin yönünü veya yerini değiştirme.
- Ekipmanla alıcı arasındaki mesafeyi artırma.
- Ekipmanı, alıcının bağlı olduğu devreden farklı bir devredeki bir prize bağlama.
- Yardım için bir yetkili SINGER® satıcısına veya deneyimli bir radyo/TV teknisyenine başvurma.

B Sınıfı dijital aygıt sınırlarına uygunluğu sağlamak için, ürünle birlikte verilen arabirim kablosu kullanılmalıdır.

⚠ *Uyumluluktan sorumlu tarafça açıkça onaylanmayan değişiklik veya düzeltme işlemleri, kullanıcının bu ekipmanı çalıştırma yetkisini geçersiz kılabilir.*

CE Uygunluk Beyanı

VSM Group AB Soldattorpsgatan 3, SE-554 74 Jonkoping, İsveç,

Ev Tipi Dikiş Makinesi SINGER® SE9150 / SE9155 / SE9180 / SE9185 aşağıdaki AB direktiflerine tam olarak uygundur:

- 2014/35/AB sayılı Düşük Voltaj Direktifi
- 2014/30/AB sayılı EMC Direktifi
- 2011/65/AB sayılı RoHS Direktifi

Ayrıca aşağıda listelenen ilgili uyumlaştırılmış standartların uygulandığı beyan edilmektedir:

- EN 60335-1:2012, A13:2017, A1:2019, A2:2019, A14:2019, A15:2021
- EN 60335-2-28:2003, A1:2008, A11:2018
- EN 62233:2008
- EN 50014-1:2021
- EN 55014-2:2021
- EN 61000-3-2:2019, A1:2021
- EN 61000-3-3:2019, A1:2019
- EN 63000
- EN 301 489-17 V3.2.0
- EN 301 489-1 V3.2.3
- EN 300 328 V2.2.2

Jönköping, Ocak 2023

Carsten Raunsgaard

Yasal Uygunluk Müdürü

İÇİNDEKİLER

GİRİŞ 1
Kullanım Amacı 1
Makineye Genel Bakış 1
İğne Alanına Genel Bakış 2
Sağ Taraf 2
Makinenin Üstü 2
Aksesuarlara Genel Bakış 3
Dahil Olan Aksesuarlar (Resimsiz) 3
İsteğe Bağlı Aksesuarlar 3
Baskı Ayakları 4
İşlev Düğmeleri 5
Geri Dikiş Düğmesi 5
Başlat/Durdur 5
İğne Yükseltme/İndirme 5
Hız Kontrol Kolu 5
Kesme İşlevi 5
Dokunmatik Ekran için Temel Hareketler 5
Dikişe Genel Bakış 6
Genel Dikişler 6
Dikiş Menüsüne Genel Bakış 9

HAZIRLIKLAR 10
Makineyi ve Nakış Ünitesini Ambalajından Çıkarma 10
Güç Kaynağına Bağlama 10
Dikiş Sonrasında Makineyi Kaldırma 10
USB Bağlantı Noktaları 11
Serbest Kol/Çıkarılabilir Aksesuar Bölmesi 11
Baskı Ayağı Kolu 11
İplik Bıçağı 11
İplik Sensörü 11
Makara Pimleri 12
Makara Tutucusu 12
İplikler 13
Telalar 14
İğneler 15
İğneler Hakkında Önemli Bilgiler 15
İğneyi Değiştirme 16
Seçim Kılavuzu — İğne Boyutu, Kumaş, İplik 16
Masuranın Sarılması 17
Masurayı Takma 17
Makineye İplik Geçirme 18
İplik Geçirici 19
İplik Takma İpuçları 19
İplik Tansiyonu 20
Besleme Dişi Olmadan Dikiş 20
Baskı Ayağını Değiştirme 21
Nakış Ayağının Takılması 21

Nakış İşlemi Hazırlıkları 22
Nakış Ünitesi 22
Nakış Kasnağına Genel Bakış 22
Nakış Ayağı 22
Tasarımlar 23
Nakış Ünitesini Bağlama 23
Nakış Ünitesini Çıkarma 23
Kumaşa Kasnak Yerleştirme 24
Kasnakta Kaydırma 24

Dokunmatik Ekran 25
Genel İşlevler 25
Tamam 25
İptal 25
Çıkış 25
Ayarlar 25

Ayarlar 26
Makine Ayarları 26
Dil 26
USB'den kaydedin 26
USB'ye kaydedin 26
Yazılım 26
Ekranı Kilitle 26
Ayarlar 26
Kasnak Seçimi 26
İndirme Önbelleğini Temizle 26
Varsayılan Fabrika Ayarlarına Geri Yükle 27
Makine Takma Adı *(Yalnızca SE9180 ve SE9185 için kullanılabilir)* 27
Nakış ve Dikiş Ayarları 27
Ekran Koruyucuyu Etkinleştir (dak) 27
Ses 27
İplik Kopmasını Algıla 27
Otomatik İplik Kesici 27
İğne Konumu 27
USB Cihazı ile Yazılım Güncellemesi 28
Sadece SE9150 ve SE9155 modelleri için 28

WiFi ve mySewnet Servisleri 29
Sadece SE9180 ve SE9185 modelleri için 29
WiFi Giriş 29
WiFi ile Başlama 29
Diğer Ağ 29
WiFi ile Yazılım Güncelleme 29
Tamamlayıcı Yazılım (PC ve MAC) 30
mySewnet Bulut 30
Uygulama 30
mySewnet Web Sitesi 30
mySewnet Kütüphane 30
Makinenizde mySewnet'e bağlanın 31
mySewnet Bulutta Kullanılan Alan 31
Makinenizdeki mySewnet Kitaplığı 31

Dikiş 32
Dikiş Modu - Genel Bakış 32
Dikiş Nedir? 33
Bir Dikiş veya Harf Seçin 33
Sıralama Oluşturma 33
Kumaş Seçimi 34
Dokuma veya Örgü 34
Dikiş Ayarları 34
Dikiş Genişliği 35
Dikiş Uzunluğu 35
İğne Pozisyonu / Dikiş Konumlandırma 35
Düğümleme 35
Ayna Görüntüsü 36
Denge Dikişi 36
Serbest Hareket 36
Temel Dikiş Teknikleri 37

Dikiş ... 37
Dikişe Başlama – Düz Dikiş ... 37
İğne Konumunu Değiştirme ... 37
Dikiş Yönünü Değiştirme ... 38
Dikişi Sonlandırma ... 38
Dikiş ve Sürfile ... 38
Gizli Kenarlar ... 39
Yama Yapma ve Onarma ... 39
Geniş Delikleri Onarma ... 39
Yırtıkları Onarma ... 39
Tek Adımlı Düğme İliği ... 40
Fermuarların Dikilmesi ... 41
Ortalanmış Fermuar ... 41
Dikiş Açılır Kapanır Ekran Mesajları ... 42

Nakış ... 43
Nakışa Başlarken ... 43
Nakış Modu - Genel Bakış ... 43
Tasarım Yükle ... 43
Nakış Metni Oluştur ... 44
Dosya Yöneticisi ... 44
Silme ... 44
Nakış Düzenleme - Genel Bakış ... 45
Desen kombinasyonundaki toplam dikiş sayısı ... 45
Dokunmatik Fonksiyon Düğmesi ... 45
Döndürme ... 46
İplik rengi düzenleme / Arka plan rengi ... 46
Silme ... 46
Kasnak Seçimi ... 47
Ölçeklendirme ... 47
Yana Ayna Görüntüsü ... 47
Deseni Kaydet ... 47
Çok Küçük Kasnak ... 47
Nakış İşleme ... 47
Çoklu Seçim ... 48
Masura İpliği Bitmek Üzere ... 48
Ses ... 48
Dikkat! ... 48
Deseni Kaydet ... 49
Nakış Düzenleme Açılır Pencere Mesajları ... 49
Tasarımı mySewnet bulutuna kaydedin ... 50
Sadece SE9180 ve S9185 için kullanılabilir ... 50
Tasarım Gönder *Sadece SE9180 ve S9185 için kullanılabilir ... 50*
mySewnet Kitaplığı (*Sadece SE9180 ve SE9185 için kullanılabilir) ... 51*

Nakış İşleme ... 52
Nakış İşleme — Genel Bakış ... 52
Başlat/Duraklat ... 52
Renk Blokları İçin İplik Geçirme ... 53
Mevcut Renk Bloğundaki Dikiş Sayısı ... 53
Nakış Düzenlemeye Dönün ... 53
Dikiş Dikiş İlerleme/Dikişe Gitme ... 53
Desen Yerleştirme ... 54
Köşe Kontrolü ... 54
Nakış İşleme Açılır Pencere Mesajları ... 54

BAKIM ... 55
Makineyi Temizleme ... 55
Masura Alanını Temizleme ... 55
Masura Alanının Altını Temizleme ... 55
Sorun Giderme ... 56
Servis ... 61
Orijinal Olmayan Parçalar ve Aksesuarlar ... 61
Teknik Özellikler ... 61
Ev tipi dikiş makinesi ... 61

GİRİŞ

Kullanım Amacı

Optimum kullanım ve bakım, bu talimatlarda açıklanmaktadır. Bu ürün endüstriyel veya ticari kullanıma uygun değildir.

Bölgelere göre ek destek için www.singer.com.tr adresini ziyaret edebilirsiniz.

Makineye Genel Bakış

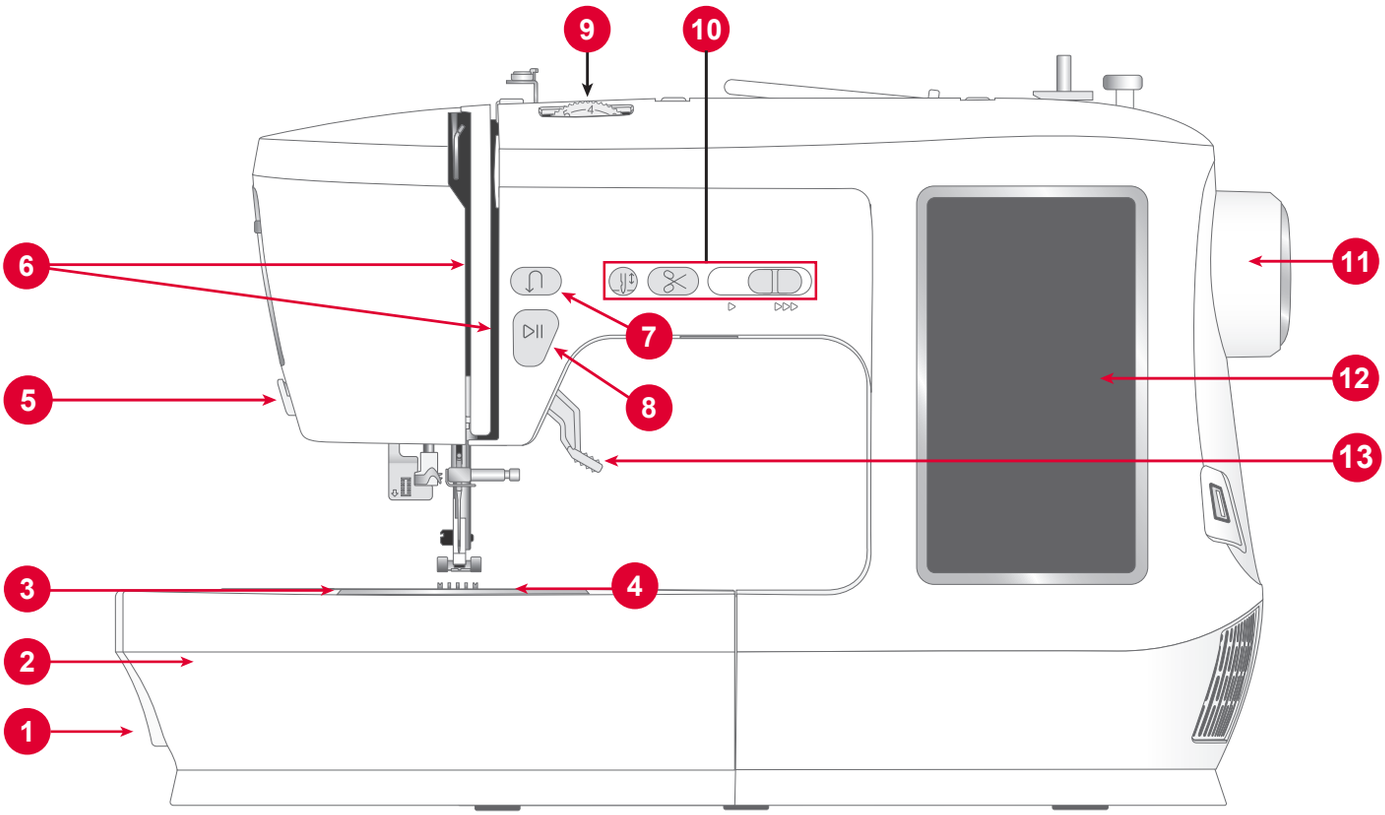

1. **Besleme Dişi Kolu** — Besleme dişini etkinleştirmek veya devre dışı bırakmak için bir yandan diğer yana hareket ettirin. Serbest kolun arkasına yerleştirilmiştir, bkz. sayfa 20.
2. **Aksesuar Bölmesi / Serbest Kol** — Dikiş dikerken düz bir yüzey kullanım imkanı sunar ve aksesuarlarınız için depolama alanı sağlar. Aksesuar bölmesini çıkararak pantolon kenarları ve manşetler gibi kısımları daha kolay dikmek için serbest kolu kullanın.
3. **İğne Plakası** — Dikiş için baskı ayağının çevresinde düz bir alan oluşturur. Kılavuzlar, dikiş esnasında kumaşa yön vermek için kullanılan çeşitli dikiş paylarını gösterir.
4. **Masura Kapağı** — Dikiş sırasında masurayı korur. Açmak için kapağın yanındaki kolu itin.
5. **İplik Bıçağı** — Dikişin sonunda iplik uçlarını kesmek için kullanılır.
6. **İplik Takma Kanalları** — Tansiyon kampanalarını ve germe kolunu içeren iplik yolları.
7. **Geri Dikiş Düğmesi** — Geri dikiş yapmak veya ipliği düğümlemek için basılı tutun (ör. dikiş bitişini veya başlangıcını sabitlerken). *Sadece düz dikiş ve zikzak dikiş kullanılabilir, bkz. sayfa 5.*
8. **Başlat/Durdur Düğmesi** — Ayak pedalını kullanmadan dikişi başlatmak ve durdurmak için basın.
9. **İplik Tansiyonu Kadranı** — Dikişiniz, ipliğiniz ve kumaşınız için istenen tansiyonu ayarlamak amacıyla kullanılır.
10. **Makine Çalıştırma Kontrolleri** — Dikişinizi daha kullanışlı hale getirmek için kullanılan işlevler, ayrıntılar için bkz. sayfa 5.
11. **Volan** — İğnenin ve iplik germe kolunun hareketlerini manuel olarak kontrol etmek için kullanılır.
12. **Dokunmatik Ekran —** Makinenizde kullanılabilir olan tüm işlevleri görüntüleyin ve kontrol edin.
13. **Baskı Ayağı Kaldıracı —** Baskı ayağını kaldırmak ve indirmek için kullanılır.

İğne Alanına Genel Bakış

1. **Düğme İliği Kolu** — Düğme iliği dikmek için kullanılır.
2. **Dahili İplik Geçirici** — İpliği iğneden hızlı ve kolay şekilde geçirin.
3. **İğne Sıkıştırma Vidalı İğne Mili** — İğneyi sabit tutar.
4. **İğne İpliği Kılavuzu** — Dikiş sırasında ipliğin akışına yardımcı olur.
5. **Baskı Ayağı** — Kumaşı, dikişe başladığınızda baskı ayağının altından kumaşı çeken besleme dişine doğru tutar.
6. **Besleme Dişleri** — Dikiş dikerken kumaşı baskı ayağının altına yönlendirir.
7. **Baskı Ayağı Dirseği** — Baskı ayağını tutar.
8. **Baskı Ayağı Tutucu Vidası** — Baskı ayağı tutucusunu sökmek için vidayı gevşetin.

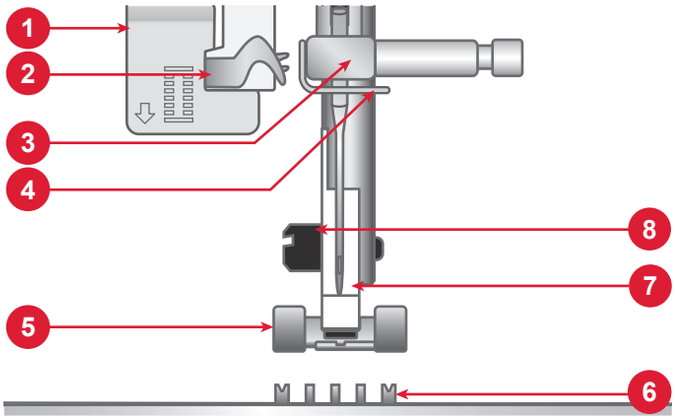

Sağ Taraf

1. Yerleşik USB bağlantı noktası
2. AÇMA/KAPAMA düğmesi
3. Güç kablosu için soket
4. Ayak kontrolü için soket

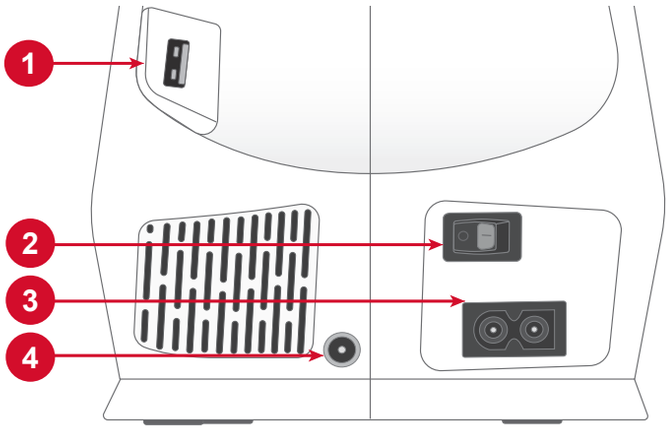

Makinenin Üstü

1. Masura sarma tansiyonu kampanası
2. İplik kılavuzları
3. Tutamak
4. Ana makara pimi
5. Masura sarıcı
6. Yardımcı makara pimi kanalı
7. Masura sarma kolu
8. İplik tansiyonu kampanaları
9. İplik germe kolu

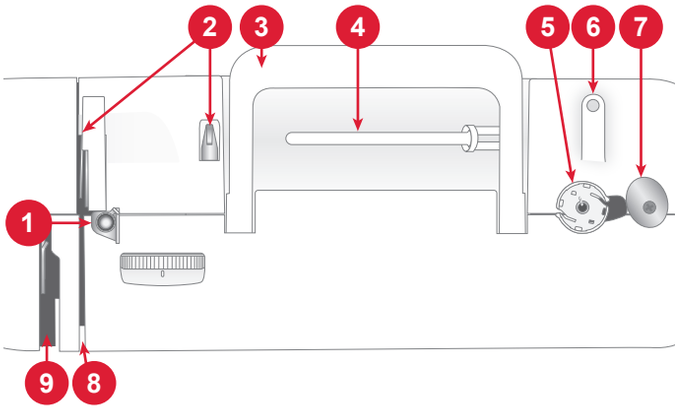

Aksesuarlara Genel Bakış

1. Masura, 3 adet
2. Kenar/Kapitone Kılavuzu
3. Makara tutucu, 3 adet, küçük, orta, büyük
4. İplik ağı
5. Koruyucu keçe
6. Yedek makara pimi
7. Çok amaçlı araç
8. Tornavida
9. Fırça
10. Dikiş sökme aleti
11. Stylus kalemi
12. Nakış Kasnağı (170x100)

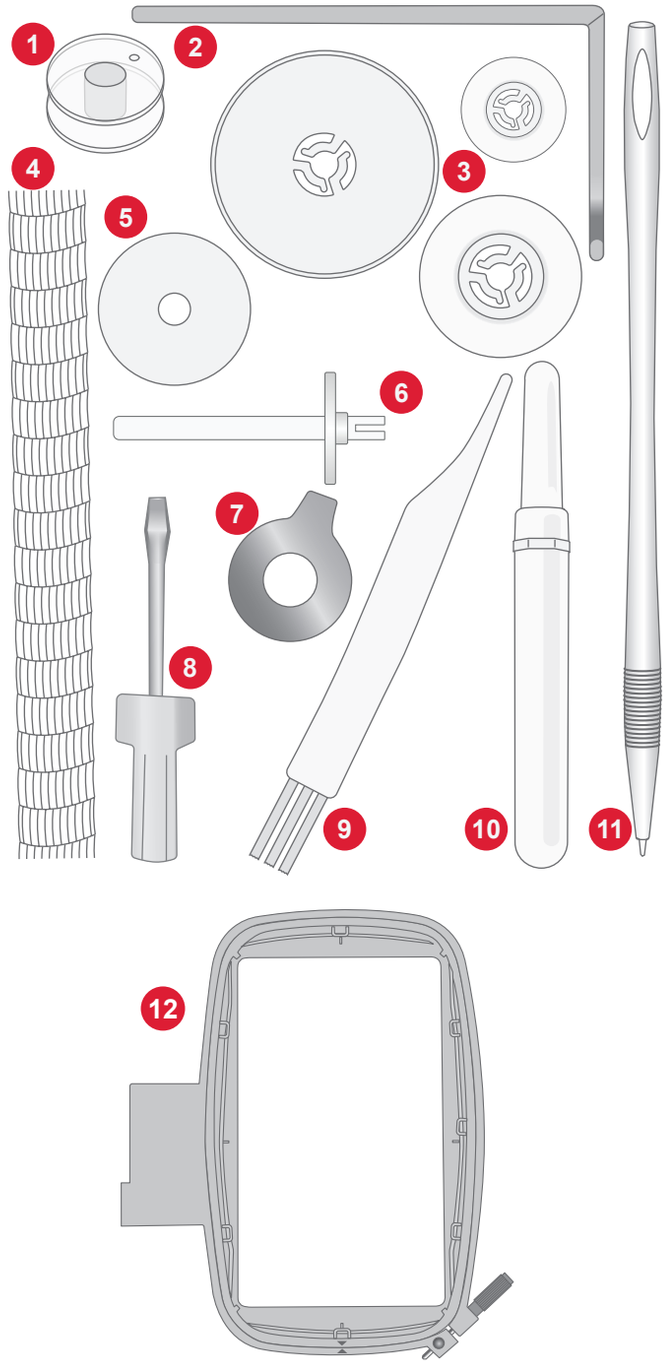

Dahil Olan Aksesuarlar (Resimsiz)

- İğneler
- Ayak pedalı
- Güç kablosu

İsteğe Bağlı Aksesuarlar

Makineniz için isteğe bağlı ek aksesuarlar sunulur. Daha fazla bilgi için SINGER® yetkili satıcınıza danışın.

Baskı Ayakları

Çok Amaçlı Ayak A

(makineye teslimat sonrasında takılır)

Bu ayak birçok kumaş türünde genel dikiş için kullanılır. Ayağın alt kısmı düzdür, böylece kumaş dikiş sırasında besleme dişine sıkıca bastırılır. Bununla birlikte yuvası geniştir, bu şekilde iğne yaptığınız dikişe göre soldan sağa doğru ilerleyebilir.

Dekoratif Dikiş Ayağı B

1,0 mm'den kısa dikiş uzunluğuna sahip yakın zikzak dikişler (saten dikişler), diğer yardımcı dikişler veya dekoratif dikişler için bu ayağı kullanın. Ayağın alt kısmındaki kanal, dikişlerin üzerinden düzgün bir şekilde geçmek amacıyla tasarlanmıştır.

Fermuar Ayağı E

Bu ayak fermuarları dikmek için kullanılır. Fermuarın dikileceği tarafa bağlı olarak baskı ayağı tutucuyu ayağın her iki tarafına tutturun. Fermuar Ayağı ayrıca biye oluşturmak ve yerleştirmek için kullanılabilir.

Gizli Baskı Ayağı D

Gizli baskı dikişleri içindir. Bu ayağın iç kenarı kumaşı yönlendirir. Ayağın sağ tırnağı, kenar dikişi boyunca ilerlemek için tasarlanmıştır.

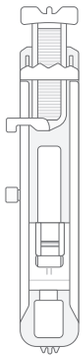

Tek Adımlı Düğme İliği Ayağı

Bu ayak düğmeleriniz için tam ve uygun boyutta düğme ilikleri dikmenizi sağlar. Arka tarafında düğme iliğinin boyutunu ayarlamak için kullanılan bir düğme boşluğu vardır. Makine otomatik olarak söz konusu düğmenin boyutuna uygun bir düğme iliği diker.

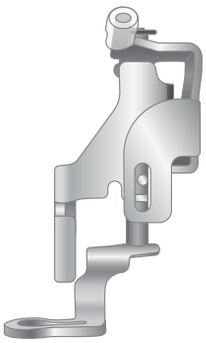

Nakış/Serbest Hareket Ayağı

Nakış /Serbest Hareketli Ayak , kasnaklı nakış için önerilir.

Bu ayak aynı zamanda düz dikişle kullanıldığında ve besleme dişlileri indirildiğinde serbest hareketli dikişler için harikadır. İğne yukarı konumdayken, kumaşı serbest bırakır ve kumaşı kapitone işleri, monogram oluşturma ve nakış için serbestçe hareket ettirmenizi sağlar.

İşlev Düğmeleri

Geri Dikiş Düğmesi

Dikişleri geriye doğru dikmek için Geri dikiş düğmesine basılı tutun. İleri yönde dikiş yapmaya devam etmek için düğmeyi serbest bırakın. Makine yalnızca geri dikiş düğmesine basıldığı sürece ters yönde dikiş yapar. *Yalnızca aşağıdakiler için kullanılabilir: düz dikiş ve zikzak dikiş - 1-001 ila 1-003 arası, 1-008 ve 1-010 ila 1-012 arası.*

Başlat/Durdur

Pedalı kullanmadan makine dikişini veya nakışı başlatmak ve durdurmak için Başlat/Durdur düğmesine basın. Başlatmak için Başlat/Durdur düğmesine basın ve durdurmak için düğmeye tekrar basın.

İğne Kaldırma/İndirme

Dikişi durdurduğunuzda iğnenin konumunu ayarlamak için İğne Durdurma Yukarı/Aşağı düğmesine basın. Düğmeye dokunduğunuzda iğne yukarı veya aşağı hareket eder.

İpucu: Dikişi durdurduğunuzda iğneyi yükseltmek veya indirmek için pedala da dokunabilirsiniz.

Hız Kontrol Kolu

Dikiş makinenizdeki tüm dikişler için önceden ayarlanmış önerilen dikiş hızları mevcuttur. Hız Kontrol Kolunu kullanarak hızı ayarlayabilirsiniz. Hızı azaltmak için kolu sağa, artırmak içinse sola kaydırın. Seçilen dikişin varsayılan maksimum hızından daha yüksek hız seçemezsiniz.

Kesme İşlevi

Dikişi durdurduktan sonra kesme işlevi düğmesine basın ve makineniz üst ve masura ipliklerini keser.

Dokunmatik Ekran için Temel Hareketler

Aşağıda açıklanan hareketlerle dokunmatik ekran üzerinde kolayca gezinin.

1. Dokunma — Ekrandaki bir düğmeyi veya ayarı seçmek için bir kez dokunun.
2. Dokunma ve Taşıma — Seçtiğiniz bir tasarıma bir kez dokunun ve parmağınızı kaldırmadan ekran üzerinde farklı bir konuma hareket ettirin. Bu hareket, nakış alanındaki tasarımları taşımak gibi eylemler için kullanılır.

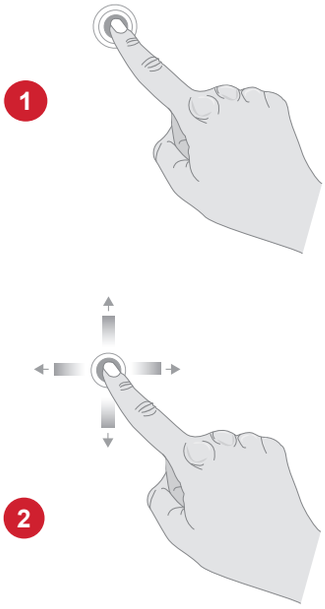

Dikişe Genel Bakış

Genel Dikişler

Dikiş	№	Baskı Ayağı	İplik tansiyonu	Ad	Açıklama
	1	A	3-5	Düz Dikiş, iğne orta konumda	Tüm dikme türleri içindir. 29 farklı iğne konumunu seçin.
	2	A	3-5	Düz Dikiş, iğne solda konumu	Tüm dikme türleri içindir.
	3	A	3-5	Düz Dikiş, iğne sağda konumu	Tüm dikme türleri içindir.
	4	A	2-4	Sağlamlaştırılmış Düz Dikiş, iğne orta konumda	Sağlamlaştırılmış dikişler için üçlü ve elastik. Üst dikiş için, dikiş uzunluğu ayarını artırın.
	5	A	2-4	Sağlamlaştırılmış Düz Dikiş, iğne sol konumda	Sağlamlaştırılmış dikişler için üçlü ve elastik. Üst dikiş için, dikiş uzunluğu ayarını artırın.
	6	A	2-4	Sağlamlaştırılmış Düz Dikiş, iğne sağ konumda	Sağlamlaştırılmış dikişler için üçlü ve elastik. Üst dikiş için, dikiş uzunluğu ayarını artırın.
	7	A	6-9	Kapitone Dikişi	Kapitone için, el işi kapitone dikişi taklit eder. İğnede görünmez iplik ve masurada yumuşak pamuk ipliği kullanın. İplik tansiyonunu artırın.
	8	A	2	Teyel Dikişi	Geçici dikişler içindir. Uzun dikişler ve düşük iplik tansiyonu, dikişlerin kolayca çözülmesine neden olur.
	9	A	2-4	Ağır Sağlamlaştırılmış Düz Dikiş, iğne orta konumda	Sağlamlaştırılmış dikişler veya dekoratif üst dikişler için ağır ve elastik. Üst dikiş için, dikiş uzunluğu ayarını artırın.
	10	A	3-5	Zikzak Dikiş, iğne orta konumda	Dekoratif dikiş, aplike, uç tutturma ve benzeri işlemler için kullanılan çok yönlü bir dikiş seçeneğidir.
	11	A	3-5	Zikzak Dikiş, iğne sol konumda	Dekoratif dikiş, aplike, uç tutturma ve benzeri işlemler için kullanılan çok yönlü bir dikiş seçeneğidir.
	12	A	3-5	Zikzak Dikiş, iğne sağ konumda	Dekoratif dikiş, aplike, uç tutturma ve benzeri işlemler için kullanılan çok yönlü bir dikiş seçeneğidir.
	13	A	3-5	Üç adımlı ZikZak	Sürfile yapmak, onarmak, yamaları ve lastikleri dikmek içindir. Hafif ve orta ağırlıkta kumaşlar için uygundur.
	14	A	3-5	İki adımlı Zikzak	İki parça kumaşı birleştirmek, dantel eklemek içindir. Hafif ve orta ağırlıkta kumaşlar için uygundur.
	15	B	3-5	Güçlendirilmiş Zikzak Dikiş	Kumaşı kenarlar boyunca birleştirmek veya deri ile üst üste dikmek içindir. Dekoratif dikişler içindir.

Dikiş	№	Baskı Ayağı	İplik Tansiyonu	Ad	Açıklama
	16	B	3-5	İki Adımlı Zikzak Dikiş, Güçlendirilmiş	Streç dikiş ya da yama içindir. Orta ve ağır kumaşlar içindir
	17	A	3-5	Elastik Dikiş	Streç kumaşlar üzerinde dikiş dikmek için.
	18	B	3-5	Esnek Dikiş/Sürfile Dikişi	Dikip kenar üzerinde tek adımda sürfile yapın veya daha sonra kırpın. Orta esnek kumaşlar içindir.
	19	B	3-5	Sürfile dikişi	Dikip kenar üzerinde tek adımda sürfile yapın veya daha sonra kırpın. Orta esnek kumaşlar içindir.
	20	B	3-5	Dikiş/sürfile dikişi	Dikip kenar üzerinde tek adımda sürfile yapın veya daha sonra kırpın. Orta esnek kumaşlar içindir.
	21	B	3-5	Dikiş/ sürfile dikişi	Dikip kenar üzerinde tek adımda sürfile yapın veya daha sonra kırpın. Orta esnek kumaşlar içindir.
	22	B	3-5	Overlok dikişi	Dikip kenar üzerinde tek adımda sürfile yapın veya daha sonra kırpın. Orta esnek kumaşlar içindir.
	23	B	3-5	Gevşek Örgü Kumaş Yaması	Hafif esnek kumaşlarda yama ve dikiş içindir
	24	B	3-5	Kamalı Reçme Dikiş	Dekoratif kenarlar, sürfile dikişler, kemerler ve bantlar. Orta/ağır esnek kumaşlar içindir.
	25	B	3-5	Bal Peteği Dikişi	Dekoratif kenar dikişi ve elastik büzgü için
	26	B	3-5	Çift Overlok dikişi	Dikip kenar üzerinde tek adımda sürfile yapın veya daha sonra kırpın. Orta esnek kumaş içindir.
	27	B	3-5	Elastik /Yama Dikişi	Sürfile yapmak, onarmak, yamaları ve lastikleri dikmek içindir. Hafif ve orta ağırlıkta kumaşlar için uygundur.
	28	B	3-5	Elastik/Lastik Kılıfı Dikişi	Trikodaki sürfile dikişler için. Dar elastik üzerinden kılıf dikmek için kullanın.
	29	B	3-5	Elastik/Lastik Kılıfı Dikişi	Trikodaki sürfile dikişler için. Dar elastik üzerinden kılıf dikmek için kullanın.
	30	B	3-5	Elastik/Lastik Kılıfı Dikişi	Elastik büzgü oluşturmak için elastik dikiş üzerinden dikin.
	31	B	4-6	Elastik Kenar Dikişi	Hafif dokuma kumaşlarda kenar oluşturma ve kenar dikişi içindir.

Dikiş	№	Baskı Ayağı	İplik Tansiyonu	Ad	Açıklama
	32	D	3-5	Gizli Kenar Dikişi	Kumaşın düz tarafından neredeyse görünmez kenarlar dikin. Etekler, elbiseler, pantolonlar, perdeler vb. için kullanılır. Esnek olmayan kumaşlar içindir
	33	D	2-4	Elastik Gizli Baskı Dikişi	Kumaşın düz tarafından neredeyse görünmez kenarlar dikin. Esnek kumaşlar içindir
	34	B	3-5	Balıksırtı Dikiş	İki dolgu elyafı veya kumaş parçasını birleştirmek içindir. Süslemeler ve kapitone içindir.
	35	B	3-5	Köprü Dikişi	Kenarları işlenmiş iki kumaş parçasını birleştirmek ve elastik büzgü yapmak içindir.
	36	B	3-5	Köprü Dikişi	İki kumaş parçasını birleştirmek içindir.
	37	B	3-5	Dekoratif / Kılıf Dikmek	Dekoratif kılıf, büzgü için içindir. Orta/ağır esnek kumaşlar içindir.
	38	B	3-5	Dekoratif / Kılıf Dikmek	Dekoratif kılıf, büzgü için içindir
	39	A	3-5	Aplike Dikiş	Dekoratif dikiş ve aplikeler içindir.
	40	B	3-5	Aplike Dikiş	Dekoratif dikiş ve aplikeler içindir.
	41	A	3-5	Aplike Dikiş	Dekoratif dikiş ve aplikeler içindir.
	42	A	3-5	Aplike Dikiş	Dekoratif dikiş ve aplikeler içindir.
	43	A	3-5	Aplike Dikiş	Dekoratif dikiş ve aplikeler içindir.
	44	A	2-4	Aplike Dikişi	Dekoratif dikiş ve aplikeler içindir.
	45	B	2-4	Aplike Dikiş	Dekoratif dikiş ve aplikeler içindir.
	46	B	2-4	Battaniye Dikişi	Hasır örgüsü, aplike içindir.
	47	A	3-5	Battaniye Dikişi	Hasır örgüsü, aplike içindir.

Dikiş	№	Baskı Ayağı	İplik Tansiyonu	Ad	Açıklama
	48	B	3-5	Geniş Saten Dikişi	Bu, aplike veya teyelleme için yakın aralıklı bir zikzak dikiştir. Kumaşın büzülmesini önlemek için sabitleyici veya tela kullanın.
	49	B	3-5	Saten Dikiş	Bu, aplike, teyelleme vb. için yakın aralıklı bir zikzak dikiştir. Kumaşın büzülmesini önlemek için sabitleyici veya tela kullanın.
	50	B	3-5	Dar Saten Dikiş	Bu, aplike, teyelleme vb. için yakın aralıklı bir zikzak dikiştir. Kumaşın büzülmesini önlemek için sabitleyici veya tela kullanın.
	51	A	3-5	Saten Aplike Dikişi	Dekoratif dikiş ve aplikeler içindir.
	52	B	3-5	Köprü Dikişi	İki parça kumaşı birleştirmek, süslemek ve kapitone dikişleri içindir.
	53	E	3-5	Düz Dikiş Fermuar İğne Solda Konumu	Fermuar dikmek içindir.
	54	E	3-5	Düz Dikiş Fermuar İğne Sağda Konumu	Fermuar dikmek içindir.

Dikiş Menüsüne Genel Bakış

Her türlü amaç için dikişlerle birlikte birçok farklı dikiş menüsü vardır.

Dikiş Menüsü Adı	Açıklama
1 - Genel Dikişler	Giysi dikmek ve onarmak için dikişler.
2 - Dekoratif Dikişler	Dekoratif dikişler içindir.
3 — İlik Dikişleri	Dekoratif ev tekstili ürünlerine, giysilere, el işi çalışmalara ve farklı uygulamalara düğme iliği dikin.
4 — Yazı Tipleri	Dekoratif dikişler içindir.
5 — Kaydedilmiş Dikiş Dizileri	Kaydedilmiş dikiş dizilerinizi bulun.

HAZIRLIKLAR

Makineyi ve Nakış Ünitesini Ambalajından Çıkarma

Makineyi kutunun dışına alıp tüm malzemeleri paketinden ayırıp plastik torbayı çıkardıktan sonra dikiş dikmeye başlamadan önce, yağları temizlemek amacıyla makineyi ve özellikle iğne ile iğne plakasının etrafını silin.

Nakış ünitesini ambalajından çıkarırken, makine kutusu içinde bulunan ve nakış ünitesini kullanılmadığında muhafaza etmek için tasarlanan beyaz straforu atmayın.

Not: Dikiş makineniz, normal oda sıcaklığında en iyi dikiş sonucunu sağlamak üzere ayarlanmıştır. Aşırı yüksek ve düşük sıcaklıklar dikiş sonucunu etkileyebilir.

Güç Kaynağına Bağlama

Aksesuarlar arasında güç kablosunu ve pedalı bulacaksınız.

Dikiş makinesinin sağ alt kısmında bağlantı soketini ve AÇMA/KAPAMA düğmesini bulacaksınız.

1. Ayak pedalı kablosunu makinenin sağ alt tarafındaki ön sokete (A) bağlayın.
2. Güç kablosunu makinenin sağ alt tarafındaki arka sokete (B) bağlayın. Kabloyu prize takın.
3. Gücü ve ışığı açmak üzere AÇMA/KAPAMA düğmesine (C) basarak düğmeyi “I” konumuna getirin.

Dikiş hızı ayak pedalına basılarak düzenlenir. Hız Kontrol Kolu kullanılarak maksimum dikiş hızı ayarlanabilir.

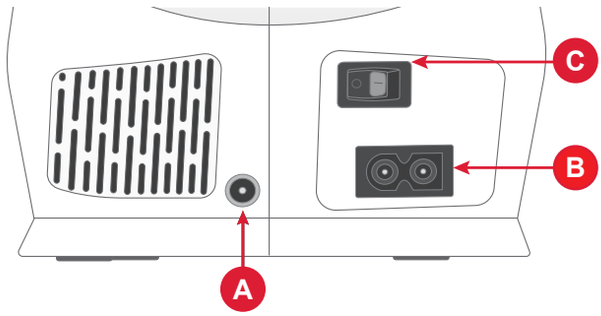

ABD ve Kanada için

Bu dikiş makinesi polarize fişe sahiptir (bir ucu diğerinden daha geniştir). Elektrik çarpması riskini azaltmak için fişin polarize prize sadece tek yönde takılabilmesi sağlanmıştır. Fiş prize tamamıyla uymuyorsa fişi ters çevirin. Hala uymuyorsa uygun prizin takılması için nitelikli bir elektrikçi ile görüşün. Asla priz üzerinde değişiklik yapmayın.

Dikiş Sonrasında Makineyi Kaldırma

1. Ana düğmeyi kapatın. Makine kapatıldıktan sonra makinede hala güç kalabilir. Bu durum, güç tüketilene kadar ışığın birkaç saniye açık kalmasına neden olabilir. Güç tasarrufu sağlayan bir cihaz için bu normal bir davranıştır.
2. Kabloyu önce elektrik prizinden, ardından da makineden çıkarın.
3. Daha rahat saklamak için kabloyu ayak pedalının etrafına sarın.
4. Tüm aksesuarları aksesuar tepsisine yerleştirin. Serbest kolun çevresinden tepsiyi makineye doğru kaydırın.
5. Pedalı ve kabloyu serbest kolun üstündeki alana yerleştirin.

USB Bağlantı Noktası

Makinenizde, taşınabilir bellekler gibi USB cihazları bağlamak için bir adet USB bağlantı noktası vardır. USB fişleri sadece tek yöne doğru iterek takılır. Fişleri bağlantı noktasına takarken zorlamayın! Çıkarmak için USB cihazı dikkatli bir şekilde çekin.

Not: USB'de depolanan dosyalarınıza yalnızca nakış modunda erişebilirsiniz.

Not: Makineniz hem tür 2.0 hem de 3.0 ile uyumlu ve FAT32 biçimindeki USB aygıtlarını okuyabilir.

İplik Sensörü

İplik koptuğunda yada masura ipi bittiğinde makine durur ve ekranda bir açılır pencere görünür.

İplik koparsa: İpliği tamamen çıkarın, makineye tekrar iplik takın ve açılır penceredeki Tamam seçeneğine dokunun.

Serbest Kol/Çıkarılabilir Aksesuar Bölmesi

Daha sonra kolayca erişmek için baskı ayaklarını, masuraları, iğneleri ve diğer aksesuarları aksesuar bölmesinde saklayın.

Daha geniş ve düz bir çalışma alanı elde etmek için aksesuar bölmesini makinede takılı tutun.

Pantolon paçalarını ve manşet kollarını dikmeyi kolaylaştırmak için serbest kolu kullanın. Serbest kolu kullanmak için aksesuar bölmesini kaydırın. Takılı olduğunda, bir kanca aksesuar bölmesini makineye sabitler. Sola kaydırarak bölmeyi çıkarın.

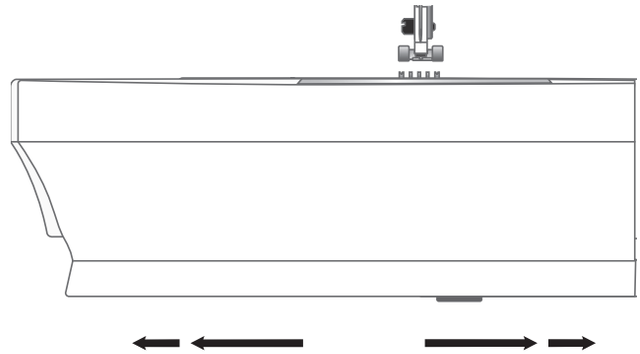

Baskı Ayağı Kolu

Baskı ayağı kolu dikiş makinesi kafasının sağ tarafındadır. Kol, baskı ayağını kaldırmak ve indirmek için kullanılır.

Baskı ayağı kolunu kaldırarak ve ardından yukarı doğru bastırarak baskı ayağının kaldırma yüksekliğini artırabilir ve bu sayede ayağın altına kolayca kalın kumaş katmanları koyabilirsiniz.

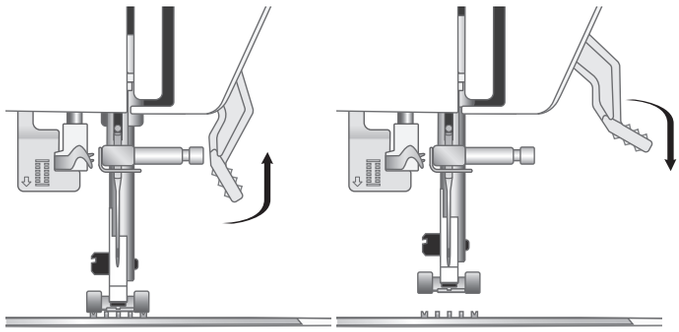

İplik Bıçağı

İplik bıçağını kullanmak için gösterildiği gibi ipliği arkadan öne doğru çekin. Bu şekilde iplik uçları yeterli uzunlukta bırakılacaktır, böylece yeniden dikmeye başladığınızda iplik iğneden çıkmayacaktır.

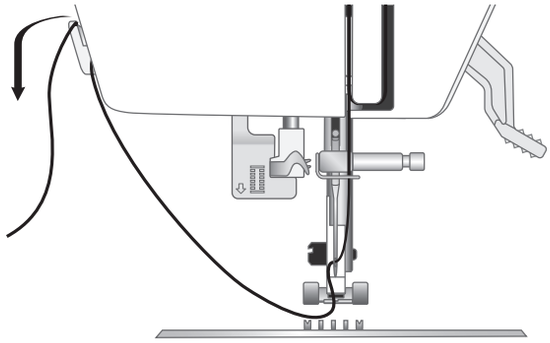

Makara Pimleri

Makinenizde bir ana makara pimi ve bir yedek makara pimi olmak üzere iki makara pimi bulunur. Makara pimleri çeşitli iplik türleriyle kullanılabilecek şekilde tasarlanmıştır. Ana makara pimi, yatay konumda (iplik makaradan çözülür), yardımcı makara pimi ise dikey konumda (iplik makarası döner) kullanılır. Normal iplikler için yatay konumu ve çift iğne kullanırken dikey konumu veya özel iplikleri ve ikinci iplik makarasını kullanın.

Ana Makara Pimi

İplik makarasını, makara pimine yerleştirin. İpliğin, makarada saatin tersi yönünde döndüğünden ve bir makara tutucusuna geçtiğinden emin olun. İplik makarasından biraz daha büyük bir makara tutucusu kullanın. Dar iplik makaraları (A) için ön makarada daha küçük bir makara tutucusu kullanın. Geniş iplik makaraları (B) için ön makarada daha büyük bir makara tutucusu kullanın. Makara tutucusunun düz tarafı makaraya doğru sıkıca bastırılmalıdır. Makara tutucusu ve iplik makarası arasında boşluk olmamalıdır.

Not: Tüm iplik makaraları aynı şekilde üretilmez. İplikle ilgili sorunlar yaşarsanız tersi yönüne döndürün veya dikey konumda kullanın.

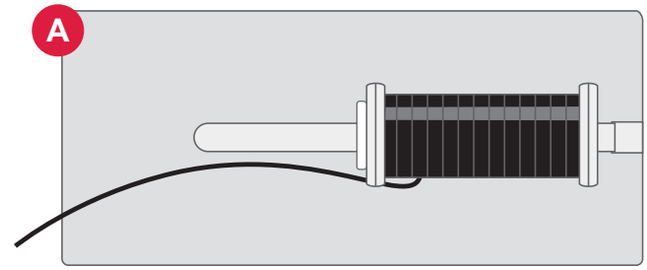

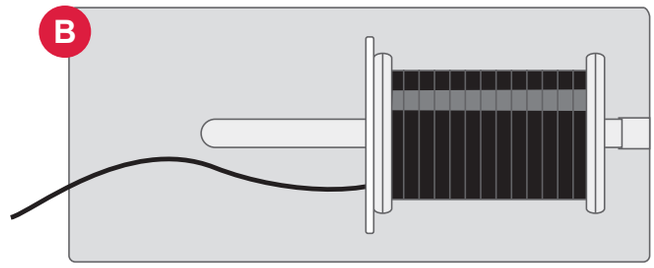

Yedek Makara Pimi

Yedek Makara Pimi, bir masura ipliğini ikinci bir iplik makarasından sararken veya özel ipliklerle dikiş yaparken kullanılır. Yedek Makara Pimini makinenin üstünde bulunan deliğe takın. İplik makarasının altına koruyucu keçe yerleştirin. Bu, ipliğin fazla hızlı çözülmesini engelleme amaçlıdır. Makaranın dönmesini engelleyeceğinden makara piminin üstüne makara tutucusu yerleştirmeyin.

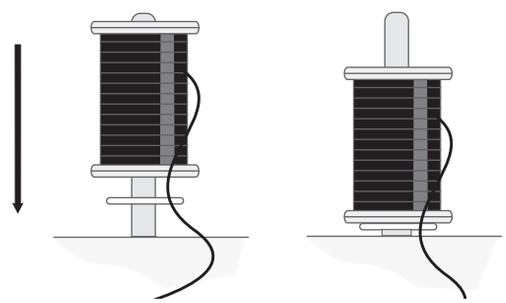

Makara Tutucusu

Makinenizle birlikte üç adet farklı boyuta sahip makara tutucusu verilir. İplik makaranın üst kısmında takılıyorsa üst kısma bir makara tutucusu yerleştirin. İpliğin takılmasını önlemek için her zaman iplik makarasından biraz daha büyük bir makara tutucusu kullanın. Makara tutucusunun düz tarafı makaraya doğru sıkıca bastırılmalıdır. Makara tutucusu ve iplik makarası arasında boşluk olmamalıdır.

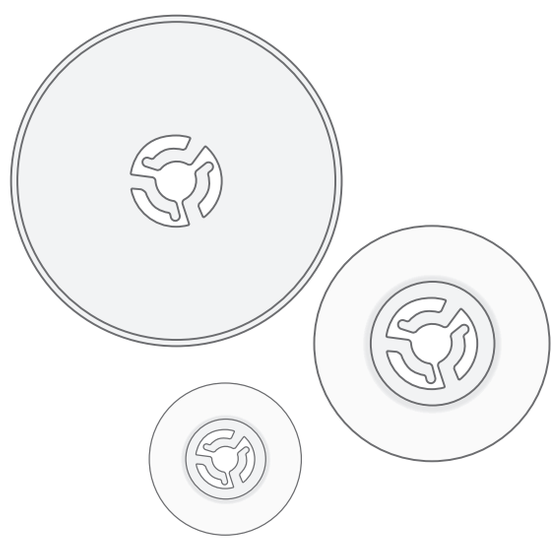

İplikler

Günümüzde piyasada farklı amaçlar için üretilen birçok iplik mevcuttur.

Makineniz, farklı iplik türleri ve makara boyutlarıyla uyumlu olacak şekilde tasarlanmıştır.

Çok Amaçlı Dikiş İpliği

Çok amaçlı dikiş ipliği sentetik, pamuk veya pamuk kaplı polyesterden yapılır. Bu tür iplik giysiler, ev dekorasyonu ve kapitone dahil birçok dikiş projesinde kullanılır.

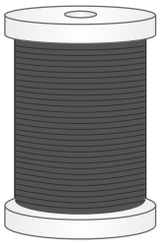

Nakış İpliği

Nakış ipliği çeşitli rayon, polyester, akrilik ve metalik gibi çeşitli liflerden yapılır. Bu iplikler nakış ve diğer dekoratif dikişler için pürüzsüz parlak bir görüntü oluşturur.

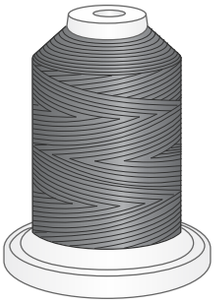

Nakış ipliği, ilgili projenin her iki tarafı da görünür olmayacaksa genel olarak masurada kullanılmaz. Bunun yerine masurada çok amaçlı dikiş ipliği kullanılması önerilir.

Not: Nakış için metalik veya düz film ipliği kullanırken daha geniş bir göze sahip bir iğne kullanmanız ve nakış hızını azaltmanız gerekebilir.

Şeffaf İpli

Misina iplik olarak da adlandırılan şeffaf iplik, tekli, açık bir sentetik ipliktir. Kapitone ve diğer dekoratif dikişler için kullanılır. Masurayı sararken yarı hızda sarın ve masurayı yarısına kadar doldurun.

Telalar

Ayırma Telaları

Ayırma telaları, stabil örgü kumaşlar ile birlikte kullanılır. Nakış yaparken kumaşla birlikte kasnağa geçirin. Fazlalığı dikiş sonrasında kopartın.

Ütülü Tela

Ütülü tela, kumaş üstüne ütülenen düzgün bir tarafa sahip olan daha stabil bir teladır. Örgüler ve stabil olmayan kumaşlar için önerilir. Kasnağa geçirmeden önce kumaşın ters tarafına yerleştirin. Fazlalığı dikiş sonrasında kopartın.

Kesme Telası

Kesme telası, kesme işlemi yapmaz, bu nedenle fazlalığın kesilmesi gerekir. Örgülerde ve stabil olmayan kumaşlarda kasnaklı nakış için önerilir.

Suda Çözünebilir Tela

Suda çözünebilir tela, havlu kumaşlar gibi tüylü veya gevşek kumaşlarda nakış yapılırken kumaşın üst kısmına yerleştirilir. Fisto nakışı sırasında, kumaşın altında kullanın. Fazlalık telayı çözmek için işinizi suya yerleştirin. Farklı kalınlıklarda mevcuttur.

Isıyla Çözünebilir Tela

Çözünür telası fisto, kumaş kenarına dantel işleme gibi teknikler için kullanılan stabil, gevşek dokunan bir kumaştır. Tela, ısı ile birlikte kaybolur.

Yapışkanlı Tela

Yapışkanlı tela, kumaş aşırı hassas olduğunda veya kasnak için çok küçük olduğunda, kasnak nakışı için kullanılır. Kağıt yukarı bakacak şekilde yapışkanlı telayı kasnağa yerleştirin. Kağıdı çıkarın ve kumaşı yapışkanlı yüzeye yapıştırın. Sökülebilir yapışkanlı tela

İğneler

Dikiş makinesi iğnesi başarılı dikişler elde edilmesinde önemli bir rol oynar. Yalnızca kaliteli iğneler kullanın. 130/705H sistemi iğnelerini öneririz. Makinenizle birlikte gelen iğne paketi en sık kullanılan boyutlardaki iğneleri içerir.

⚠ *Kullandığınız ipliğe uygun bir iğne kullandığınızdan emin olun. Daha ağır iplikler daha büyük deliği olan iğneler gerektirir. İğne deliği ipliğin geçemeyeceği kadar küçükse iplik geçirici düzgün çalışmayabilir.*

Çok Amaçlı İğne

Çok amaçlı iğneler hafif yuvarlak bir uca sahiptir ve çeşitli boyutları mevcuttur. Birçok kumaş türüyle ve çeşitli ağırlıklara sahip kumaşlarla yapılan genel dikiş işlemleri için kullanılabilir.

Jarse İğnesi

Streç iğneleri kumaşta bir esneme olduğunda atlanmış dikişleri önlemek için yuvarlak bir uca ve özel bir geçme yerine sahiptir. Örgüler, mayolar, tüylü kumaşlar, sentetik süetler ve sentetik deriler için uygundur.

Kot İğnesi

Kot iğneleri, iğneyi saptırmadan sıkı bir şekilde dokunmuş kumaşları delmek için keskin bir uca sahiptir. Kanvas, kot, mikrofiber için uygundur.

Nakış İğnesi

Nakış iğneleri, ipliğe veya malzemelere gelebilecek hasarı önlemek için özel bir geçme yerine, hafif yuvarlak bir uca ve biraz daha büyük bir deliğe sahiptir. Serbest hareketli nakış ve dekoratif dikiş için metalik ve diğer özel iplikler ile kullanın.

⚠ *İğnenin kırılmasını önlemek için sadece orta/düşük dikiş hızını ve kalın kumaşlar için önerilen iğneyi kullanın.*

İğneler Hakkında Önemli Bilgiler

İğneyi sık sık değiştirin. Genel bir kural olarak iğnelerin her 6-8 saatlik aktif dikiş süresinden sonra değiştirilmesi gerekir.

Her zaman keskin uçlu düz bir iğne kullanın ve uç kısmının eğilmediğinden veya hasar görmediğinden (A) emin olun.

Hasarlı bir iğne (B) atlanmış dikişlere, ipliğin kırılmasına veya kopmasına neden olabilir. İğne plakasına da zarar verebilir.

Dikiş makinenize zarar verebilecekleri için asimetrik çift iğneler (C) kullanmayın.

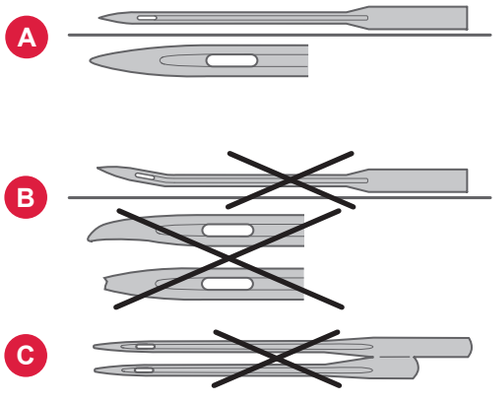

İğneyi Değiştirme

Not: İğneyi değiştirmeye başlamadan önce iğne alanının alt kısmına, iğne plakasındaki deliğin üstüne küçük bir parça kağıt veya kumaş yerleştirmek faydalı olabilir. Böylece iğne kazara makinenin içine düşmez.

1. İğne sıkıştırma vidasını gevşetin. Vida sıkışmışsa gevşetmek için aksesuarlarınız arasında yer alan çok amaçlı aleti kullanın.
2. İğneyi çıkartın.
3. Yeni iğneyi, iğnenin düz tarafı size bakmayacak şekilde iğne bağından yukarı doğru itin.
4. İğne daha fazla yukarı gitmediğinde vidayı iyice sıkın.

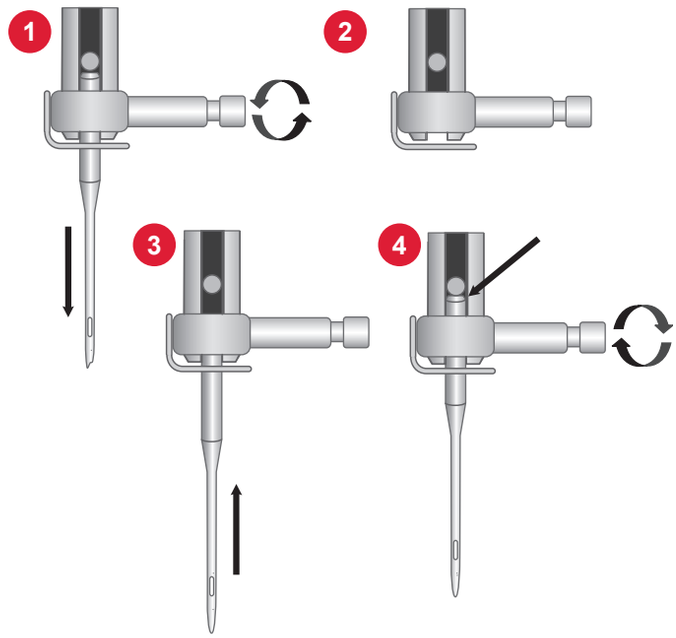

Seçim Kılavuzu — İğne Boyutu, Kumaş, İplik

İğne Boyutu	Kumaş	İplik
70 (9) 80 (12)	Hafif kumaşlar: İnce pamuk, vual, ipek, muslin, interlok, triko, jarse, krep, polyester, şifon, organze, organdi	Hafif, çok amaçlı iplik
80 (12) 90 (14)	Orta ağırlıkta kumaşlar: Kapitone pamuk, saten, çift kat örgü, hafif yün, rayon, polyester, hafif keten	En iyi sonuçları elde etmek üzere sentetik kumaşlar üzerinde polyester ipleri; doğal kumaşlar üzerinde ise çok amaçlı veya pamuk iplikleri kullanın.
90 (14)	Orta ağırlıkta kumaşlar: Sık örülü, orta ağırlıkta keten, pamuk/polyester karışımı, düğümlü kumaş, patiska, çift kat örgülü	
90-110 (16)	Ağır kumaşlar: Kanvas, yün, kot, ev dekorasyonu, tüylü kumaş, ağır örgülü	Polyester veya çok amaçlı iplik
110 (18)	Ağır kumaşlar: Ağır keçi yünü, döşemelik kumaşlar	İğne için dayanıklı iplik, masura için çok amaçlı iplik.

Masuranın Sarılması

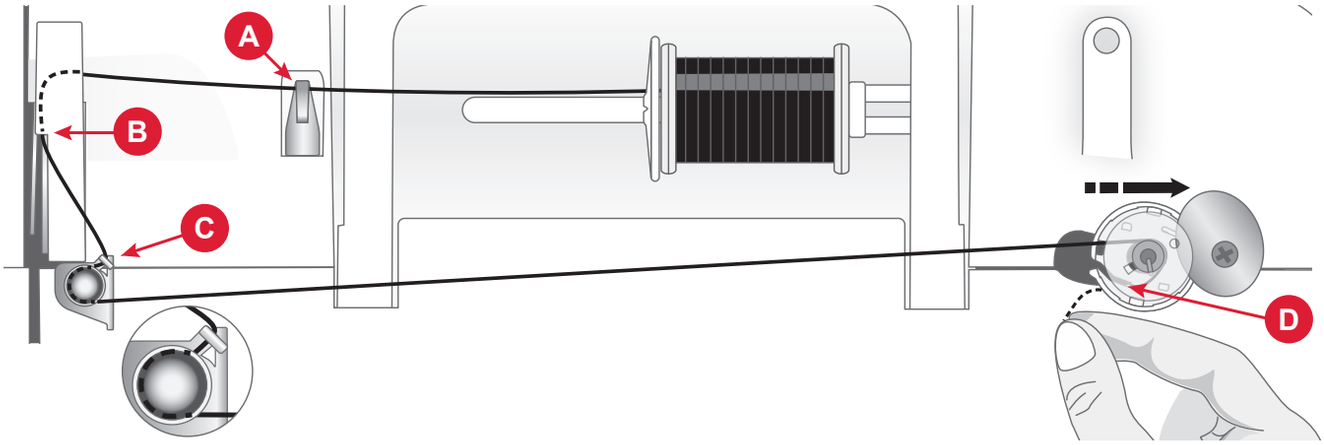

1. İplik makarasını, makara pimine yerleştirin. Bir makara tutucusunu makara üzerine sıkıca yerleştirin.
2. İpliği, önden arkaya olacak şekilde iplik kılavuzuna (A) doğru ve arkadan öne olacak şekilde iplik kılavuzuna (B) doğru çekin.
3. İpliği masura sarma tansiyonu kampanasının (C) çevresine yerleştirip ipliğin diskler arasında sıkıca tutulduğundan emin olun.
4. Masura sarma miline masurayı yerleştirin. Masuranın sabitlendiğinden emin olun.
5. İpliği masuranın etrafında saat yönünde ilerletin ve masura sarma milinin (D) altında bulunan iplik bıçağına yerleştirin.
6. Masura sarma milini sağa doğru itin. Sarma mili sağa doğru itildiğinde, bir masura sarma açılır penceresi görünür. Sarmaya başlamak için Başlat düğmesine basın.
7. Gerektiğinde sarma işlemini duraklatmak için başlat/durdur düğmesine basın. Masura dolduğunda, başlat/durdur düğmesine basın

   Not: Sarma işlemini, ayak pedalını kullanarak da başlatabilirsiniz.
8. Masura sarma milini sola doğru itin. Masurayı çıkarın ve masura sarma milinin (D) altında bulunan iplik bıçağını kullanarak ipliği kesin.

Not: Masura sarma mili sağa itildiğinde makinede dikiş yapılamaz. Dikmeye başlamadan önce masura milini tekrar dikiş konumuna (sol) ittiğinizden emin olun.

Masurayı Takma

Not: Masurayı takmadan veya çıkarmadan önce iğnenin en yüksek konumda olduğundan ve makinenin kapatıldığından emin olun.

1. Kapağın sağ tarafındaki küçük düğmeye (B) bastırıp masura kapağını (A) sağa doğru iterek çıkarın.
2. Masurayı, iplik saat yönünün tersinde hareket edecek şekilde masura bölmesine takın.
3. Parmağınızın ucu masuranın üzerindeyken ipliği hafifçe sağa doğru ve ardından kılavuzun (C) altından geçirerek sola doğru çekin.
4. İpliği kılavuz boyunca soldan yukarı doğru çıkarın ve kavisin (D) etrafında döndürün.
5. Kanalı öne doğru ve masura iplik bıçağına (E) doğru getirin. Masura kapağını takın ve fazlalığını kesmek üzere ipi sağa çekin.

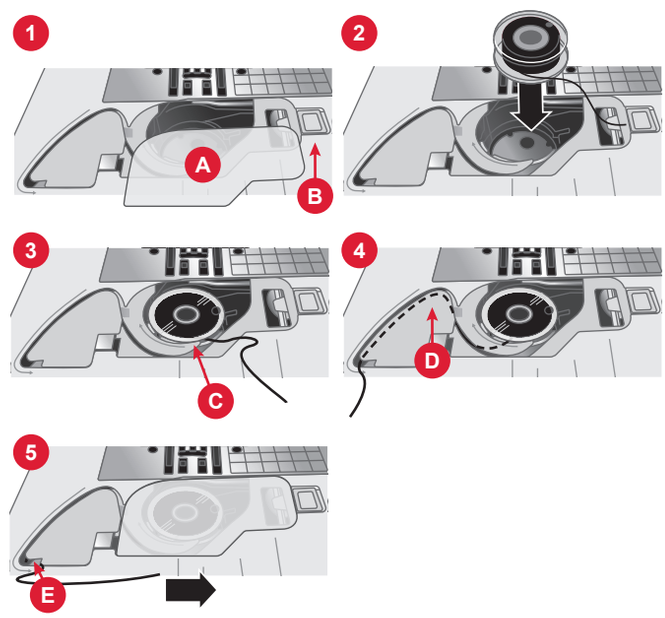

Makineye İplik Geçirme

Önemli! Baskı ayağının yukarıda olduğundan ve el çarkını kendinize doğru çevirerek iğnenin en yüksek konumda olduğundan emin olun. Bu, makineye doğru şekilde iplik takmak için son derece önemlidir. Bunun yapılmaması dikişe başladığınızda dikiş kalitesinin düşük olmasına neden olabilir.

1. İpliği makara pimine yerleştirin ve uygun boyuttaki makara tutucusunu takın.
2. İpliği, önden arkaya olacak şekilde iplik kılavuzuna (A) doğru ve arkadan öne olacak şekilde iplik kılavuzuna (B) doğru çekin.
3. İpliği tansiyon kampanaları (C) arasından geçirin.
4. İpliği, sağdaki iplik yuvasından aşağıya doğru geçirin, U dönüşü yaptırın ve ardından soldaki iplik yuvasından yukarı doğru çekin.
5. İpliği sağ taraftan germe koluna (D) getirin.
6. Ardından ipliği sol taraftaki iplik geçirme yuvasına ve üst iplik kılavuzuna (E) getirin.
7. İğneye önden arkaya doğru iplik geçirin.

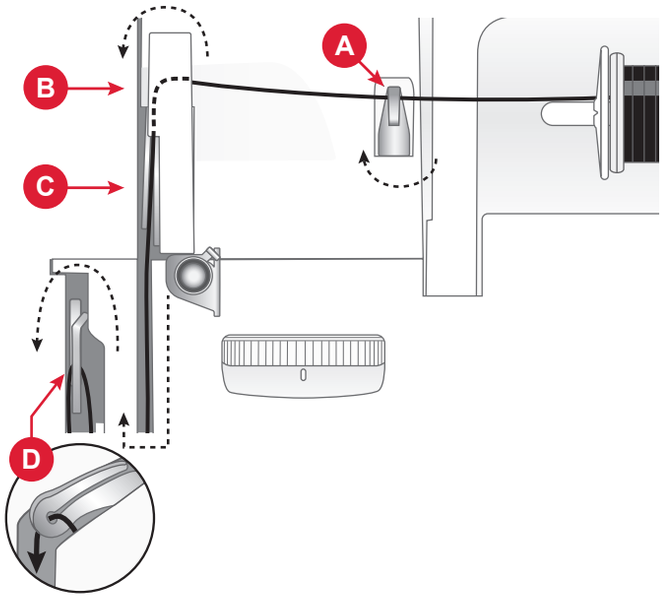

Yukarıdan makine görünümü

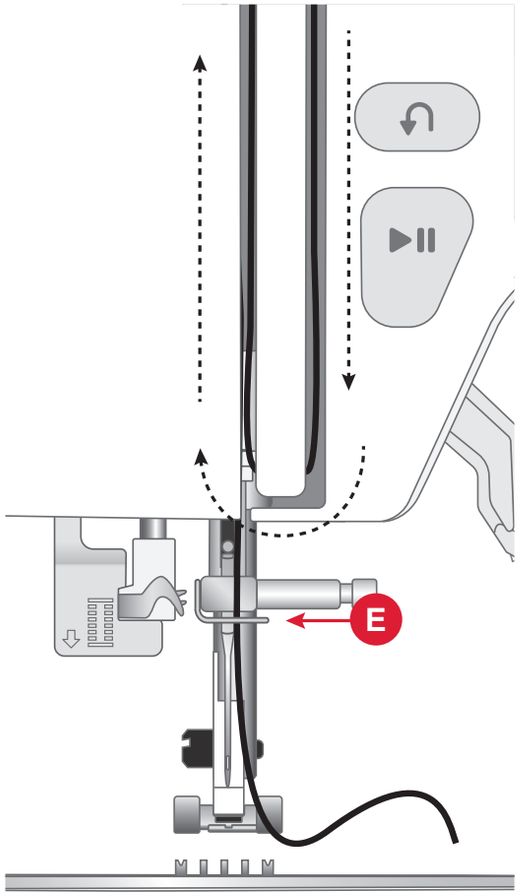

Önden makine görünümü

İplik Geçirici

Dahili iplik geçirici, iğneye hızlı ve kolay bir şekilde iplik geçirmenizi sağlar.

Dahili iplik geçirici kullanabilmeniz için iğne en yüksek konumunda olmalıdır. İğne en yüksek konumuna gelene kadar el çarkını kendinize doğru çevirin. Ayrıca baskı ayağını aşağı indirmeniz önerilir.

1. İplik geçiriciyi tamamen aşağı çekmek için dikiş makinesi kafasının sol tarafındaki kolu (A) kullanın. Metal flanşlar, iğneyi kapatır. Ufak bir kanca, iğne gözünden (B) geçecektir.
2. İplik geçirici kolunu aşağıda tutun (C).
3. İpliği, iplik kılavuzunun (D) sağından alıp ufak kancanın (E) altından geçirerek yerleştirin.
4. İplik geçirici kolunu (F) yavaşça serbest bırakın. Kanca, ipliği iğne deliğinden çeker ve iğnenin arkasında bir ilmek oluşturur. İplik ilmeğini iğnenin arkasından çekin.
5. Baskı ayağını yükseltin ve ipliği alt kısmına yerleştirin.
6. İpin 10 cm'lik (4 inç) kısmını iğne deliğinden dışarı çekin. Bu işlem, dikiş dikmeye başladığınızda ipliğin iğneden çıkmasını önler.

Not: İplik geçirici, 70-110 boyutlarındaki iğnelerle kullanılmak üzere tasarlanmıştır. İplik geçiriciyi 60 büyüklüğündeki veya daha küçük ya da çift iğnelerle kullanamazsınız. Ayrıca ipliğin iğneye manuel olarak geçirilmesini gerektiren bazı isteğe bağlı aksesuarlar mevcuttur. İğneye ipliği manuel olarak geçirirken ipliğin iğneye önden arkaya doğru geçirildiğinden emin olun.

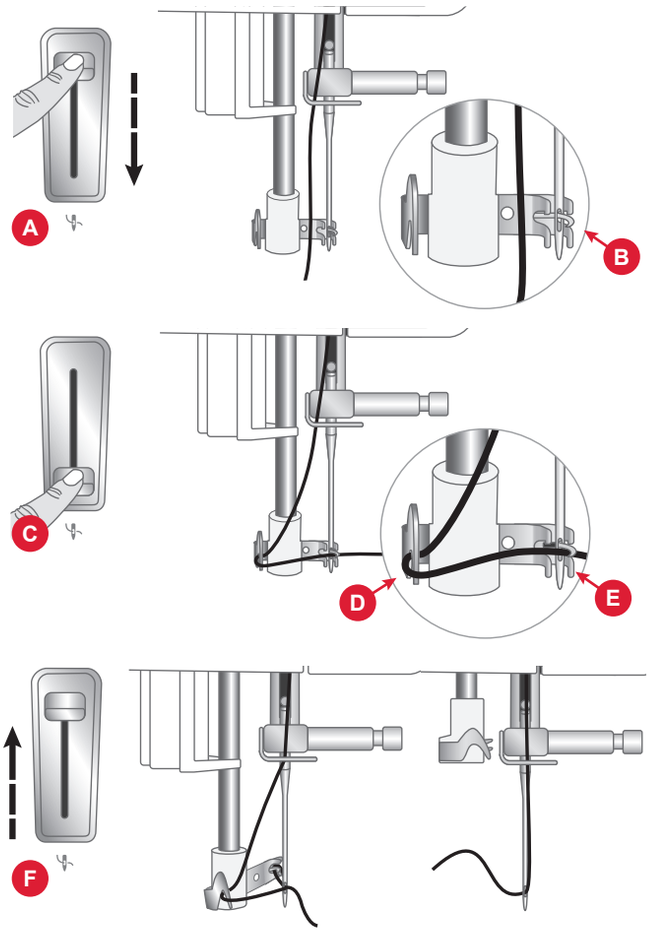

İplik Takma İpuçları

Günümüzde piyasada farklı amaçlar için üretilen birçok iplik mevcuttur. İpliğin kalitesi ve yapısının yanı sıra iplik makarasının şekli ve boyutu, ipliğin davranışını etkileyebilir. Makaralar dolu veya neredeyse boşsa, iplikler farklı davranış da sergileyebilir.

Sorunlarla karşılaşırsanız aşağıdaki ipuçlarını deneyin.

Not: Dikiş sonucunu kontrol etmek için daima bir parça deneme kumaşı üzerinde deneme dikişi yapın.

İplik Makarası, Makara Piminin Üzerine Çekilirse

Makaradaki iplik azalmaya başladığında, iplik makaranın kenarına takılarak makarayı makara piminin üzerine doğru çekebilir. İplik makarasını yerinde tutmak için makaranın üzerine bir makara tutucusu koyun. İpliğin takılmasını önlemek için her zaman iplik makarasından biraz daha büyük bir makara tutucusu kullanın. Makara tutucusunun düz tarafı makaraya doğru sıkıca bastırılmalıdır. Makara tutucusu ve iplik makarası arasında boşluk olmamalıdır.

İplik, Dikey Konumdaki İplik Makarasından Aşağıya Doğru Kayıyorsa

İplik kolayca açılan ve dikey konumdaki iplik makarasından kayan özellikteyse makara piminin etrafındaki iplik makarasının altında kalabilir ve kopabilir. İplik makarasını yerleştirmeden önce, büyük makara tutucusunu düz tarafı yukarı bakacak şekilde makara piminin üzerine yerleştirin.

İplik makarası, büyük makara tutucusuyla aynı çapa sahipse makara pimine yerleştirmeden önce makaranın üzerine aşağıda gösterildiği gibi bir iplik ağı yerleştirin.

İplik Tansiyonu

İplik tansiyonunu ayarlamak için makinenin üstündeki kadranı döndürün. Kumaşa, ipliğe vb. bağlı olarak tansiyonun ayarlanması gerekebilir. En iyi dikiş görünümü ve dayanıklılığı için iğne ipliği tansiyonunun düzgün ayarlandığından emin olun. Genel dikişlerde iplikler kumaşın iki katı arasında eşit aralıklarla karşılaşır (A).

Kumaşın üst tarafında masura ipliği görünür durumdaysa iğne ipliği tansiyonu çok sıkıdır (B). İğne ipliği tansiyonunu azaltın.

Kumaşın altında üst iplik görünür durumdaysa iğne ipliği tansiyonu çok gevşektir (C). İğne ipliği tansiyonunu artırın.

Dekoratif dikişler ve düğme ilikleri için üst iplik, kumaşın alt tarafında görünür olmalıdır.

Dikişte kullanacağınız kumaşın bir parçasında birkaç deneme yapın ve tansiyonu kontrol edin.

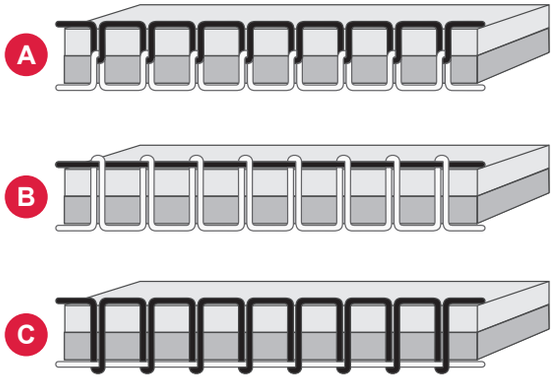

Besleme Dişi Olmadan Dikiş

Düğme dikerken veya kumaş beslemesi yapılmasını istemediğiniz diğer dikiş tekniklerinde, besleme dişlerini aşağı indirmeniz gerekir.

Besleme dişi kolu, serbest kolun arkasında yer alır.

1. Kolu “Besleme Dişi Aşağıda” konumuna çekerek besleme dişlerini aşağı indirin.
2. Kolu “Besleme Dişi Yukarıda” konumuna çekerek besleme dişlerini yukarı kaldırın.

Not: Kol değiştirildiğinde besleme dişleri hemen yükselmez. Besleme dişlerini yeniden devreye sokmak için el çarkını tam bir tur döndürün veya besleme dişlerini tekrar devreye alın.

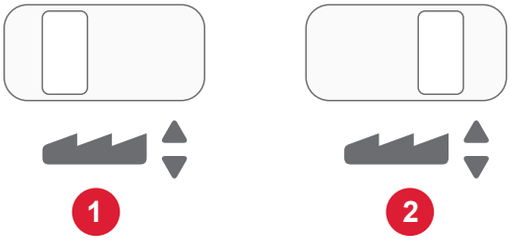

Baskı Ayağını Değiştirme

1. İğnenin en yüksek konumunda olduğundan emin olun. Baskı ayağını aşağı ve kendinize doğru çekin.
2. Ayaktaki çapraz pimi (A), baskı ayağı dirseğindeki boşluk ile hizalayın. Yerine oturana kadar ayağı boşluğa doğru itin (B).

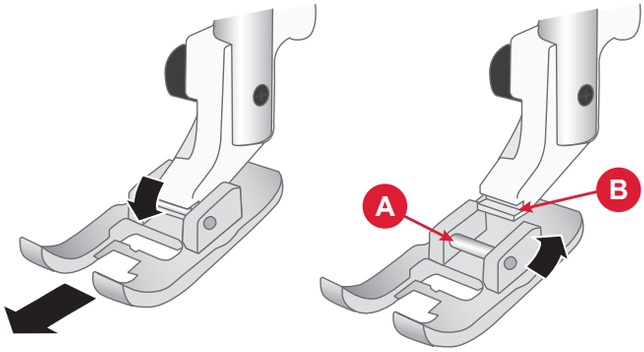

Nakış Ayağının Takılması

1. Tornavidayı kullanarak, baskı ayağı dirseğini çıkartın.
2. Nakış Ayağını arkadan baskı ayak çubuğuna yerleştirin ve ayaktaki deliği baskı ayak çubuğundaki delikle aynı hizaya getirin. Volanı kendinize doğru çevirerek iğneyi ayağın açıklığına indirin. Baskı ayağının kolu, iğne vidasının üstünde durmalıdır.
3. Tornavidayı kullanarak baskı ayak dirseği vidasını takın ve sıkın.

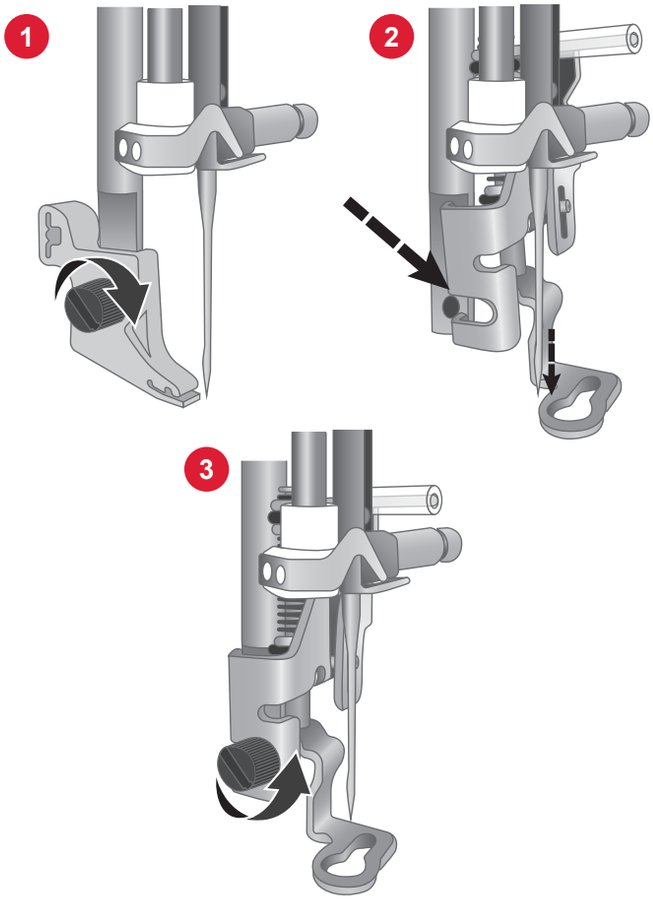

NAKIŞ İŞLEMI HAZIRLIKLARI

Nakış Ünitesi

1. Nakış kolu
2. Nakış kasnağı eki
3. Nakış ünitesi fişi
4. Nakış ünitesi serbest bırakma düğmesi (alt kısımda)

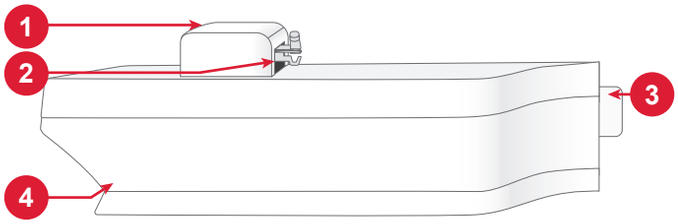

Nakış Kasnağına Genel Bakış

1. Nakış kasnağı bağlantısı
2. Dış kasnak
3. İç kasnak
4. Ortalama işaretleri
5. Tespit vidası

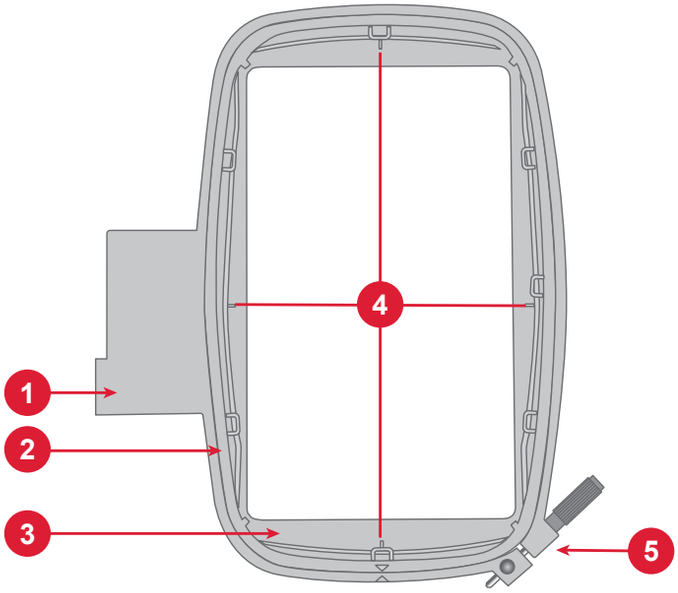

Nakış Ayağı

Nakış Ayağı, kasnaklı nakış ve serbest hareketli dikiş dikmek için önerilir. Önceki sayfada yer alan Nakış Ayağının Takılması bölümüne bakın.

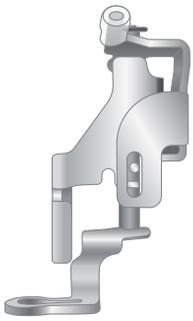

Tasarımlar

Makine belleğinde 150'den fazla tasarım bulunur. Bu tasarımlar, on adet dahili nakış yazı tipiyle birlikte, Nakış Modunda ekranda gösterilir.

Not: Makineniz, yalnızca .VP3 formatındaki nakış dosyalarını yükleyebilir.

Nakış Ünitesini Bağlama

1. Aksesuar bölmesini kaydırarak çıkarın.
2. Sıkı bir şekilde makinenin ön tarafındaki sokete oturana kadar nakış ünitesini makinenin serbest kolunun üzerinde kaydırın.
3. Nakış ünitesini kaydırdıktan sonra, açılır kapanır bir mesaj size nakış alanını temizlemenizi ve kalibrasyondan önce kasnağı çıkarmanızı söyler. Tamam seçeneğine dokunun. Makine kalibrasyonu ayarlanır ve nakış kolu hazır konumuna gelir. Bu ünite her takıldığında makine nakış moduna girer.

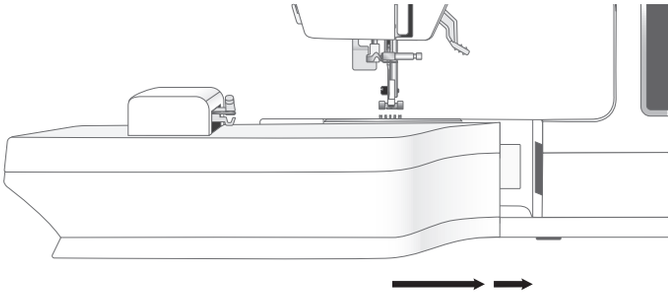

Nakış Ünitesini Çıkarma

1. Nakış ünitesinin (A) altında, soldaki düğmeye basın ve üniteyi çıkarmak için sola kaydırın.
2. Nakış ünitesini orijinal beyaz strafor paketleme malzemesinin içerisinde saklayın.

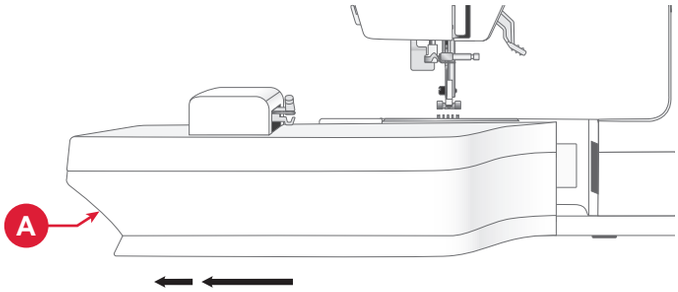

Kumaşa Kasnak Yerleştirme

En iyi nakış sonuçları için kumaşın altına bir katman tela yerleştirin. Telanın ve kumaşın kasnağa düzgün ve güvenli bir şekilde yerleştirildiğinden emin olun.

1. Büyük dış kasnak üzerindeki vidayı (A) gevşetin. İç kasnağı çıkarın. Dış kasnağı vida sağ altta kalacak şekilde sabit ve düz bir yüzeye yerleştirin. Kasnağın (B) alt kenarının ortasında, iç kasnağın üzerindeki küçük okla hizalanacak küçük bir ok bulunmaktadır.
2. Telayı ve kumaşı ön yüzleri yukarı gelecek şekilde dış kasnağın üzerine yerleştirin. İç kasnağı küçük ok alt kenarda olacak şekilde kumaşın üzerine yerleştirin. Kasnak boyutunu iç kasnağın alt kısmında görürseniz kasnağı doğru şekilde takmışsınız demektir.
3. İç kasnağı sıkı bir şekilde dış kasnağın içine itin.
4. Kasnak vidasını (A) sıkın. En iyi sonuçları alabilmeniz için kumaşın kasnakta sıkı bir şekilde durması gerekir.

Not: Kasnak vidasını kumaş ve tela kalınlığı için yeterince gevşettiğinizden emin olun ve böylece iç kasnağı kolayca yerine itin. Her iki kasnağın da eşit olduğundan emin olmak için iç kasnağın kenarlarını içeri doğru itin.

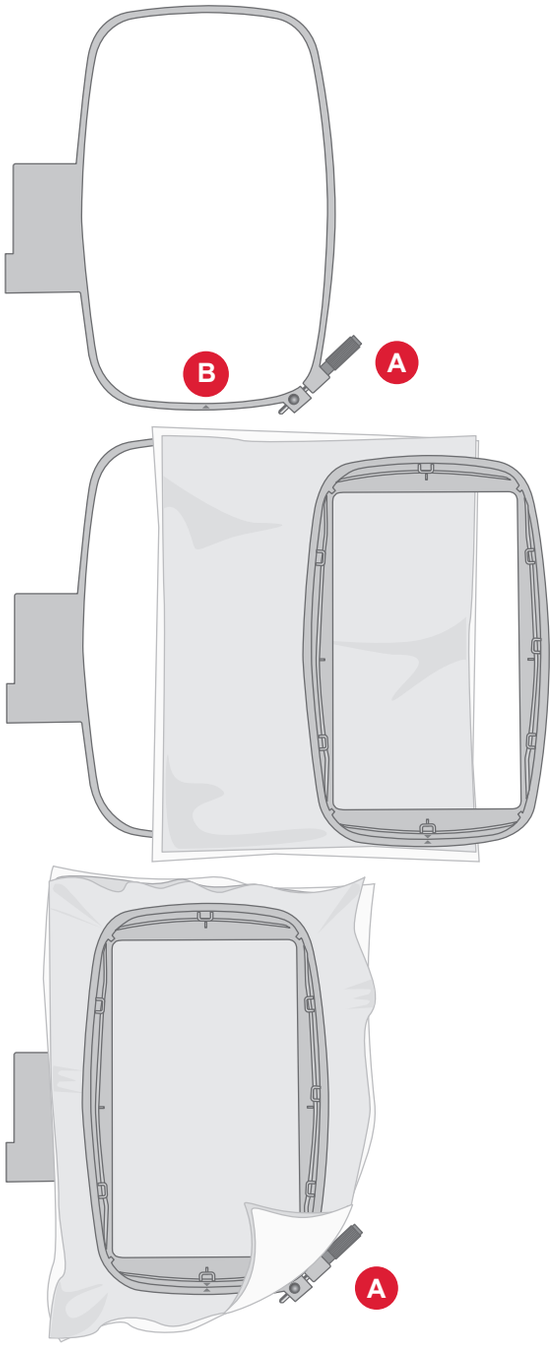

Kasnakta Kaydırma

1. Yerine oturana kadar kasnak konektörünü önden arkaya doğru kasnak bağlantısı (A) üzerine kaydırın.
2. Kasnağı nakış kolundan çıkarmak için kasnak bağlantısı üzerindeki gri düğmeye (B) basın ve kasnağı kendinize doğru kaydırın.

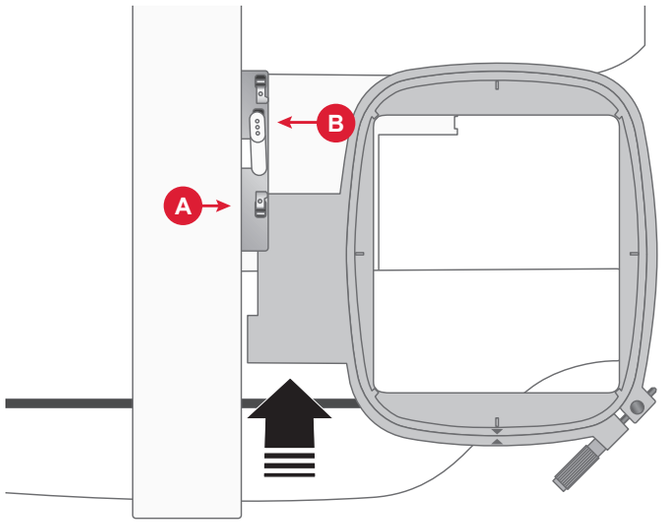

DOKUNMATIK EKRAN

Genel İşlevler

Ekranda aşağıdaki işlevler sıkça kullanılır.

Tamam

Değişiklikleri ve küçük pencere iletilerini onaylar ve önceki pencereye döner.

İptal

Değişiklikleri ve küçük pencere iletilerini iptal eder ve önceki pencereye döner.

Çıkış

Menüler ve ayarlardan çıkmak için çıkış düğmesine dokunun. Önceki pencereye döner.

Ayarlar

Ayarlar penceresini açmak için ayarlar düğmesine dokunun.

Dikişler ve/veya tasarımlar yüklenirken, önerilen ayarlar otomatik olarak ayarlanacaktır.

Machine Settings

Embroidery / Sewing Settings

AYARLAR

Makine Ayarları

Makine ayarlarına erişim için sağ üst köşedeki ayarlar simgesine dokunun. Makine ayarlarında seçilen çoğu ayar makine kapatıldıktan sonra bile hafızada kayıtlı kalır.

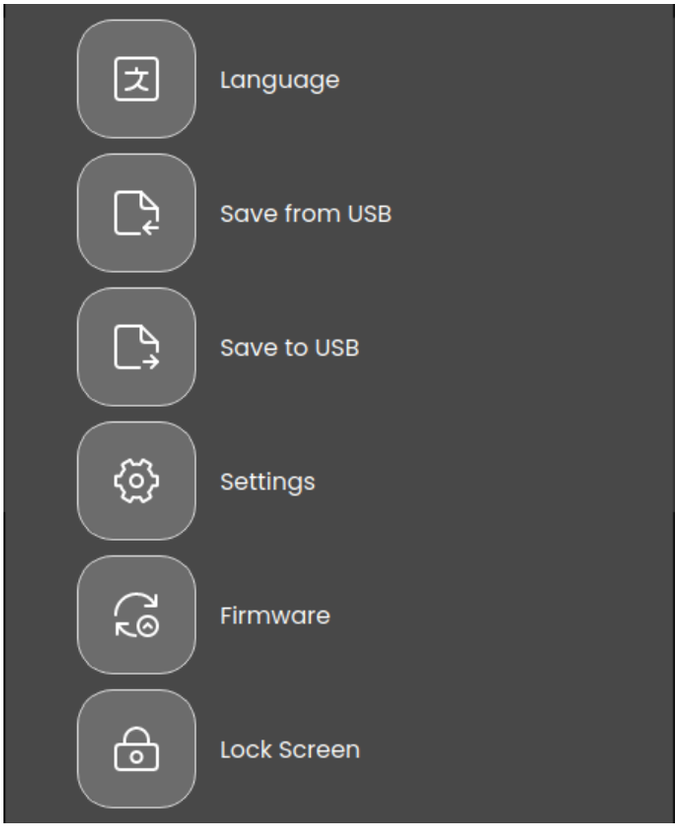

Dil

Ekranda istediğiniz dili seçin. Makinedeki tüm metinler değiştirilecektir.

USB'den kaydedin

Dosyaları USB'nizden makinenin depolama alanına aktarın.

USB'ye kaydedin

Dosyaları makinenin depolama alanından USB'nize aktarın.

Ayarlar

Dikiş modunda veya nakış modunda olduğunuza bağlı olarak kullanılabilir ek ayarları görüntüleyin.

Yazılım

Makinenizin ürün yazılımını görüntüleyin ve güncelleyin.

Ekranı Kilitle

Dikiş sırasında ekrana çarpma ve dikişi veya ayarları değiştirme olasılığı varsa, ekranı kilitlemek kolaydır.

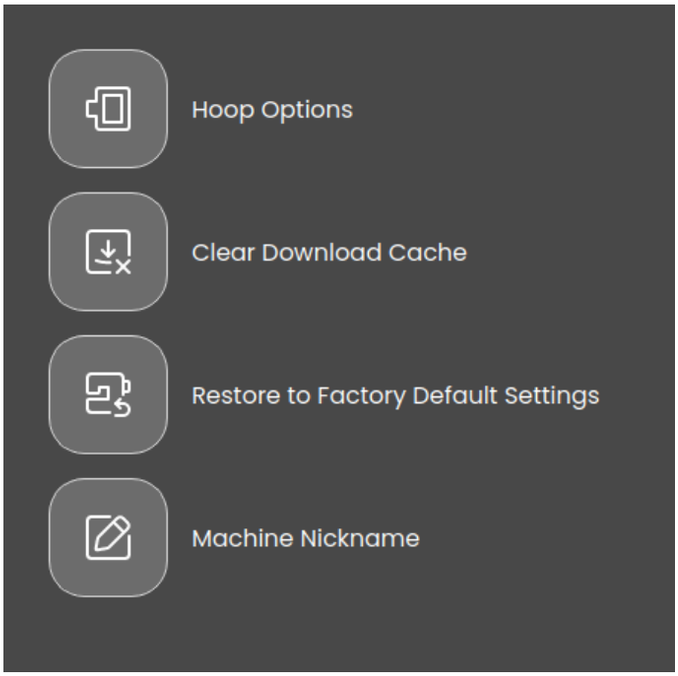

Ayarlar

Dikiş veya nakış modunda olmanıza bağlı olarak ilgili ek ayarları açar.

Kasnak Seçimi

Farklı bir kasnak boyutu seçmek için kasnak seçme düğmesine dokunun. Yetkili SINGER® bayinizden alınabilecek kasnakların da dahil olduğu bir kasnak seçenekleri listesi görüntülenir.

İndirme Önbelleğini Temizle

Kaydedilmiş tüm dosyaları makine belleğinden kaldırmak ve yer açmak için İndirme Önbelleğini Temizle düğmesine dokunun.

Varsayılan Fabrika Ayarlarına Geri Yükle

Dikiş makinenizi fabrika varsayılan ayarlarına döndürmek, makine ayarlarında yapılan tüm değişiklikleri veya ayarlamaları siler, esasen makineyi orijinal durumuna sıfırlar. Bu, sorunları çözmek için yararlı bir sorun giderme adımı olabilir, ancak aynı zamanda kaydedilen tüm ayarları veya yapılandırmaları da siler.

Makine Takma Adı *(Yalnızca SE9180 ve SE9185 için kullanılabilir)*

Makinenize takma ad seçmek için dokunun.

Nakış ve Dikiş Ayarları

Dikiş veya nakış deneyiminizi geliştirmek için ek ayarlar mevcuttur. Her iki modda da ayarlarda yapılan tüm değişiklikler, makineyi kapatsanız bile otomatik olarak kaydedilir. Bu ayarlara, makine ayarları menüsündeki ek ayarlar sekmesinden erişebilirsiniz.

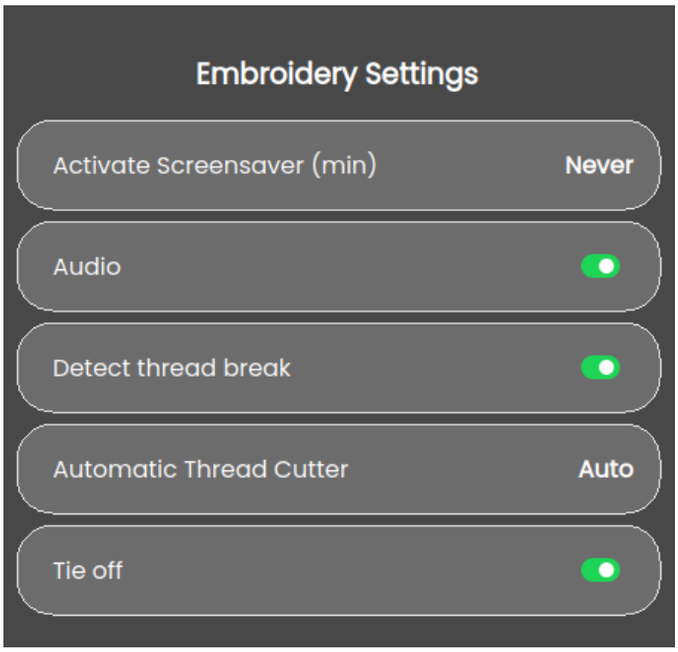

Ekran Koruyucuyu Etkinleştir (dak)

Ekran koruyucuyu etkinleştirmek için, düğmesine dokunun ve ekran koruyucu açılmadan önce kaç dakika işlem yapılmaması gerektiğini seçin.

Ses

Makinedeki tüm sesleri açar veya kapatır. Varsayılan ayar açık. Bu ayar, makine kapalı konumda olsa bile kaydedilir.

İplik Kopmasını Algıla

İplik koptuğunda makinenin sizi bilgilendirmesini isteyip istemediğinizi seçmek için İplik Kopmasını Algıla işlevini açın. Bir açılır kapanır ekran mesajı sizi bilgilendirir.

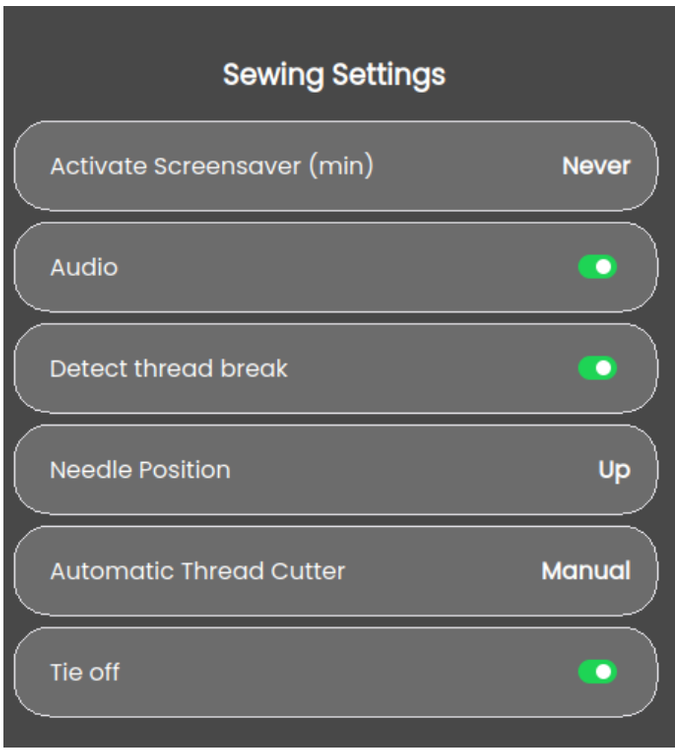

Otomatik İplik Kesici

Seçildiğinde, bir sıra dikildikten sonra veya tek bir dikiş dikildikten sonra, örn. bir monogram veya halkalar gibi, iplikler otomatik olarak kesilir. Seçildiğinde, otomatik iplik makası uygulaması kalkar.

İğne Konumu

Makine dikiş dikmeyi bıraktığında iğnenizin yukarıda mı yoksa aşağıda mı olmasını istediğinizi seçin.

USB Cihazı ile Yazılım Güncellemesi

Makinenizde her zaman en güncel yazılımı kurmanız önerilir.

Bunun için www.singer.com adresinde yer alan SINGER® web sitesini ziyaret edin ve kendi makinenizi bulun. Burada mevcut güncellemeleri göreceksiniz. Ürün yazılımı güncellemesini indirmek ve yüklemek için aşağıdaki adımları izleyin.

1. Yazılım güncelleme zip dosyasını indirin. Arşiv paketini açın ve (.clo) dosyasını bir USB cihazına kopyalayın.

   Not: Dosya adını değiştirmeyin veya dosyayı USB cihazda mevcut bir klasör içine kopyalamayın. Dosya adının "sg_firmware_update.clo" olduğundan emin olun.

   Not: Yeni yazılım güncelleme dosyasını (.clo) kopyalarken USB cihazda eski yazılım güncelleme dosyası olmadığından emin olun. Dosya adı eşsiz değildir.
2. Yeni yazılım sürümünün yüklü olduğu USB cihazı makinenizdeki USB bağlantı noktasına bağlayın.
3. Makinenizi AÇMA/KAPAMA düğmesiyle açın ve Menü Düğmesine dokunun.
4. Ürün yazılımı düğmesine dokunun. Ürün yazılımı güncellemesi doğrulandıktan sonra ‘Yükle’ tuşuna dokunun. Makineyi kapatmayın.
5. Güncelleme tamamlandığında makineyi yeniden başlatın. Yazılım sürümü numarasını, donanım yazılımı sayfasındaki ayarlar menüsünde kontrol edin

Not: Kullandığınız taşınabilir USB belleğinin FAT32 biçiminde olduğundan emin olun.

WIFI & MYSEWNET SERVICES

WiFi Giriş

Makinenizde bulunan WiFi özelliği makinenizin kablosuz olarak mySewnet servislerine bağlanmasını sağlar. Makinenizi bağlamak için aşağıdaki adımları izleyin.

WiFi ile Başlama

Üst araç çubuğundaki mySewnet düğmesine ve ardından ekranın üst köşesindeki veya alt köşesindeki ayarlar düğmesine dokunun. Kullanılabilir ağlar listesinden bir seçim yapın. Ağınız şifre korumalıysa ağa bağlanmak için şifre girmeniz istenir. Ağla ilgili bir bilgi penceresi açmak için bilgi simgesine dokunun. Ayrıca sinyal kuvvetini ve ağın şifre korumalı olup olmadığını görebilirsiniz; korumalı ağlar kapalı bir kilit simgesi ile gösterilir.

mySewnet

Information

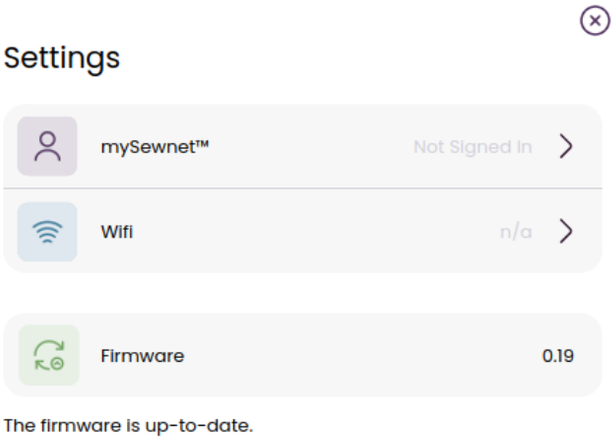

Diğer Ağ

Başka bir ağa bağlanmak için düğmeye dokunun. Ekranda açılan pencerede diğer ağın adını girmeniz gerekir.

WiFi ile Yazılım Güncelleme

En güncel yazılımları kablosuz olarak edinebilmek için, WiFi ile bir ağa bağlanmanız gerekir. Bağlandığında makineniz mevcut yazılım güncellemesini otomatik olarak arar. Makine daha güncel bir yazılım tespit ederse mySewnet ayarlarında yazılım güncelleme düğmesi görünür olacaktır. En güncel yazılımı indirip kurmak için düğmeye dokunun.

Güncelleme tamamlandığında, makineyi yeniden başlatın. Yazılımın sürüm numarasını mySewnet ayarlarında kontrol edin.

Tamamlayıcı Yazılım (PC ve MAC)

Makineniz için bilgisayar yazılım paketi mevcuttur. Bu yazılım aşağıdaki ek özellikleri sağlar:

- mySewnet bulut eşleştirme aracı mySewnet bulutta-ki içeriğinizin dikiş makinesinin bilgisayarınızdaki bir klasör ile eşleştirilmesini sağlar. Bilgisayarınızdaki klasöre sürükleyip bıraktığınız dosyalar otomatik olarak mySewnet bulutuna aktarılacaktır.
- QuickFont programı çoğu TrueType™ yazı tipi ve bilgisayarınızdaki OpenType™ yazı tipinden sınırsız sayıda nakış yazı tipi oluşturmanızı sağlar.
- Nakış desenlerine ilişkin işlemler için Windows Explorer uyumlu ek yazılım: desenleri küçük resimler olarak görüntüleme, farklı nakış dosya formatlarını okuma, kesme komutları ekleme ve daha fazlası.

Destek almak ve yazılımı indirmek için www.mysewnet.com adresinde yer alan mySewnet™ web sitesini ziyaret edin.

Daha fazla bilgiye ve ayrıntılı yükleme talimatlarına bu sayfadan ulaşabilirsiniz.

mySewnet Bulut

mySewnet bulut, kişisel dosyalarınızı, projelerinizi, dikişlerinizi ve tasarımlarınızı bilgisayarınızın sabit sürücüsü yerine İnternet ortamında kaydetmenizi ve bunlara istediğinizde erişmenizi sağlayan bir hizmettir. mySewnet bulut özellikli bir makine, tüm sahipleri ve kullanıcıları tarafından kullanılabilir. mySewnet bulut, kişisel dosyaları farklı cihazlardan yönetmek ve bunlara sonrasında erişmek için basit bir yol sunar:

- mySewnet özellikli makine.
- PC veya MAC
- Akıllı telefon veya tablet.

Uygulama

mySewnet uygulaması mobil cihazınıza ücretsiz olarak indirilebilir. Daha fazla ayrıntı öğrenmek ve okumak için web sitemizi ziyaret edin ve doğrudan App Store veya Google Play'den indirin.

mySewnet Web Sitesi

mySewnet.com websitesi, hesabı olan kişilerin kullanabileceği tüm web hizmetlerine giriş noktasıdır.

Oturum açtığınızda, aboneliğinize ve bulutunuzda dahil olan her şeye erişebilir, satın alımlarınızı görebilir, hesabınızı düzenleyebilir ve daha fazlasını yapabilirsiniz.

mySewnet Kütüphane

mySewnet kitaplığı, binlerce nakış tasarımına erişebildiğiniz bir abonelik hizmetidir. Ayrıca buradan tek tasarımlar satın alabilir ve indirebilirsiniz. Bu hizmet hakkında daha fazla bilgi almak ve aboneliğinizi başlatmak için web sitemizi ziyaret edin.

Makinenizde mySewnet'e bağlanın

Bir WiFi bağlantısı kurduğunuzda, oturum açabileceğiniz mySewnet oturum açma sayfasına dönmek için çıkış simgesine dokunun. Kullanıcı adınız ve parolanız yoksa hesap oluşturmak için Ücretsiz Hesabınızı Oluşturun'u seçin.

Ayrıca www.mysewnet.com adresindeki mySewnet web sitesi aracılığıyla da bir hesap oluşturulabilir.

Giriş yaptığınızda, mySewnet bulutta ne kadar boş yer olduğunu görebilirsiniz.

Senkronizasyon durumu, üst araç çubuğundaki mySewnet düğmesinde gösterilir.

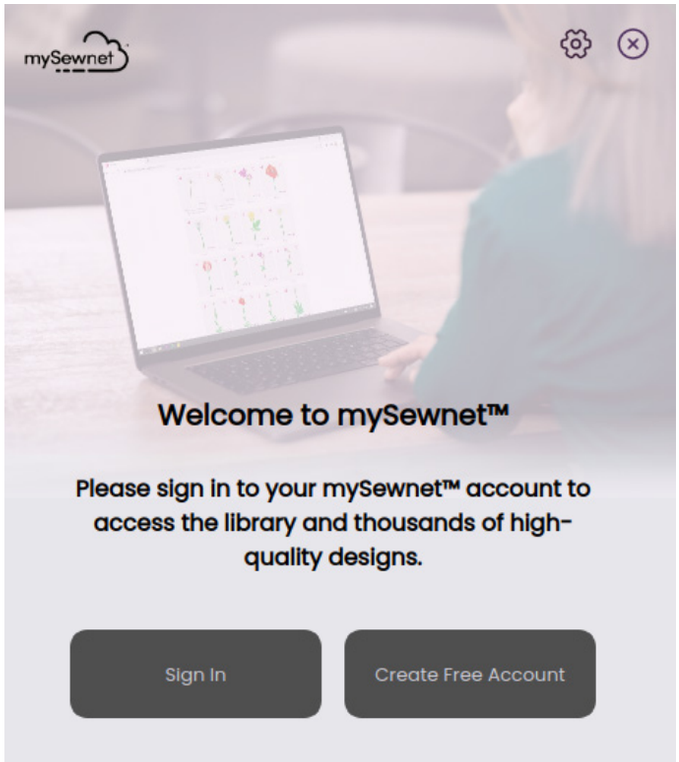

mySewnet Bulutta Kullanılan Alan

Makinenizdeki desenler, yazı tipleri, dikişler ve diğer dosyalar mySewnet bulutta saklanır.

Üst araç çubuğundaki mySewnet düğmesine dokunun ve mySewnet bulutuna gidin, ne kadar depolama alanının kullanılabilir olduğunu görmek için bulut simgesine dokunun. Yalnızca az miktarda alan kaldığında makine sizi bir kere uyarır. Alanı doldurmaya devam ederseniz, bellek tamamen dolana kadar sizi tekrar uyarmaz. Yer açmak için dosyaları silin veya bir USB cihaza taşıyın.

Not: mySewnet bulut alanı, makineden mySewnet hesabınıza ilk kez giriş yaptığınızda etkinleşir.

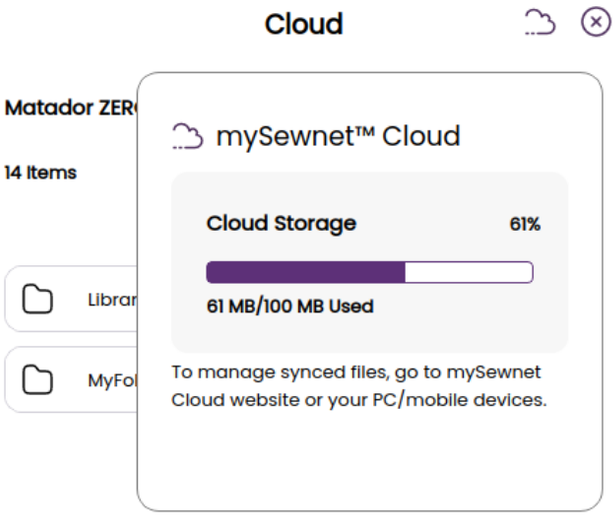

Makinenizdeki mySewnet Kitaplığı

Aboneliğiniz varsa WiFi'ya bağlıyken mySewnet hesabınızla oturum açtığınızda mySewnet kitaplığı menüsü makinenizde görünecektir. Buradan mySewnet kitaplığındaki tüm tasarımlarınız arasında gezinebilir ve seçim yapabilirsiniz.

DIKIŞ

Dikiş Modu - Genel Bakış

Dikiş modunda dikişleri seçebilir, ayarlayabilir ve dikebilirsiniz. Seçtiğiniz dikiş, dikiş alanında gerçek boyutta gösterilir.

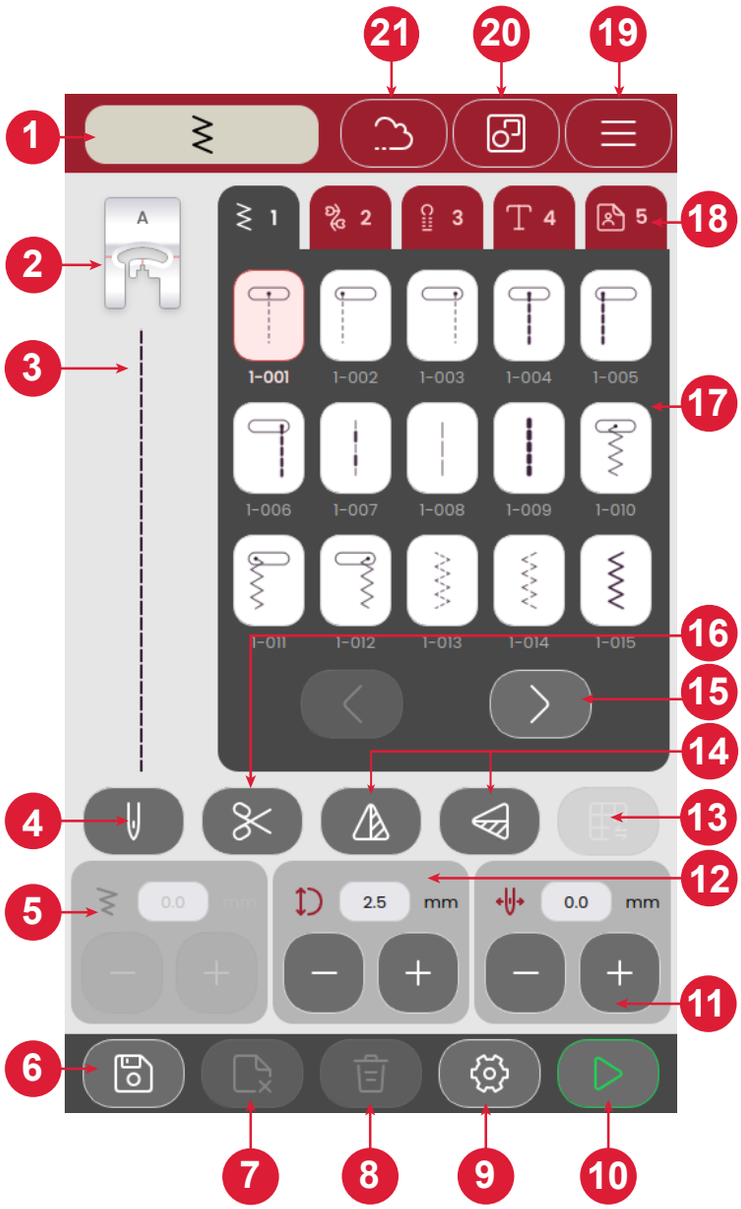

1. Dikiş modu göstergesi
2. Baskı ayağı önerisi
3. Seçili dikiş
4. Tek veya çift iğne
5. Dikiş genişliği
6. Dikiş sırasını kaydet
7. Dosyayı sil
8. Dikiş sil
9. Dikiş ayarları
10. Başlat / Durdur
11. İğne pozisyonu / Dikiş konumlandırma
12. Dikiş uzunluğu
13. Denge dikişi
14. Uç uca / yan yana ikiz görüntü
15. Dikiş menüleri dahilinde / arasında gezinme
16. İplik kesici
17. Dikişler
18. Dikiş menüleri
19. Makine ayarları
20. Çoklu seçim
21. mySewnet *(sadece SE9180 ve SE9185 için)*
22. Düğümle

Dikiş Nedir?

Bir dikiş, düz bir dikişte olduğu gibi tek bir dikişten ya da örneğin zikzakta olduğu gibi, iki ayrı dikişten oluşur. Ayrıca, bir dikiş aynı zamanda tam dikiştir, yani 3 adımlı zikzak veya dekoratif bir dikiş gibi dikişteki bireysel dikişlerin toplamından oluşur.

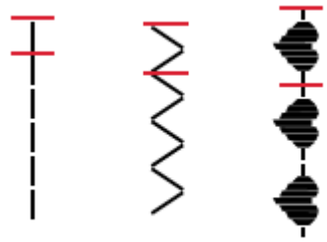

Bir Dikiş veya Harf Seçin

Bir dikiş yüklemek için, dikiş menüsünden seçmek için bir dikişe dokunun. Dikiş otomatik olarak yüklenecek ve hangi baskı ayağının kullanılacağına dair öneriler gösterilecektir. Farklı dikişler arasında geçiş yapmak için sol/sağ oklara dokunun. Farklı bir kategori seçmek için farklı bir düğme menüsüne dokunun.

Makinenizde dört dikiş menüsü bulunmaktadır. 1. menüde genel dikişler bulunur. 2. menüde dekoratif dikişler yer alır. 3. menüde düğme iliği dikişleri mevcuttur. 4. menü ise Alfanümerik dikişleri içerir. 5. menüde, farklı dikişleri birleştirerek oluşturduğunuz kaydedilmiş dikişi sıralamaları vardır.

Sıralama Oluşturma

Dikiş sıralaması oluşturmak için:

1. Çoklu Seçim düğmesine dokunun.
2. Bir sıralama oluşturmak için farklı dikişlere dokunun.
3. Onayla düğmesine dokunun. Bu işlemde dikiş, kaydedilen sıralamaya göre dikilir ve sıra tamamlandığında dikiş durur.

Sıralamayı tekrarlamak için Ayak Pedalına veya Başlat/Durdur Düğmesine basın.

Sıralamanızı kaydetmek için kaydet düğmesine dokunun. Dikiş silme düğmesine dokunarak dikişinizi silin.

Kişisel menünüzde (5) dosyaları sil düğmesine dokunarak dosyaları silebilirsiniz.

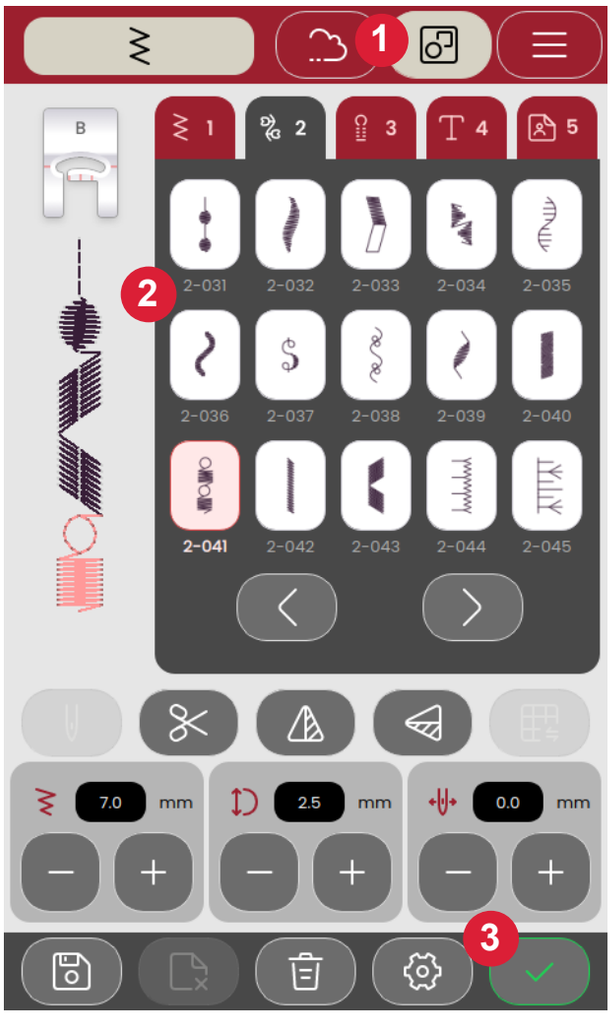

Kumaş Seçimi

Kullanacağınız kumaşı seçerek dikişinize başlayın. Aralarından seçim yapabileceğiniz her kumaş grubu için önerilen kumaşlar aşağıda liste halinde sıralanmıştır.

Not: Bazı kumaşlar, diğer kumaşları veya nakış makinenizi boyayabilecek fazladan boya içerir. Bu boya çıkması durumunda boyanın temizlenmesi çok zor veya imkansız olabilir.

Özellikle kırmızı ve mavi renktekiler olmak üzere, tüylü ve kot kumaşlar genellikle fazla boya içerir.

Not: Eğer kumaşınızın/giyime hazır giysinizin fazlaca boya içerdiğini düşünüyorsanız makinenize boya çıkmasını önlemek üzere nakış öncesi mutlaka yıkayın.

Dokuma veya Örgü

Dokuma ve örgü kumaş arasındaki fark, ipliklerin bir araya getiriliş şeklidir. Dokuma kumaşlar, boyuna çözgü ve enine atkı olmak üzere, doğru açılarda kesişen iki farklı iplik sisteminden oluşur. Örgü kumaş ise birbirine geçmiş ilmeklerden oluşan bir iplik sistemine sahiptir. Örgü kumaşlar genellikle esnektir.

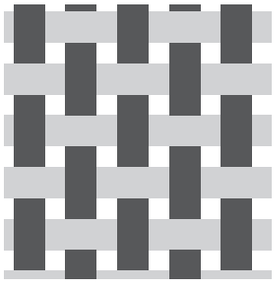

Dokuma kumaş

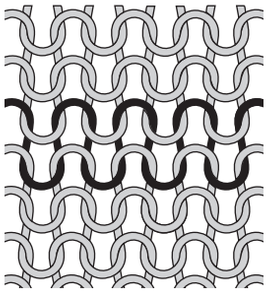

Örgü kumaş

Dokuma Kumaşlar

Hafif Dokuma: Şifon, organze, patiska, ince yün, krepdöşin vb.

Orta Dokuma: Basma, kapitone kumaşlar, krep, ince pamuklu çuha, kadife vb.

Ağır Dokuma: Kot, yünlü kumaş, kanvas, düğümlü kumaş vb.

Esnek Kumaşlar

Hafif Esnek: Triko, tek kat örgü jarseler vb.

Orta Esnek: Örgü süveter, çift kat örgü, velur, mayo vb.

Ağır Esnek: Örgü süveter, polar kumaş vb.

Dikiş Ayarları

Makineniz, seçilen her dikiş için önerilen ayarları yapacaktır. Seçili dikiş için kendi ayarlamalarınızı yapabilirsiniz. Değişiklikler yalnızca seçilen dikişi etkiler ve başka bir dikiş seçildiğinde veya makinenizi kapattığınızda varsayılana sıfırlanır.

Ekranda bulunan kontroller, hangi dikişin yüklendiğine bağlı olarak değişir. Bazı dikişlerin birden fazla kontrolü vardır.

Not: Varsayılan ayar her zaman siyah rakamlarla gösterilir.

Dikiş Genişliği

Kontrolde + ve - düğmelerini kullanarak dikiş genişliğini artırın veya azaltın. Kontrolün üst kısmındaki sayı, dikiş genişliğini mm cinsinden gösterir.

Değiştirilen dikiş konumu dikiş genişliği ayarlamasını da sınırlandırabilir.

Dikiş Uzunluğu

Kontrolde + ve - düğmelerini kullanarak dikiş uzunluğunu artırın veya azaltın. Kontrolün üst kısmındaki sayı, ayarlanan dikiş uzunluğunu mm/inç cinsinden gösterir. Bir zigzag dikiş veya dekoratif dikiş esnetilecekse bu işlem dikiş boyunun tamamını uzatır.

İğne Pozisyonu / Dikiş Konumlandırma

Genişliği 7 mm'den az olan belirli dikişlerde, dikiş konumunun değiştirilmesi mümkündür. Dikişi sağa kaydırmak için + ve sola kaydırmak içinse - düğmesini kullanın. Kontrolün üst kısmındaki sayı, iğne başlangıç konumunu merkez iğne konumu ile ilişkili olarak mm/inç cinsinden gösterir. Makinede maksimum 29 dikiş konumu mevcuttur (düz dikiş için).

Dikiş konumu sadece maksimum dikiş genişliği sınırına kadar değiştirilebilir. Dikiş konumlandırmasının değiştirilmesi aynı zamanda dikiş genişliği ayarlamalarını da sınırlandırır.

Düğümleme

Düğümleme işlevi bir dikişi sabitlemek için kullanılır. Düğümlemeler, aynı noktada yapılan dört dikişten oluşur. Düğümleme işlevini etkinleştirmek veya devre dışı bırakmak için, ayarlar menüsündeki düğmeye dokunmanız yeterlidir. Düğümleme işlevi etkinken dikiş dikmeye başladığınızda, makine seçilen dikişe devam etmeden önce birkaç düğümleme dikişi dikecektir. Ancak, makine Kes düğmesine basılmadan önce durduysa, kesimden önce düğümleme dikişleri yapılmaz.

Bir kesim yapıldıktan sonra, bir dahaki sefere dikişe başladığınızda makine otomatik olarak düğümleme dikişleriyle başlar.

Not: Düğümleme işlevi, düğme iliği hariç tüm dikişler için seçilebilir

Ayna Görüntüsü

Bir dikişin veya dikiş programının boylamasına ikiz görüntüsünü oluşturmak için uçtan uca ikiz görüntü simgesine dokunun. Bir dikişin veya dikiş programının yanlamasına ikiz görüntüsünü oluşturmak için yan yana ikiz görüntü simgesine dokunun.

Not: Bazı dikişler, örneğin düğme delikleri ile aynalama yapılamaz.

Yan yana

Uçtan uca

Denge Dikişi

Dikiş yaparken eşit olmayan dikiş sonuçlarıyla karşılaşıyorsanız, dengeyi ayarlamak gerekebilir. Bu, özellikle özel kumaşlar veya tekniklerle çalışırken önemlidir. Mevcut dikişin dengesini ayarlamak için dikiş modundayken denge düğmesine dokunmanız yeterli. Denge ayarı yalnızca seçilen sayıda dikiş için kullanılabilir.

Artık bir kumaş parçası üzerine dikiş uygulayarak başlayın. Ekrandaki önizlemeyi diktiğiniz numune ile eşleşecek şekilde, kontrollerde + ve - simgelerini kullanarak değiştirin. Dikişe yeniden başladığınızda denge düzelecektir.

Dikiş modunda denge düğmesi

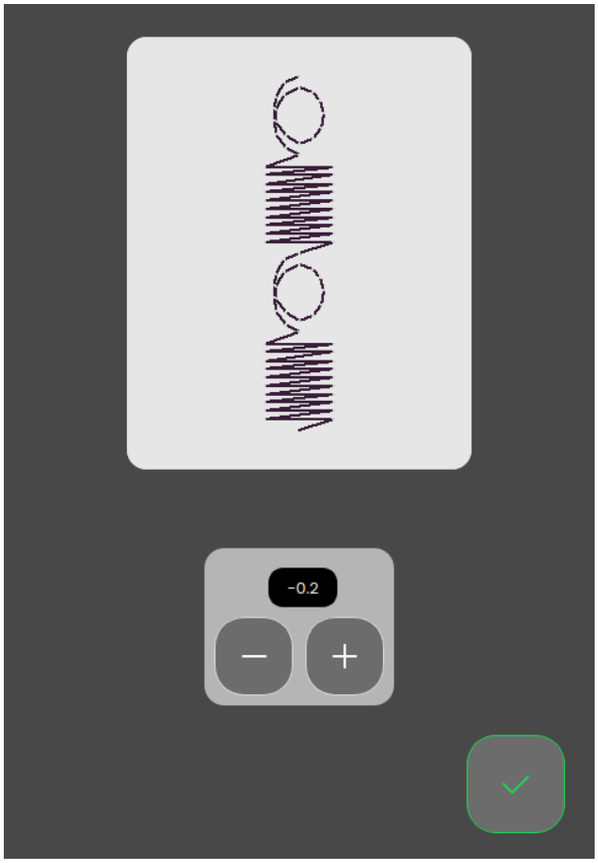

Denge için açılır pencere

Serbest Hareket

Serbest hareket dikişleri için serbest kolun arkasında bulunan dişlileri indirin. Nakış/Serbest Hareket Ayağını Takın. Kumaşı el ile hareket ettirin. İstikrarlı bir hız ile devam edin ve kumaşı pürüzsüz bir şekilde hareket ettirin. Kumaşı hareket ettirirken dikişin uzunluğunu oluşturursunuz.

Not: Dişliler düştüğünde, kumaş artık makine tarafından beslenmez. Kumaşı hareket ettirmeniz gerekir.

Temel Dikiş Teknikleri

Temel dikiş tekniklerinde en sık kullanılan dikiş tekniklerini bulacaksınız.

Dikiş

Bir dikiş, iki parça kumaşı, genellikle preslenerek açılacak olan bir dikiş payı ile birlikte diker. Çoğu durumda, dikiş payının kenarları, dikiş dikilmeden önce bir sürfile dikişle bitirilir.

Streç kumaştaki dikişler kumaşla birlikte esnemelidir. Streç dikiş, hafif streç kumaş parçalarını birlikte dikmek için uygun olan esnek bir dikiş oluşturur.

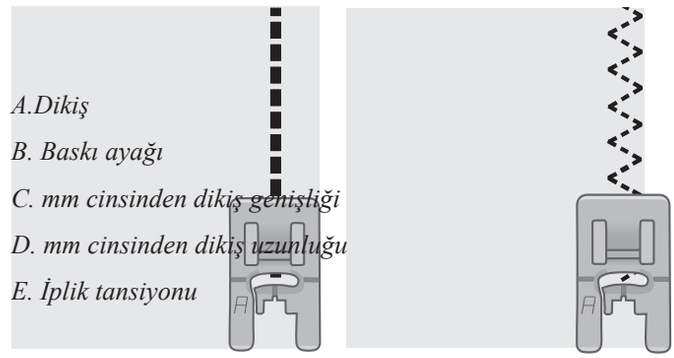

Düz Dikiş *Esnek Dikiş*

Dikişe Başlama – Düz Dikiş

Baskı ayağını yükseltin ve kumaşı baskı ayağının altında, iğne plakasındaki dikiş payı kılavuz çizgisinin yanına konumlandırın. Masura kapağının üzerinde 6 mm'lik (1/4 inç) bir kılavuz çizgi vardır.

Üst ipliği baskı ayağının altına yerleştirin.

İğneyi, başlamak istediğiniz noktaya doğru indirin. İplikleri geriye doğru çekin ve baskı ayağını aşağı indirin. Ayak pedalına basın. Kumaşın (A) makineye girmesini sağlayarak kumaşı nazikçe dikiş kılavuzu boyunca ilerletin. Masura ipliği yukarı doğru çekilmediyse dikmeye başladığınızda otomatik olarak çekilecektir.

Dikişin başlangıcını sağlamlaştırmak için geri dikiş kolunu basılı tutun. Birkaç sıra ters dikin. Geri dikiş kolunu bırakın; makine yeniden ileri doğru dikmeye başlayacaktır (B).

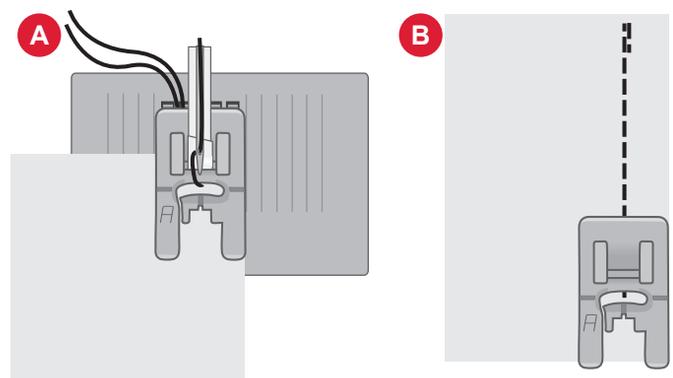

İğne Konumunu Değiştirme

Bazı dikişler, iğne konumu değiştirilerek daha kolay bir şekilde yapılır (ör. bir yakada üst dikiş veya bir fermuar dikişi). İğne konumu, İğne Konumu düğmesiyle ayarlanır.

İğne Konumu

Dikiş Yönünü Değiştirme

Dikiş yönünü değiştirmek için makineyi durdurun. İğne Yukarı / Aşağı konumunu etkinleştirmek için İğne Durdurma düğmesine basın. İğne kumaşa indirilir.

Baskı ayağını yukarı kaldırın.

Dikiş yönünü istenen şekilde değiştirmek için kumaşı iğne etrafında döndürün. Baskı ayağını alçaltın ve dikişe yeni yönde devam edin.

İğne Yukarı / Aşağı Düğmesi

Dikişi Sonlandırma

Dikişin sonuna geldiğinizde Geri Dikiş düğmesini basılı tutun ve ters yönde birkaç dikiş dikin. Bu şekilde dikiş sağlamlaştırılacak ve dikişler çözülmeyecektir.

İğneyi en yüksek konumuna yükseltmek için el çarkını kendinize doğru çevirin. Baskı ayağını yükseltin ve iplikleri geri çekerek kumaşı çıkarın.

İğneleri yukarı, iplik bıçağına doğru çekin. Bu sayede iplikler doğru uzunlukta kesilecek ve bir sonraki dikişe başladığınızda çözülmeyecektir.

Not: Makineniz sadece düz dikiş ve zikzak dikiş dikebilir - 1-001 ila 1-003 arası, 1-008 ve 1-010 ila 1-012 arası geriye doğru.

Geri Dikiş Düğmesi

Dikiş ve Sürfil

Dikiş ve sürfile dikişi, tek seferde hem dikiş diker hem de kenarlara sürfile yapar. Dikiş/sürfile tekniği, çıkıntılı yaka bantlarını ve manşetleri dikmek için mükemmeldir. Makinenizde bir dizi farklı dikiş/sürfile dikişi mevcuttur. Yıpranmayı önlemek ve düz durmalarına yardımcı olmak için kumaş kenarlarına sürfile uygulayın. Giysi birlikte dikilmeden önce sürfile yapmak daha kolaydır.

Gizli Kenarlar

Gizli kenar dikişi, giysiler üzerinde görünmez bir kenar oluşturur. İki tür gizli kenar dikişi bulunur; biri orta ila ağır dokuma kumaşlar içindir (1), diğeri ise orta ila ağır esnek kumaşlar içindir (2). Gizli kenar dikişi, hafif kumaş, deri ve vinil için önerilmez.

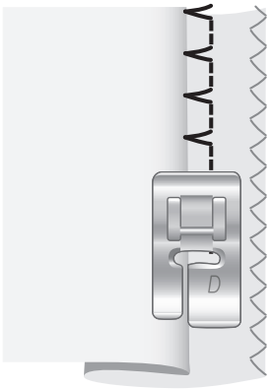

Dokuma kumaş (1)

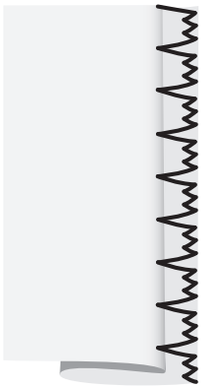

Streç kumaş (2)

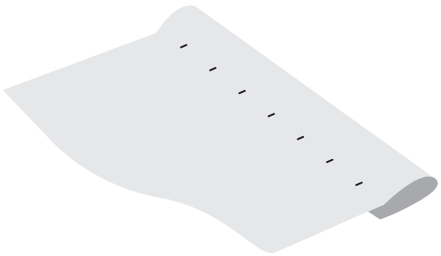

Kumaşın düz tarafı

Yama Yapma ve Onarma

Geniş Delikleri Onarma

Geniş delikleri kapatmak için zarar görmüş alana yeni bir kumaş parçasının dikilmesi gerekir.

Yeni kumaş parçasını, kumaşın sağ tarafındaki zarar görmüş alana teyelleyin.

Kumaş kenarlarını, zikzak veya çok adımlı zikzak dikişle dikin.

Kumaşın ters tarafından dikişe yakın olan zarar görmüş alanı kesin.

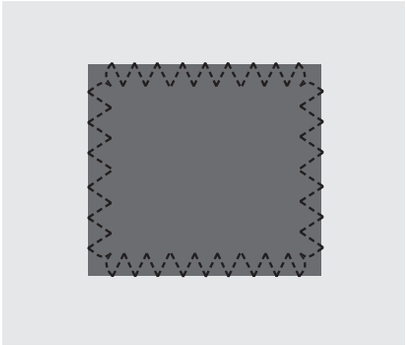

Yırtıkları Onarma

Yırtıklarda, saçaklanmış kenarlarda veya ufak deliklerde kumaşın ters tarafına bir parça kumaş yerleştirmek yararlıdır. Alt kısma konulan kumaş, zarar görmüş alanı güçlendirir.

Zarar görmüş alanın alt kısmına bir parça kumaş yerleştirin. Kumaşın, zarar görmüş alandan biraz daha geniş olması gerekir.

Zarar görmüş alanı, zikzak veya çok adımlı zikzak dikiş kullanarak dikin.

Güçlendirmek için kullanılan kumaş parçasının uçlarını kesin.

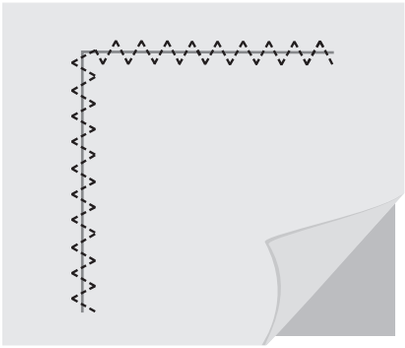

Tek Adımlı Düğme İliği

Düğmeniz için tam uygun boyutta düğme ilikleri dikin. Düğme iliği dikişlerinin dikileceği yerlerde kumaşa tela yapıştırılmalı ve/veya kumaş sabitlenmelidir.

1. Düğme iliğinin başlangıç konumunu kumaş üzerinde işaretleyin (A).
2. Tek Adımlı Düğme İliği Ayağında, kolu geriye doğru iterek düğme tutucuyu açın (B). Düğmeyi takın. Düğme yerine sabitleninceye kadar düğme tutucusunu ileri doğru ittirin (C). Düğme iliğinin uzunluğu düğmeye göre belirlenir. Düğme tutucu kolu (B) ile durdurucu (D) arasındaki mesafe düğme iliği uzunluğundadır.
3. Tek Adımlı Düğme İliği Ayağını takın.
4. Kumaşın üzerindeki işaret, Düğme İliği Ayağının kenarlarındaki kırmızı işaretlerle (E) hizalanacak şekilde kumaşınızı baskı ayağının altına yerleştirin.
5. Düğme İliği Kolunu (F) tamamen indirin. Düğme iliği kolunun, düğme tutucu kolu (B) ve durdurucu (D) arasında olması gerekir.
6. Üst ipliğin ucunu tutun ve dikişe başlayın. Düğme iliği, baskı ayağının önünden arkaya doğru dikilir. Düğme iliği tamamlandığında dikişi durdurun.
7. Düğme iliği tamamlandığında, baskı ayağını yükseltin. Düğme iliği kolunu tamamen yukarı itin.
8. Dikiş sökme aletini kullanın, her iki uçtan orta kısma (G) olacak şekilde düğme iliği açıklığını kesin.

Başka bir düğme iliği dikmek isterseniz düğme iliği tamamlandığında düğme iliği kolunu yukarı doğru itmeyin. Başka bir düğme iliği dikin.

Not: Her zaman artık bir kumaş parçası üzerine denemek için düğme iliği açın.

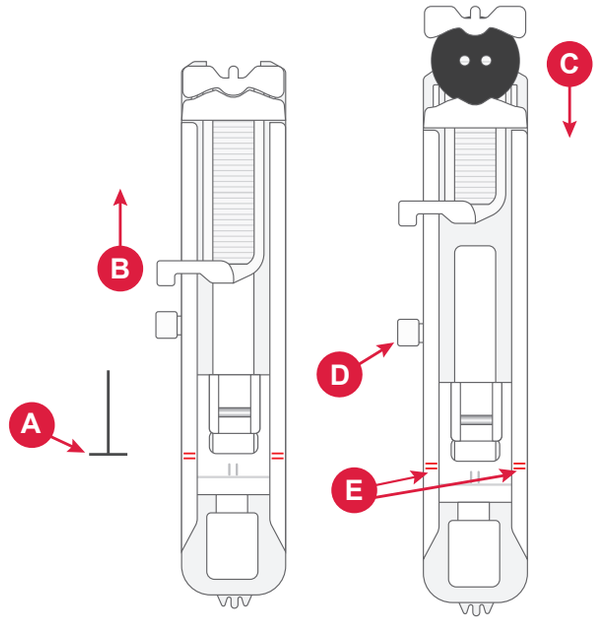

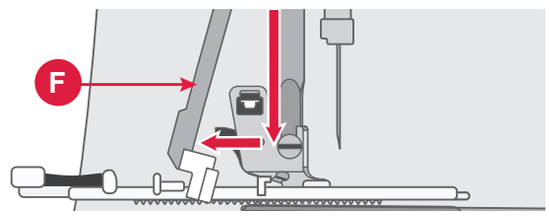

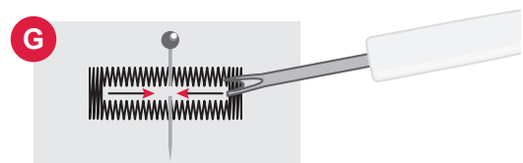

Fermuarların Dikilmesi

Fermuar Ayağı, fermuarın her iki tarafını dikmeyi kolaylaştıracak şekilde iğnenin hem sağına hem de soluna takılabilir.

Fermuarın sağ tarafını dikmek için ayağı, sol baskı ayağı konumuna takın.

Fermuarın sol tarafını dikmek için ayağı, sağ baskı ayağı konumuna takın.

Ortalanmış Fermuar

1. Kumaş parçalarını yerleştirerek, doğru tarafları bir araya getirip tutturun. Fermuar uzunluğunu kumaşınız üzerinde işaretleyin.
2. Fermuar dikişini, belirtilen dikiş payını kullanarak teyelleyin (iplik tansiyonunu 2'ye ayarlayın ve 4 mm uzunluğunda düz dikiş ile dikin). Fermuar işaretinin ucunu teyelleyin (C).
3. Makineyi düz dikiş için ayarlayın, birkaç sıra geriye doğru dikin, ardından dikişin kalanını belirtilen dikiş payını kullanarak dikin (C).
4. Dikiş paylarını açık şekilde ütüleyin. Fermuarın ön yüzünü, dikişin ters yüzüne, bandı da yerine yerleştirin (D).
5. Doğru yüzün yukarı baktığından emin olarak projenizi çevirin. Fermuar Ayağını iğnenin sol tarafına takın (A).
6. Fermuarınızın sağ tarafı boyunca, fermuarın sonuna kadar dikin; başta ters dikmeyi unutmayın (E). İğneyi kumaşın içinde durdurun, baskı ayağına basın ve projenizi ters çevirerek fermuarın altı boyunca dikin.
7. Fermuar Ayağını iğnenin sağ tarafına takın (B). Fermuarın ilk tarafında yaptığınız gibi diğer tarafını da dikin (F).
8. Arka taraftaki bandı sökmek için projenizi çevirin.
9. Projenizi yeniden sağ tarafa çevirin ve teyel dikişlerini sökün.

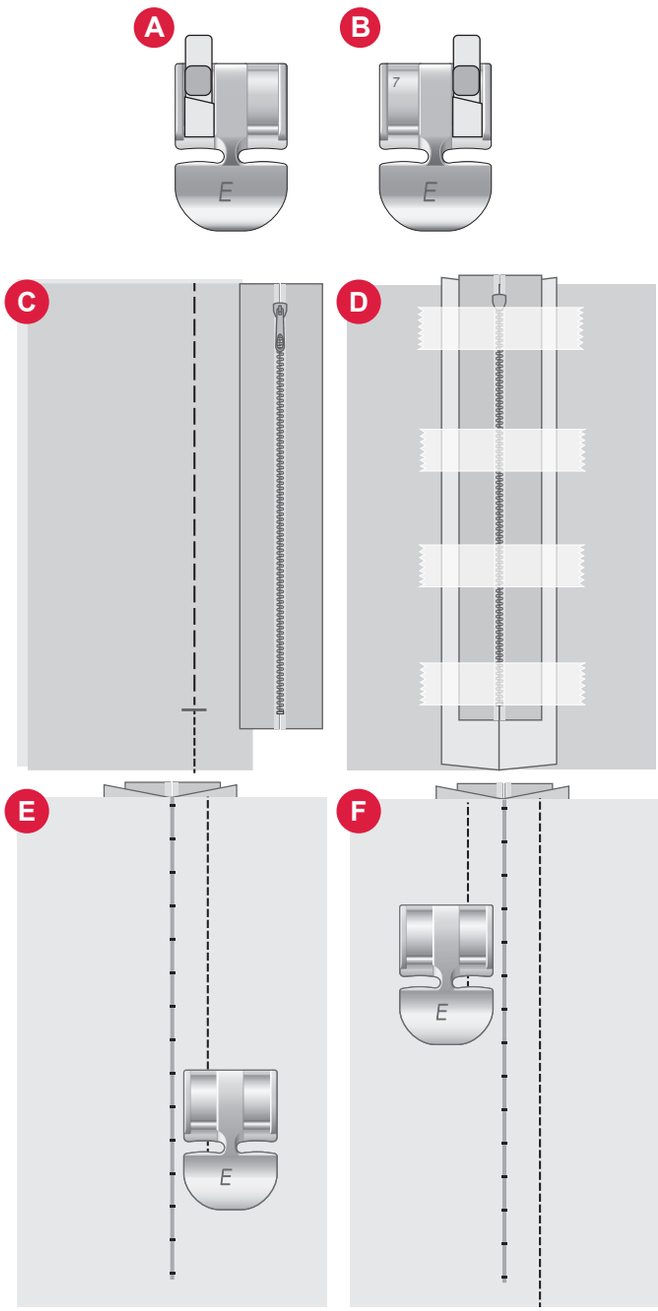

Dikiş Açılır Kapanır Ekran Mesajları

Masura İpliği Az

Masuradaki iplik azaldığında, bir açılır pencerede masuranın yakın zamanda değiştirilmesi gerektiğini belirten bir mesaj görüntülenir. Bu size masurayı ne zaman değiştireceğinizi planlama fırsatı sunar.

Üst İpliği Kontrol Etme

Üst iplik biterse veya koparsa makine otomatik olarak durur. Üst ipliği tekrar geçirin, açılır pencereyi kapatın ve tekrar dikmeye başlayın.

Dikkat!

Makine durursa ve ekranda bu açılır pencere görüntülenirse, dikişi durdurmanız gerekir. Kısa bir süre bekleyin ve etkinleştiğinde Tamam düğmesine dokunun. İğne boyutunu ve durumunu kontrol edin. İpliğin doğru geçirildiğinden emin olun.

NAKIŞ

Nakışa Başlarken

Nakış moduna girmek için, nakış ünitesini kaydırın. Nakış ünitesinin gerektiğinde kalibre olabilmesi için alanın temiz olduğundan emin olun.

Not: Nakış ünitesi açıkken dikiş moduna erişemezsiniz.

Nakış Modu - Genel Bakış

Nakış modunda tasarımları ve yazı tiplerini seçebilir, kayıtlı dosyalarınızı yönetebilir ve mySewnet kitaplığına erişebilirsiniz.

1. Tasarım menüsü
2. Yazı tipi menüsü
3. Dosya yöneticisi
4. Tasarımı silme / kaldırma
5. Çoklu seçim
6. mySewnet (Sadece SE9180 ve SE9185 modeller için)
7. Nakış düzenleme

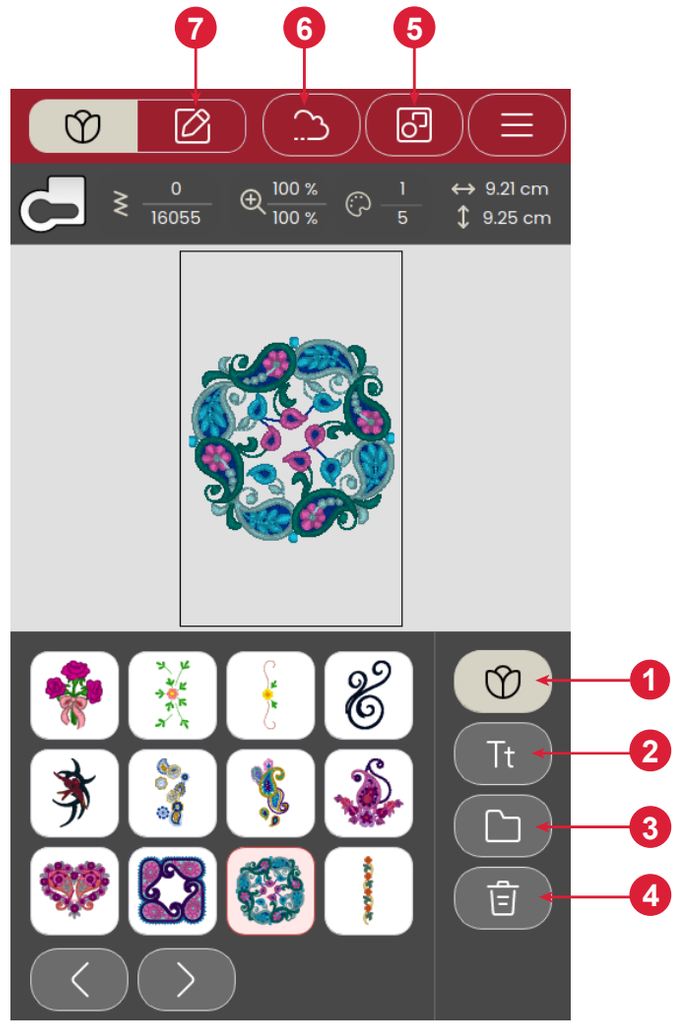

Tasarım Yükle

Nakış modunda yüklemek için bir tasarıma dokunun. Seçilen tasarımı düzenlemek için nakış düzenleme simgesine dokunun.

Dahili tasarımlara göz atmak için seçim alanındaki sol ve sağ düğmeye dokunun. Bir desen seçildiğinde, desene ilişkin bilgiler üst araç çubuğunda gösterilir. Birden fazla tasarım yüklemek için ‘çoklu seçim’ seçeneğinin işaretli olması gerektiğini lütfen unutmayın

Not: kayıtlı desenleri dosya yöneticisinde USB cihazdan veya mySewnet bulut klasöründen yükleyebilirsiniz.

Nakış Metni Oluştur

Bir metin oluşturmak için yazı tipi menüsünü açın ve ekranda istediğiniz yazı tipine dokunun. Metnin yazı tipini ve boyutunu istediğiniz gibi değiştirebilirsiniz. Metninizi yazdıktan sonra, metin düzenleme moduna yüklemek için onayla düğmesine dokunun. Daha fazla bilgi edinmek için aşağıdaki çeşitli metin düzenleme seçenekleri hakkında bilgi edinin.

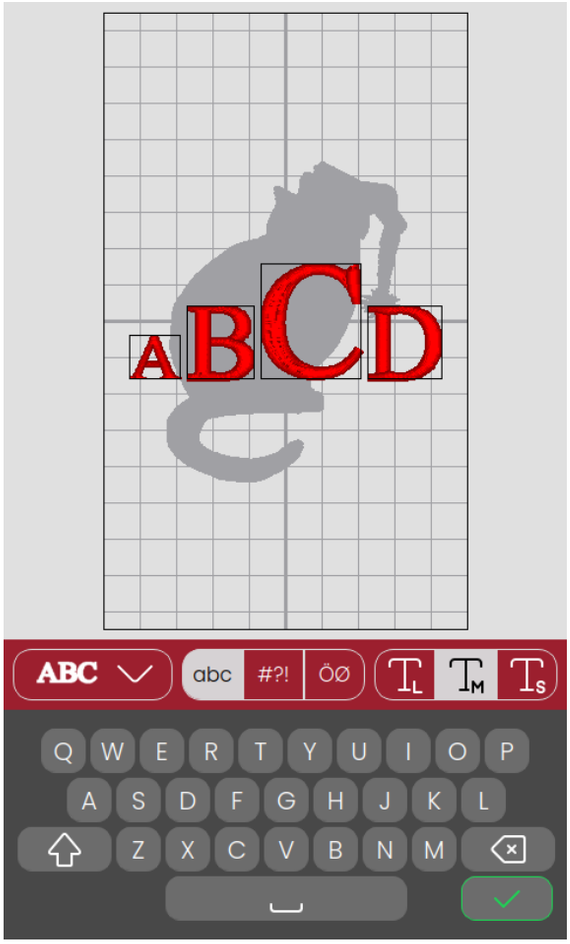

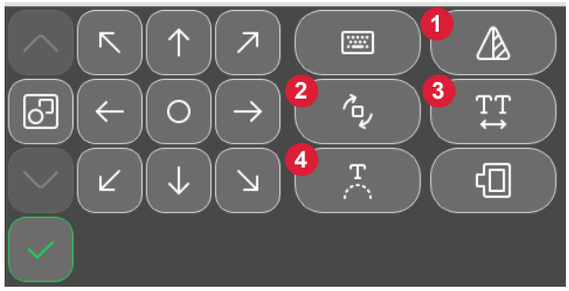

İkiz metin (1)

Metninizi yana doğru yansıtmak için yan yana ikiz görüntü düğmesine dokunun.

Metni döndürme (2)

Seçilen tasarım(lar)ın dönüşünü bir derecelik artışlarla ayarlamak için farklı döndürme düğmelerini kullanın. Kontrol tekerleğinin ortasına yapılan her dokunuş, seçilen metinleri saat yönünde 90 derece döndürür.

Metin Aralığı (3)

Her harf arasındaki mesafe, aralık ayarlama seçeneği ile artırılabilir veya azaltılabilir.

Metin Şekillendirme (4)

Yazılı metninizi iki farklı şekillendirme seçeneği kullanarak düzenleyebilirsiniz. Bunu yapmak için bir şekillendirme seçeneği belirlediğinizde metniniz ekrandaki şekli takip eder.

Metin Oluşturmak İçin:

1. Yazı tipi menüsünü seçin ve seçmek istediğiniz bir yazı tipine dokunun.
2. Bir sıralama oluşturmak için farklı harflere dokunun.
3. Onayla Düğmesine dokunun. Bu işlemde dikiş, makine tarafından kaydedilen harf sıralamasına göre dikilir ve sıra tamamlandığında dikiş durur.

Sıralamayı tekrarlamak için Ayak Pedalına veya Başlat/Durdur Düğmesine basın.

Kaydet düğmesine dokunarak sıralamanızı kaydedin.

Dosya Yöneticisi

Makinenin dahili belleğinde kayıtlı tasarımlarınızı görüntülemek, açmak veya silmek için dosya yöneticisine dokunun.

Sil

Sil simgesine dokunduğunuzda seçili desen(ler) nakış alanından silinir. Birden fazla desen seçiliyse, açılır pencere iletisi belirir.

Nakış Düzenleme - Genel Bakış

Nakış düzenleme modunda desenleri, dikişleri ve yazı tiplerini ayarlayabilir, birleştirebilir, kaydedebilir veya silebilirsiniz. Yüklü desenler nakış alanında görüntülenir.

1. Nakış alanı
2. Döndürme seçenekleri
3. Ölçeklendirme seçenekleri
4. İplik rengi düzenleme / Arka plan rengi
5. Yan yana ikiz görüntü
6. Desen sil
7. Deseni Kaydet
8. Nakış işlemeye git
9. Kasnak seçimi
10. Dokunmatik fonksiyon düğmesi
11. Ayarlama
12. Tasarım bilgileri
13. Desen kombinasyonundaki toplam dikiş sayısı

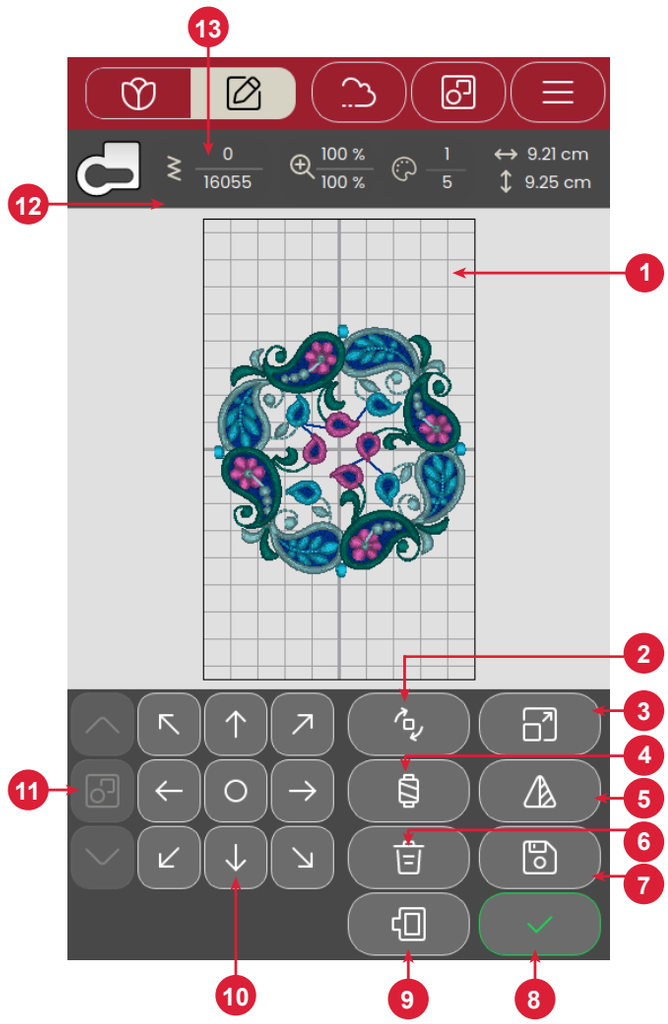

Desen kombinasyonundaki toplam dikiş sayısı

Nakış düzenleme mosunda baskı ayağı önerisinin yanında desen kombinasyonunuzdaki toplam dikişleri görebilirsiniz.

Dokunmatik Fonksiyon Düğmesi

Nakış alanında herhangi bir yere konumlandırmak için seçili desene parmağınızla dokunun ve taşıyın.

Seçilen desen(ler)in konumunu ayarlamak için tekerleği kullanın.

Seçilen tasarımı/tasarımları kasnağın ortasına yerleştirmek için kontrol tekerleğinin ortasına dokunun.

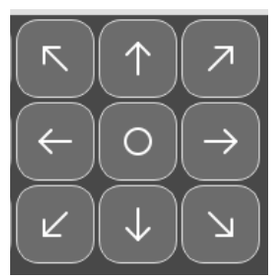

Döndür

Seçilen desen(ler)i döndürmek için farklı döndürme düğmelerine dokunun. Deseninizi 90°, 10° ve 1 derece döndürebilirsiniz.

Döndürürken, seçili desenler, seçili desen tasarımlarının orta noktasının etrafında döner.

İplik rengi düzenleme / Arka plan rengi

Seçilen tasarım(lar)daki iplik renklerinin listesini görüntülemek ve çemberin arka plan rengini değiştirmek için İplik rengi düzenleme / Arka plan rengine dokunun.

İplik rengi düzenleme

Desendeki renkleri düzenleyebilirsiniz. Listede değiştirmek istediğiniz renk bloğuna dokunun. Yeni bir iplik rengi seçmek için tekrar dokunun. Önceki kullanılan renk, yeni rengin altında görüntülenir.

Arka plan rengi

Kullanacağınız kumaşın rengine uygun bir nakış alanı arka plan rengi seçin. Farklı arka plan renkleri arasından seçim yapın. Seçilen arka plan rengi kasnakta gösterilecek ve önceki kullanılan renk yeni rengin altında görüntülenecektir. Farklı desenler arasında geçiş yapmak için oklara dokunun.

Arrows to toggle between the different designs

Sil

Sil simgesine dokunduğunuzda seçili desen(ler) nakış alanından silinir.

Kasnak Seçimi

Bir kasnak boyutu seçmek için kasnak seçme düğmesine dokunun. Kasnak seçeneklerini içeren bir liste görünecektir.

Kasnak boyutunu seçtikten sonra liste otomatik olarak kapanır.

Ölçeklendir

Dokunma işlevi olan ölçek ile, dikiş sayısını değiştirmeden seçilen desen(ler)in boyutunu büyütebilir veya küçültebilirsiniz.

Seçilen desen(ler)in boyutunu ayarlamak için Ölçek Düğmelerini kullanın. Tasarımı varsayılan boyuta ölçeklendirmek için Geri Al düğmesine dokunun. Nakış alanının üzerindeki üst araç çubuğu, mevcut genişliği ve yüksekliği milimetre cinsinden gösterir.

Yana Ayna Görüntüsü

Bir desenin yatay ikiz görüntüsünü oluşturmak için yan yana ikiz görüntü düğmesine dokunun.

Deseni Kaydet

Dosyanızı kaydetmek için “Kaydet” düğmesine dokunun. Tasarımınız daha sonra dosya yöneticinize kaydedilir ve Nakışa Genel Bakış bölümünden erişilebilir

Çok Küçük Kasnak

Bir desen seçilen kasnak için çok büyükse, nakış alanını kırmızı bir çerçeve çevreleyecektir.

Nakış İşleme

Nakış işlemeye devam etmek için, nakış düzenlemeye genel bakıştaki onayla düğmesine dokunun.

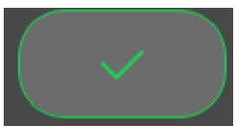

Çoklu Seçim

İstediğiniz desenleri seçtikten sonra nakışa daha fazla desen eklemek için çoklu seçim düğmesine dokunun, herhangi bir değişiklik yapmak için nakış düzenleme düğmesine dokunun.

İki veya daha çok desen seçtiniz ve bunları tek desen olarak düzenlenmek üzere birleştirmek isterseniz, grupla/grubu dağıt simgesine dokunun. Seçili her bir desenin çevresinde desen seçim çerçevesi oluşur ve gruplandığında, desen seçim çerçevesi gruptaki tüm desenlerin etrafını sarar. Grubu kaldırmak için, grupla/grubu dağıt simgesine tekrar basın, desenler tekrar ayrı desen haline dönecektir.

Grupla

Grubu Dağıt

Deseni Kaydet

Sadece SE9180 ve S9185 için kullanılabilir

Dosyanızı kaydetmek için kaydet düğmesine dokunun. Tasarımınız daha sonra Nakışa Genel Bakış'ta bulunan "dosya yöneticinize" kaydedilecektir.

Dosyayı mySewnet bulut klasörüne veya bir USB cihaza kaydedebilirsiniz. Daha önce kaydedilmiş desenler gösterilir.

Ekranın üst kısmındaki mySewnet simgesine dokunun ve ardından buluta kaydet klasörünü seçin, ardından dosyanızı adlandırın ve onaylamak için kaydet düğmesine dokunun.

Kaydetme işlemini iptal etmek için iptal'e basarak açılır pencereyi kapatın. Kaydet açılır penceresi kapanır ve daha önce kullandığınız klasöre geri dönersiniz.

Not: Kaydedilen desenlerinizi yalnızca Nakış Modunda görüntüleyebilirsiniz.

Nakış Düzenleme Açılır Pencere Mesajları

Çok fazla desen tasarımı seçildi. Lütfen bir desen tasarımını kaldırın ve yeniden deneyin.

Bu açılır pencere şu nedenlerden görüntülenir:

- Desen kombinasyonu çok fazla renk bloğu içeriyor.
- Kombinasyonda çok fazla tasarım vardır.
- Oluşturmaya çalıştığınız desen kombinasyonu çok fazla dikiş içeriyor.

Masura İpliği Bitmek Üzere.

Masuradaki iplik azaldığında, bir açılır pencerede masuranın yakın zamanda değiştirilmesi gerektiğini belirten bir mesaj görüntülenir. Bu size masurayı ne zaman değiştireceğinizi planlama fırsatı sunar.

Ses

Etkinken, bazı uyarı ikazları ve dikkat pencerelerine ait sesli sinyaller açılır pencere kapatılıncaya kadar belli aralıklarla tekrar eder.

Dikkat!

Makine durursa ve ekranda bu açılır pencere görüntülenirse, dikişi durdurmanız gerekir. Belli bir süre bekleyin ve etkinleştiğinde onayla düğmesine dokunun. İğne boyutunu ve durumunu kontrol edin. İpliğin doğru geçirildiğinden emin olun.

Deseni mySewnet bulutuna kaydedin

Sadece SE9180 ve S9185 için kullanılabilir

Dosyayı mySewnet bulut klasörüne veya bir USB cihaza kaydedebilirsiniz. Daha önce kaydedilmiş desenler gösterilir.

Ekranın üst kısmındaki mySewnet sekmesine dokunun, ardından buluta kaydet klasörünü seçin, ardından dosyanızı adlandırın ve onaylamak için kaydet düğmesine dokunun.

Kaydetme işlemini iptal etmek için iptal'e basarak açılır pencereyi kapatın. Kaydet açılır penceresi kapanır ve daha önce kullandığınız klasöre geri dönersiniz.

Not: Kaydedilen desenlerinizi sadece Nakış Modunda görüntüleyebilirsiniz.

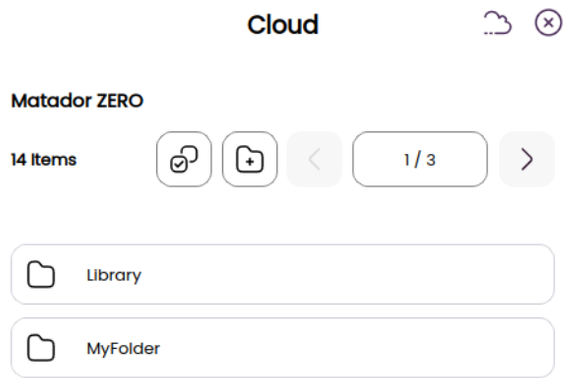

Deseni Gönder

Sadece SE9180 ve S9185 için kullanılabilir

Ekranın üst kısmındaki mySewnet sekmesine dokunun. Seçili nakış tasarımlarını doğrudan diğer mySewnet özellikli cihazlara gönderin. Mevcut cihazlardan dilediğinizi dokunarak seçin. Açılan pencere kapanır ve seçili tasarımlar gönderilir.

Not: Tasarımları sadece aynı mySewnet bulut hesabına bağlı cihazlar arasında gönderebilirsiniz.

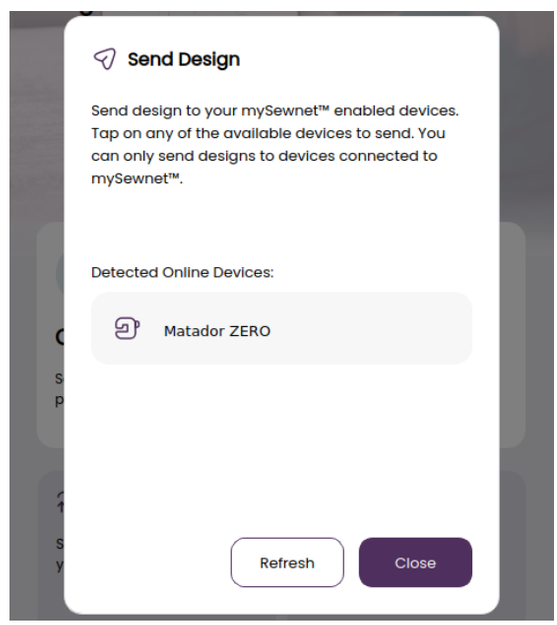

mySewnet Kitaplığı *Sadece SE9180 ve SE9185 için kullanılabilir*

mySewnet kitaplığı, binlerce nakış tasarımına erişebildiğiniz bir abonelik hizmetidir. Bu hizmet hakkında daha fazla bilgi almak ve aboneliğinizi başlatmak için web sitemizi ziyaret edin.

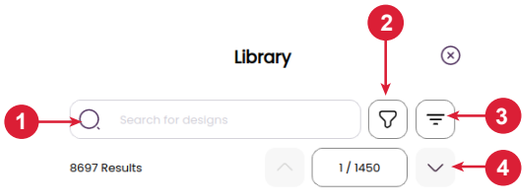

Aboneliğiniz varsa WiFi'ya bağlıyken mySewnet hesabınızla oturum açtığınızda mySewnet Kitaplığı makinenizde görünecektir. Buradan mySewnet kitaplığındaki tüm tasarımlarınız arasında gezinebilir ve seçim yapabilirsiniz. mySewnet kitaplığına erişmek için, mySewnet sekmesinde bulunan mySewnet kitaplık simgesine dokunmanız yeterlidir.

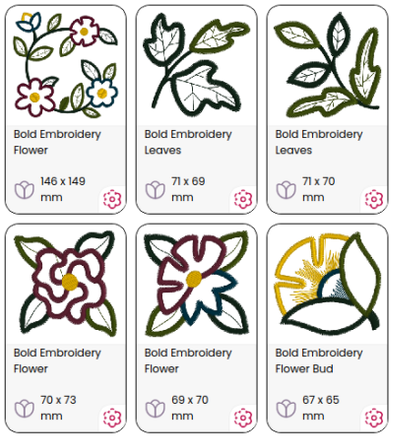

Farklı tasarım türlerini bulmak için arama işlevini kullanın. Tasarımları filtrelemenin ve sıralamanın birçok yolu vardır. Maksimum genişlik ve/veya maksimum yüksekliği değiştirerek tasarımları boyuta göre filtreleyin. mySewnet'te favori tasarım olarak işaretlediğiniz tasarımları da makinenizde favori tasarımlar düğmesine basarak filtreleyebilirsiniz.

Tasarımları renk bloku sayısına, boyuta (alan) veya dikiş sayısına göre sıralamak da mümkündür. En yüksek değerden en düşük değere doğru sıralama yapmak için sıralama düğmesine dokunun. En düşük değerden en yüksek değere doğru sıralama yapmak içinse sıralama düğmesine tekrar dokunun.

Uygulanan tüm filtreleri kaldırmak ve aramanızı temizlemek için filtreyi temizle seçeneğine dokunun.

Aboneliğinizi henüz başlatmadıysanız mySewnet Kitaplığı makinenizde görünür olsa bile bu menüde herhangi bir desen tasarımı gösterilmez.

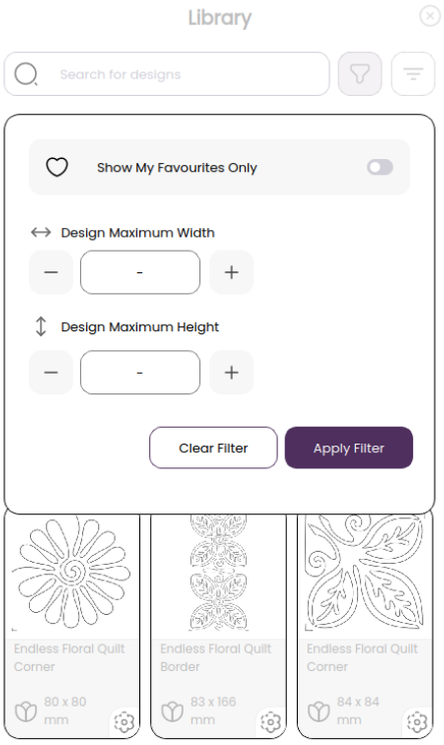

1. Ara
2. Filtre
3. Sırala
4. Farklı desen tasarımları arasında geçiş yapın

NAKIŞ İŞLEME

Nakış işlemeye devam etmek için, nakış düzenlemeye genel bakıştaki onayla düğmesine dokunun.

Nakış İşleme – Genel Bakış

1. Nakış alanı
2. İplik Rengi Bilgileri
3. Nakış İşlemeyi Başlat / Duraklat
4. Nakış Düzenlemeye Dönün
5. Desen Yerleştirme
6. İplik kesme
7. Dikiş-Dikiş İlerleme/Dikişe Gitme
8. Nakış Ayarları
9. Ekranı Kilitle
10. Mevcut Renk Blokundaki Dikiş Sayısı

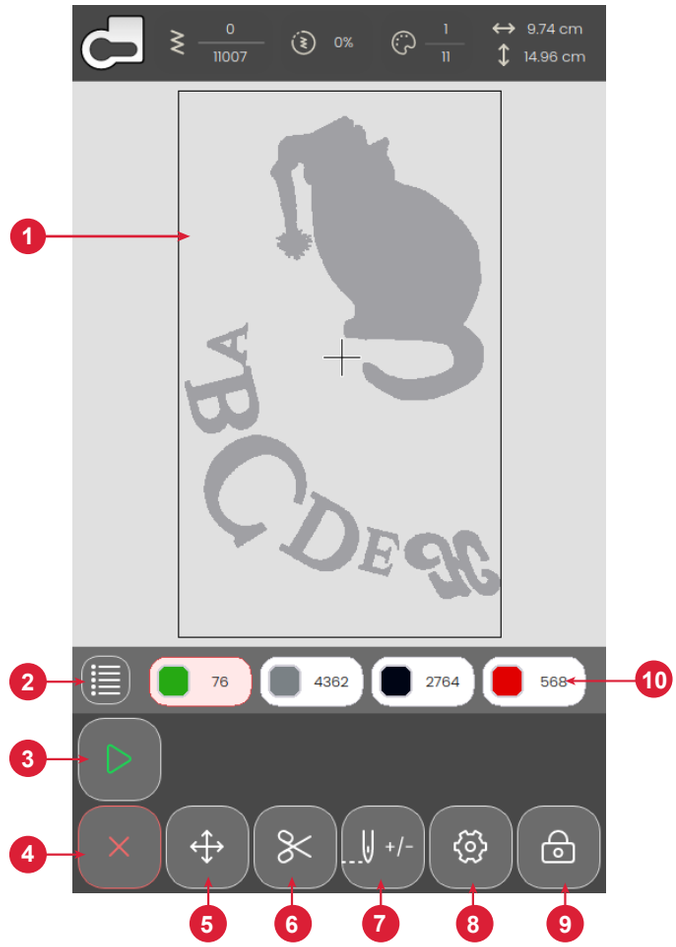

Başlat/Duraklat

Pedalı kullanmadan makine dikişini veya nakışı başlatmak ve durdurmak için Başlat/Duraklat simgelerine dokunun. Başlatmak için Başlat/Duraklat düğmesine dokunun, durdurmak için düğmeye tekrar dokunun.

İplik Kesme

İplik kesmeye dokunun ve makine üst ve masura ipliklerini keser.

İplik Renk Blokları

Yüklenen tasarımlardaki tüm renkler nakışta uygulanacakları sırayla gösterilir.

Desende kullanılan tüm renklerin tam listesini görüntülemek için Renk Listesi'ne dokunun. Listelenen her renk, iplik rengi numarasını ve renk bloğu sırasını gösterir. Tüm renk bloklarını görmek için renk listesindeki oklara dokunun.

Farklı bir renk bloğuna dokunarak renk bloğu listesinde yer alan sonraki veya önceki renk bloğunu etkinleştirmek için dikişe git / renk değişikliğini açın.

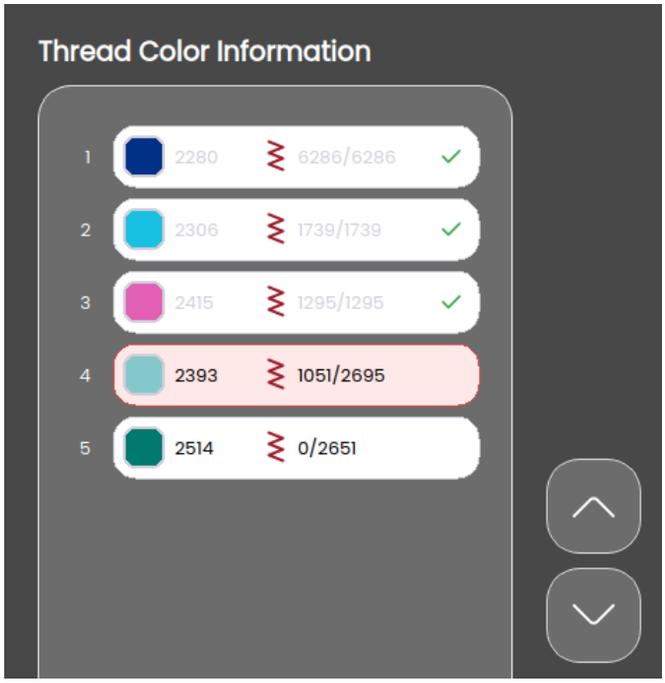

Mevcut Renk Blokundaki Dikiş Sayısı

Geçerli renk blokundaki mevcut dikiş konumu, renk bloku simgesinin yanında gösterilir. Sağ taraftaki sayılar mevcut renk bloğundaki toplam dikiş sayısını gösterir.

Nakış Düzenlemeye Dönün

Tasarımlarınızda değişiklik yapmaya devam etmek amacıyla Nakış Düzenleme moduna geri dönmek için bu simgeye dokunun. Nakış İşleme modundaki tüm değişiklikler kaybolacağı için Nakış Düzenleme moduna geçmek isteyip istemediğinizi soran bir açılır pencere mesajı görüntülenir.

Dikiş-Dikiş İlerleme/Dikişe Gitme

Dikiş dikiş ileri gitmek için + tuşuna, geri gitmek için - tuşuna dokunun. Örneğin üst iplik koptuktan veya bittikten sonra birkaç dikiş geri giderek ipliğin sabitlendiğinden emin olun. Dikişler arasında daha hızlı ilerlemek için basılı tutun. Ekrandaki imleç, nakış alanındaki dikişleri takip eder.

Renk bloğundaki belirli bir dikişe gitmek için dikişe git düğmesine dokunun ve dikiş numarasını girin. Girilen sayı çok büyükse, makine geçerli renk blokundaki son dikişe gider.

Desen Yerleştirme

Bir deseni tekrar kasnağa oturtmadan kumaşta tam istediğiniz konuma yerleştirmek için desen yerleştirmeyi kullanın. Bu özellik ayrıca, projenizdeki belirli bir noktayla tam olarak eşleşen bir konumda veya önceden nakışı yapılmış bir desenin yanında nakış deseni yapmak istediğinizde faydalı olabilir. Deseni kasnağın bir köşesine yerleştirmek için köşe simgelerini kullanın. Deseninizi özgürce yerleştirmek için farklı okları kullanın.

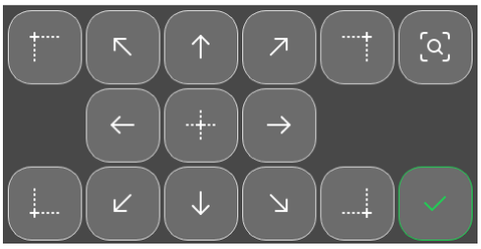

Köşe Kontrolü

Desenin kumaş üzerinde nereye dikileceğini görmek üzere desen tasarımının dört köşesini izlemek için köşe kontrolünü kullanın.

Köşe kontrol düğmesine her dokunuş, kasnağı aşağıdaki konumlara ve aşağıdaki sıraya göre hareket ettirir: sol üst, sağ üst, sağ alt, sol alt ve ardından geçerli dikiş konumuna geri dönüş.

Nakış İşleme Açılır Pencere Mesajları

Nakış Kolunun Kalibre Edilmesi Gerekiyor

Nakış ünitesi takıldığında, açılır pencerede nakış kolunun kalibre edilmesi için kasnağı kaydırarak çıkarmanızı ve makine alanını temizlemenizi belirten bir mesaj görüntülenir. Ayrıca uygun nakış ayağını takmanızı da hatırlatacaktır.

Nakışınız Bitti

Bir açılır pencere mesajı ve sesli uyarı, size nakışın tamamlandığını bildirir. Açılır pencere kapatıldığında tasarım, yaptığınız tüm değişikliklerle birlikte Nakış İşleme ekranında yüklü kalır. Böylece aynı nakışı tekrar işleyebilirsiniz.

BAKIM

Makineyi Temizleme

Dikiş makinenizin düzgün çalışmasını sağlamak için sıklıkla temizleyin. Yağlama gerekmez. Birikmiş tozu veya havı temizlemek için makinenizin dış yüzeyini yumuşak bir bezle silin.

Masura Alanını Temizleme

⚠ *İğneyi kaldırıp makineyi kapatın.*

Baskı ayağını çıkarın. Masura kapağını kaydırıp açın ve masurayı çıkarın.

İğne plakasının plastik kısmını kaydırarak çıkartın.

Çok amaçlı aleti kullanarak iğne plakasındaki vidaları sökün. İğne plakasını kaldırıp çıkarın.

Besleme dişlerini ve masura alanını aksesuarlarda bulunan fırçayla temizleyin.

İğne plakasını besleme dişlerinin üzerine yerleştirerek yerine takın ve vidaları sıkın.

Baskı ayağını ve masurayı taktıktan sonra masura bölmesini yerleştirin.

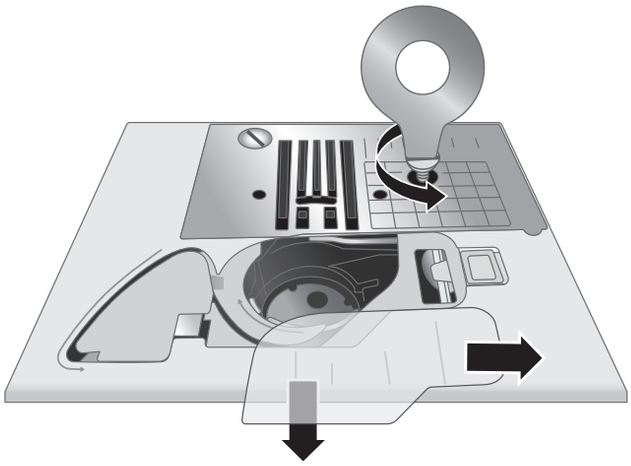

Masura Alanının Altını Temizleme

⚠ *İğneyi kaldırıp makineyi kapatın.*

Birkaç projenizin dikişini tamamladıktan sonra veya masura bölmesi alanında kumaş havı birikintisi fark ettiğiniz herhangi bir zamanda masura bölmesinin altındaki alanı temizleyin.

Baskı ayağını çıkarın. Masura kapağını kaydırıp açın ve masurayı çıkarın.

İğne plakasının plastik kısmını kaydırarak çıkartın.

Çok amaçlı aleti kullanarak iğne plakasındaki vidaları sökün. İğne plakasını kaldırıp çıkarın.

Kaldırarak masura bölmesini çıkarın. Kaldırırken hafifçe sağa ve sola iterek daha kolay çıkarabilirsiniz.

Alanı fırçayla veya kuru bir bezle temizleyin.

Not: Masura bölmesine üflemeyin. Toz ve kumaş havı makinenizin içine gider.

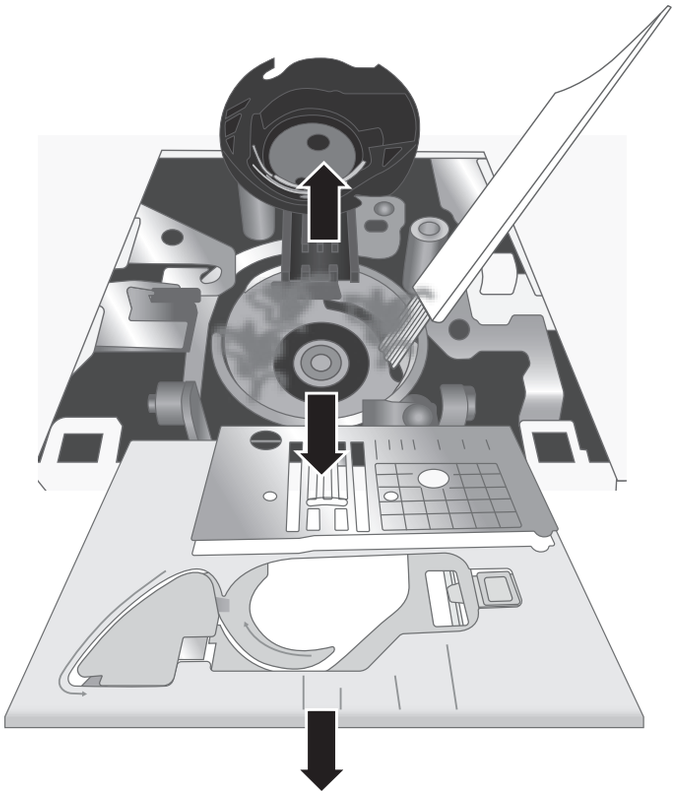

Sorun Giderme

Kumaşın Alt Kısmında İplik İlmekleri

Olası neden: Kumaşın alt kısmında iplik ilmeklerinin olması her zaman için üst ipliklerin doğru takılmadığının göstergesidir. Bu durum, üst ipliğin iplik tansiyon mekanizmasına doğru şekilde yerleştirilmediği ve kol aracılığıyla sarılmadığı durumlarda ortaya çıkar.

Çözüm: *İpliği sarmaya başlamadan önce baskı ayağı kaldıracını kaldırarak ipliği makineye tekrar sarın. Böylece iplik, iplik tansiyon mekanizmasına ve kola doğru şekilde yerleşmiş olur. İpliği makineye doğru şekilde sarıp sarmadığınızı anlamak için şu testi uygulayın:*

- Baskı ayağı kaldıracını kaldırın ve ipliği makinenin üst kısmına sarın.
- İpliği iğne deliğinden geçirin ancak ipliği baskı ayağının altına henüz yerleştirmeyin. Üst iplikten alta doğru çektiğinizde iplik serbest olarak gelmelidir.
- Baskı ayağı kaldıracını indirin. Üst iplikten sola doğru çektiğinizde iplikte direnç hissediyor olmalısınız. Bu durum, ipliği makineye doğru şekilde sardığınız anlamına gelir.
- İpliği baskı ayağının altına yerleştirin ve ardından masura ipliğini çekin. Her iki ipliğin ucunu, baskı ayağının altına, arkaya doğru geçirin. Baskı ayağını indirerek dikmeye başlayın.

Baskı ayağı kaldıracını indirdiğiniz halde iplik hala serbest şekilde geliyorsa (baskı ayağı kaldırılmış veya indirilmiş durumdayken baskı ayağında herhangi bir fark hissetmiyorsanız) bu durum, ipliği makineye doğru sarmadığınız anlamına gelir. Üst ipliği çıkarın ve ipliği makineye tekrar sarın.

Masura İpliği Kopuyor

Olası neden: Masura ipliği doğru şekilde sarılmamış olabilir.

Çözüm: *Masuranın masura tutucuya doğru şekilde yerleştirildiğinden emin olun.*

Olası neden: Masura dolu olabilir veya iplik eşit olmayan bir şekilde sarılmış olabilir.

Çözüm: *Masura ipliği masura sarma işlemi sırasında masura sarma tansiyonu kampanası doğru şekilde yerleştirilmemiş olabilir.*

Olası neden: Masura tutucusuna toz veya hav birikmiş olabilir.

Çözüm: *Masura tutucusunu temizleyin.*

Olası neden: Yanlış masuralar kullanılıyordur.

Çözüm: *Sadece makineyle birlikte verilen türdeki masuraları kullanın (SINGER® Sınıf 15 şeffaf masuralar). Farklı parçalar kullanmayın.*

Masura İpliği Kumaşın Üst Tarafında Görünüyor

Olası neden: Üst iplik çok sıkı olabilir.

Çözüm: *Üst iplik tansiyonunu azaltın.*

Olası neden: İplik yolu engellendiğinden üst ipliğe ilave tansiyon katıyor olabilir.

Çözüm: *Üst iplik yolunun engellenmiş olmadığından ve ipliğin yolda serbestçe hareket ettiğinden emin olun.*

Olası neden: Masura ipliği mekik tansiyonunda değil.

Çözüm: *Masuraya tekrar iplik sarın.*

Masura Sarmada Zorluklar

Olası neden: Masura ipliği masurada gevşek duruyor olabilir.

Çözüm: *Masurayı tekrar sarın. İpliğin masura sarma tansiyonu kampanasına sıkıca sarıldığından emin olun.*

Olası neden: Masura sarma mili devreye girmemiş olabilir ve masura sarmıyor olabilir.

Çözüm: *Sarmaya başlamadan önce masura sarma milinin tam olarak devreye girdiğinden emin olun.*

Olası neden: Sarma işleminin başlangıcında ipliğin ucu tutulmadığı için masura gevşek sarıyor olabilir.

Çözüm: *Sarmaya başlamadan önce masuradan çıkan ipliğin ucunu tutun, masuranın bir miktar dolmasına izin verin ve ardından masuraya yakın konumdaki iplik ucunu kesmek için sarmayı durdurun.*

Kumaş Buruşuyor

Olası neden: Üst iplik çok sıkı olabilir.

Çözüm: *Üst iplik tansiyonunu azaltın.*

Olası neden: Dikiş uzunluğu çok kısa olarak ayarlanmış.

Çözüm: *Dikiş uzunluğu ayarını artırın.*

Olası neden: Kumaş türü için yanlış iğne kullanılıyor olabilir.

Çözüm: *Kumaşınız için doğru tipte ve boyutta iğne kullanın.*

Kumaş Dikişlerin Altında Kıvrılıyor

Olası neden: Kumaş, dikişlerin yoğunluğu için doğru şekilde sabitlenmemiş olabilir (örneğin saten dikiş aplikeleri gibi).

Çözüm: *Kumaşta kırışıklıklar oluşmasını ve dikişlerin birbiri üzerine gelerek kat yapmasını engellemek için kumaşın altına bir tela koyun.*

Dikiş Dikerken Yüksek Ses Geliyor

Olası neden: İplik, germe kolunda olmayabilir.

Çözüm: *İpliğin germe kolunun deliğinden geçmesi için germe kolunu en yüksek pozisyonuna getirerek makineye tekrar iplik geçirin. Germe kolunu iplik sarma için en yüksek pozisyonuna getirmek üzere el çarkını kendinize doğru çevirin.*

Olası neden: İpliğin yolunda engel olabilir.

Çözüm: *İpliğin iplik makarasında veya makara tutucusunun arkasında engellenmiş durumda olmadığından emin olun.*

Makine Kumaşı Beslemiyor

Olası neden: Baskı ayağı kaldıracı dikişten sonra kumaşa indirilmemiş olabilir.

Çözüm: *Dikişe başlamadan önce baskı ayağı kaldıracını indirin. Dikerken kumaşı "itmeyin" veya "çekmeyin".*

Olası neden: Besleme dişi kolu "yukarı" konuma döndürülmüş olabilir ama besleme dişlerinin tamamen yeniden çalıştırılması için el çarkı henüz bir tam tur döndürülmemiş.

Çözüm: *Besleme dişlerinin yükseltilmesi ve el çarkının bir tam tur çevrilerek yeniden çalıştırılması gerekir.*

Olası neden: Dikiş uzunluğu sıfır olarak ayarlanmış olabilir.

Çözüm: *Dikiş uzunluğu ayarını artırın.*

Makine Çalışmıyor

Olası neden: Dikmeye çalıştığınızda masura sarma mili dolu olabilir.

Çözüm: *Masura sarma milini sola iterek boşaltın.*

Olası neden: Güç kablosu veya pedal fişe doğru şekilde takılmamış olabilir.

Çözüm: *Güç kablosunun/pedalın makineye ve fişe doğru şekilde takıldığından emin olun.*

Olası neden: Yanlış masuralar kullanılıyordur.

Çözüm: *Sadece makineyle birlikte verilen türdeki masuraları kullanın (SINGER® Sınıf 15 şeffaf masuralar). Farklı parçalar kullanmayın.*

İğneler Kırılıyor

Olası neden: İğne eğilmiş, kütleşmiş veya hasar görmüş olabilir.

Çözüm: *İğneyi çıkarın, yeni iğne takın.*

Olası neden: Kumaş için yanlış boyutta iğne kullanılıyor olabilir.

Çözüm: *Kumaş türü için uygun iğneyi takın.*

Olası neden: İplik makineye doğru şekilde takılmamış olabilir.

Çözüm: *İpliği makineye baştan takın.*

Olası neden: Kumaş "itiliyor" veya "çekiliyor" olabilir.

Çözüm: *Dikmek için kumaşı elle itmeyin/çekmeyin. Makinenin besleme dişlerinin siz yönlendirirken kumaşı baskı ayağına çekmesine izin verin.*

İplik Geçirici Çalışmıyor

Olası neden: İğne doğru pozisyonda olmayabilir.

Çözüm: *El çarkını kendinize doğru çevirerek iğneyi en yüksek pozisyonuna yükseltin.*

Olası neden: İğne doğru şekilde takılmamış olabilir.

Çözüm: *İğneyi iğne bağının sonuna kadar girecek şekilde konumlandırın.*

Olası neden: İğne eğilmiş olabilir.

Çözüm: *Eğilen iğneyi çıkarın ve yeni bir iğne takın.*

Olası neden: Çağanoz pimi hasar görmüş olabilir.

Çözüm: *İplik Geçiricinin değiştirilmesi gerekir. Yetkili servis merkezine başvurun.*

Dikişler atlanıyor

Olası neden: İğne yanlış şekilde takılmış olabilir.

Çözüm: *İğnenin küt ucunun makinenin arkasına doğru olduğundan ve iğnenin yukarıya kadar tam olarak yerleştiğinden emin olun. Ardından iğne bağı vidasını sıkın.*

Olası neden: Dikilen kumaş için yanlış iğne kullanılıyor olabilir.

Çözüm: *Kumaşınız için doğru tipte ve boyutta iğne kullanın.*

Olası neden: İğne eğilmiş, kütleşmiş veya hasar görmüş olabilir.

Çözüm: *İğneyi çıkarın ve yeni iğne takın.*

Dikişlerde Bozukluk

Olası neden: Kumaş "itiliyor" veya "çekiliyor" olabilir.

Çözüm: *Dikmek için kumaşı elle itmeyin/çekmeyin. Makinenin besleme dişlerinin siz yönlendirirken kumaşı baskı ayağına çekmesine izin verin.*

Olası neden: Dikiş uzunluğu ayarı yanlış olabilir.

Çözüm: *Dikiş uzunluğu ayarını yapın.*

Olası neden: Dikiş tekniği için bir tela kullanılması gerekiyor olabilir.

Çözüm: *Telayı kumaşın altına yerleştirin.*

Dikişe Başlarken İplikler Öbek Oluyor

Olası neden: Dikişe başlamadan önce üst iplik ve masura iplikleri, baskı ayağının altına doğru şekilde yerleştirilmemiş olabilir.

Çözüm: *Dikişe başlamadan önce üst ipliğin ve masura ipliğinin baskı ayağının altına doğru şekilde yerleştirildiğinden emin olun.*

Olası neden: Dikiş, baskı ayağının altında kumaş olmadan başlamış olabilir.

Çözüm: *Kumaşı baskı ayağının altına yerleştirin ve iğnenin kumaşa eriştiğinden emin olun. İlk birkaç dikişte ipliğin her iki ucunu da hafifçe tutun.*

Olası neden: Dikiş tekniği için bir tela kullanılması gerekiyor olabilir.

Çözüm: *Telayı kumaşın altına yerleştirin.*

Üst İplik Kopuyor

Olası neden: İpliğin yolunda engel var

Çözüm: *İpliğin iplik makarasında sıkışıp sıkışmadığını (makaranın üzerinde topaklanmalar olup olmadığını), makara piminin ya da kapağının altında kalıp kalmadığını kontrol edin (iplik makara kapağının arkasında kaldıysa makine yoluna kolayca giremez).*

Olası neden: İplik makineye doğru şekilde takılmamış olabilir.

Çözüm: *Üst ipliği tamamen çıkarın, baskı ayağı kaldıracını kaldırın ve ipliğin açma kolunda olduğuna emin olarak makineye tekrar iplik takın (volanı kendinize doğru çevirerek germe kolunu en yüksek pozisyonuna yükseltin).*

Olası neden: Üst tansiyon çok sıkı olabilir.

Çözüm: *Üst iplik tansiyonunu azaltın.*

Genel Sorunlar

Olası neden: İplik kesici ipi kesmiyor.

Çözüm: *İğne plakasını çıkarın ve masura alanından kumaş havını temizleyin.*

Ayarlar menüsünde otomatik iplik kesme makasını etkinleştirin.

Olası neden: Kötü dikiş/nakış sonuçları.

Çözüm: *Yalnızca makineniz için tasarlanmış aksesuarları kullanın.*

Ekrandaki önerileri izleyin.

Olası neden: Dikiş ve nakış makinesi ekranı ve/veya işlev düğmeleri dokunma işlemine tepki vermiyor.

Çözüm: *Makinedeki yuvalar ve işlev düğmeleri statik elektriğe karşı hassas olabilir. Ekran, dokunma eylemine tepki vermiyorsa makineyi kapatıp tekrar açın. Sorun devam ederse SINGER® yetkili satıcınız ile iletişime geçin.*

Nakış Sorunları

Olası neden: Nakış Tasarımı Bozulmuş

Çözüm:

- *Kumaş sıkı bir şekilde kasnağa alınmalıdır.*
- *Kumaşı, iç kasnak dış kasnakla tam olarak eşleşecek şekilde kasnağa alın.*
- *Nakış ünitesi çevresindeki alanı temizleyin.*
- *Kasnak bağlantısının, nakış kolundaki kasnak bağlantısına tamamen oturduğundan emin olun.*

Olası neden: Nakış Tasarımı Buruşmuş

Çözüm: *Tekniğinize veya kumaş türünüze uygun, doğru telayı kullandığınızdan emin olun.*

Olası neden: Makine Nakış İşlemiyor

Çözüm:

- *Nakış ünitesinin sokete düzgün bir şekilde takıldığından emin olun.*
- *Doğru kasnağı kaydırarak takın.*

Makine WiFi Ağına Bağlanamıyor

Sadece SE9180 ve SE9185 için

Olası neden: WiFi'ye Bağlanılamıyor.

Çözüm:

- *Makinenizde WiFi bağlantısının etkin olduğundan emin olun. Üst araç çubuğunda WiFi düğmesine dokunun veya WiFi ayarlarına gidin.*
- *Makinenizin WiFi ağınızdan sinyal bulduğundan emin olun. Sinyal yoksa makineyi WiFi yönlendiricisine daha yakın bir yere taşıyın.*
- *Kendi WiFi ağınızı seçtiğinizden emin olun.*

Makine mySewnet™ Bulut ile Senkronizasyon Yapamıyor

Sadece SE9180 ve SE9185 için

Olası neden: Makine mySewnet™ bulut ile dosya senkronizasyonu yapamıyor.

Çözüm:

- *Çalışır durumda bir WiFi bağlantınız olduğundan emin olun. mySewnet™ hesabınızda oturum açmış olduğunuzdan emin olun. Yeni mySewnet™ hesapları makinede veya mysewnet.com adresinde kayıtlıdır*
- *mySewnet™ Cloud ortamında yeterli alan olduğundan emin olun.*
- *WiFi bağlantısını kontrol ettiğiniz halde mySewnet™ Cloud'a erişemiyorsanız sunucu geçici olarak kullanılamıyor olabilir. Lütfen daha sonra tekrar deneyin.*

Servis

Dikiş Makinenizin Bakımını Yerel Yetkili Bayinizde Düzenli Olarak Yaptırın!

Bu sorun giderme bilgilerini izlediğiniz halde sorun yaşamaya devam ediyorsanız, yetkili satıcınızla iletişim kurun. Makinenizi servise götürdüğünüzde kullandığını kumaşı, ipliği ve sabitleyici de götürmeniz yararlı olabilir. Sorunu gösteren bir dikişiniz varsa lütfen bunu da yanınızda getirin. Örnek dikiş çoğu zaman kelimelerden daha fazla bilgi sağlayarak teknisyenin sorunu anlamasına yardımcı olur.

Orijinal Olmayan Parçalar ve Aksesuarlar

Garanti, orijinal olmayan aksesuarların veya parçaların kullanımından kaynaklanan bozulmaları veya hasarı karşılamaz.

Teknik Özellikler

Ev tipi dikiş makinesi

Dikiş Hızı Maksimum 800 ± 50 dev/dak (varsayılan dikiş uzunluğu ile düz dikiş kullanıldığında)	**Nominal Voltaj** 240V/50Hz,230V/50Hz,220V/50Hz,127V/50Hz,120V/50Hz,125V/50Hz	**Baskı Ayağı Kaldırma Yüksekliği** 6-12mm
Koruma Sınıfı II (Avrupa)	**Dikiş Genişliği** 0–7mm	**Dikiş Uzunluğu** 0-5mm
Işık Türü LED ışık	**Makine Boyutları** Uzunluk: ≈607mm Genişlik: ≈358mm Yükseklik: ≈308mm	**Net ağırlık** Sadece makine: 9,5 kg Nakış ünitesi: 2,3 kg
WiFi Modülü Frekans: 2.4 bant / 802.11 b/g/n İletim gücü: +17 dBm, Alıcı hassasiyeti: –97 dBm	**Nominal Tüketim Voltajı** <100W	**Ayak Pedalı Modeli** 33911.00025

Teknik özellikler ve bu kullanıcı kılavuzu, önceden bilgi verilmeden değiştirilebilir.

Önceden bildirmeksizin makine ekipmanını ve aksesuar çeşitlerini değiştirme, performans ve tasarımda değişiklik yapma hakkını saklı tutuyoruz. Bununla birlikte, bu gibi değişiklikler her zaman kullanıcının ve ürününün yararına olacaktır.

FIKRI MÜLKIYET

SINGER ve Cameo “S” Design, Singer Company Limited S.à.r.l. veya İştiraklerinin özel ticari markalarıdır.

MYSEWNET, KSIN Luxembourg II, S.a.r.l. Kuruluşuna ait bir ticari markadır.

Ürün atılırken ürünün elektrikli/elektronik ürünlere ilişkin ilgili Ulusal yasalara uygun olarak güvenli bir şekilde geri dönüştürülmesi gerektiğini lütfen unutmayın. Elektrikli aletleri, ayrıştırılmamış belediye atıkları olarak atmayın, ayrı atık toplama tesislerini kullanın. Mevcut atık toplama sistemleri ile ilgili bilgi almak için yerel yönetiminizle iletişime geçin. Bayi, eski cihazları yenileriyle değiştirirken eski cihazı ücretsiz olarak atmakla yasal olarak yükümlü olabilir.

Elektrikli cihazlar, şehir çöplüklerine atılırsa tehlikeli maddeler, suya sızıp yemek zincirine karışarak sağlığınıza zarar verebilir.

IMPORTER TO THE UK:
VSM UK
Ravensbank House, Ravensbank Drive
North Moons Moat, Redditch. B98 9NA, United Kingdom

MANUFACTURER
VSM Group AB**, SVP WORLDWIDE**
Soldattorpsgatan 3, SE-55474 Jönköping, SWEDEN

SINGER Servis İstasyonları

No	İl / İlçe	Unvanı	Adres	Telefon
1	**Adana / Seyhan**	Öztaşlar Konf.Mak.Teks.San.Tic. Ltd.Şti	"Koca Vezir Mah.Obalar Cad.No:46/B 1060 Adana/ Seyhan"	"0322 359 57 83 - 0322 359 53 92"
2	**Adıyaman**	Mehmet Yılmaz-Emre Makina	H.Ömer Mah. Yayla Kemel Cad. No:11/C	0416 216 44 11
3	**Afyonkarahisar**	Veli Karatepe	Fakıpaşa Mah. Belediye Çarşısı 2. Kat No:C/44	0272 213 36 14
4	**Ağrı**	Çilingir Murat - Murat Yüz	Yavuz Mah.Nevzat Gungor Cad.No:27/A	0472 216 42 88
5	**Aksaray**	Ihsan Eroglu	Mınarecık Mah.550 Sok.No:39	0382 213 49 93
6	**Amasya / Merzifon**	Hüseyin Sayın	Bağlarbaşı Mah. Cemal Hazneci Sok. No:6	0358 513 47 57
7	**Ankara / Altındağ**	Ercüment Recep Özenç-Öz-demir Makina	Anafartalar Cad.No:48/A Ulus	"0312 324 30 06 - 0312 324 55 19"
8	Ankara / Altındağ	Gülbay Makina-Yüksel Gülbay	Hükümet Cad. Oğultürk İşhanı 5/20 Ulus	0312 311 34 14
9	Ankara / Çankaya	Hayri Öztürk	İlkadım Mah. Dikmen Cad. No:139/B	0312 478 50 96
10	Ankara / Keçiören	Şeker Ticaret- Mustafa Şeker	Kızlar Pınarı Cad. No:193/A	0312 380 23 56
11	Ankara / Sincan	Varol Ticaret-Erdal Varol	Atatürk Mah. Melek Sok. Kocamanlar İs Hani No:18/26	0312 269 12 39
12	**Antalya / Muratpaşa**	Akyüz Makina Tic.Ltd.Şti.	Tahılpazarı Mah. 457. Sok. Kilit 2 İş Hanı No:8/C	0242 345 38 77
13	Antalya / Muratpaşa	Onur Kuşlar	Doğu Garajı Cebesoy Cad. No:9/D	0242 247 76 85
14	**Aydın / Nazilli**	Mehmet Battal	Turan Mah. Atatürk Bul. No:58/C	0256 315 01 03
15	**Balıkesir**	Balkın Makina-Metin Balkın	Dumlupınar Mah. Keten Avdan Sok.. No:24/C	0266 243 49 31
16	**Batman**	Mehmet Necat Altun	Çarşı Mah.2.Cad.No:125	0488 212 69 25
17	**Bingöl**	Furkan Makina-Selman Cansızoğlu	Yenişehir Mah. Genç Cad. Belediye İşhanı No:12	0426 215 01 12
18	**Bolu**	Hüseyin Oktay Demir-Demir Makina	Tabaklar Mah.İzzet Baysal Cad.Bolubeyi Çarşısı No:46/24	0374 217 56 95
19	**Burdur**	Polat Ticaret-Ali Polat	Burç Mah.Namık Kemal Cad.No:14	0248 233 60 97
20	**Bursa / Osmangazi**	İlhan Oral Teks.Konf.Mak.Tic. Ltd.Şti.	Şehreküstü Mah. Ahmet Tanpınar Cad. No:13/6	0224 221 72 49
21	**Çanakkale**	Dereli Makina-Türker Dereli	İsmet Paşa Mah. Miralay Şefik Bey Cad. Şevket Bey Sok. No:19 / Dük:1	0286 213 43 36
22	Çanakkale / Ayvacık	Engin Özerden-Özerden Mo-bilya	Ümmühan Mah. Dibek Cad. No:9	0541 433 43 07
23	**Çorum**	Fatıh Akbay	Gulalıbey Mah.Velıpasa 1.Sok 9/A	0364 224 31 95
24	**Denizli**	Damla Day.Tük.Mal.Paz.San.Ve Tic.Ltd.Şti	Kayalık Caddesi Ulu Çarşı İşhanı No:21 (Ulu Cami Yanı)	0258 261 38 03
25	**Diyarbakır / Bağlar**	Şenses Ticaret-Zeki Şenses	Selahaddin Eyyubi Mah. Urfa Bulvarı No:25/A Ninova Avm.Yanı	0530 691 49 86
26	Diyarbakır / Bağlar	Fahri Araz	Emek Cad. No:102 Cezaevi	0412 236 95 62
27	**Düzce**	Zeliha Özkurt	Kültür Mah. Süleyman Kuyumcu Cad. No:33 / B	0380 514 97 34
28	**Elazığ**	Evge Ticaret-Mehmet Güler	İzzet Paşa Mah. Şehit Yüzbaşı Tahir Cad. No:12	0424 218 12 04
29	**Erzincan**	Mustafa Süme-Aknakış Makina	Hükümet Cad. Gemi İş Merkezi No:40-41	0446 214 29 57
30	**Erzurum / Yakutiye**	Teyfik Burak Bıçakçıoğlu	Rabiyaana Mah. Dere Sok. No:26	0544 242 33 75
31	**Eskişehir / Odunpazarı**	Kartaler Ticaret-Azime Kartaler	Hamamyolu Cad. Kireççiler Sok. No:8/A	0222 231 48 35
32	**Gaziantep / Şahinbey**	Metinel Ticaret Metin Demirel	Hürriyet Cad. No:31/N	0342 231 08 65
33	**Hatay**	Nezahat Ezgı-Eren Makına	Ulucamıı Mah. Bekır Sıtkı Kunt Cad.No:52/A	0326 216 15 91
34	**İstanbul / Bağcılar**	Seydi Şentürk-Çınar Makina	Merkez Mah.704.Sok No:4/B	0212 461 80 90
35	İstanbul / Bahçelievler	Hisar Ev Aletleri Tic.San.Ltd.Şti.	Çamlık Cad. Bankacılar Sok. No:15 Dükkan 3 Bahçe-lievler	"0212 642 73 66 - 0212 575 38 45 - 0212 554 71 86"
36	İstanbul / Bakırköy	Hakan Batur	İstanbul Cad Güven İş Hanı No-41 Dükkan-34	0212 571 39 96 - 0212 543 52 72
37	İstanbul / Fatih	T.E.A.M.Teks.Ür.Konf.Mak.Tic. Ltd.Şti.	İmç 5.Blok No:5564 Unkapanı	0212 528 41 47
38	İstanbul / Fatih	İrfanoğulları Mak.San.Ve Tic. Ltd.Şti.	Hacı Kadın Mah. İMÇ Blokları Blok:4 No:4220 Unk-apanı	0212 526 28 58

No	İl / İlçe	Unvanı	Adres	Telefon
39	İstanbul / Gaziosmanpaşa	Mitos Makina-Necati Kıyauman	Hürriyet Mah. Beşyüzevler Cad. No:24/A	0212 537 50 35
40	İstanbul / Gaziosmanpaşa	Sedat Sancaklı	Hürriyet Mahallesi 265. Sok No 10/B	0212 537 64 72
41	İstanbul / Kağıthane	Yaylı Makina-İmdat Yaylı	Sanayi Mah.Sultan Selim Cad.Gökyüzüsok. No:8 4. Levent	0212 268 18 36 - 0212 324 71 53
42	İstanbul / Küçükçekmece	İrfanoğulları Mak.San.Ve Tic. Ltd.Şti.	Kartaltepe Mah. Gönül Sok.No:9 Dükkan:1 Sefaköy	0212 592 13 48
43	İstanbul / Maltepe	Murat Makina-Özkan Oruç	Feyzullah Mah.Bağdat Cad.Tecer Sok.No:4/A	0216 371 79 52
44	İstanbul / Pendik	Hak-Işık Day.Tük.Mal.San.Tic. Ltd.Şti.	Yeni Mah. Şehit Fethi Cad. No:15 B	0216 491 02 72
45	İstanbul / Sultangazi	Vedat Sancaklı	Sultancıftlıgı Mah.Eskı Edırne Asfaltı Cad.No:543/D	0212 476 76 15
46	İstanbul / Şişli	Güven Ticaret Osman Oruç	Cumhuriyet Mah.Halaskargazi Cad.Asmakat No:65 Kat:1 Pangaltı	0212 259 37 20
47	İstanbul / Ümraniye	Özdemir Makina-Tuncay Özdemir	"Necip Fazıl Mah. Alemdağ Cad. Sultan Veled Sok. No:3/B Dudullu Ümraniye"	0216 499 00 77
48	İstanbul / Ümraniye	Sandom Makina-Dursun Uzun	İstiklal Mah.Zafer Sok.No:19/A	0216 316 09 04
49	**İzmir / Gaziemir**	Yancı Makina-Ayşe Yancı	"Atıfbey Mah. 6 Sk.No.22/5B İzmir / Gaziemir"	0232 252 13 43
50	İzmir / Konak	Samka Dikiş Makinaları San.Ve Tic.Ltd.Şti.	Hurşidiye Mah. Anafartalar Cad. 509 B	0232 256 46 47
51	İzmir / Menemen	Muammer Celık	Tülbentli Mah. Çınarlı Geçidi Sok. No:15/B	0541 831 60 51
52	**Kahramanmaraş**	Çalkaya D.T.M Gıda San. Ve Tic.A.Ş.	İsmetpaşa Mah. Trabzon Bulv. Özel İdare İş Merkezi No:4-5	0344 221 70 99 - 0344 214 06 49
53	**Karabük**	Özcan Elektronik-Nihat Özcan	Hürriyet Mah.İnönü Cad.Altınkepçe Çarşısı No:9/6	0370 413 03 75
54	**Kayseri / Melikgazi**	Feniş Day.Tük.Mal.San.Tic.Ltd. Şti.	Bankalar Cad.No:12	0352 231 45 71 - 0352 231 19 53
55	Kayseri / Melikgazi	Önder Mak.Anah.Mehmet Deveci	Kiçikapı Mah.Bankalar Cad.No:20	0352 222 15 99
56	**Kırklareli**	Şenol Makina Ticaret-Erkan Şenol	Karacaibrahim Mah. 662. Sok.Alp Apt.No:5 Dükkan 3-6	0544 292 63 20
57	**Kırşehir**	Murat Sacak	Yeni 2. Çarşı Devamı Hangül İş Hanı No. 36	0542 892 05 41
58	**Kocaeli / Gebze**	Hilal Makina - Mustafa Şengül	Hacı Halil Mah.Şehit Numan Dede Cad.1203 Sok No:5/C 41400	0262 643 38 91 - 0543 556 72 71
59	Kocaeli / Gölcük	Demir Teknik- Nurettin Demir	Merkez Mah.67 Sk.Çınar Pasajı No:6/4	0262 414 45 06 - 0262 323 41 11
60	**Konya / Karatay**	Mehmet Yanıyor	Kasapsinan Mah.İstanbul Cad. No:137/D	0332 350 60 48 - 0332 353 43 78
61	Konya / Karatay	Makina Dünyası-İsmail Avdul	Şemsi Tebriz Mahallesi Mashar Babalık Sokak No:6/D	0332 351 10 04
62	Konya / Karatay	Pişkinler Mot.Ve Ev Cih.Tic.A.Ş.	Şerafettin Cad. No:6/A	0332 352 63 63 - 0332 353 54 55
63	Konya / Meram	Dikersan Makina-Ercan Aybattı	Şükran Mah.Kurşuncular Sok.Ulusoy İş Hanı No:P/20	530 409 52 93
64	Konya / Seydişehir	Ömer Çolak	Hacıseyıtalı Mah.153062 Sok.No:8	0539 711 60 42
65	**Kütahya / Tavşanlı**	İsmail Akarçay	Durak Mah. Ekizler Sok. No:8	0274 614 26 87
66	**Malatya**	Erbem Mekanik-Erol Erdem	Mücelli Cad. Kozkökü Sok. No 12/B	0422 326 32 98
67	**Manisa**	Feti Kahraman-Atik Makina	Yarhasanlar Mah.2300 Sok.No:23/A	0236 234 43 33
68	**Manisa / Demirci**	Mehmet Şengel-Manolya Dikimevi	Hacı Hasan Mah. Hükümet Cad. No 16	0236 462 46 22
69	**Mardin / Kızıltepe**	Sevilen Mak.Teks.Gıd.İnş.San. Tic.Ltd.Şti.	Hükümet Cad. Genç Aykut İş Hanı Bodrum Kat 8/1B-6	0543 624 81 88
70	Mardin / Midyat	İsmen Arı-İdeal Makina	Yunus Emre Mah. İskenderun Cad. No:51 Estel	0543 379 05 60
71	Mardin / Nusaybin	Danışman Tic. Mot.Araç.Teks. İth.İhr.Ltd.Şti.	Mor Yakup Mah. Lozan Cad. No:98	0482 415 78 15
72	**Mersin / Akdeniz**	Eren Makina-Yılmaz Gür	Çankaya Mah.4723.Sok. No:12/A	0324 238 91 91

No	İl / İlçe	Unvanı	Adres	Telefon
73	Mersin / Akdeniz	Mıl Ticaret-Aziz Mil	Kuvai Milliye Cad.Çankaya Mah.	0324 237 50 89
74	Mersin / Tarsus	İsmail Kaya	Yeni Ömerli Mah.Hilmi Seçkin Cad.No:17/B	0324 624 10 50
75	**Muğla / Bodrum**	Cemaleddin Şahin	Bahçelievler Mah. Karcı Cad. No:6/C	0542 336 87 85
76	Muğla / Fethiye	Mehmet Taşcı - Garanti Makina	Taşyaka Mah. 136. Sok. No:15	0252 614 34 52
77	Muğla / Ortaca	Mehmet Collu	Terzialiler Mah.Atatürk Bulvarı 169.Sok.No:3	0252 282 58 75
78	Muğla / Yatağan	Mehmet Gencin	Konak Mah. Nevzat Özsoy Cad. No:32/1	0252 572 23 37
79	**Muş**	Kenan Türk	Bahçelievler Bahar 2 Kooparatifi Altı	0544 434 49 49
80	**Osmaniye**	Omer Faruk Bozdugan	İstiklal Mah. 5009 Sok. No:8	0328 812 91 20
81	**Rize**	Hasan Tatoğlu - Tatoğlu Makine	Çarşı Mah. Yeni Orta Camii Yanı Hal Sok. No: 8	0464 217 21 03
82	**Sakarya / Adapazarı**	Erdoğan Şimşek-Ada Makina	Cumhuriyet Mah. Bahçıvan Sk. No:3/C	0264 282 33 46
83	**Samsun / İlkadım**	Altuncuoğlu Makina-Muhittin Gündüz Altuncuoğlu	Ulugazi Mah.Bora Sok.No:8/B	0362 431 13 74
84	Samsun / İlkadım	İkizler Konf.Mak.Ve Malz.San. Tic.Ltd.Şti.	Pazar Mah.Müftü Sok.Aydın Ap.No:13/A-1	0362 432 00 40
85	**Samsun / Çarşamba**	Atilla Telci	Orta Mah. Sofuoğlu Cad. No:5/B	0362 833 50 43
86	**Sivas**	Korkudan Makina-Akif Korkudan	Sirer Cad. Sirer Pasajı No:20-22	0346 221 38 12
87	**Şanlıurfa**	Akkaya Pazarlama-Ömer Akkaya	Camikebir Mah.Demokrasi Cad. No:45/A	0414 215 16 26
88	**Şırnak / Cizre**	Nefidet Arısoy	Dicle Mahallesi Mimar Sinan Caddesi No14	0486 616 68 89 - 541 655 03 73
89	**Tekirdağ**	Ali Karpat	Kolordu Cad. No:67/A	0282 261 15 98
90	Tekirdağ / Çorlu	Ayşe Yaşar	Reşadiye Mah.Mandıracı Cad.Şht.Teğmen Eroğlu Sok. No:18/B	0536 899 98 27
91	**Trabzon**	Makina Ticaret-Ömer Yılmaz	Cumhuriyet Mah.Nemlioğlucemal Sok. No:13/A Ortahisar	0462 321 68 71
92	**Uşak**	Cemil Cevher	Sarayaltı Mh.1.Yalçın Sokak No:11/A- 64100	0276 215 98 36
93	**Van**	Burhaneddin Okcan	Cumhuriyet Cd.Alçekiç Pasajı No:11 Kat:2	0543 916 40 42
94	Van / Erciş	Simge D.T.M.-Zafer Büyükaslan	Ataturk Cad.No:26	0506 318 43 43
95	**Yalova**	Şenler Gıda İnş.Tah.Ltd.Şti.	Fatih Cd.No:15	0224 573 86 85

Malın ayıplı olduğunun anlaşılması durumunda tüketici, 6502 sayılı Tüketicinin korunması Hakkında Kanunun 11 maddesinde yer alan;
a-) Sözleşmeden dönme, b-) Satış bedelinden indirim isteme, c-) Ücretsiz onarılmasını isteme, ç-) Satılanın ayıpsız bir misli ile değiştirilmesini isteme, haklarından birini kullanabilir.

Tüketici şikayet ve itirazlarını; yerleşim yerinin bulunduğu veya tüketici işleminin yapıldığı yerdeki Tüketici Hakem Heyetine veya Tüketici Mahkemesine başvurabilir.

TAŞIMA VE NAKLİYE SIRASINDA DİKKAT EDİLECEK HUSUSLAR:
Taşıma ve nakliye işlemini orjinal ambalajı ile yapınız. İndirme, bindirme ve taşıma sırasında ürüne maksimum dikkat gösterilmelidir. Taşıma ve nakliye sırasında ambalajın tamamen kapalı olduğundan emin olun. Ambalaja ve pakete zarar verebilecek nem, su, darbe vs. etkenlere karşı koruyunuz. Ürünün kullanım sırasında kırılmamasına, deforme olmamasına, zarar görmemesine, taşıma sırasında hasar ve arıza oluşmamasına, vurma, çarpma, düşürme vb. dış etkenler ile zarar görmemesine dikkat ediniz.

SINGER®

www.singer.com.tr
Danışma Hattı: 0850 390 99 09

ÜRETİCİ FİRMA

VSM GroupAB
Soldattorpsgatan 3
SE-554 74 Jönköping
Sweden

İTHALATÇI FİRMA:
SİNGER DİKİŞ MAKİNALARI TİCARET ANONİM ŞİRKETİ
BARBAROS MAH. BEGONYA SOK. NO:3/62 KUZEY NIDAKULE 34746 ATASEHIR-ISTANBUL
TURKEY
TEL: (0850) 390 99 09
FAX: (0216) 519 96 93

Bakanlıkça Tespit ve İlan Edilen Kullanım Ömrü 10 Yıldır
"Cihazınızın Gümrük ve Ticaret Bakanlığı tarafından tespit ve ilan edilen kullanım ömrü (cihazın fonksiyonlarını yerine getirebilmesi için gerekli yedek parça bulundurma süresi) 10 yıldır."

SINGER®

ORIGINAL SINCE 1851.

471137476B • Turkish • ©2023 The Singer Company Limited S.à.r.l. or its A iliates. • All rights reserved.