PFAFF

Perfection starts here.™

admire 1000

Kullanim kilavuzu

Bu ev tipi overlok makinesi, IEC/EN/CSA C22.2 No. 60335-1 ve 60335-2-28 ile UL1594 yönetmeliklerine uygun şekilde tasarlanmıştır.

ÖNEMLİ GÜVENLİK TALİMATLARI

Bu ev tipi overlok makinesini kullanmadan önce tüm talimatları okuyun.

Elektrikli bir cihaz kullanılırken aşağıdakiler de dahil olmak üzere temel güvenlik önlemlerine daima uyulmalıdır:

Talimatları makineye yakın ve uygun bir yerde bulundurun. Makine, üçüncü bir şahsa verilirse talimatları da beraberinde verin.

Cihazın güvenli bir şekilde kullanımına ilişkin ilgili eğitim verilmiş olması veya gözetim sağlanması ve mevcut tehlikeleri anlamaları durumunda, bu cihaz, 13 yaş ve üzerindeki çocuklar ile fiziksel, duyusal veya zihinsel becerileri kısıtlı olan ya da tecrübe veya bilgi eksikliği olan kişiler tarafından kullanılabilir. Temizlik ve kullanıcı bakımının, denetim olmadan çocuklar tarafından yapılmaması gerekir. 13 yaşında ve daha küçük çocuklar makineyle oynamamalıdır. 13 yaşından küçük çocuklar makineyi kullanamaz.

UYARI – Yanma, yangın, elektrik çarpması veya yaralanma risklerini azaltmak için:

- Overlok makinesi, prize takılı olduğu zamanlarda asla gözetimsiz bırakılmamalıdır. Makinenin takılı olduğu elektrik prizi kolaylıkla erişilebilir olmalıdır. Kullanımdan sonra; temizlemeden, kapakları çıkarmadan, yağlamadan veya kullanım kılavuzunda belirtilen diğer kullanıcı bakımı ayarlamalarından herhangi birini yapmadan önce bu overlok makinesini derhal prizden çıkarın.
- Oyuncak olarak kullanılmasına izin vermeyin. Bu overlok makinesi, çocuklar tarafından veya çocukların yanında kullanılırken çok dikkat edilmelidir.
- Bu overlok makinesini, yalnızca bu kılavuzda açıklanan kullanım amacı için kullanın. Yalnızca üretici tarafından bu kitapçıkta önerilen aparatları kullanın.
- Kablo veya fiş hasarlıysa ya da doğru çalışmıyorsa, makine yere düşürülmüş, hasar görmüş veya suya düşürülmüşse bu overlok makinesini asla çalıştırmayın. Overlok makinesini inceleme, tamir, elektronik veya mekanik ayarlama için en yakın yetkili satıcıya veya servis merkezine götürün.
- Overlok makinesini, havalandırma deliklerinden herhangi biri tıkalıyken asla çalıştırmayın. Overlok makinesinin havalandırma deliklerine ve ayak pedalına hav, toz ve iplik kaçmasını önleyin.
- Parmaklarınızı, hareket eden tüm parçalardan uzak tutun. Overlok makinesi iğnesinin çevresine özellikle dikkat edin.
- Daima doğru iğne plakasını kullanın. Yanlış plaka, iğnenin kırılmasına sebep olabilir.
- Eğilmiş iğneleri kullanmayın.
- Dikiş dikerken kumaşı itmeyin veya çekmeyin. Bunun yapılması iğneye zarar vererek kırılmasına neden olabilir.
- Güvenlik gözlüğü takın.
- İğne bölgesinde iğne değiştirmek, iğneye iplik takmak veya baskı ayağını değiştirmek gibi herhangi bir ayarlama işlemi yaparken overlok makinesini kapalı konuma (“0”) getirin.
- Hiçbir deliğe herhangi bir nesne sokmayın veya düşürmeyin.
- Dış mekanlarda kullanmayın.
- Aerosol (sprey) ürünlerinin kullanıldığı veya oksijen uygulanan yerlerde çalıştırmayın.
- Sökmek için tüm kontrolleri kapalı konuma (“0”) getirin ve fişi prizden çıkarın.
- Prizden çıkarmak için kablodan çekmeyin. Kablodan değil fişten tutarak çıkartın.
- Ayak pedalı makineyi çalıştırmak için kullanılır. Ayak pedalının üzerine asla başka nesneler

koymayın.

- Makine ıslaksa makineyi kullanmayın.
- LED lamba hasarlı veya kırılmışsa tehlike oluşmasını önlemek için üretici, servis yetkilisi veya benzer bir yetkili kişi tarafından değiştirilmesi gerekir.
- Ayak pedalına bağlı olan kablo hasar görmüşse tehlike oluşmasını önlemek için üretici, servis yetkilisi veya benzer bir yetkili kişi tarafından değiştirilmesi gerekir.

BU TALİMATLARI SAKLAYIN

Önceden bildirmeksizin makine ekipmanını ve aksesuar çeşitlerini değiştirme, performans ve tasarımda değişiklik yapma hakkını saklı tutuyoruz. Ancak, bu gibi değişiklikler her zaman kullanıcının ve ürününün yararına olacaktır.

Fikri Mülkiyet

PFAFF, ADMIRE ve PERFECTION STARTS HERE, KSIN Luxembourg II, S.a.r.l. şirketinin ticari markalarıdır.



Atma işleminde bu ürünün, elektrikli/elektronik ürünlere ilişkin Ulusal yasalara uygun olarak güvenli bir şekilde geri dönüştürülmesi gerektiğini lütfen unutmayın. Elektrikli aletleri, ayrıştırılmamış belediye atıkları olarak atmayın, ayrı atık toplama tesislerini kullanın. Mevcut atık toplama sistemleri ile ilgili bilgi almak için yerel yönetiminizle iletişime geçin. Bayi, eski cihazları yenileriyle değiştirirken eski cihazın tasfiyesini yasal olarak ücretsiz temin etmekle yükümlü olabilir.

Elektrikli cihazlar, şehir çöplüklerine atılırsa tehlikeli maddeler, suya sızıp yemek zincirine karışarak sağlığınıza zarar verebilir.

İÇINDEKILER

1. MAKİNENİZİ TANIYIN **6**

Ayak pedalı 8

Elektrik/aydınlatma düğmesi 8

Ön kapağı açma 8

Çalışma tablasını açma 8

İplik takmaya hazırlık 9

İplik kılavuz çubuğu 9

Koni makaralar için makara diskleri ve makara takma silindirleri 10

Makara ağları 10

Çöp tepsisi 11

Entegre dikiş kılavuzu 11

İplik bıçağı 11

Baskı ayaklarını değiştirme 11

İğne/İplik/Kumaş Tablosu 12

12

2. DİKİŞE HAZIRLIK

MAKINEYE IPLIK GEÇIRME **13**

İğne ipliğini kesme 16

Dikiş Ayarları 18

Diferansiyel beslemeyi ayarlama 24

Temel teknikler 28

Kavisli kenarları döndürme 28

Dikişli kumaştan dikiş sökme 28

İki iplik veya üç iplik kullanarak kamalı reçme (düz dikiş) 30

İki iplik veya üç iplik kullanarak uç uca eklenen dikişler (düz dikiş) 30

Üç iplik kullanarak süslü ve dar pile yapma 30

Üç iplik kullanarak dekoratif örgü yapma 30

DIFERANSIYEL BESLEME UYGULAMALARI **31**

3. MAKİNENİZE BAKIM YAPMA **32**

4. PERFORMANS SORUNLARINI İNCELEME **34**

MAKİNENİN TEKNİK ÖZELLİKLERİ

MODEL	admire 1000
İplik sayısı	2, 3 veya 4 iplik
Kenar dikişi genişliği (maks.)	7 mm (sol iğne)
İğne	Overlok İğnesi, 2022 Stili
Dikiş uzunluğu	1-5 mm
Dikiş hızı	Dakikada 1300 dikişe varan hız
Boyutlar	Genişlik: 320 mm (12,6 inç) Uzunluk: 385 mm (15,2 inç) Yükseklik: 370 mm (14,6 inç)
Ağırlık	9 kg (20 lb)

1. MAKİNENİZİ TANIYIN

Tanımlama şeması

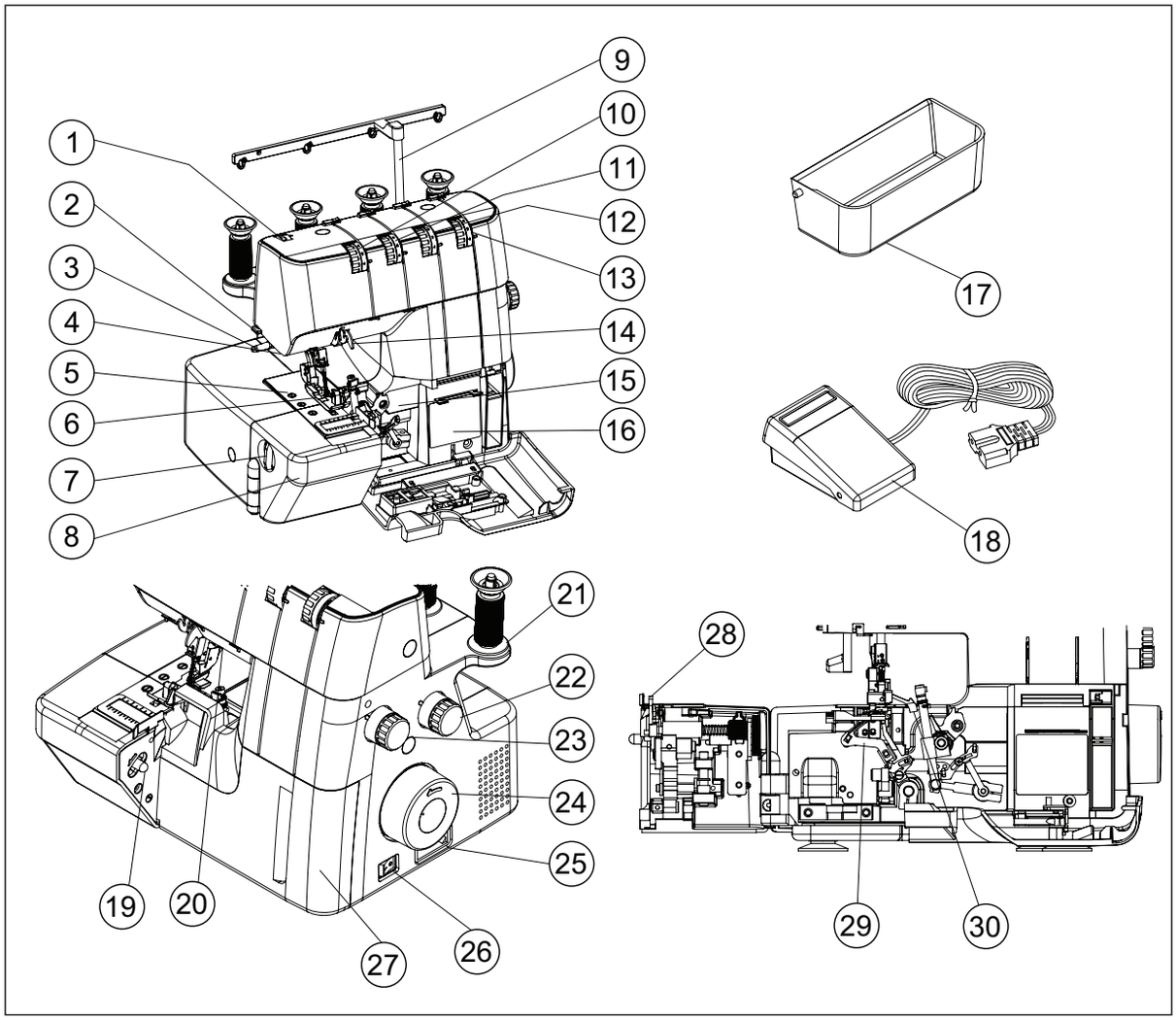

1. Baskı ayağı basınç regülatörü
2. İplik bıçağı
3. Baskı ayağı kolu
4. LED lamba
5. İğne plakası
6. Baskı ayağı
7. Kenar kesme genişliği kadranı
8. Çalışma tablası
9. İplik kılavuz çubuğu
10. Sol iğne iplik tansiyonu kontrolü
11. Sağ iğne iplik tansiyonu kontrolü
12. Üst lüper iplik tansiyonu kontrolü
13. Alt lüper iplik tansiyonu kontrolü
14. İğne iplik kılavuzları
15. İki iplikli konvertör talimatı
16. İplik geçirme şeması
17. Çöp tepsisi
18. Ayak pedalı
19. Serbest bırakma kolu
20. Ayak serbest bırakma kolu
21. Makara diski
22. Diferansiyel besleme kontrol kadranı
23. Dikiş uzunluğu kadranı
24. Volan
25. Fiş bağlantı soketi
26. Aydınlatma ve elektrik düğmesi
27. Ön kapak
28. Hareketli kesici
29. Alt lüper
30. Üst lüper

Aksesuarlar

Listelenen parçalar makinenize dahildir.

1. İki iplikli konvertör
2. Dikiş külbütörü (B) *(Dikiş külbütörü (A) teslimat sırasında zaten makinede takılıdır.)*
3. İğneler
4. Kumaş tiftiği fırçası
5. Tornavida (küçük)
6. İnce toz örtüsü
7. Tornavida (büyük)
8. Hareketli kesici
9. Cımbız
10. Anahtar
11. İplik makara ağları
12. Makara diskleri
13. Makara takma silindirleri
14. Aksesuar torbası

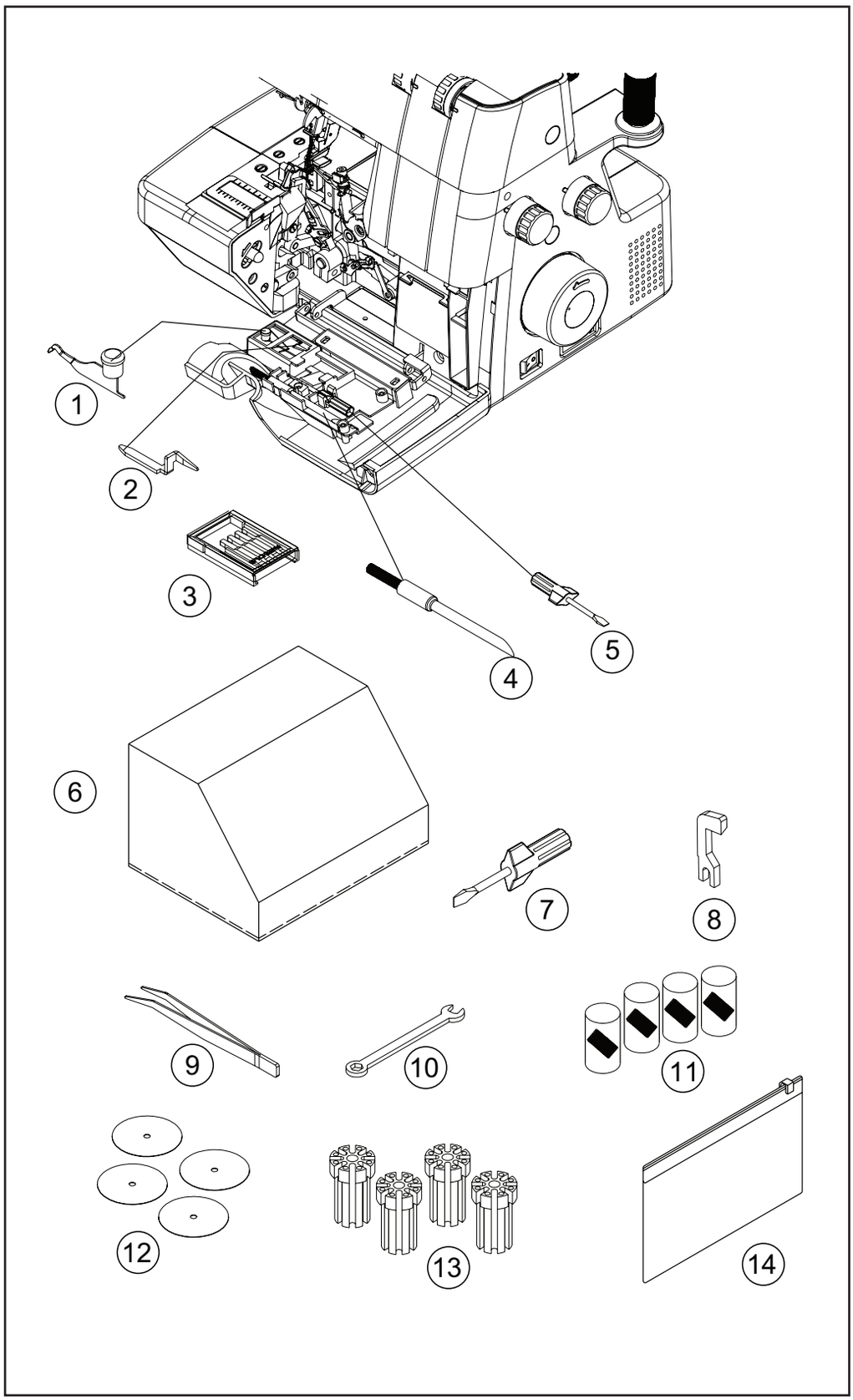

Makinenizin kurulumu

1. İğne plakası ve yatak bölgelerindeki fazla yağı silin.

2. AYAK PEDALI

Ayak pedalı fişini bağlantı soketine itin ve güç fişini prize takın.

3. ELEKTRİK/AYDINLATMA DÜĞMESİ

Elektrik/aydınlatma düğmesi açılmadan makineniz çalışmaz. Aynı düğme, makine elektriğini ve dikiş aydınlatmasını kontrol eder.

Makineyi gözetimsiz bırakırken veya makineye bakım yaparken elektrik fişini prizden çıkarın.

4. ÖN KAPAĞI AÇMA

Ön kapağı açmak için kapağı sağa ve kendinize doğru aşağı çekin.

5. ÇALIŞMA TABLASINI AÇMA

Çalışma tablasını açmak için serbest bırakma kolunu sağ elinizle kendinize doğru çekin ve sol elinizle baskı ayağını yukarı doğru kaldırın.

Not: Baskı ayağının önündeki hareketli parça, dikiş yaparken parmakları korumaya yöneliktir. Normalde bu parça aşağıdadır ancak kesme durumunu kontrol etmek için anlık olarak kaldırılabilir.

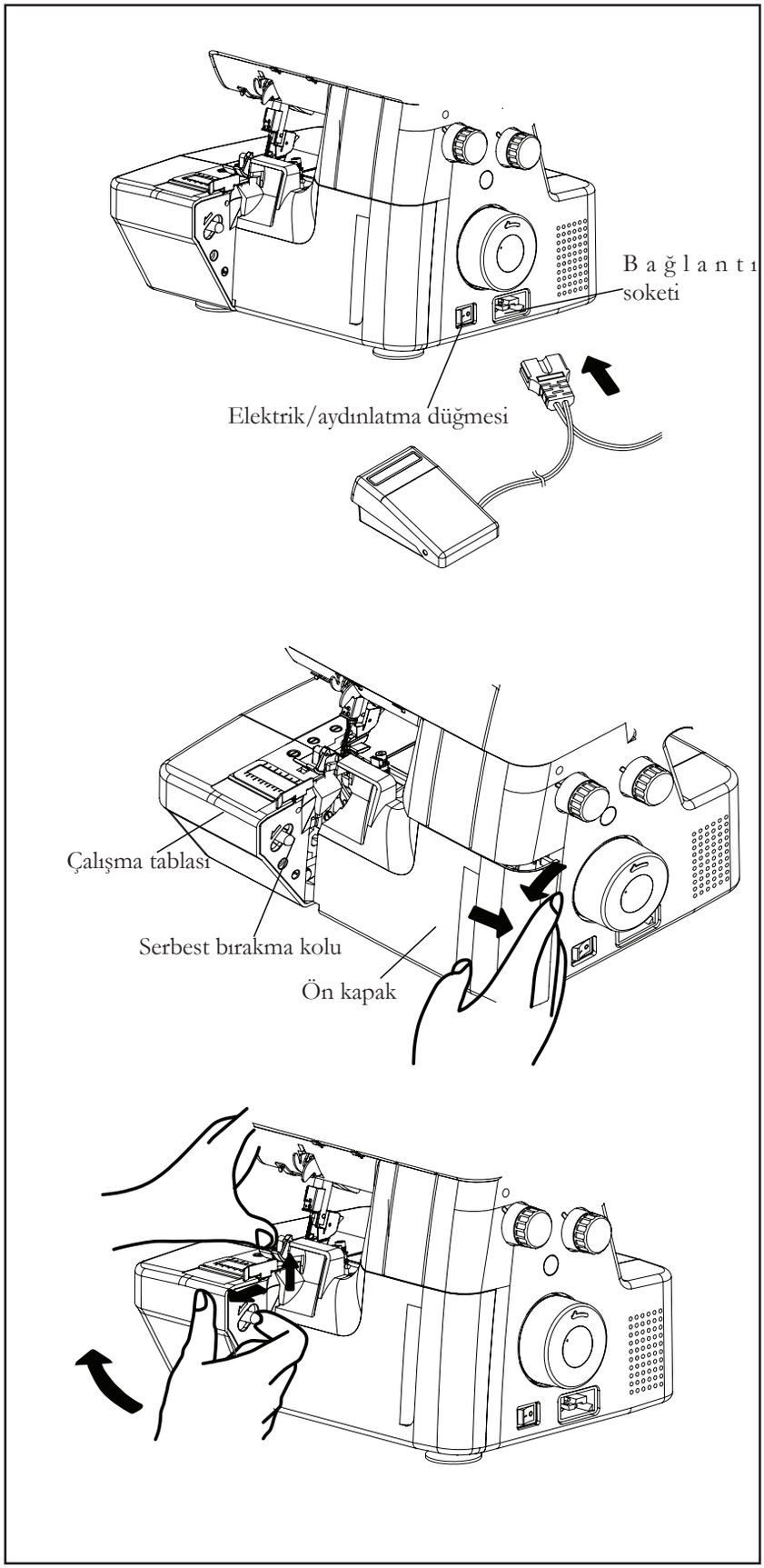

İplik takmaya hazırlık

İplik kılavuz çubuğu

Oturma sesini duyana kadar iplik kılavuzu çubuğunu en yüksek noktaya çekin.

İplik makaralarını pimlere yerleştirin ve ipliği çubuktaki iplik kılavuzları boyunca arkadan öne doğru geçirin.

Çubuğun iplik kılavuzları, makine kullanılmıyorken iplik makaralarının yerinde tutulmasını sağlar. Aşağıda gösterilen şekilde çubuğu aşağı doğru bastırın.

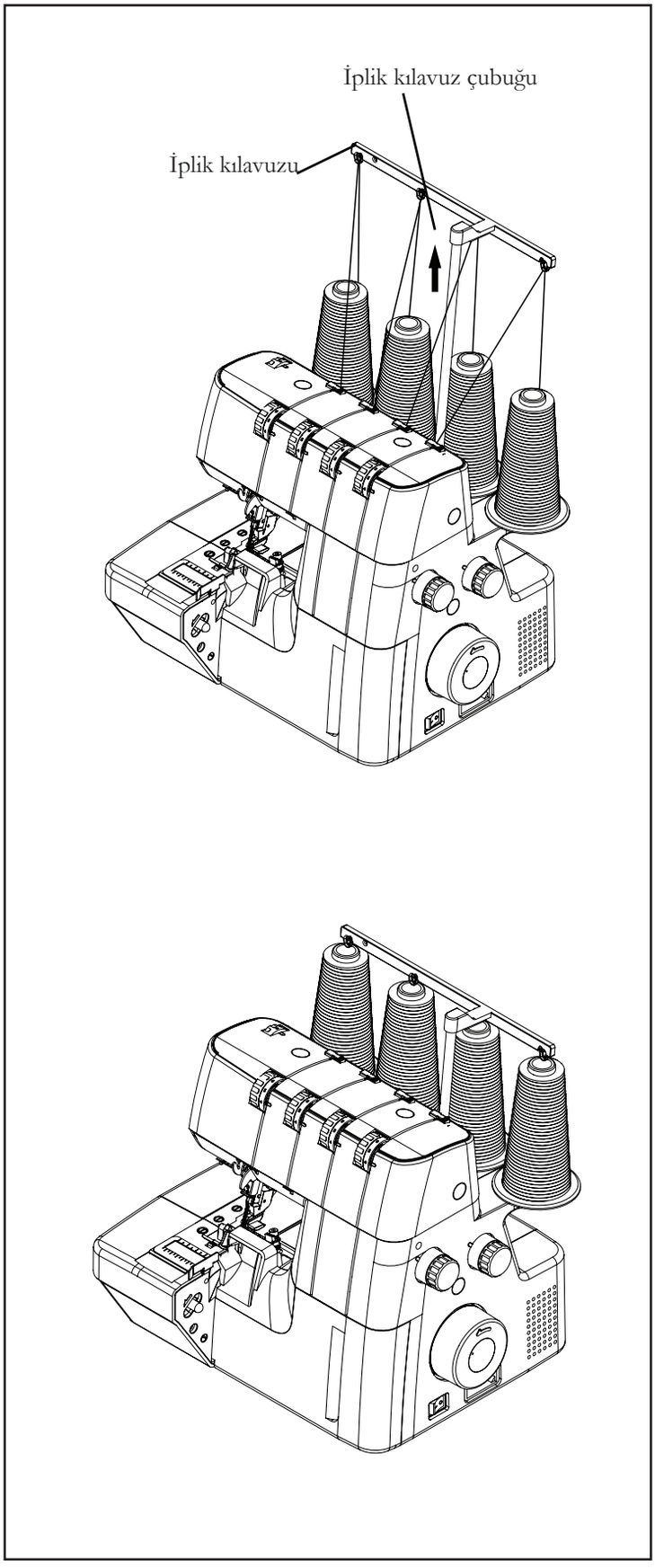

Ev tipi makaralar için makara tutucular

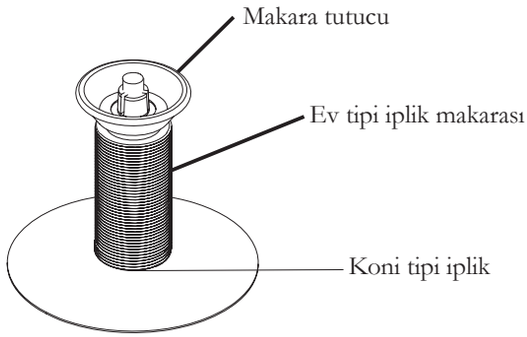

Koni makaralar için makara diskleri ve makara takma silindirleri

Büyük koni makaralar için makara takma silindirlerini geniş uçları yukarı gelecek şekilde, küçük olanlar için ise aynı silindirleri dar uçları yukarı gelecek şekilde kullanın.

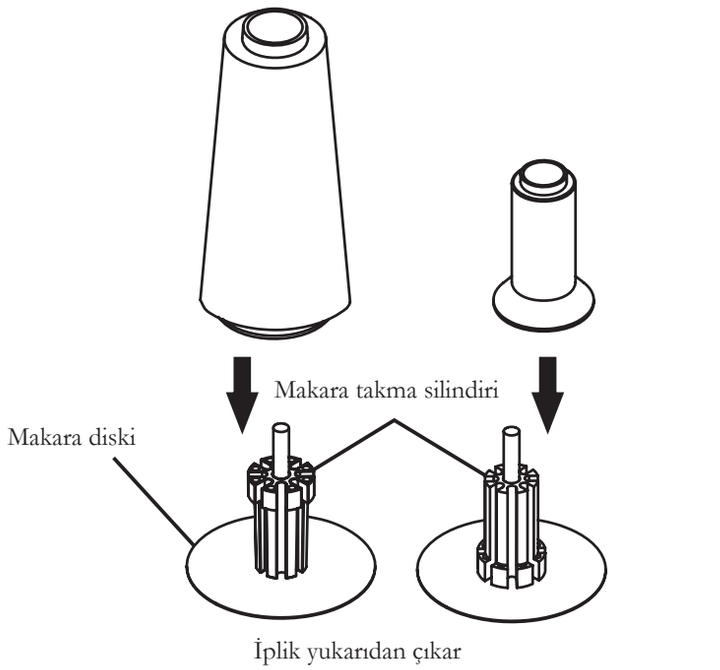

Makara ağları

Polyester veya hacimli naylon iplikler, çözülürken makaradan ayrılmaya meyilli olabilir. Bu tür ipliklerin beslemesini tutarlı şekilde yapmak için makara üzerine makara ağı kılıfı geçirin.

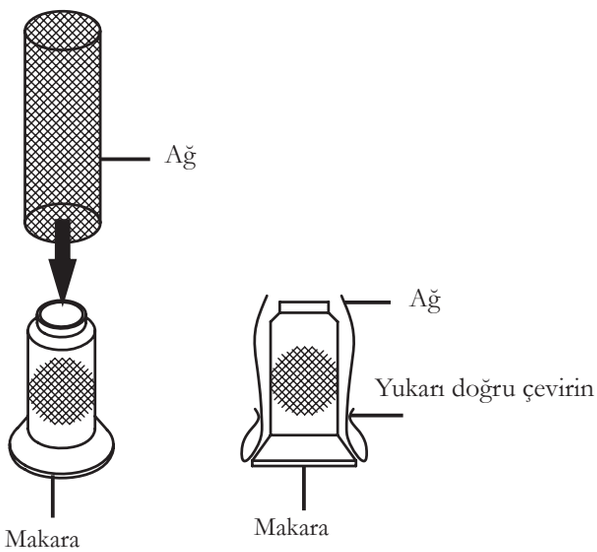

Çöp tepsisi

Çöp tepsisi, makineye takılabilir ve dikiş dikerken atık kesik parçaları toplamak için kullanılabilir.

İş tamamlandıktan sonra çöp tepsisini çıkarın.

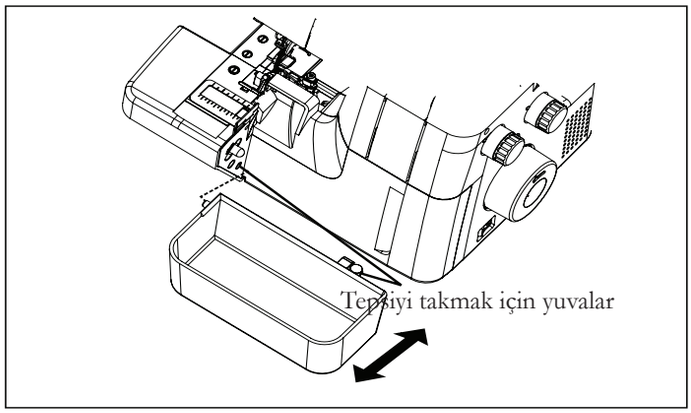

Entegre dikiş kılavuzu

Entegre dikiş kılavuzu, ister normal dikiş sırasında ister kenar dikerken düz dikiş yapmanıza yardımcı olur. Kumaş, kılavuzun kenarı boyunca yerleştirilir. Kılavuz ayarlanabilir özelliktedir ve istenen dikiş payına göre ayarlanabilir.

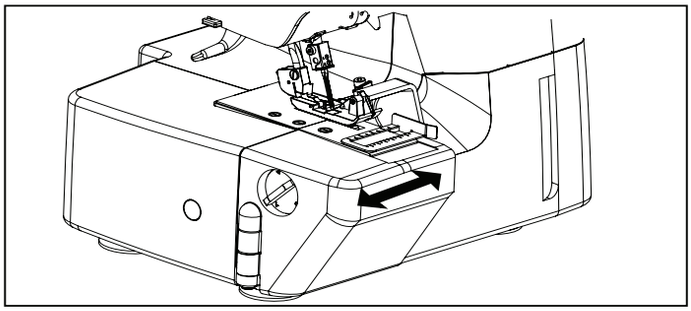

İplik bıçağı

İplik bıçağı, ön kapağın arka tarafına doğru yerleştirilmiştir. İplik zincirini gösterildiği gibi arkaya doğru geçirin ve fazla iplikleri iplik bıçağıyla kesin.

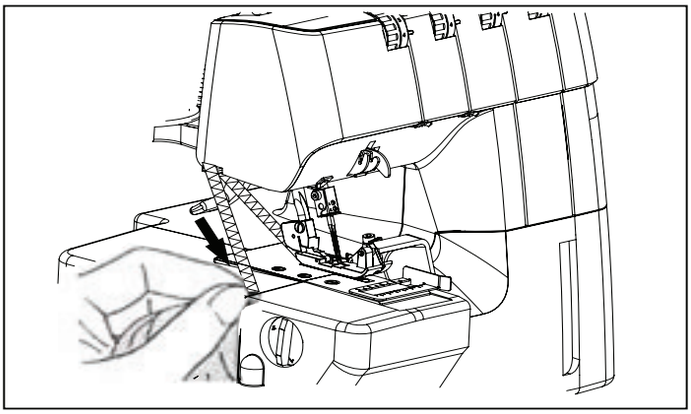

Baskı ayaklarını değiştirme

İğnenin yukarı konumda olduğundan emin olun.

Baskı ayağı kolunu kaldırın.

1. Ayağı çıkarmak için ayak serbest bırakma koluna basın.

2. İstenilen ayağı, iğne deliklerini hizalayarak iğne plakasının üzerine yerleştirin.

3. Baskı ayağı kolunu indirin ve ayak tutucunun ayağa oturması için ayak serbest bırakma kolunu itin.

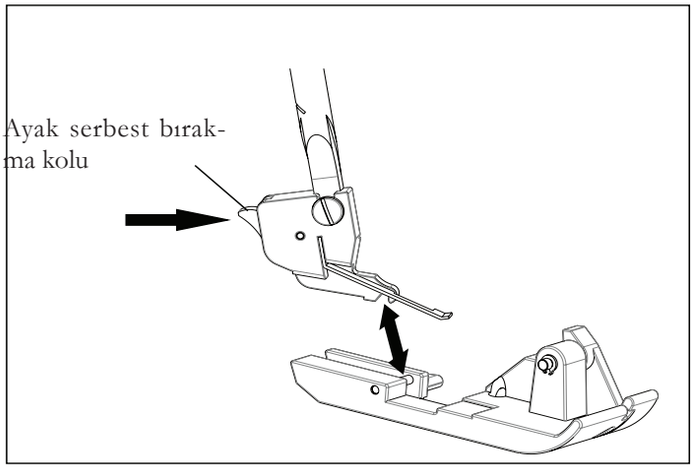

İğneyi değiştirme

Volanı kendinize doğru döndürerek iğne çubuğunu en yükseğe kaldırın ancak baskı ayağını aşağıda bırakın. İğneyi çıkarmak için iğne sıkıştırma vidasını gevşetin ve düz tarafı arkaya (size değil) bakacak şekilde yeni iğneyi gittiği kadar iğne koluna yerleştirip vidayı sıkın.

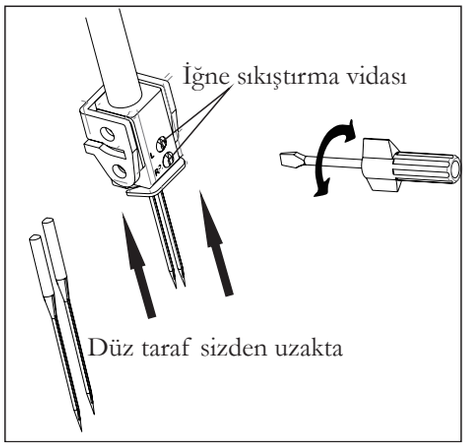

Kumaş/İğne/İplik Şeması

Makinenizde 2022 Stili overlok iğneleri kullanılır. 90/14 boyutunda, iki adet 2022 Stili iğne zaten takılıdır.

3 adet daha 90/14 boyutunda iğne ve 2 adet 80/12 boyutunda iğne ek iğne olarak aksesuarlarınızla birlikte verilir.

Hafif Kumaş	*Orta Kumaş*	*Ağır Kumaş*	*Örgü*
(vual, krep, jorjet vb.)	(pamuk, keten, dokuma pamuk, yün, saten vb.)	(kot, tüvit vb.)	Esnek kumaşlar
İğneler	*İğneler*	*İğneler*	*İğneler*
2022 stili, 80/12 boyutunda	2022 stili, 80/12 boyutunda	2022 stili, 90/14 boyutunda	2022 stili, 80/12 boyutunda
İplik			
Overlok makinelerine uygun iplik			

Normal overlok için sentetik iplikler önerilir. Örneğin polyester iplik, farklı kumaş türleri için oldukça kullanışlıdır.

NOT: Alt ve üst lüperlerin iğnelerin yaklaşık iki katı kadar iplik kullanacağını unutmayın. Bu nedenle, dikiş için iplik satın alırken özellikle özel bir renk alıyorsanız ihtiyaçlarınıza yetecek kadar satın almalısınız.

2. DIKIŞE HAZIRLIK

Makinenize iplik geçirme

Yanlış iplik geçirme, dikişlerin atlanmasına, ipliklerin kopmasına veya diğer sorunlara neden olabilir.

Test dikişine geçmeden önce doğru iplik geçirmede ustalaşmaya çalışın.

İplik geçirme Üst Lüper - Alt Lüper - İğne sıralamasıyla yapılmalıdır.

Ön kapağı ve çalışma tablasını açın.

Volanı kendinize doğru döndürerek iğneyi en yükseğe kaldırın ve baskı ayağını kaldırın.

İplik kopmasından sonra alt lüpere yeniden iplik geçirmeden önce, öncelikle ipliği iğne deliğinden çıkarın ve ardından alt lüpere yeniden iplik geçirin. Bu iplik dolaşmasını önler.

Üst lüpere iplik geçirme

1. İpliği gösterilen şekilde iplik kılavuzları boyunca besleyin.
2. İpliği sol elinizle tutarak yuva boyunca çekin.
3. İpliği gösterilen şekilde iplik kılavuzları boyunca geçirin.
4. İpliği tel iplik kılavuzundan ve lüper deliğinden geçirip yaklaşık 4" (10 cm) uzunluğunda fazla ip bırakın.

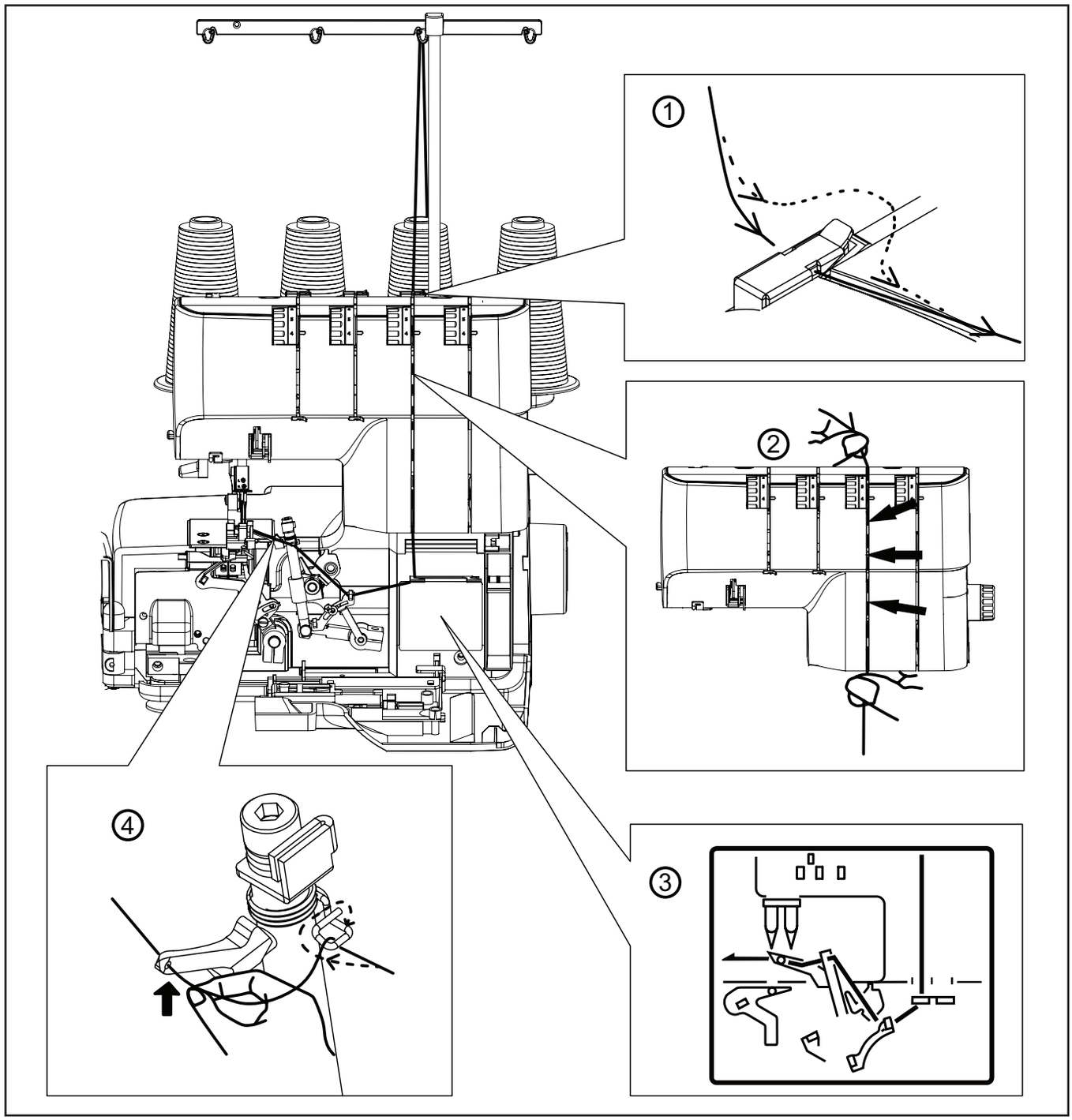

Alt lüpere iplik geçirme

1. İpliği gösterilen şekilde iplik kılavuzları boyunca besleyin.
2. Alt ipliği tansiyon yuvası boyunca çekin. İpliği sol elinizle tutarak sağ elinizle sıkıca aşağı doğru çekin.
3. İpliği gösterilen şekilde iplik kılavuzlarından geçirin.
4. İpliği alt lüper gözünden geçirin ve ardından üst lüperin üzerine yerleştirin. İpliğin üst lüperin üzerinde (altında değil) olduğundan emin olun, aksi takdirde makine dikmeyecektir. Yaklaşık 4" (10 cm) fazladan iplik bırakın.

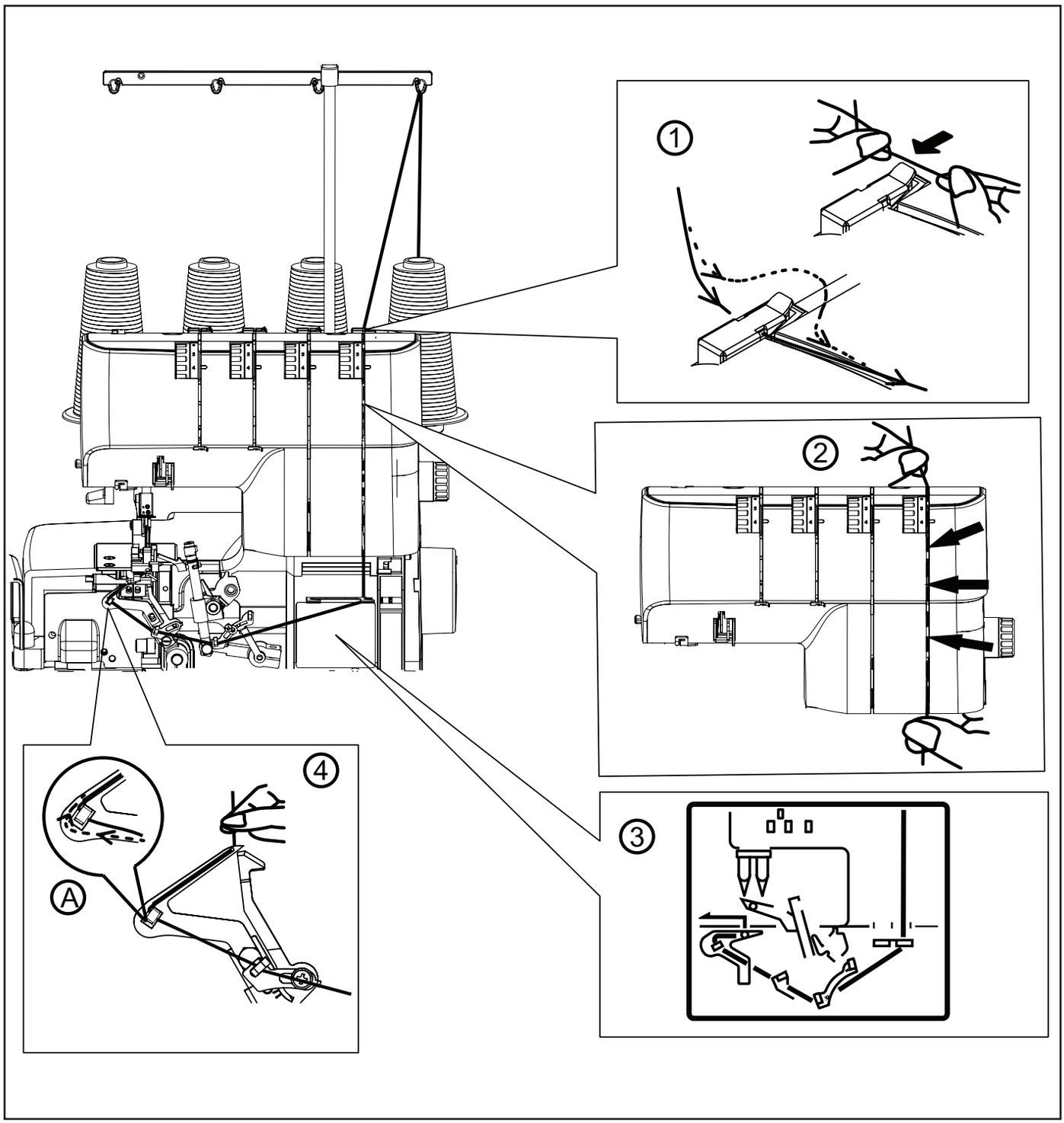

İğnelere iplik geçirme

1. İpliği gösterilen şekilde iplik kılavuzları boyunca besleyin.
2. İğne ipliklerini iğne ipliği tansiyon yuvalarından çekin. İpliği sol elinizle tutarak sağ elinizle sıkıca aşağı doğru çekin.
3. İpliği gösterilen şekilde iplik kılavuzları boyunca geçirin.
4. İplikleri önce iğne deliğinden önden arkaya doğru geçirin, ardından baskı ayağının sağ tarafından geçirerek arkaya doğru çekip yaklaşık 4” (10 cm) fazladan uzunluk bırakın.

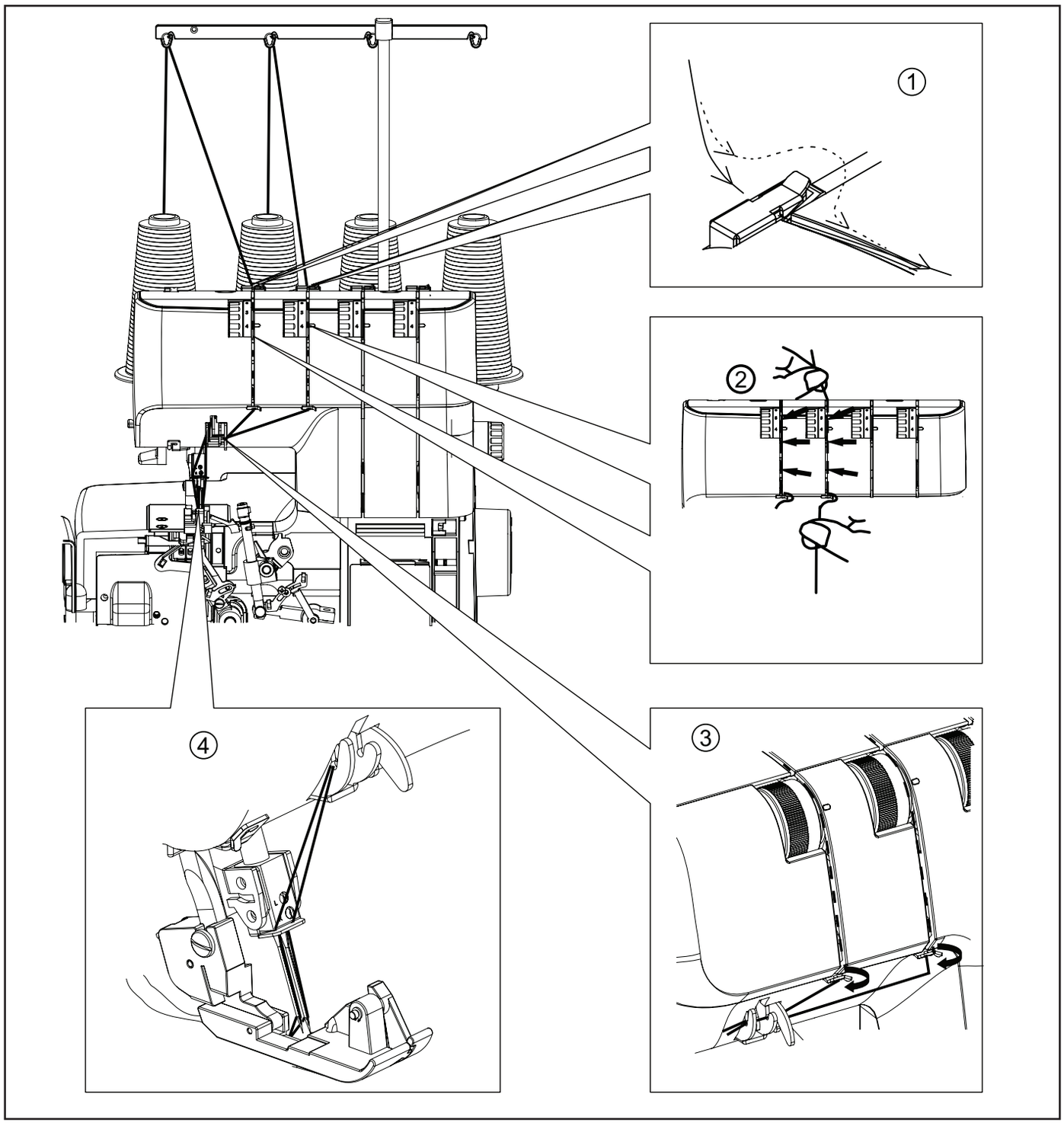

Faydalı ipuçları

İplik makaralarını değiştirme

İplik makaralarını değiştirirken aşağıdaki adımları izlemek hızlı değiştirme için yardımcı olabilir.

1. Makaraların yanındaki mevcut iplikleri kesin. Kesilen iplik uçlarını gösterilen şekilde makaraya bağlayın.
2. Baskı ayağını yukarı kaldırın.
3. Volanı geriye (kendinizden uzağa) çevirerek iğne çubuğunu en alçak konuma indirin. Bağlantı düğümleri iğne deliğinden ve lüper deliklerinden geçene kadar mevcut iplikleri dikkatlice çekin.

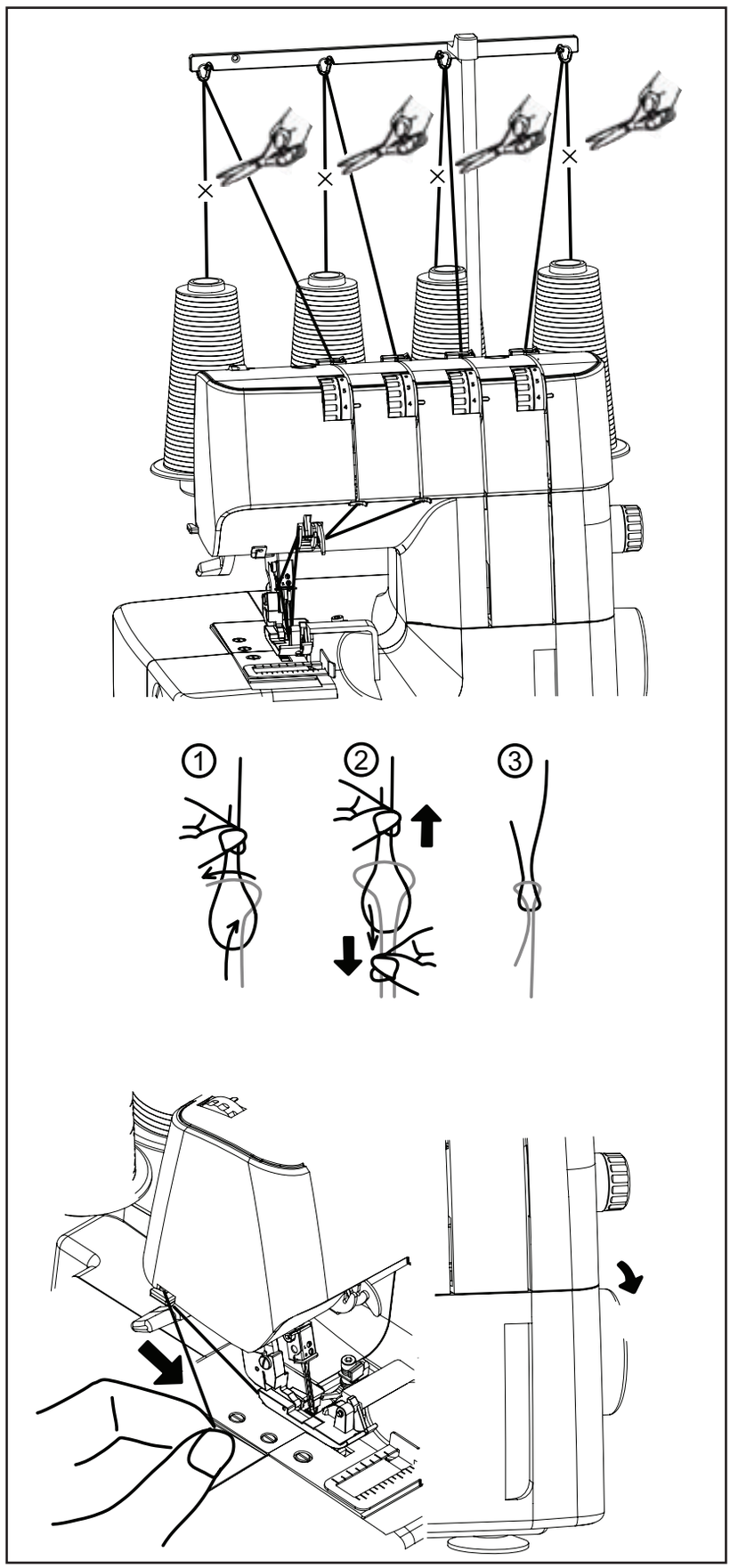

İğne ipliğini kesme

Saçaklanmış iplik, iğneye iplik geçirmeyi zorlaştırabilir.

İplik bıçağının altından geçen ipliği çekin ve şekilde gösterildiği gibi saçaksız uç elde etmek için volanı kendinize doğru çevirin.

Overlok dikişlerini test etme

İplik geçirme tamamlandıktan sonra dikmek istediğiniz kumaştan bir parça kullanarak aşağıdaki talimatlara göre test dikişi gerçekleştirin.

1. Tüm iplikler baskı ayağının altında olacak şekilde yavaşça tüm iplikleri sola çekin ve baskı ayağını indirin. Sabitleme dikişlerinin düzgün şekillendiğini görmek için volanı birkaç kez kendinize doğru çevirin.

Şekil 1

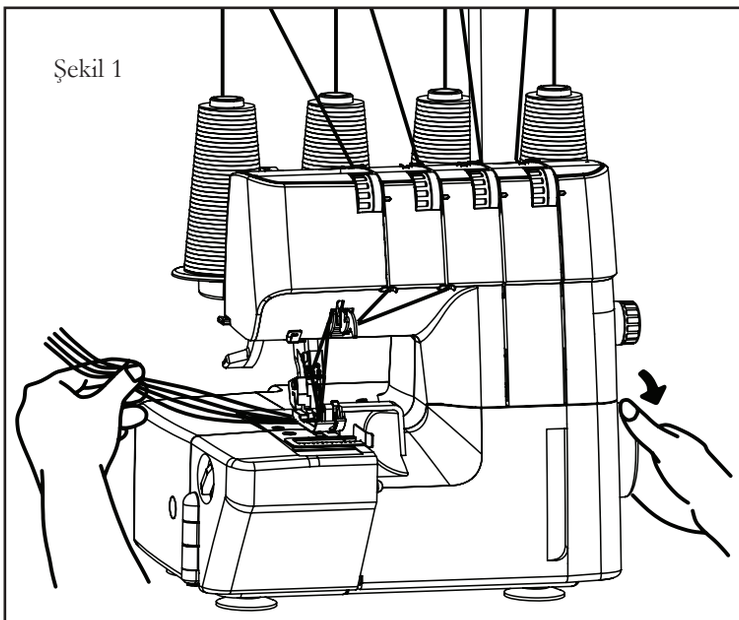

2. Makineyi düşük hızda başlatın ve baskı ayağı altındaki test kumaşını yavaşça ileri doğru iterek besleyin (Hacimli malzemeler hariç çoğu kumaşta bu işlem baskı ayağı indirilmiş haldeyken yapılabilir).

Makine kumaşı otomatik olarak beslerken yavaşça kumaşı yönlendirin.

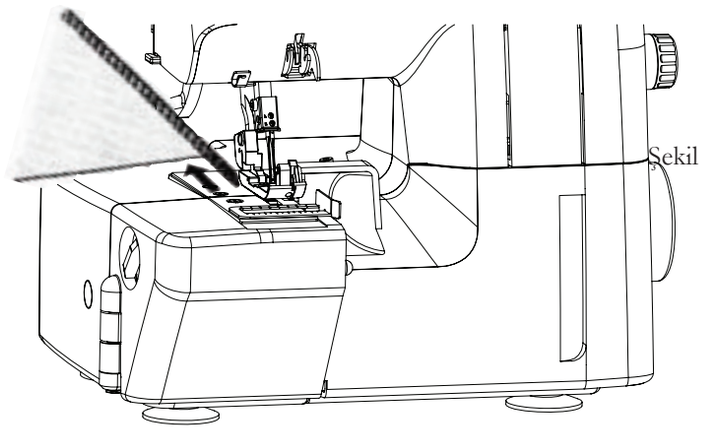

Şekil 2

3. Parça kumaş üzerinde test dikişi yaparak iplik tansiyonlarını kontrol edin.

4. Kumaşın sonunda, kumaş olmadan yaklaşık 5 ila 6 cm (2 ila 2,5") ekstra sabitleme dikişi oluşana kadar kumaşı yavaşça arkaya doğru çekerek makineyi düşük hızda çalıştırın.

5. İpliği ön kapaktaki iplik bıçağıyla veya makasla kesin.

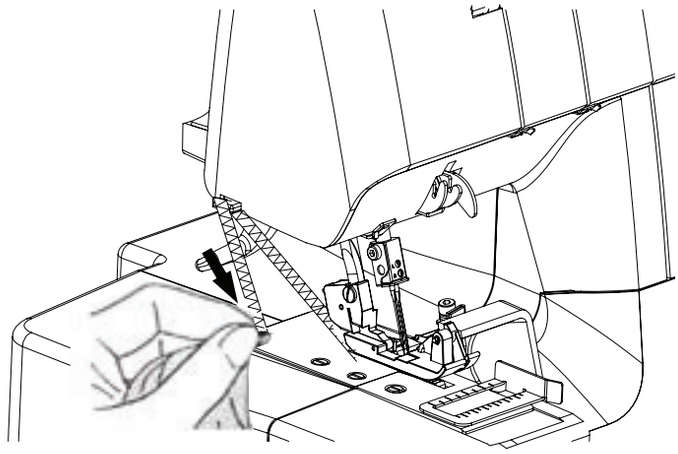

Şekil 3

DİKİŞ AYARLARI

Kombinasyon / Dikiş	Iğne konumu	Kesme genişliği	Dikiş uzunluğu	Iplik sayısı	Dikiş kül-bütörü	2 iplikli konvertör	Tansiyon			
							Sol İğne	Sağ İğne	Üst lüper	Alt lüper
2 iplikli overlok, geniş 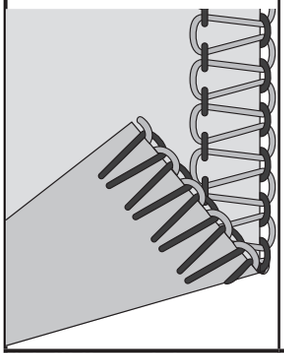	Sol	6	2,5	2	A	Evet	1	-	-	7
2 iplikli overlok, dar 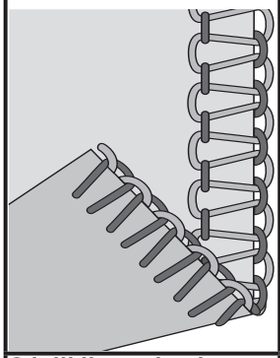	Sağ	6	2.5	2	B	Evet	---	1	---	8.5
2 iplikli anvelop kenar overloğu, geniş 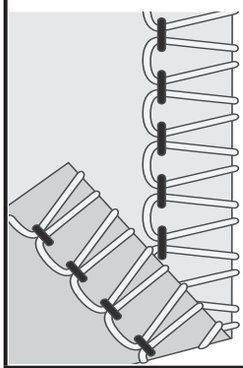	Sol	6	3.5	2	A	Evet	4	---	---	1
2 iplikli anvelop kenar overloğu, dar 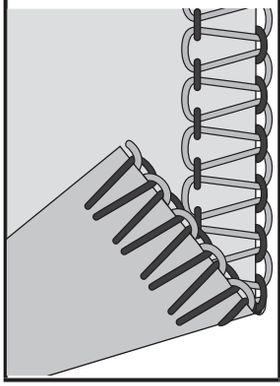	Sağt	6	3	2	B	Evet	---	4	---	5

Kombinasyon Dikiş	İğne konumu	Kesme genişliği	Dikiş uzunluğu	Iplik sayısı	Dikiş kül-bütörü	2 iplikli konvertör	Tansiyon			
							Sol İğne	Sağ İğne	Üst lüper	Alt lüper
2 iplikli yuvarlak kenar 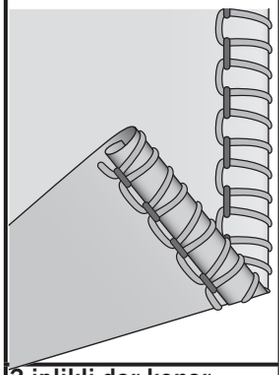	Sağ	6	2	2	Yok	Evet	---	5	---	4
2 iplikli dar kenar 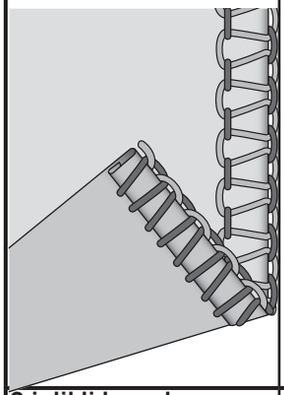	Sağ	4	2	2	Yok	Evet	---	1	---	8.5
2 iplikli kamalı reçme dikiş 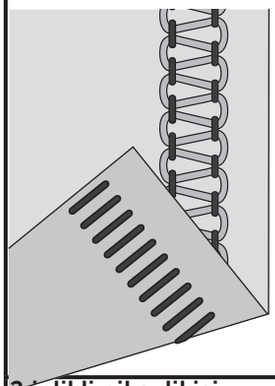	Sol	6	2.5	2	A	Evet	1	---	---	5.5
3 iplikli piko dikişi 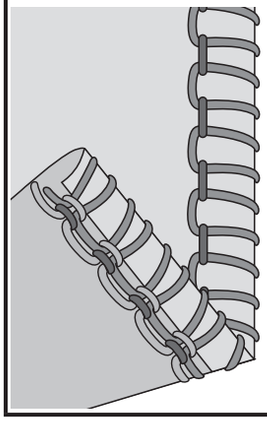	Sağ	7	P	3	Yok	Hayır	---	4	3.5	5.5

Kombinasyon Dikiş	İğne konumu	Kesme genişliği	Dikiş uzunluğu	Iplik sayısı	Dikiş kül-bütörü	2 iplikli konvertör	Tansiyon			
							Sol İğne	Sağ İğne	Üst lüper	Alt lüper
3 iplikli overlok dikiş, geniş 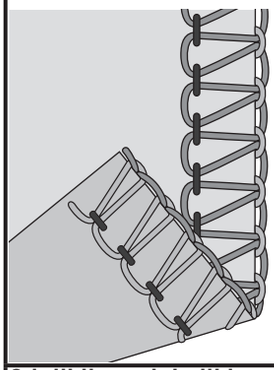	Sol	6	3	3	A	Hayır	4	---	4	3.5
3 iplikli overlok dikiş, dar 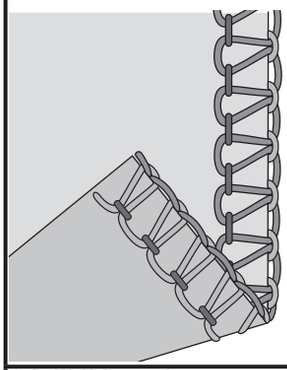	Sağ	6	3	3	B	Hayır	---	4	5	4
3 iplikli kamalı reçme dikiş, dar 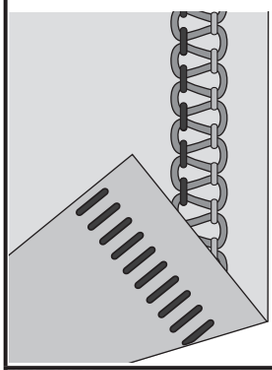	Sağ	5	3	3	B	Hayır	---	0	4	9
3 iplikli streç overlok 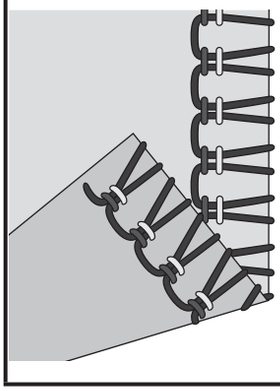	Sol & Sağ	6	P	3	A	Evet	4	4	---	2

Kombinasyon Dikiş	İğne konumu	Kesme genişliği	Dikiş uzunluğu	İplik sayısı	Dikiş kül-bütörü	2 iplikli konvertör	Tansiyon			
							Sol İğne	Sağ İğne	Üst lüper	Alt lüper
3 iplikli yuvarlak kenar 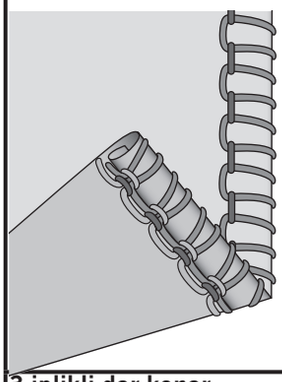	Sağ	6	R	3	Yok	Hayır	---	4.5	3.5	4
3 iplikli dar kenar 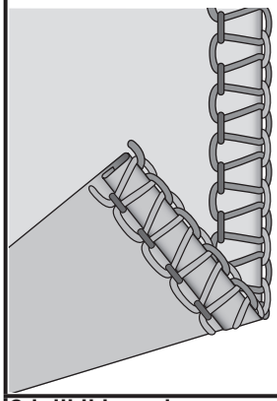	Sağ	6	2	3	Yok	Hayır	---	4	4	0.5
3 iplikli kamalı reçme dikiş, geniş 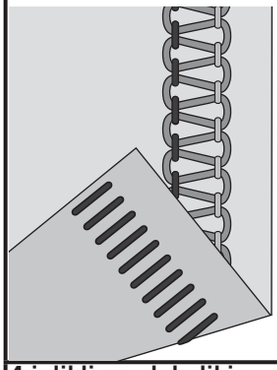	Sol	5	3	3	B	Hayır	0	---	3.5	9
4 iplikli overlok dikiş 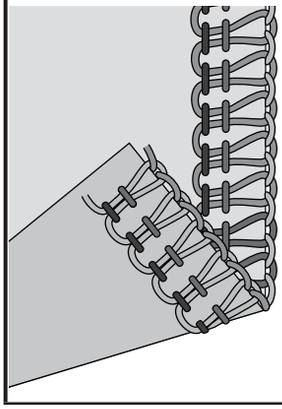	Sol & Sağ	6	3	4	A	Hayır	4	4	4	4

Tek iğne ile üç iplikli overlok

SOL iğneye iplik geçirilerek yalnızca 7 mm genişlik üretilecek ve SAĞ iğneye iplik geçirilerek yalnızca 3,8 mm genişlik oluşturulacaktır.

İki iplikli kullanıma dönüştürme

İki iplikli kullanıma dönüştürmek için önce ön kapağı ve çalışma tablasını açın ve volanı kendinize doğru çevirerek iğneyi en yüksek konumuna kaldırın. 2 iplikli dikiş dikerken yalnızca bir iğne kullanılır. Dikmeyi planladığınız dikişe bağlı olarak sağ veya sol tarafa bir iğne yerleştirin.

Kullanılmayan iğneyi iğne paketine veya aksesuar torbasına geri koyun.

1. Şekil 1'de gösterildiği gibi konvertörü dışarı çekin.
2. Şekil 2 ve Şekil 3'te gösterildiği gibi iki iplikli konvertörü üst lüpere takın.
3. Konvertörü kullanmıyorken Şekil 4'te gösterildiği gibi sıkıca tutucusuna takın.

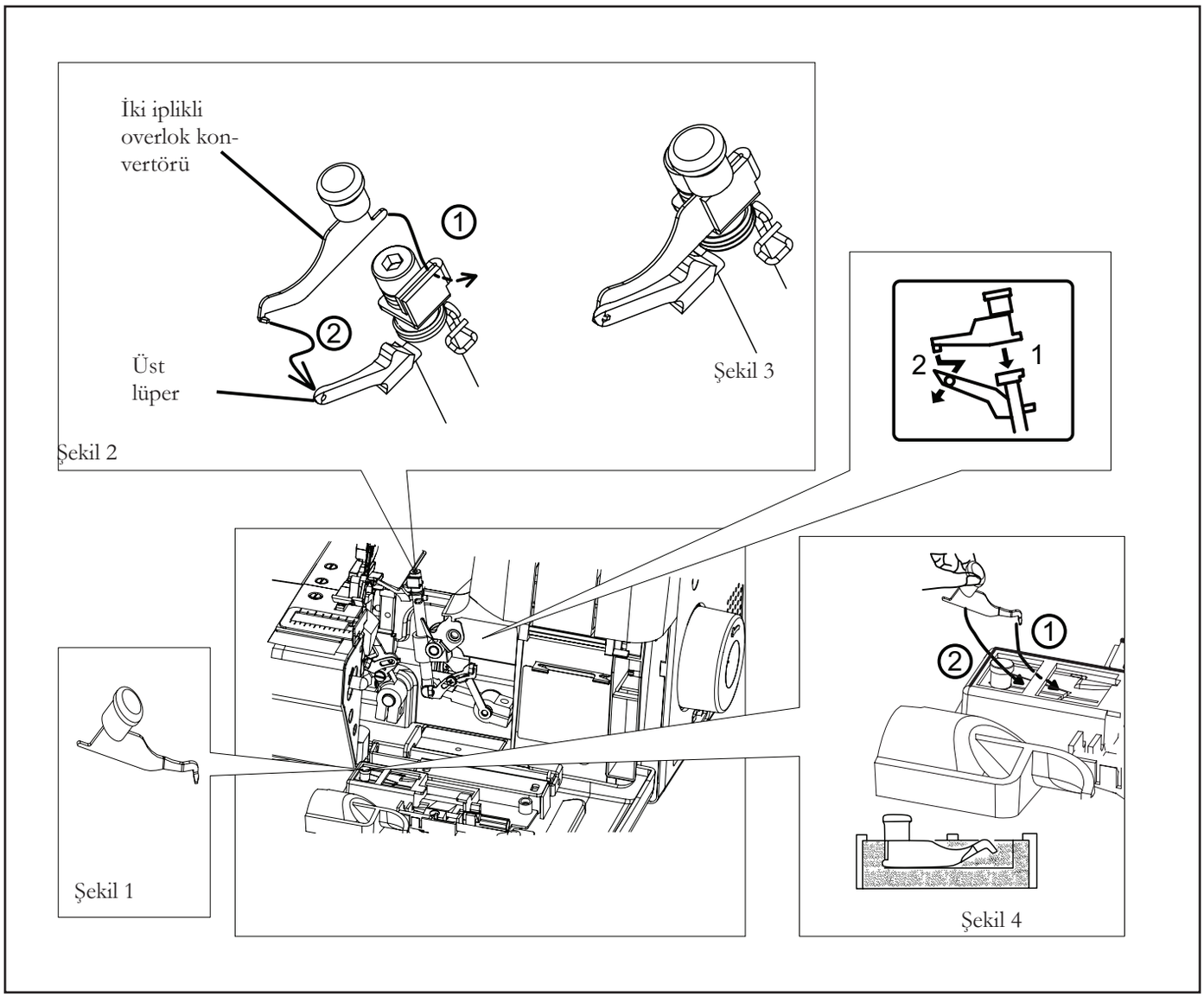

Dar ve yuvarlak kenar dikişi, piko dikişi

Dar ve yuvarlak kenarlar, organze, hafif pamuk, ipek vb. ince kumaşlarda kullanım için idealdir.

Ayrıca, piko dikişi tül, rayon, vual vb. ince kumaşlarda kenar bitirme için de kullanılabilir.

Bu kenar dikişleri yapılarından dolayı ağır kumaşlar için uygun değildir.

1. Baskı ayağını kaldırın.
2. Ön kapağı ve çalışma tablasını açın.
3. Dikiş külbütörünü tornavida ile iğne plakasından sökün ve gösterildiği gibi güvenli şekilde ön kapağa veya aksesuar torbası içine yerleştirin.
4. Makineyi 19. sayfaya göre ayarlayın.

NOT: Tamamladıktan sonra, dikiş külbütörünü yerine takın. Külbütörü Şekil 1'de gösterildiği gibi derine taktığınızdan emin olun. Dikiş külbütörünü makineden çıkardıktan sonra Şekil 1'de gösterildiği gibi güvenli şekilde ön kapaktaki tutucusuna veya aksesuar torbasına yerleştirin.

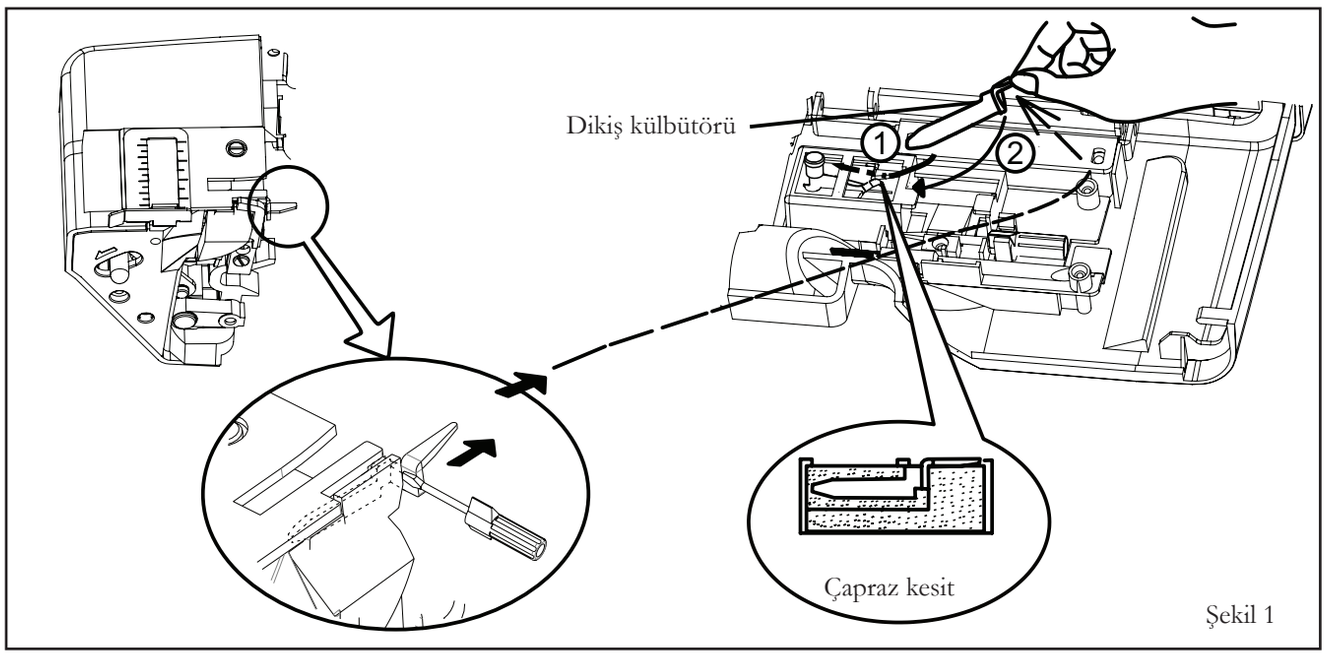

Şekil 1

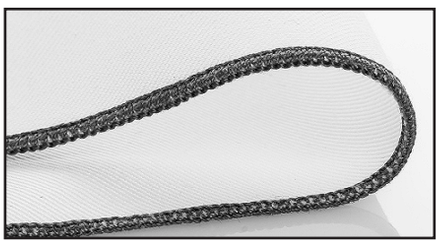
Dar kenar dikişi

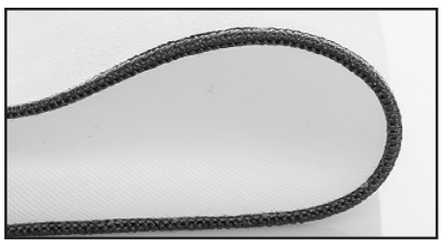
Yuvarlak kenar dikişi

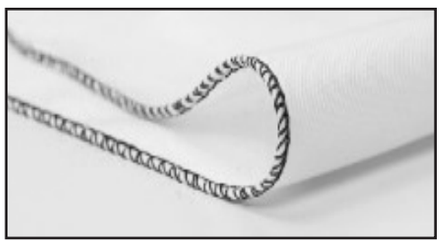
Piko dikişi

İplik tansiyonlarını ayarlama

Tansiyon kadranını daha yüksek bir sayıya çevirmek daha sıkı iplik tansiyonu sağlar. Tansiyon kadranını daha düşük bir sayıya çevirmek ise daha gevşek iplik tansiyonu sağlar.

Kullanmayı planladığınız kumaşın deneme parçasında her iplik tansiyonunu test edin.



İki iplikli kullanım

Tam kararında Şekil 1

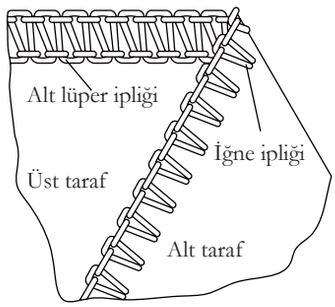

Alt lüper ipliği alt tarafa çekili Şekil 2

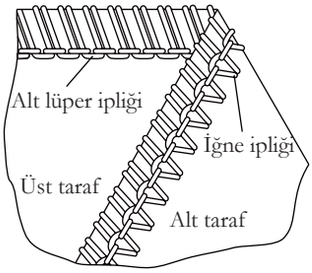

İplik tansiyonunu azaltın

İğne ipliği üst tarafa çekili Şekil 3

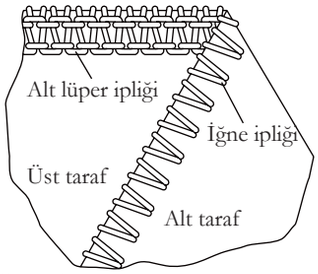

İplik tansiyonunu artırın

Dört iplikli kullanım

Tam kararında Şekil 1

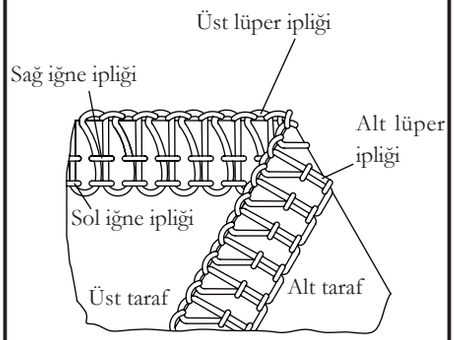

Üst lüper ipliği üst tarafa çekili Şekil 2

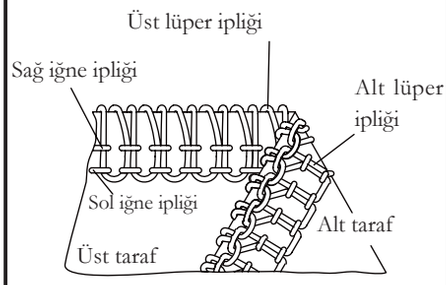

Üst lüper ipliği tansiyonunu artırın ve/ veya alt lüper ipliği tansiyonunu azaltın

Alt lüper ipliği üst tarafa çekili Şekil 3

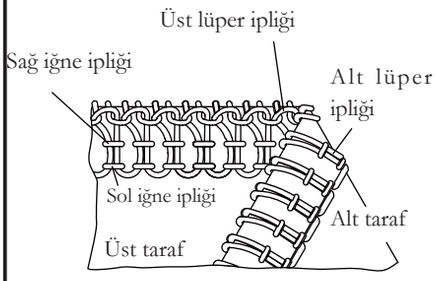

Alt lüper ipliği tansiyonunu artırın ve/ veya üst lüper ipliği tansiyonunu azaltın

Sol iğne ipliği gevşek ve kumaşın altından görünüyor. Şekil 4

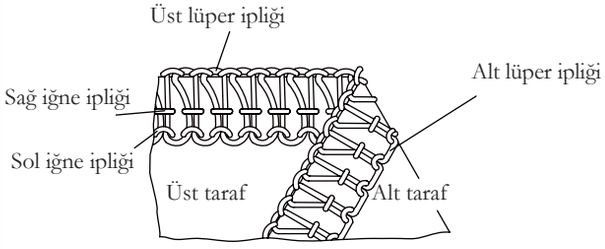

Sol iğne ipliği tansiyonunu artırın ve/veya lüper ipliklerinden birini veya her ikisini de azaltın.

Sağ iğne ipliği gevşek ve kumaşın altından görünüyor. Şekil 5

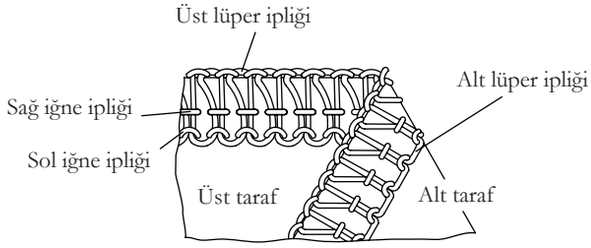

Sağ iğne ipliği tansiyonunu artırın.

Dikiş uzunluğunu ayarlama

Gerekli uzunluk gösterilene kadar dikiş uzunluğu kadranını çevirin.

Sayı ne kadar yükselirse dikiş o kadar uzun olur. Bu kadran, dikişi 1 mm ila 5 mm uzunluğuna ayarlayabilir.

Kenar kesme genişliğini ayarlama

Kenar kesme genişliği, kumaş türüne göre kenar kesme genişliği kadranı basitçe çevrilerek 4 ila 7 mm'ye ayarlanabilir.

Genişlik, fabrikada standart 6 mm genişliğine ayarlanmıştır. Dikiş sırasında kumaş kenarında büzülme olursa kadranı "5" değerine doğru çevirin (Şekil 1).

İlmekler kenarda asılı kalıyorsa "7" değerine doğru çevirin (Şekil 2).

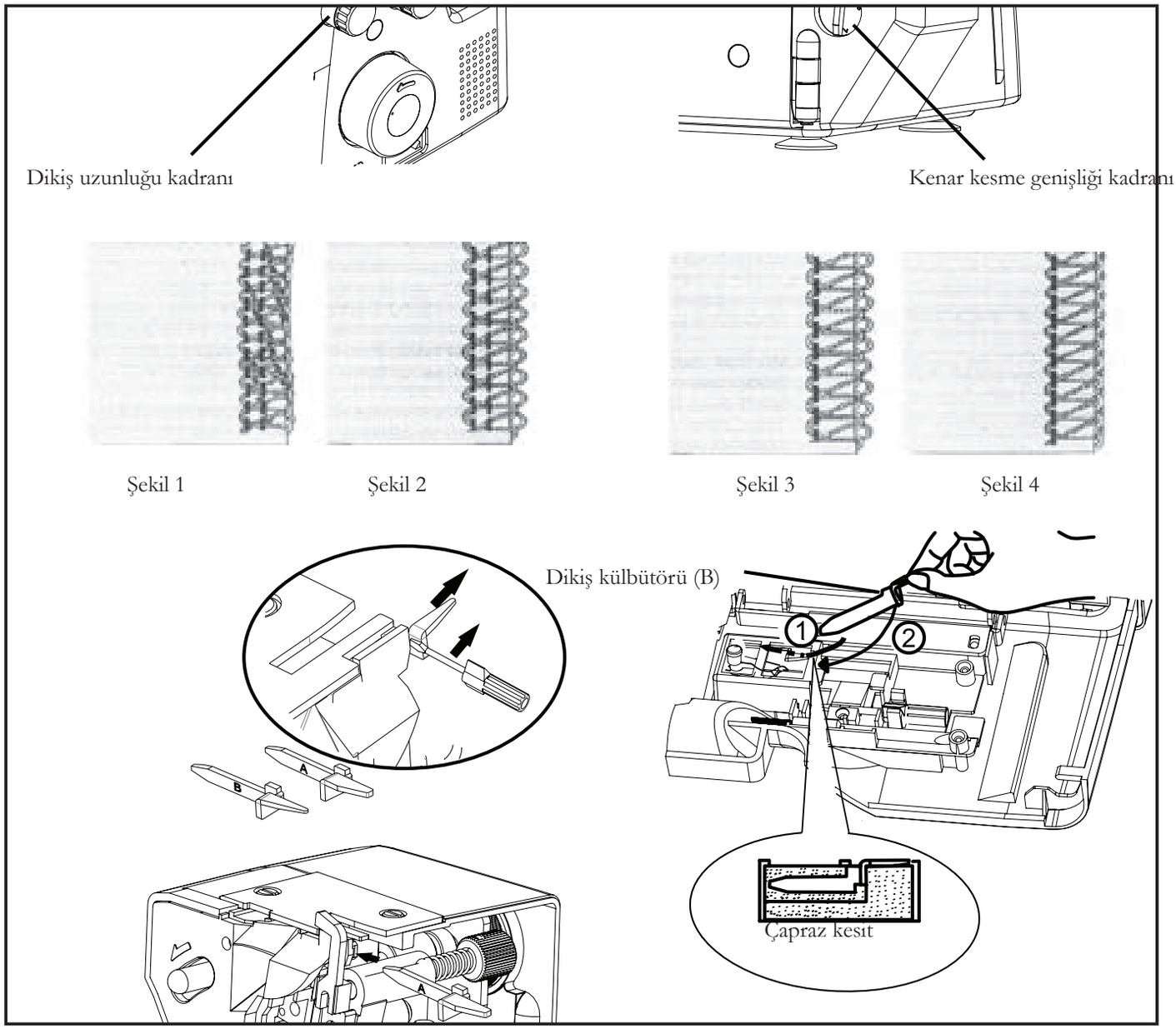

Dikiş külbütörü (B)

3 iplik kullandığınızda (yalnızca sağ iğne) ve kesme genişliği kadranını 4-5 olarak ayarladığınızda (Şekil 3) hafif kumaşla dikiş dikerken ilmekler kenardan sarkabilir. Böyle bir durumda düzgün dikişler elde etmek için (A) dikiş külbütörünü (B) olarak değiştirin (Şekil 4).

Diferansiyel besleme

Diferansiyel besleme biri önde (A) ve biri arkada (B) olmak üzere iki bağımsız besleme dişi içerir.

Her bir besleme dişi sırası, kumaşın farklı bir oranda beslenmesini sağlayan ayrı bir besleme mekanizmasına sahiptir.

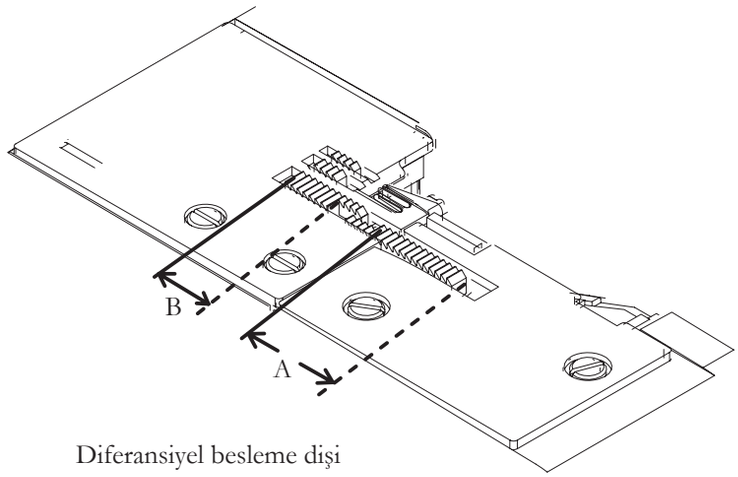

Diferansiyel besleme dişi

Pozitif diferansiyel besleme

Pozitif diferansiyel besleme ayarlandığında, besleme dişinin ön sırası (A) besleme dişinin arka sırasından (B) daha uzun bir vuruş yapar.

Bu, kumaş üzerindeki dalgalanmayı dengelemek ve bozulmayı gidermek için baskı ayağının altında kumaş biriktirme etkisi oluşturur.

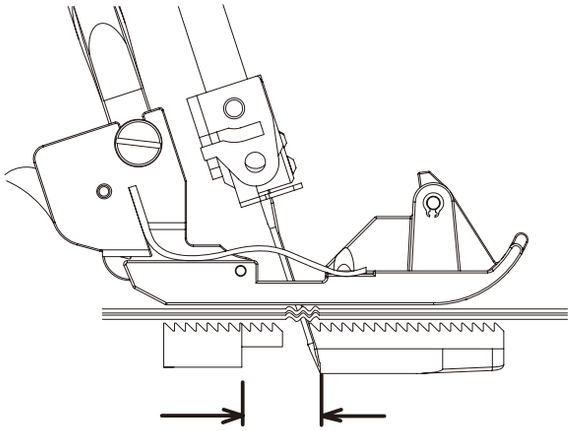

Pozitif diferansiyel besleme

Negatif diferansiyel besleme

Negatif diferansiyel besleme ayarlandığında, besleme dişinin ön sırası (A) besleme dişinin arka sırasından (B) daha kısa bir vuruş yapar.

Bu, kumaş üzerindeki büzülmeyi dengelemek için baskı ayağının altında kumaş gerdirme etkisi oluşturur.

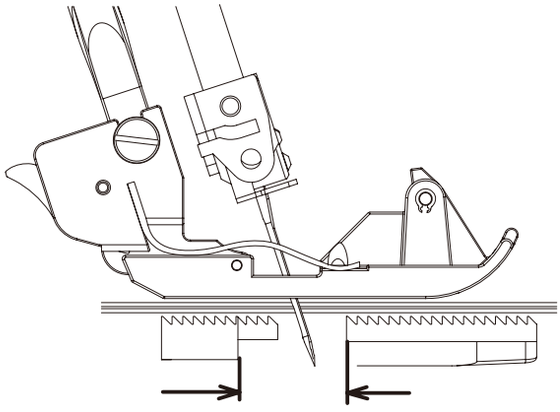

Negatif diferansiyel besleme

Diferansiyel beslemeyi ayarlama

Aşağıdaki tabloya bakarak diferansiyel besleme kontrol kadranını istenen yönde çevirerek ayarlayın.

Ayarlama 0,7 (negatif etki) ile 2 (pozitif etki) arasında yapılabilir. Bu ayarlar en iyi besleme hızını verir.

Normal dikiş için kadran 1'e ayarlanmalıdır.

Dikiş dikerken bile kadranı sıfırlayabilirsiniz.

ETKİ VE UYGULAMA	TRANSPO BESLEME TÜRÜ RTART	AYAR	BESLEME HIZI ARKA: ÖN
Dalgalanmayan dikişler, büzgü	Pozitif diferansiyel besleme	1-2	⊢—+———⊣
Diferansiyel besleme yok	Nötr besleme	1	⊢——+——⊣
Büzülmeyen dikişler	Negatif diferansiyel besleme	0,7 -1	⊢———+—⊣

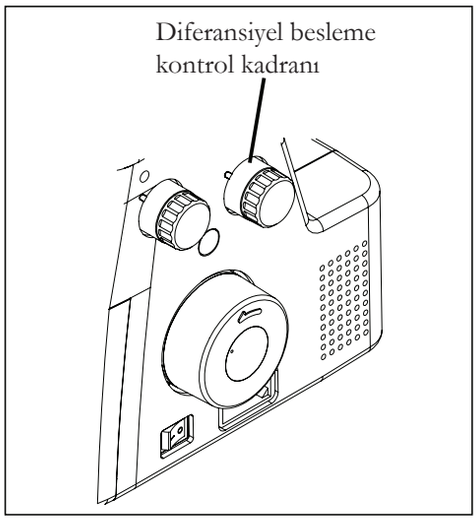

Baskı ayağı basınç regülatörü

Baskı ayağı basıncı fabrikada doğru şekilde ayarlanmıştır, dolayısıyla genel dikişlerin çoğu için ayarlama yapmanıza gerek yoktur. Ayarlama gerekirse basıncı artırmak için baskı ayağı basınç regülatörünü daha yüksek bir sayıya, azaltmak için ise daha düşük bir sayıya çevirin.

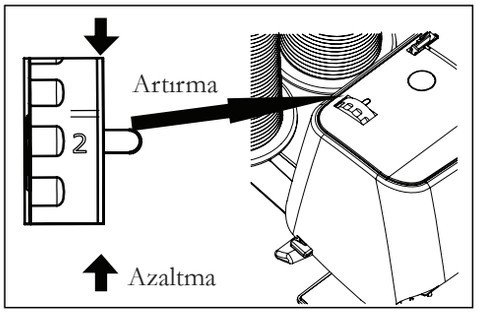

Çok ağır kumaşlarla veya birden fazla kumaş katmanıyla dikiş dikme

Bu makinede çok çeşitli kumaşlarda overlok yapılabilir ancak çok ağır kumaşlarla veya birden fazla kumaş katmanıyla dikiş dikerken vidayı gösterildiği gibi sıkmanız önerilir. Ayarlama için çalışma tablasını açın.

Hafif ila normal ağırlıkta kumaşları dikerken veya kenar kesme genişliği kadranını döndürürken vidayı gevşetin, aksi takdirde kumaş iyi kesilmeyebilir.

Makine, fabrikada normal ağırlıktaki kumaşlara göre ayarlanır.

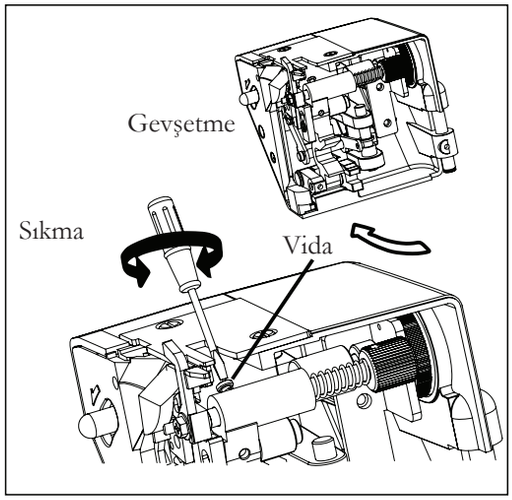

Temel teknikler

1. Kumaş kenarına ulaştığınızda iğneyi kumaştan kaldırarak dikişi durdurun.
2. Baskı ayağını kaldırın ve dikiş külbütörünü temizlemeye yetecek kadar dikiş zincirini yavaşça çekin.
3. Kumaşı döndürün, baskı ayağını indirin ve yeni yönde dikmeye başlayın. Şekil 1.

NOT: Aynı anda hem kesim hem de overlok yaparken kumaşı döndürmeden önce, yeni dikiş hattı boyunca kumaşı yaklaşık 3 cm kesin. Şekil 2.

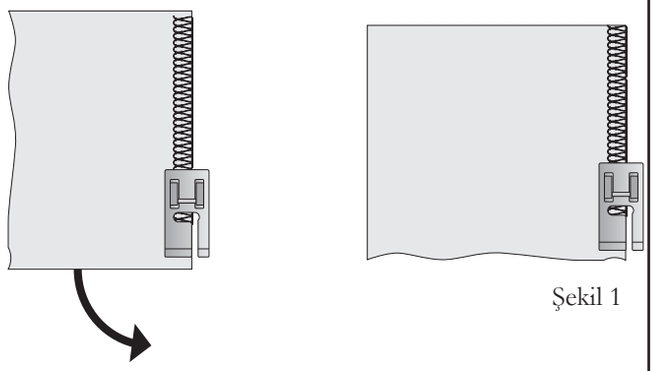

Şekil 1

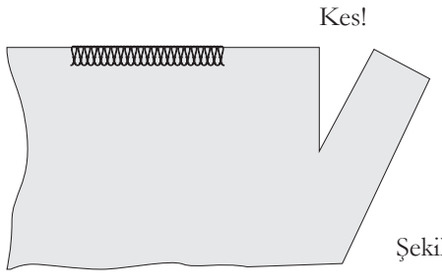

Şekil 2

Kavisli kenarları döndürme

İç kavisler için kumaşı kesme çizgisi baskı ayağının sağ ön tarafında altta (veya biraz solda) olacak şekilde, sol elinizle ok yönünde A noktasına baskı uygulayarak ve aynı şekilde sağ elinizle B noktasına biraz zıt basınç uygulayarak nazikçe yönlendirin. Şekil 3.

Dış kavisler için kumaşı benzer şekilde baskı ayağının altına yerleştirin ancak baskıyı tam tersi yönlerde uygulayın. Şekil 4.

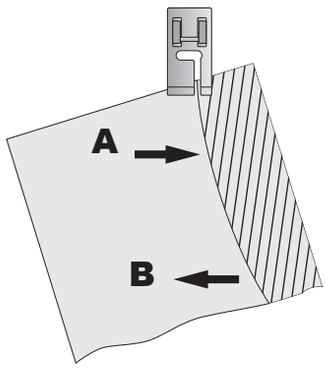

Şekil 3

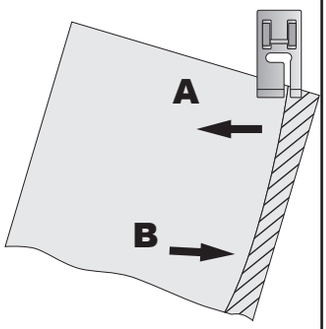

Şekil 4

Dikişli kumaştan dikiş sökme

Halihazırda dikilmiş dikişleri sökmek için iğne ipliğini aralıklarla kesin ve lüper ipliklerini dışarı çekin.

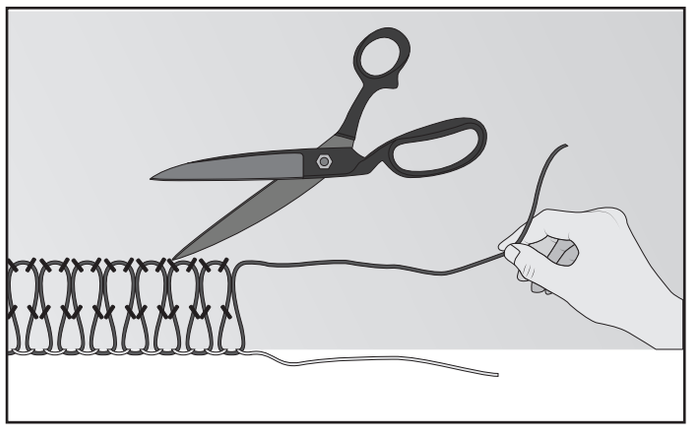

Fitilli overlok

Fitilli overlok, özellikle esnek giysiler dikilirken omuz, kol veya yan dikişleri güçlendirmek için kullanılabilir. Dekoratif bir özellik olarak giysinizi daha da güzelleştirmek için kontrast renklerde örgü ipliği kullanabilirsiniz. Makineniz, kordon veya ipliğinizi emniyet dikişinin soluna veya sağına beslemek için tasarlanmış bir baskı ayağı ile donatılmıştır. Aşağıdaki talimatları izleyin:

1. Makine makara piminin arkasına kroşe pamuk, sırma, yün, örgü ipliği veya elastik büzgü gibi bir "dolgu" kordonu yerleştirin. Kordonu kordon kılavuzları (1) ve (2)'den, ardından sol iğne ipliği kılavuzundan (3) geçirin. Bkz. Şekil 1.

2. Kordonu ön veya arka delikten (işleme göre, Şekil 2 ve 3'teki şemalara bakın) baskı ayağına takıp ayağın altından ve arkasından geçirin.

3. Kumaşı normal dikilecek şekilde yerleştirin.

Kordonun doğru beslenip beslenmediğini gözlemleyerek yavaş hızda başlayın ve hızı istediğiniz gibi artırın.

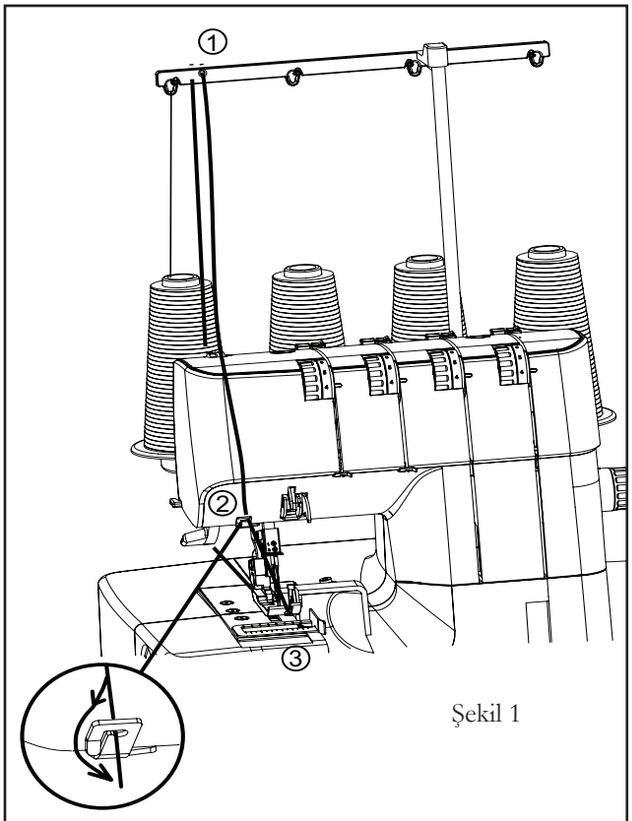

Şekil 1

Omuz veya kolları birleştirmek için kordonu ön delikten geçirin ve ön delikten geçirilirken sol ve sağ iğne iplikleri arasında sabitlendiğinden emin olun (Şekil 2).

Yan dikişleri birleştirmek için kordonu arka delikten geçirin ve sağ iğne ipliğine konumlandığından emin olun (Şekil 3).

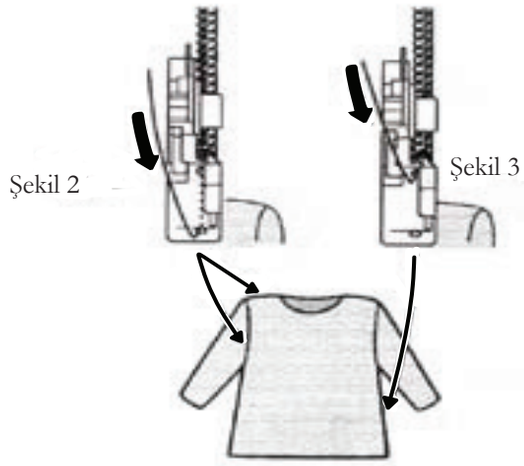

Şekil 2 Şekil 3

Dekoratif efektler için ön veya arka delikten zıt renkler geçirebilir veya dilerseniz her bir delikten kordon veya örgü ip geçirebilirsiniz.

Dolgu kordonu ile kıvrımlı kenar yapmak için (Şekil 4), dolgu kordonunu arka delikten geçirin ve YUVARLAK KENAR DİKİŞİ dikmeye başlayın.

Bu, etek kenarı vb. dikmek için kullanılır.



Şekil 4

Dekoratif efektler

Bu talimat kitabında tam olarak açıklanan normal overlok işlemine ek olarak makineniz; kamalı reçme, uç uca eklenen dikişler, süslü ve dar pile yapma veya uzun dekoratif örgüler gibi bir dizi dekoratif uygulamada da kullanılabilir. Aşağıya bakın.

İki iplik veya üç iplik kullanarak dekoratif kamalı reçme (düz dikiş)

Kumaşı kamalı reçme dikilecek kısım boyunca katlayın ve katlanmış kenarın üzerinden dikin, katlamayı kesmemeye dikkat edin. Şekil A.

Kumaşın katını açın, ipliklerin uçlarını aşağıya doğru çekin ve düz bir şekilde bastırın.

Dikişin son hali, alt lüperde ilik bükümü veya nakış ipliği kullanılarak geliştirilebilir.

İki iplik veya üç iplik kullanarak uç uca eklenen dikişler (düz dikiş)

İki parça kumaşın ters taraflarını yan yana yerleştirin ve kenar boyunca overlok yapın. Katı açın ve bastırın.

Farklı renkte kumaşlar ve iplikler kullanılarak hoş bir "kırkyama" efekti elde edilebilir.

Üç iplik kullanarak süslü ve dar pile yapma

Kumaşı dar pile yapılacak çizgi boyunca katlayın ve katlanmış kenar boyunca overlok dikişi yapın, kumaşın katlanmış kenarını kesmemeye dikkat edin (Bkz. sayfa 25). İplik uçlarını aşağıya doğru çekin ve bastırın.

Üç iplik kullanarak dekoratif örgü yapma

Kenarı kesmemeye dikkat ederek ve iki elinizle dikkatlice tutarak bir kordon örgüsünün üzerine overlok yapın (Bkz. sayfa 25).

NOT: Daha kalın, dekoratif iplikler kullanırken tansiyonu azaltın.

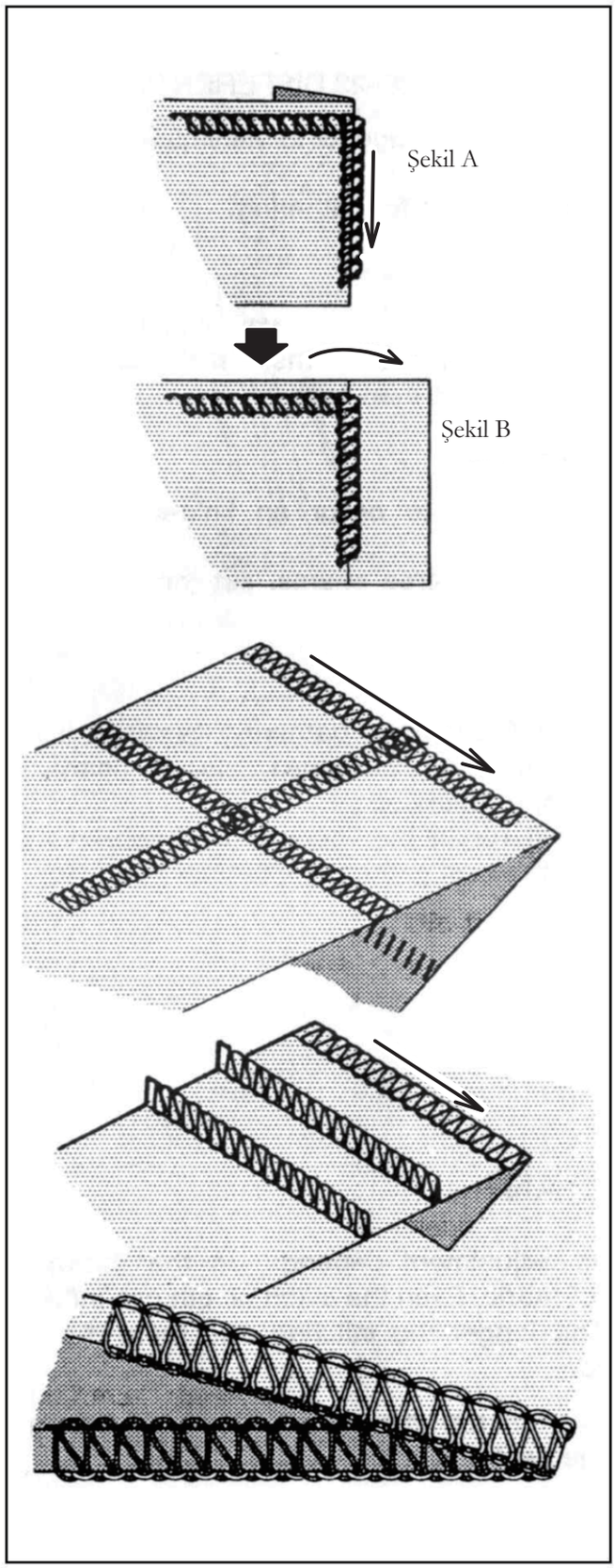

Diferansiyel besleme uygulamaları

Lütfen Diferansiyel beslemeye (sayfa 26-27) bakın.

Diferansiyel besleme, büzülme ve dalgalanmaları en aza indirmek için tasarlanmıştır. Ayrıca büzgü için de çok etkilidir.

1. Büzülme

Büzülme genellikle dokuma ve ince kumaşlarda oluşur.

Büzülmeyen dikişler elde etmek için diferansiyel besleme kontrol kadranını 1'den düşüğe ayarlayın.

2. Dalgalanma

Dalgalanma genellikle örgülü veya esneyebilen kumaşlarda oluşur.

Dalgalanmayan dikişler elde etmek için diferansiyel besleme kontrol kadranını 1'den yüksek bir değere ayarlayın.

3. Büzgü

Diferansiyel besleme hafif kumaşlarda büzgüyü kolaylaştırır. Bel dikişlerinde, kol üstlerinde, kol altlarında, fırfırlarda vb. bunu kullanın.

Çalışmanızda en iyi büzgü etkisini elde etmek için diferansiyel besleme kontrol kadranını 1,5 ve 2 arasında ayarlayın.

Bu, iğne iplikleri üzerindeki tansiyonu artırmak ve dikiş uzunluğu ayarını uzatmak için de yardımcı olabilir.

Önemli

Tam ayarlama, kumaşın kalınlığına ve elastikliğine bağlıdır. Dikiş uzunluğu bile ayarı etkileyebilir. Dikişler ne kadar uzun olursa kumaş o kadar çekilir.

Daima kullandığınız bir parça gerçek kumaşla bir test çalışması yapın ve en iyi ayarları bulun.

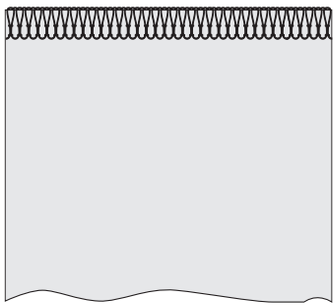

Büzülmeyen veya dalgalanmayan dikişler

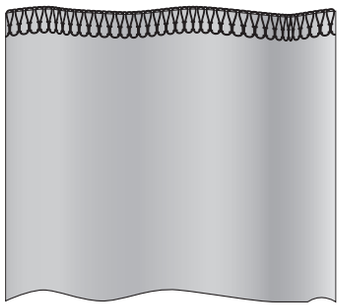

Büzülme

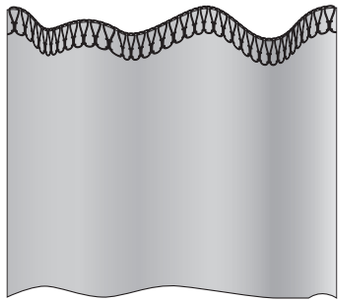

Dalgalanma

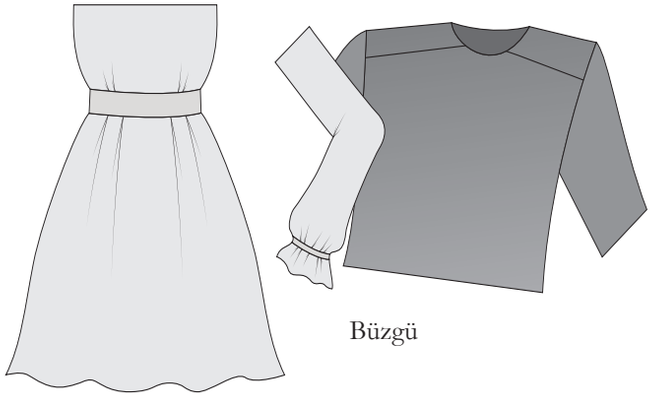

Büzgü

3. MAKİNENİZE BAKIM YAPMA

Hareketli kesiciyi değiştirme

Körleşirse aşağıdaki şekilde hareketli kesiciyi değiştirin. Aksesuarlarınız arasında bir yedek kesici bulunur.

NOT: Özel sert alaşım malzemesinden yapılan sabit kesiciyi değiştirmenize gerek yoktur.

ÖNCELİKLE ELEKTRİK FİŞİNİ GÜÇ PRİZİNDEN ÇIKARIN.

1. Vidayı gevşetin ve hareketli kesiciyi çıkarın.
2. Çalışma tablasını kapatın. Volanı kendinize doğru çevirerek kesici tahrik kolunu en alçak konumuna indirin. Bu konumda, yedek kesiciyi yerine yerleştirin ve HAREKETLİ KESİCİ KENARININ, SABİT KESİCİ YÜZEYİNİN YAKLAŞIK 0,5 MM ALTINDA OLMASINI SAĞLAYARAK vidayla sabitleyin.

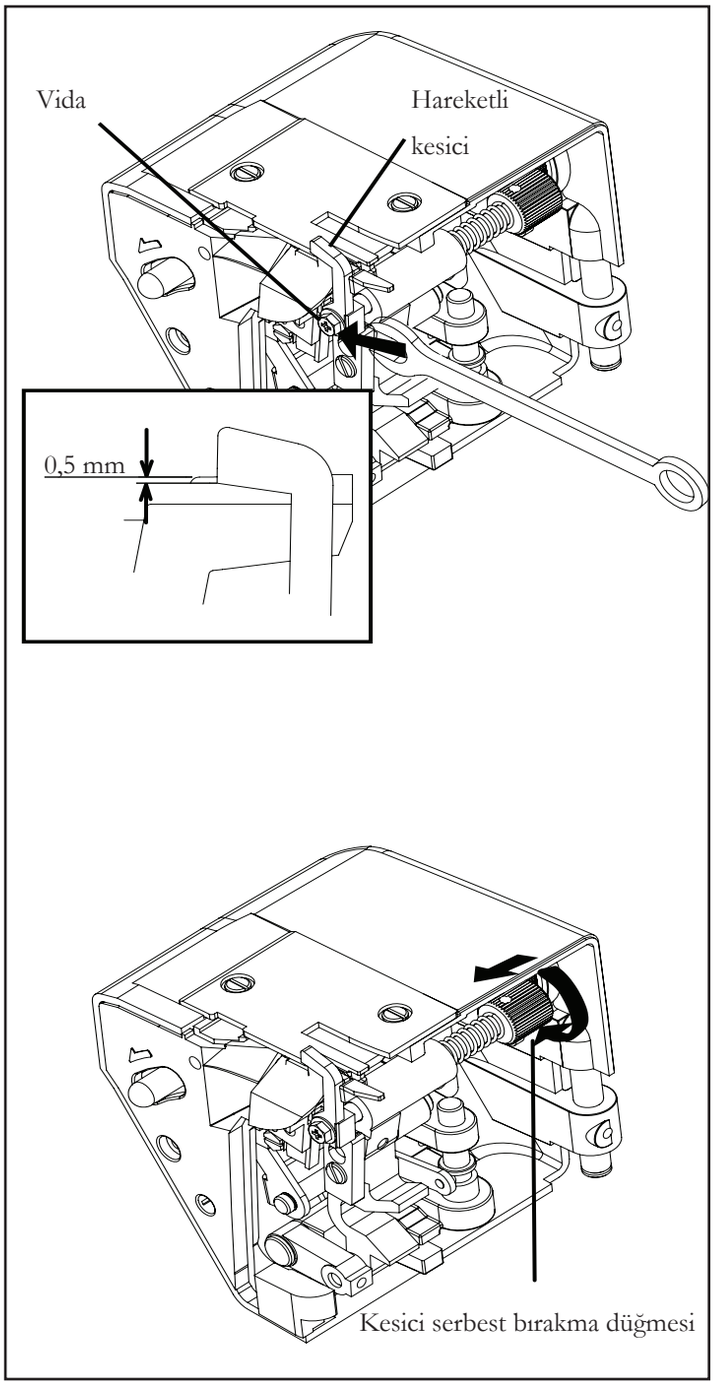

Hareketli kesiciyi devre dışı bırakma

Kesici olmadan dikiş dikmek isterseniz çalışma tablasını açın ve kesici serbest bırakma düğmesini sola doğru itip gösterilen şekilde kendinize doğru döndürerek hareketli kesiciyi devre dışı bırakın. Kumaş kenarının seçilen kenar genişliğinden daha fazla olmadığından emin olun, aksi takdirde üst lüper ve iğne hasar görebilir.

Temizleme ve yağlama

Makinenin sorunsuz çalışmasını sağlamak için her zaman temiz ve yağlanmış halde tutun.

ÖNCELİKLE FİŞİ PRİZDEN ÇIKARARAK MAKİNENİN ELEKTRİK KAYNAĞIYLA BAĞLANTISINI KESİN.

1. Ön kapağı ve çalışma tablasını açın. Verilen fırçayı kullanarak biriken toz ve kumaş tiftiklerini temizleyin.
2. Oklarla belirtilen noktalara birkaç damla yağ damlatın.

DAİMA KALİTELİ BİR DİKİŞ MAKİNESİ YAĞI KULLANIN.

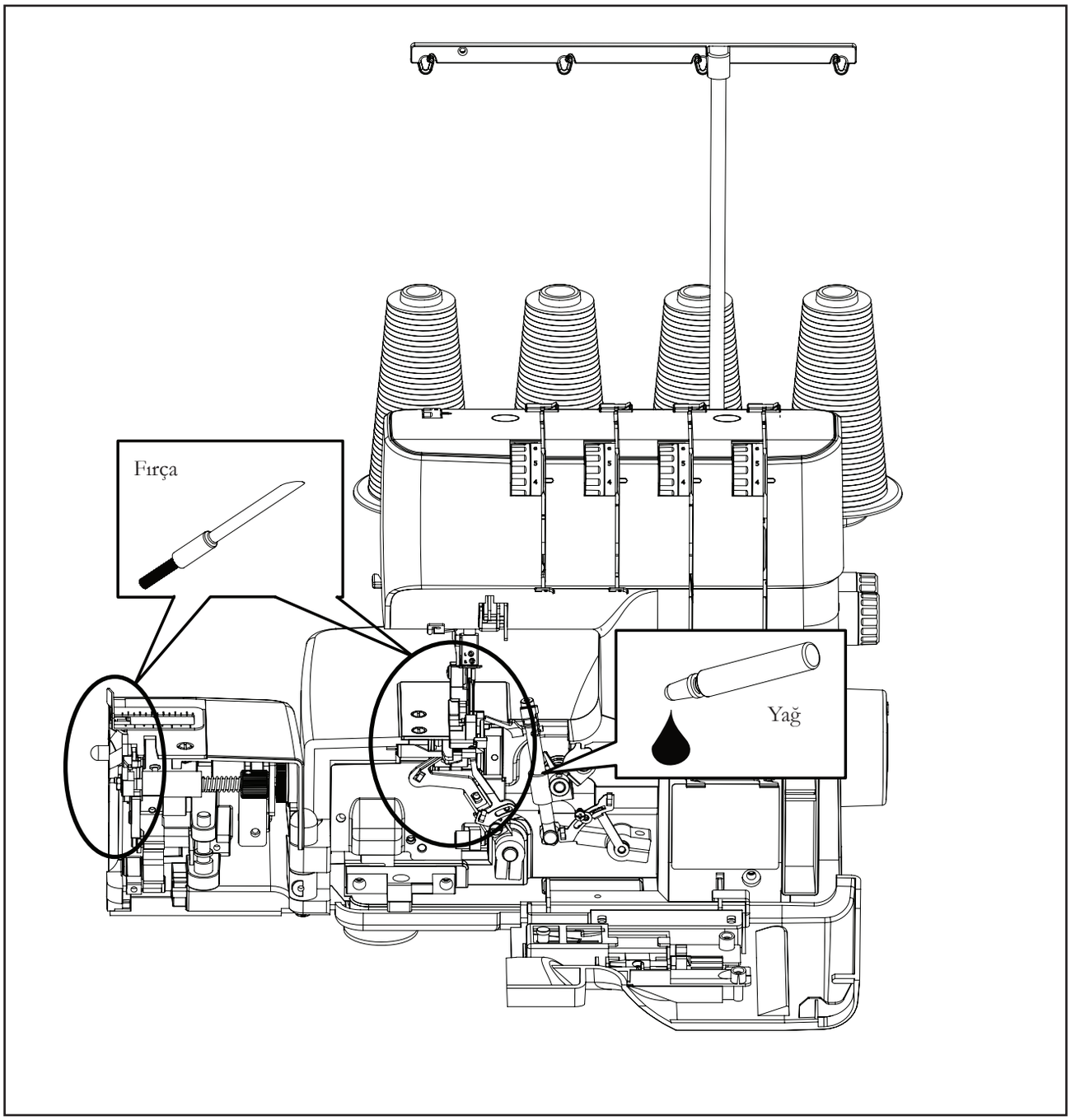

4. PERFORMANS SORUNLARINI İNCELEME

SORUN	OLASI NEDEN	DÜZELTME
Dikişler düzensiz	1. İplik tansiyonları yanlıştır. 2. İğne yanlış boyuttadır. 3. İplik düzgün geçirilmemiştir. 4. İplik çekiliyordur. 5. Baskı ayağı gevşektir.	1. İplik tansiyonlarını sıfırlayın. 2. İplik ve kumaş için doğru boyutta iğne seçin. 3. Makineye yeniden iplik geçirin. 4. Kumaşı çekmeyin, nazikçe yönlendirin. 5. Baskı ayağını sıfırlayın.
İğne kırılması	1. İplik çekiliyordur. 2. İğne yanlış boyuttadır. 3. İğne ayarı yanlıştır. 4. Baskı ayağı gevşektir.	1. Kumaşı çekmeyin, nazikçe yönlendirin. 2. İplik ve kumaş için doğru boyutta iğne seçin. 3. İğneyi sıfırlayın. 4. Baskı ayağını sıfırlayın.
Büzülme	1. İplik tansiyonları yanlıştır. 2. İğne bükülmüş veya körelmiştir. 3. Diferansiyel besleme yanlış ayarlanmıştır.	1. İplik tansiyonlarını sıfırlayın. 2. Yeni bir iğne takın. 3. 1'den aza ayarlayın.
Dalgalanma	Diferansiyel besleme yanlış ayarlanmıştır.	1 veya 1'den yukarı ayarlayın.
Dikişler atlanıyor	1. İplik düzgün geçirilmemiştir. 2. İğne yanlış boyuttadır. 3. İğne bükülmüş veya körelmiştir. 4. İğne ayarı yanlıştır.	1. Makineye yeniden iplik geçirin. 2. İplik ve kumaş için doğru boyutta iğne seçin. 3. Yeni bir iğne takın. 4. İğneyi sıfırlayın.
İplik kopuyor	1. İplik düzgün geçirilmemiştir. 2. İğne bükülmüştür. 3. İplik tansiyonları çok sıkıdır. 4. İğne ayarı yanlıştır. 5. İplik makarası dolaşmıştır. 6. İplik kılavuz çubuğu uzamamıştır.	1. Makineye yeniden iplik geçirin. 2. Yeni bir iğne takın. 3. İplik tansiyonlarını sıfırlayın. 4. İğneyi sıfırlayın. 5. Makarayı düzgün şekilde sıfırlayın. 6. Kılavuz çubuğunu tamamen uzatın.

Pfaff Servis İstasyonları

No	İl / İlçe	Unvanı	Adres	Telefon
1	**Adana / Seyhan**	Öztaşlar Konf.Mak.Teks.San.Tic. Ltd.Şti	"Koca Vezir Mah.Obalar Cad.No:46/B 1060 Adana/Seyhan"	"0322 359 57 83 - 0322 359 53 92"
2	**Adıyaman**	Mehmet Yılmaz-Emre Makina	H.Ömer Mah. Yayla Kemel Cad. No:11/C	0416 216 44 11
3	**Afyonkarahisar**	Veli Karatepe	Fakıpaşa Mah. Belediye Çarşısı 2. Kat No:C/44	0272 213 36 14
4	**Ağrı**	Çilingir Murat - Murat Yüz	Yavuz Mah.Nevzat Gungor Cad.No:27/A	0472 216 42 88
5	**Aksaray**	Ihsan Eroglu	Mınarecık Mah.550 Sok.No:39	0382 213 49 93
6	**Amasya / Merzifon**	Hüseyin Sayın	Bağlarbaşı Mah. Cemal Hazneci Sok. No:6	0358 513 47 57
7	**Ankara / Altındağ**	Ercüment Recep Özenç-Öz-demir Makina	Anafartalar Cad.No:48/A Ulus	"0312 324 30 06 - 0312 324 55 19"
8	Ankara / Altındağ	Gülbay Makina-Yüksel Gülbay	Hükümet Cad. Oğultürk İşhanı 5/20 Ulus	0312 311 34 14
9	Ankara / Çankaya	Hayri Öztürk	İlkadım Mah. Dikmen Cad. No:139/B	0312 478 50 96
10	Ankara / Keçiören	Şeker Ticaret- Mustafa Şeker	Kızlar Pınarı Cad. No:193/A	0312 380 23 56
11	Ankara / Sincan	Varol Ticaret-Erdal Varol	Atatürk Mah. Melek Sok. Kocamanlar İs Hani No:18/26	0312 269 12 39
12	**Antalya / Muratpaşa**	Akyüz Makina Tic.Ltd.Şti.	Tahılpazarı Mah. 457. Sok. Kilit 2 İş Hanı No:8/C	0242 345 38 77
13	Antalya / Muratpaşa	Onur Kuşlar	Doğu Garajı Cebesoy Cad. No:9/D	0242 247 76 85
14	**Aydın / Nazilli**	Mehmet Battal	Turan Mah. Atatürk Bul. No:58/C	0256 315 01 03
15	**Balıkesir**	Balkın Makina-Metin Balkın	Dumlupınar Mah. Keten Avdan Sok.. No:24/C	0266 243 49 31
16	**Batman**	Mehmet Necat Altun	Çarşı Mah.2.Cad.No:125	0488 212 69 25
17	**Bingöl**	Furkan Makina-Selman Cansızoğlu	Yenişehir Mah. Genç Cad. Belediye İşhanı No:12	0426 215 01 12
18	**Bolu**	Hüseyin Oktay Demir-Demir Makina	Tabaklar Mah.İzzet Baysal Cad.Bolubeyi Çarşısı No:46/24	0374 217 56 95
19	**Burdur**	Polat Ticaret-Ali Polat	Burç Mah.Namık Kemal Cad.No:14	0248 233 60 97
20	**Bursa / Osmangazi**	İlhan Oral Teks.Konf.Mak.Tic. Ltd.Şti.	Şehreküstü Mah. Ahmet Tanpınar Cad. No:13/6	0224 221 72 49
21	**Çanakkale**	Dereli Makina-Türker Dereli	İsmet Paşa Mah. Miralay Şefik Bey Cad. Şevket Bey Sok. No:19 / Dük:1	0286 213 43 36
22	Çanakkale / Ayvacık	Engin Özerden-Özerden Mo-bilya	Ümmühan Mah. Dibek Cad. No:9	0541 433 43 07
23	**Çorum**	Fatıh Akbay	Gulalıbey Mah.Velıpasa 1.Sok 9/A	0364 224 31 95
24	**Denizli**	Damla Day.Tük.Mal.Paz.San.Ve Tic.Ltd.Şti	Kayalık Caddesi Ulu Çarşı İşhanı No:21 (Ulu Cami Yanı)	0258 261 38 03
25	**Diyarbakır / Bağlar**	Şenses Ticaret-Zeki Şenses	Selahaddin Eyyubi Mah. Urfa Bulvarı No:25/A Ninova Avm.Yanı	0530 691 49 86
26	Diyarbakır / Bağlar	Fahri Araz	Emek Cad. No:102 Cezaevi	0412 236 95 62
27	**Düzce**	Zeliha Özkurt	Kültür Mah. Süleyman Kuyumcu Cad. No:33 / B	0380 514 97 34
28	**Elazığ**	Evge Ticaret-Mehmet Güler	İzzet Paşa Mah. Şehit Yüzbaşı Tahir Cad. No:12	0424 218 12 04
29	**Erzincan**	Mustafa Süme-Aknakış Makina	Hükümet Cad. Gemi İş Merkezi No:40-41	0446 214 29 57
30	**Erzurum / Yakutiye**	Teyfik Burak Bıçakçıoğlu	Rabiyaana Mah. Dere Sok. No:26	0544 242 33 75
31	**Eskişehir / Odunpazarı**	Kartaler Ticaret-Azime Kartaler	Hamamyolu Cad. Kireççiler Sok. No:8/A	0222 231 48 35
32	**Gaziantep / Şahinbey**	Metinel Ticaret Metin Demirel	Hürriyet Cad. No:31/N	0342 231 08 65
33	**Hatay**	Nezahat Ezgı-Eren Makına	Ulucamıı Mah. Bekır Sıtkı Kunt Cad.No:52/A	0326 216 15 91
34	**İstanbul / Bağcılar**	Seydi Şentürk-Çınar Makina	Merkez Mah.704.Sok No:4/B	0212 461 80 90
35	İstanbul / Bahçelievler	Hisar Ev Aletleri Tic.San.Ltd.Şti.	Çamlık Cad. Bankacılar Sok. No:15 Dükkan 3 Bahçelievler	"0212 642 73 66 - 0212 575 38 45 - 0212 554 71 86"
36	İstanbul / Bakırköy	Hakan Batur	İstanbul Cad Güven İş Hanı No-41 Dükkan-34	0212 571 39 96 - 0212 543 52 72
37	İstanbul / Fatih	T.E.A.M.Teks.Ür.Konf.Mak.Tic. Ltd.Şti.	İmç 5.Blok No:5564 Unkapanı	0212 528 41 47

38	İstanbul / Fatih	İrfanoğulları Mak.San.Ve Tic. Ltd.Şti.	Hacı Kadın Mah. İMÇ Blokları Blok:4 No:4220 Unkapanı	0212 526 28 58
No	**İl / İlçe**	**Unvanı**	**Adres**	**Telefon**
39	İstanbul / Gaziosmanpaşa	Mitos Makina-Necati Kıyauman	Hürriyet Mah. Beşyüzevler Cad. No:24/A	0212 537 50 35
40	İstanbul / Gaziosmanpaşa	Sedat Sancaklı	Hürriyet Mahallesi 265. Sok No 10/B	0212 537 64 72
41	İstanbul / Kağıthane	Yaylı Makina-İmdat Yaylı	Sanayi Mah.Sultan Selim Cad.Gökyüzüsok. No:8 4. Levent	0212 268 18 36 - 0212 324 71 53
42	İstanbul / Küçükçekmece	İrfanoğulları Mak.San.Ve Tic. Ltd.Şti.	Kartaltepe Mah. Gönül Sok.No:9 Dükkan:1 Sefaköy	0212 592 13 48
43	İstanbul / Maltepe	Murat Makina-Özkan Oruç	Feyzullah Mah.Bağdat Cad.Tecer Sok.No:4/A	0216 371 79 52
44	İstanbul / Pendik	Hak-Işık Day.Tük.Mal.San.Tic. Ltd.Şti.	Yeni Mah. Şehit Fethi Cad. No:15 B	0216 491 02 72
45	İstanbul / Sultangazi	Vedat Sancaklı	Sultancıftlıgı Mah.Eskı Edırne Asfaltı Cad. No:543/D	0212 476 76 15
46	İstanbul / Şişli	Güven Ticaret Osman Oruç	Cumhuriyet Mah.Halaskargazi Cad.Asmakat No:65 Kat:1 Pangaltı	0212 259 37 20
47	İstanbul / Ümraniye	Özdemir Makina-Tuncay Özdemir	"Necip Fazıl Mah. Alemdağ Cad. Sultan Veled Sok. No:3/B Dudullu Ümraniye"	0216 499 00 77
48	İstanbul / Ümraniye	Sandom Makina-Dursun Uzun	İstiklal Mah.Zafer Sok.No:19/A	0216 316 09 04
49	**İzmir / Gaziemir**	Yancı Makina-Ayşe Yancı	"Atıfbey Mah. 6 Sk.No.22/5B İzmir / Gaziemir"	0232 252 13 43
50	İzmir / Konak	Samka Dikiş Makinaları San.Ve Tic.Ltd.Şti.	Hurşidiye Mah. Anafartalar Cad. 509 B	0232 256 46 47
51	İzmir / Menemen	Muammer Celık	Tülbentli Mah. Çınarlı Geçidi Sok. No:15/B	0541 831 60 51
52	**Kahramanmaraş**	Çalkaya D.T.M Gıda San. Ve Tic.A.Ş.	İsmetpaşa Mah. Trabzon Bulv. Özel İdare İş Merkezi No:4-5	0344 221 70 99 - 0344 214 06 49
53	**Karabük**	Özcan Elektronik-Nihat Özcan	Hürriyet Mah.İnönü Cad.Altınkepçe Çarşısı No:9/6	0370 413 03 75
54	**Kayseri / Melikgazi**	Feniş Day.Tük.Mal.San.Tic.Ltd. Şti.	Bankalar Cad.No:12	0352 231 45 71 - 0352 231 19 53
55	Kayseri / Melikgazi	Önder Mak.Anah.Mehmet Deveci	Kiçikapı Mah.Bankalar Cad.No:20	0352 222 15 99
56	**Kırklareli**	Şenol Makina Ticaret-Erkan Şenol	Karacaibrahim Mah. 662. Sok.Alp Apt.No:5 Dükkan 3-6	0544 292 63 20
57	**Kırşehir**	Murat Sacak	Yeni 2. Çarşı Devamı Hangül İş Hanı No. 36	0542 892 05 41
58	**Kocaeli / Gebze**	Hilal Makina - Mustafa Şengül	Hacı Halil Mah.Şehit Numan Dede Cad.1203 Sok No:5/C 41400	0262 643 38 91 - 0543 556 72 71
59	Kocaeli / Gölcük	Demir Teknik- Nurettin Demir	Merkez Mah.67 Sk.Çınar Pasajı No:6/4	0262 414 45 06 - 0262 323 41 11
60	**Konya / Karatay**	Mehmet Yanıyor	Kasapsinan Mah.İstanbul Cad. No:137/D	0332 350 60 48 - 0332 353 43 78
61	Konya / Karatay	Makina Dünyası-İsmail Avdul	Şemsi Tebriz Mahallesi Mashar Babalık Sokak No:6/D	0332 351 10 04
62	Konya / Karatay	Pişkinler Mot.Ve Ev Cih.Tic.A.Ş.	Şerafettin Cad. No:6/A	0332 352 63 63 - 0332 353 54 55
63	Konya / Meram	Dikersan Makina-Ercan Aybattı	Şükran Mah.Kurşuncular Sok.Ulusoy İş Hanı No:P/20	530 409 52 93
64	Konya / Seydişehir	Ömer Çolak	Hacıseyıtalı Mah.153062 Sok.No:8	0539 711 60 42
65	**Kütahya / Tavşanlı**	İsmail Akarçay	Durak Mah. Ekizler Sok. No:8	0274 614 26 87
66	**Malatya**	Erbem Mekanik-Erol Erdem	Mücelli Cad. Kozkökü Sok. No 12/B	0422 326 32 98
67	**Manisa**	Feti Kahraman-Atik Makina	Yarhasanlar Mah.2300 Sok.No:23/A	0236 234 43 33

68	**Manisa / Demirci**	Mehmet Şengel-Manolya Dikimevi	Hacı Hasan Mah. Hükümet Cad. No 16	0236 462 46 22
69	**Mardin / Kızıltepe**	Sevilen Mak.Teks.Gıd.İnş.San. Tic.Ltd.Şti.	Hükümet Cad. Genç Aykut İş Hanı Bodrum Kat 8/1B-6	0543 624 81 88
70	Mardin / Midyat	İsmen Arı-İdeal Makina	Yunus Emre Mah. İskenderun Cad. No:51 Estel	0543 379 05 60
71	Mardin / Nusaybin	Danışman Tic. Mot.Araç.Teks. İth.İhr.Ltd.Şti.	Mor Yakup Mah. Lozan Cad. No:98	0482 415 78 15
72	**Mersin / Akdeniz**	Eren Makina-Yılmaz Gür	Çankaya Mah.4723.Sok. No:12/A	0324 238 91 91
No	**İl / İlçe**	**Unvanı**	**Adres**	**Telefon**
73	Mersin / Akdeniz	Mıl Ticaret-Aziz Mil	Kuvai Milliye Cad.Çankaya Mah.	0324 237 50 89
74	Mersin / Tarsus	İsmail Kaya	Yeni Ömerli Mah.Hilmi Seçkin Cad.No:17/B	0324 624 10 50
75	**Muğla / Bodrum**	Cemaleddin Şahin	Bahçelievler Mah. Karcı Cad. No:6/C	0542 336 87 85
76	Muğla / Fethiye	Mehmet Taşcı - Garanti Makina	Taşyaka Mah. 136. Sok. No:15	0252 614 34 52
77	Muğla / Ortaca	Mehmet Collu	Terzialiler Mah.Atatürk Bulvarı 169.Sok.No:3	0252 282 58 75
78	Muğla / Yatağan	Mehmet Gencin	Konak Mah. Nevzat Özsoy Cad. No:32/1	0252 572 23 37
79	**Muş**	Kenan Türk	Bahçelievler Bahar 2 Kooparatifi Altı	0544 434 49 49
80	**Osmaniye**	Omer Faruk Bozdugan	İstiklal Mah. 5009 Sok. No:8	0328 812 91 20
81	**Rize**	Hasan Tatoğlu - Tatoğlu Makine	Çarşı Mah. Yeni Orta Camii Yanı Hal Sok. No: 8	0464 217 21 03
82	**Sakarya / Adapazarı**	Erdoğan Şimşek-Ada Makina	Cumhuriyet Mah. Bahçıvan Sk. No:3/C	0264 282 33 46
83	**Samsun / İlkadım**	Altuncuoğlu Makina-Muhittin Gündüz Altuncuoğlu	Ulugazi Mah.Bora Sok.No:8/B	0362 431 13 74
84	Samsun / İlkadım	İkizler Konf.Mak.Ve Malz.San. Tic.Ltd.Şti.	Pazar Mah.Müftü Sok.Aydın Ap.No:13/A-1	0362 432 00 40
85	**Samsun / Çarşamba**	Atilla Telci	Orta Mah. Sofuoğlu Cad. No:5/B	0362 833 50 43
86	**Sivas**	Korkudan Makina-Akif Korkudan	Sirer Cad. Sirer Pasajı No:20-22	0346 221 38 12
87	**Şanlıurfa**	Akkaya Pazarlama-Ömer Akkaya	Camikebir Mah.Demokrasi Cad. No:45/A	0414 215 16 26
88	**Şırnak / Cizre**	Nefidet Arısoy	Dicle Mahallesi Mimar Sinan Caddesi No14	0486 616 68 89 - 541 655 03 73
89	**Tekirdağ**	Ali Karpat	Kolordu Cad. No:67/A	0282 261 15 98
90	Tekirdağ / Çorlu	Ayşe Yaşar	Reşadiye Mah.Mandıracı Cad.Şht.Teğmen Eroğlu Sok. No:18/B	0536 899 98 27
91	**Trabzon**	Makina Ticaret-Ömer Yılmaz	Cumhuriyet Mah.Nemlioğlucemal Sok. No:13/A Ortahisar	0462 321 68 71
92	**Uşak**	Cemil Cevher	Sarayaltı Mh.1.Yalçın Sokak No:11/A- 64100	0276 215 98 36
93	**Van**	Burhaneddin Okcan	Cumhuriyet Cd.Alçekiç Pasajı No:11 Kat:2	0543 916 40 42
94	Van / Erciş	Simge D.T.M.-Zafer Büyükaslan	Ataturk Cad.No:26	0506 318 43 43
95	**Yalova**	Şenler Gıda İnş.Tah.Ltd.Şti.	Fatih Cd.No:15	0224 573 86 85

Malın ayıplı olduğunun anlaşılması durumunda tüketici, 6502 sayılı
Tüketicinin korunması Hakkında Kanunun 11 maddesinde yer alan;
a-) Sözleşmeden dönme,
b-) Satış bedelinden indirim isteme,
c-) Ücretsiz onarılmasını isteme,
d-) Satılanın ayıpsız bir misli ile değiştirilmesini isteme,
haklarından birini kullanabilir.
Tüketici şikayet ve itirazlarını; yerleşim yerinin bulunduğu veya tüketici işleminin yapıldığı yerdeki Tüketici Hakem Heyetine veya Tüketici Mahkemesine başvurabilir.
TAŞIMA VE NAKLİYE SIRASINDA DİKKAT EDİLECEK HUSUSLAR
Taşıma ve nakliye işlemini orijinal ambalajı ile yapınız. İndirme-bindirme ve taşıma sırasında, ürüne maksimum dikkat gösterilmelidir. Taşıma ve nakliye sırasında ambalajın tamamen kapalı olduğundan emin olun. Ambalaja ve pakete zarar verebilecek (nem, su, darbe, vs) etkenlere karşı koruyunuz.
Ürünün kullanım esnasında kırılması, deforme ve zarar görmemesine, Taşıma sırasında hasar ve arıza oluşmamasına, Vurma, çarpma, düşürme vb. dış etkenler nedeniyle zarar görmemesine dikkat ediniz.

Model No: Admire 1000

Danışma Hattı: 0850 390 99 09
www.pfaff.com.tr

ÜRETİCİ FİRMA:
VSM GroupAB
Soldattorpsgatan 3
SE-554 74 Jönköping
Sweden

İTHALATÇI FİRMA:
SİNGER DİKİŞ MAKİNALARI TİCARET ANONİM ŞİRKETİ
BARBAROS MAH. BEGONYA SOK. NO:3/62 KUZEY NIDAKULE
34746 ATASEHIR-ISTANBUL
TURKEY
TEL: (0850) 390 99 09
FAX: (0216) 519 96 93

Bakanlıkça Tespit ve İlan Edilen Kullanım Ömrü: 10 Yıl

4710945-76A © 2021 KSIN Luxembourg II, S.a.r.l. All rights reserved.