PFAFF

Perfection starts here.™

admire™ air 5000

Kullanıcı Kılavuzu

Bu ev tipi dikiş makinesi, IEC/EN 60335-2-28 ve UL1594 yönetmeliklerine uygun şekilde tasarlanmıştır.

ÖNEMLİ GÜVENLİK TALİMATLARI

Elektrikli bir cihaz kullanılırken aşağıdakiler de dahil olmak üzere temel güvenlik önlemleri daima izlenmelidir:

Bu ev tipi dikiş makinesini kullanmadan önce tüm talimatları okuyun. Talimatları, makineye yakın, uygun bir yerde bulundurun. Makine, üçüncü bir şahsa verilirse talimatları da beraberinde verin.

TEHLİKE – Elektrik çarpması riskini azaltmak için:

- Dikiş makinesi, prize takılı olduğu zamanlarda asla gözetimsiz bırakılmamalıdır. Makinenin bağlı olduğu elektrik prizi kolaylıkla erişilebilir olmalıdır. Kullandıktan hemen sonra ve temizlemeden, kapaklarının çıkarılmasından, yağlamadan veya kullanım kılavuzunda belirtilen kullanıcı bakımı ayarlamalarını yapmadan önce mutlaka fişini prizden çıkarın.

UYARI – Yanık, yangın, elektrik çarpması veya yaralanma risklerini azaltmak için:

- Dikiş makinesinin oyuncak olarak kullanılmasına izin vermeyin. Bu dikiş makinesi, çocuklar tarafından veya çocukların yanında kullanılırken çok dikkat edilmesi gerekir.
- Bu dikiş makinesini, yalnızca bu kitapçıkta açıklanan kullanım amacı için kullanın. Yalnızca üretici tarafından bu kitapçıkta önerilen eklentileri kullanın.
- Kablo veya fiş hasarlıysa veya doğru çalışmıyorsa veya makine yere düşürülmüş veya hasar görmüşse veya suya düşürülmüşse asla makineyi çalıştırmayın. İnceleme, tamir, elektronik veya mekanik ayarlama için en yakın yetkili satıcıya veya servis merkezine götürün.
- Dikiş makinesini, hava deliklerinden herhangi biri tıkalıyken asla çalıştırmayın. Dikiş makinesinin havalandırma deliklerine ve ayak pedalına hav, toz ve iplik kaçmasını önleyin.
- Parmaklarınızı, hareket eden tüm parçalardan uzak tutun. Dikiş makinesi iğnesinin çevresine özellikle dikkat edin.
- Daima doğru iğne plakasını kullanın. Yanlış plaka, iğnenin kırılmasına sebep olabilir.
- Eğik iğneleri kullanmayın.
- Dikiş yaparken kumaşı çekmeyin veya itmeyin. Bunun yapılması iğneye zarar vererek kırılmasına neden olabilir.
- Güvenlik gözlüğü takın.
- İğne bölgesinde iğne değiştirmek, iğneye iplik takmak, makaraya iplik takmak veya baskı ayağını değiştirmek gibi herhangi bir ayarlama işlemi yaparken dikiş makinesini kapalı pozisyona (“0”) getirin.
- Hiçbir deliğe herhangi bir nesne sokmayın ve düşürmeyin.
- Açık alanlarda kullanmayın.
- Sprey ürünlerinin kullanıldığı veya oksijen uygulanan yerlerde çalıştırmayın.
- Sökmek için tüm kontrolleri kapalı pozisyona (“0”) getirin ve fişi, prizden çıkarın.
- Prizden çıkarmak için kablodan çekmeyin. Kablodan değil fişten tutarak çıkartın.
- Ayak pedalı, makineyi çalıştırmak için kullanılır. Ayak pedalının üzerine başka nesneler koymaktan kaçının.
- Makine ıslaksa kullanmayın.
- LED lamba hasarlı veya kırılmışsa, bir tehlike oluşmasını önlemek için üretici veya servis aracısı ya da benzeri yetkili kişi tarafından değiştirilmesi gerekir.
- Ayak pedalına bağlı olan tedarik kablosu hasar görmüşse bir tehlike oluşmasını önlemek için üretici veya servis aracısı ya da benzeri yetkili kişi tarafından değiştirilmesi gerekir.
- Bu dikiş makinesi, iki kat yalıtımlıdır. Yalnızca eş yedek parçaları kullanın. İki Kat Yalıtımlı Ev Cihazları Bakım Talimatlarını okuyun.

BU TALİMATLARI KAYDEDİN

SADECE CELENEC ÜYESİ ÜLKELER İÇİN:

Cihazın güvenli bir şekilde kullanımına ilişkin ilgili eğitim veya denetimin verilmiş olması ve mevcut tehlikeleri anlamaları durumunda, bu cihaz, 8 yaş ve üzerindeki çocuklar ve fiziksel, algı veya zihinsel becerilerinde, tecrübe veya bilgisinde eksiklik olan kişiler tarafından kullanılabilir. Çocuklar cihaz ile oynamamalıdır. Temizlik ve kullanıcı bakımının, denetim altında olmayan çocuklar tarafından yapılmaması gerekir.

Normal çalıştırma koşulları altında gürültü seviyesi 80dB'in altındadır.

Makine yalnızca YDK tarafından Birleşik Krallık için üretilen ayak kontrol tipi C-2085-1 ve Avrupa Kıtası için üretilen C-2060 ile kullanılmalıdır.

SADECE CELENEC ÜYESİ OLMAYAN ÜLKELER İÇİN:

Bu dikiş makinesi, güvenliklerinden sorumlu bir kişi tarafından kullanımı ile ilgili eğitim veya denetimi sağlanmış olması hali dışında, fiziksel veya zihinsel becerilerinde, tecrübe veya bilgisinde eksiklik olan kişiler tarafından (çocuklar dahil) kullanılacak şekilde tasarlanmamıştır. Dikiş makinesiyle oynamadıklarından emin olmak için çocuklara dikkat edilmelidir.

Normal çalıştırma koşulları altında gürültü seviyesi 80dB'in altındadır.

Makine yalnızca YDK tarafından ABD/Kanada için üretilen ayak kontrol tipi C-1028 ve Avustralya için üretilen C-2065 ile kullanılmalıdır.

İKİ KAT YALITIMLI ÜRÜNLERİN BAKIMI

İki kat yalıtımlı bir üründe topraklama yerine iki yalıtım sistemi temin edilir. İki kat yalıtımlı bir üründe topraklama temin edilmez ve sonradan da eklenmemelidir. İki kat yalıtımlı bir ürünün bakımı, sistem hakkında bilgi ve büyük özen gerektirir ve yalnızca yetkili servis personeli tarafından gerçekleştirilmelidir. İki kat yalıtımlı bir ürünün yedek parçaları, ürünün esas parçalarıyla aynı olmalıdır. İki kat yalıtımlı ürünlerin üzerinde "DOUBLE INSULATION" (İKİ KAT YALITIM) veya "DOUBLE INSULATED" (İKİ KAT YALITIMLI) yazar.

Önceden bildirmeksizin makine ekipmanını ve aksesuar çeşitlerini değiştirme, performans ve tasarımda değişiklik yapma hakkını saklı tutuyoruz. Ancak, bu gibi değişiklikler her zaman kullanıcının ve ürününün yararına olacaktır.

Fikri Mülkiyet

PFAFF, ADMIRE ve PERFECTION STARTS HERE, KSIN Luxembourg II, S.a.r.l. şirketinin ticari markalarıdır.



Atma işleminde bu ürünün, elektrikli/elektronik ürünlere ilişkin Ulusal yasalara uygun olarak güvenli bir şekilde geri dönüştürülmesi gerektiğini lütfen unutmayın. Elektrikli aletleri, ayrıştırılmamış belediye atıkları olarak atmayın, ayrı atık toplama tesislerini kullanın. Mevcut atık toplama sistemleri ile ilgili bilgi almak için yerel yönetiminizle iletişime geçin. Bayi, eski cihazları yenileriyle değiştirirken eski cihazın tasfiyesini yasal olarak ücretsiz temin etmekle yükümlü olabilir.

Elektrikli cihazlar, şehir çöplüklerine atılırsa tehlikeli maddeler, suya sızıp yemek zincirine karışarak sağlığınıza zarar verebilir.

İçindekiler

MAKİNENİZ HAKKINDA **5**
Makineye Genel Bakış 5
Makineye Genel Bakış - İç Parçalar 6
Aksesuarlar 6
Pedalı ve Güç Kaynağını Bağlama 7
Makinenizi İlk Defa Kullanmadan Önce 7
Teleskopik İplik Sehpasını Ayarlama 7
Ön Kapak ve Uzatma Tablası Kapağı 8
Ön Kapak 8
Uzatma Tablası Kapağı 8
Çöp Kutusu 8
Volan 8
Baskı Ayağı Kaldırma Kolu 9
Baskı Ayağını Değiştirme 9
Baskı Ayağı Kılavuz Çizgileri 9
İğne Bilgileri 10
İğneleri Değiştirme 10
İğneyi Kontrol Etme 10
Üst Kesici 11
Üst Kesiciyi Devre Dışı Bırakma 11
Hareketli Üst Kesiciyi Tekrar Devreye Sokma 11
2 iplikli overlok konvertörü 11
Etkinleştirme 11
Devre dışı bırakma 11

DİKİME HAZIRLIK **12**
Genel İplik Sarma Bilgileri 12
Farklı Kumaşlarda Hangi İğne ve İplik Kullanılır 12
İplik Makaralarını Makara Pimlerine yerleştirin 13
İpliği Değiştirme 13
Dikiş Yaparken İpliğin Kopması Durumunda 13
Alt Lüperden İplik Geçirme 14
Üst Lüperden İplik Geçirme 16
Lüper İplik Geçirme Kablosu veya Standart İplik ile Lüperlerden İplik Geçirme 18
Lüper İplik Geçirme Kablosunu Kullanma 18
Standart İplik Kullanmak 19
Sağ İğneye İplik Geçirme 20
Sol İğneye İplik Geçirme 22
İplik Otomatiği 24
Diferansiyel Besleme Ayarı 25
Baskı Ayağı Basınç Ayarı 25
Kesme Genişliğini Ayarlama 26
Dikiş Uzunluğu Ayarlama 26
Dikiş Örgü Tırnağı Ayarı 26
İplik Tansiyon Ayarları 27

DİKİŞ **28**
Dikişe Genel Bakış 28
Sembol/Renklerin açıklamaları 28
4 İplikli Overlok 28
3 İplikli Overlok, Geniş (ve Dar) 29
3 İplikli Dar Kenar 29
3 İplikli Yuvarlak Kenar 29
3 İplikli Piko Kenar 29
3 İplikli Kamalı Reçme, Geniş (ve Dar) 30
3 İplikli Streç Overlok 30
2 İplikli Kenar Dikişi, Geniş (ve Dar) 30
2 İplikli Anvelop Overlok, Geniş (ve Dar) 30
2 İplikli Yuvarlak Kenar 31
2 İplikli Kamalı Reçme 31
Dikişe Başlama 32
Pim Yerleştirme 32
Kılavuz Çizgilerini Kullanma 32
İplik Zincirini Emniyete Alma 33
Düğüm Yapma 33
Dikiş İğnesi Kullanma 33
Dikiş Başlangıcında Makine Kullanma 33
Dikiş Sonunda Makine Kullanma 33
Dikişleri Keserek Açma 33
Diferansiyel Beslemeyi Kullanarak Toplama 34
Yuvarlak Kenarlı Dikiş 34
2 İplikli Yuvarlak Kenar 34
3 İplikli Yuvarlak Kenar / Dar Kenar 34
Kamalı Reçme Dikiş 35
Standart Kamalı Reçme, Geniş 35
Dekoratif Kamalı Reçme, Geniş 35
İğneardı Teyel 35
Köşe Dikme 36
Dış Köşeler 36
İç Köşeler 36

MAKİNE BAKIMI **37**
Saklama 37
Servis 37
Üst Kesici Bölgesini Temizleme 37
Besleme Dişlerini Temizleme 37
Lüper İplik Geçirme Borusunu Temizleme 38
Makineyi Yağlama 39
Üst Kesiciyi Değiştirme 40
Sorun Giderme 40
Teknik Özellikler 42

MAKİNENİZ HAKKINDA

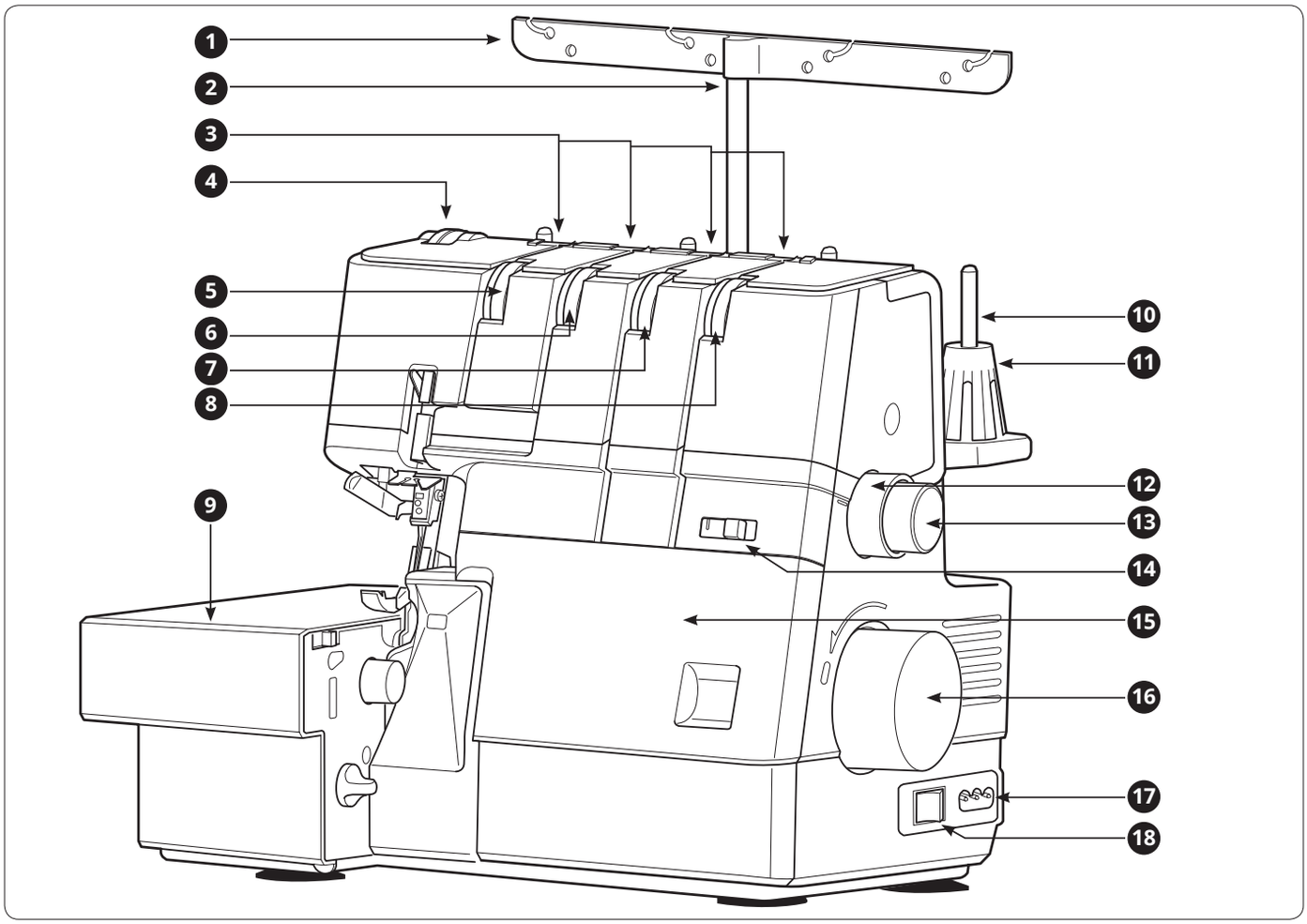

Makineye Genel Bakış

1. İplik kılavuzları
2. İplik kılavuz çubuğu
3. Üst kapak iplik kılavuzu
4. Baskı ayağı basınç kadranı
5. Sol iğne iplik tansiyon kadranı
6. Sağ iğne iplik tansiyon kadranı
7. Üst lüper iplik tansiyon kadranı
8. Alt lüper iplik tansiyon kadranı
9. Uzatma tablası
10. Makara pimi
11. Konik tutucu
12. Dikiş uzunluğu kadranı
13. Diferansiyel besleme kadranı
14. Alt lüper tansiyon ön ayarı
15. Ön kapak
16. Volan
17. Pedal/elektrik güç kablosu soketi
18. Güç düğmesi
19. İplik geçirici kolu
20. İplik kesici
21. Baskı ayağı kaldıracı
22. İplik geçirici düğmesi
23. Baskı ayağı
24. Dikiş plakası
25. Taşıma Kolu

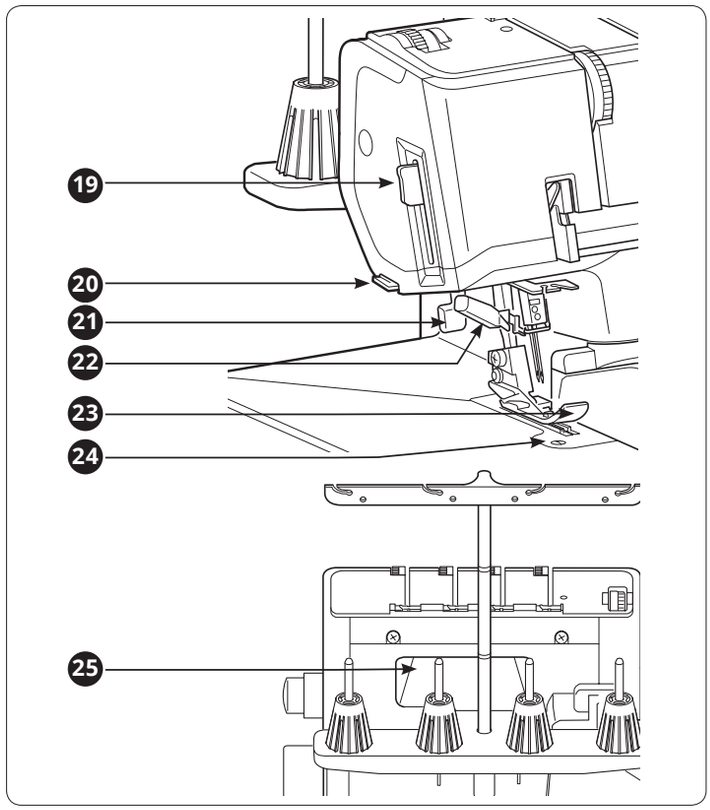

Makineye Genel Bakış - İç Parçalar

1. Sabit kesici
2. Üst kesici
3. Dikiş örgü
4. Üst lüper
5. 2 iplikli overlok konvertörü
6. Alt lüper
7. Üst lüper iplik geçirme deliği
8. Lüper seçme kolu
9. Alt lüper iplik geçirme deliği
10. Lüper iplik geçirme kolu
11. İplik geçirme/Dikiş düğmesi
12. Kesme genişliği ayarlama kadranı
13. Üst kesici bırakma düğmesi
14. Opsiyonel aksesuar aralığı
15. Dikiş örgü etkinleştirme düğmesi
16. Ön kapak kılavuzu

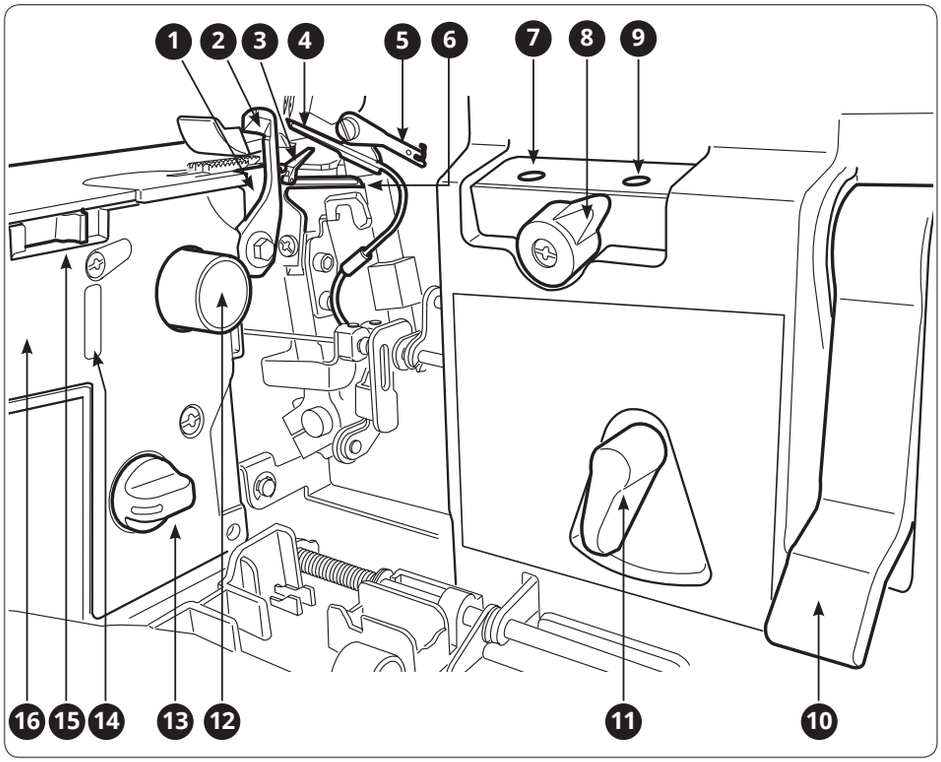

Aksesuarlar

1. Tornavida (büyük)
2. Tornavida (küçük)
3. İki ağızlı anahtar
4. Cımbız
5. İğne seti - (HAx1 SP#11)x2, (HAx1 SP#14)x3
6. İplik ağları
7. Makara tutucu
8. Kumaş tiftiği fırçası
9. Çöp kutusu
10. İğne tutucu/konverter pimi
11. Üst kesici
12. Lüper iplik geçirme kablosu
13. Aksesuar kutusu
14. Pedal (verilen pedal resimdekinden farklı olabilir, pedal özellikleri için 7. sayfaya bakın)
15. Kapak
16. Kullanım kılavuzu

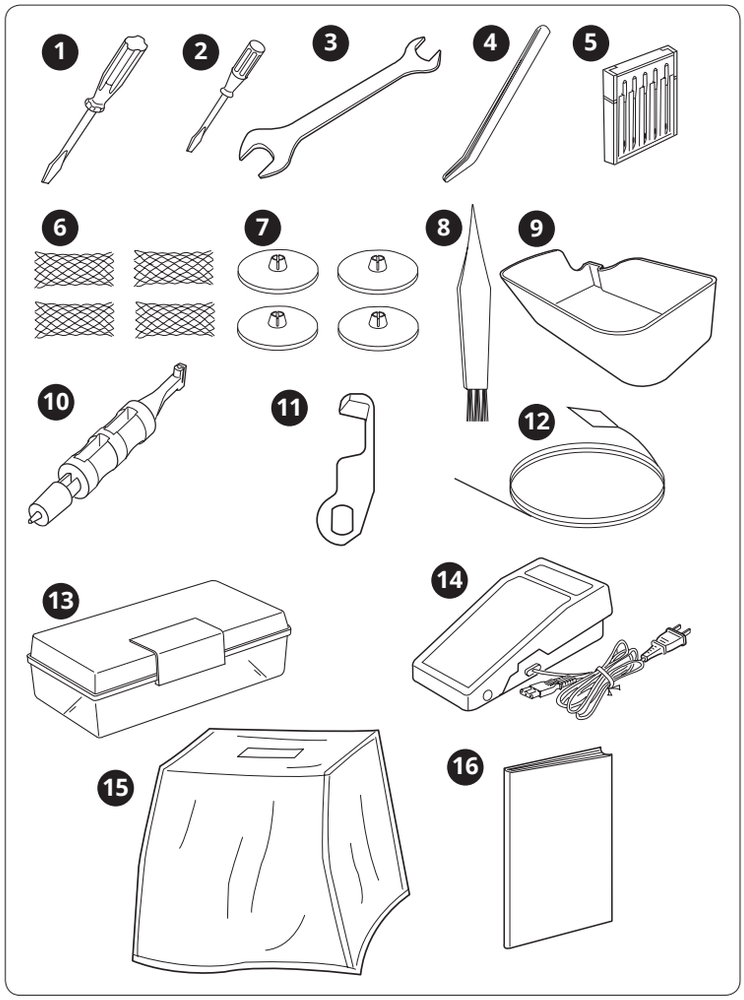

Pedalı ve Güç Kaynağını Bağlama

Bu makineyi kullanmak için ayak kontrolü:

ABD/Kanada için C-1028, Birleşik Krallık için C-2085-1, Avustralya için C-2065, Avrupa Kıtası için C-2060 tipidir.

Makineyi fişe takmadan önce voltajın makinenin arka alt kısmında gösterilen değerlerle aynı olduğundan emin olun. Teknik özellikleri ülkeye göre değişir.

- Ayak kontrolü/elektrik kablosunu makinedeki sokete takın (A).
- Elektrik kablosunun fişini elektrik prizine takın (B).
- Makineyi açmak üzere "I" konumuna getirmek için güç düğmesine (C) basın.
- Dikişi başlatmak için pedala basın (D). Dikiş hızını ayarlamak için pedalı kullanın. Baskı arttıkça makine daha hızlı dikiş yapacaktır.
- Makinenin dikiş yapmasını durdurmak için ayağınızı pedaldan çekin.
- Makineyi kapatmak için güç düğmesini "0" konumuna çevirin.

Not: Ön kapak ve/veya uzatma tablası kapağı açıldığında emniyet düğmesi etkinleşir ve pedala basılsa bile makinenin dikiş yapmasını önler. Ayrıca pedal kaldırılmış durumdayken makine dikiş yapamaz.

Not: Overlok makineniz, normal oda sıcaklığında en iyi dikiş sonucunu sağlamak üzere ayarlanır. Aşırı yüksek ve düşük sıcaklıklar dikiş sonucunu etkileyebilir.

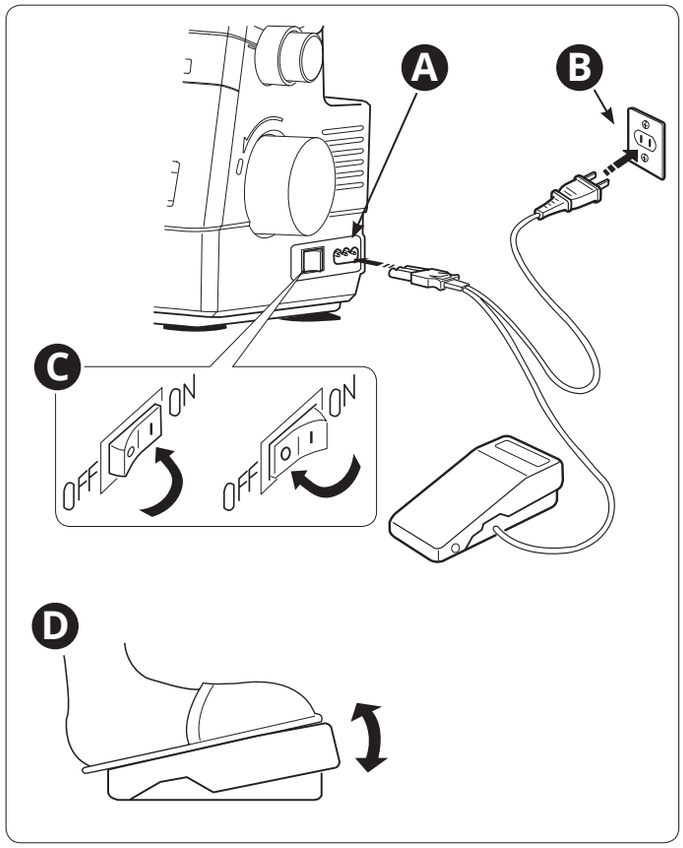

POLARİZE FİŞ BİLGİLERİ
(YALNIZCA ABD VE KANADA İÇİN)

Bu makine polarize fişe sahiptir (bir ucu diğerinden daha geniştir). Elektrik çarpması riskini azaltmak için, fişin polarize prize sadece tek yönde takılabilmesi amacıyla tasarlanmıştır. Fiş prize tamamıyla uymuyorsa fişi ters çevirin. Hala uymuyorsa uygun prizin takılması için nitelikli bir elektrik tesisatçısıyla görüşün. Asla priz üzerinde değişiklik yapmayın.

Makinenizi İlk Defa Kullanmadan Önce

Makinenizi ilk defa kullanmadan önce baskı ayağının altına bir parça kumaş yerleştirin ve ip koymadan makineyi birkaç dakika çalıştırın. Bu sırada yağ görürseniz silerek temizleyin.

Teleskopik İplik Sehpasını Ayarlama

Teleskopik iplik sehpasını tamamen uzatın ve ardından yerine tıklayarak oturana kadar çevirin.

Makinede zaten iplik varsa dolaşmalarını önlemek için iplikleri düzeltin.

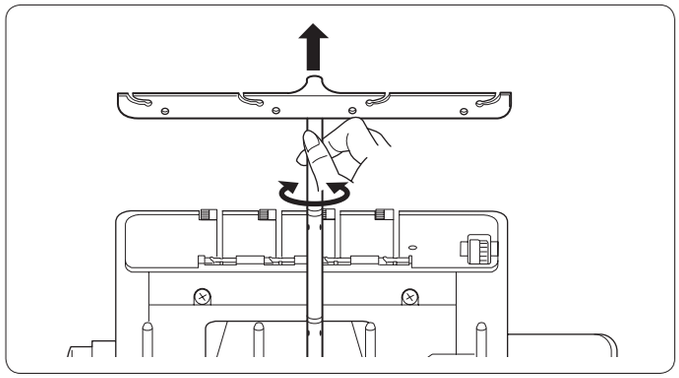

Ön Kapak ve Uzatma Tablası Kapağı

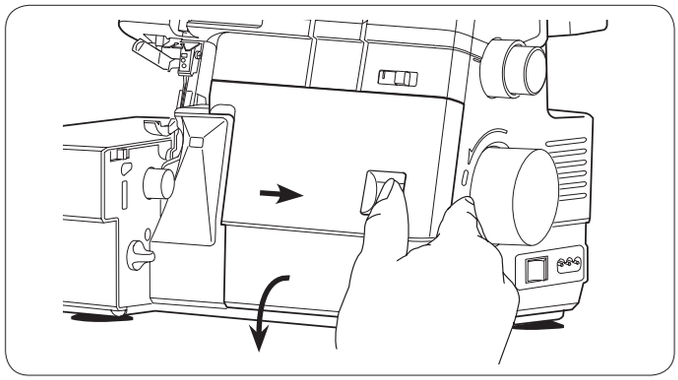

Ön Kapak

Kapağı sonuna kadar sağa doğru itip ardından kendinize doğru aşağı çekerek açın.

Kapağı yukarıya çekip ardından yerine kilitlenene kadar sola kaydırarak kapatın.

Not: Ön kapakta bir emniyet düğmesi vardır ve makine ön kapak açık olduğunda dikiş yapmayacaktır.

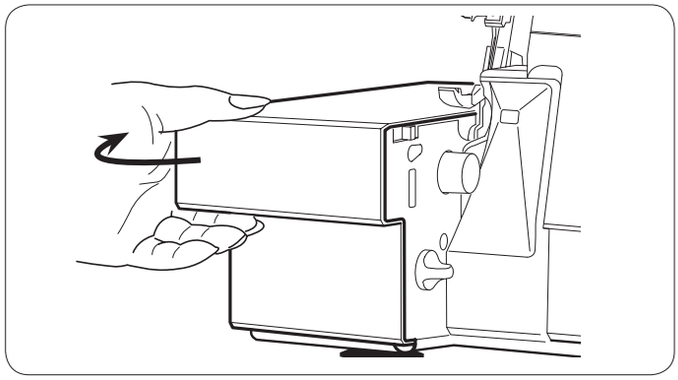

Uzatma Tablası Kapağı

Kapağı açmak için sola doğru çekin. Kapatmak için eski konumuna getirip bastırın.

Not: Uzatma tablası kapağında bir emniyet düğmesi vardır ve makine ön kapak açık olduğunda dikiş yapmayacaktır.

Çöp Kutusu

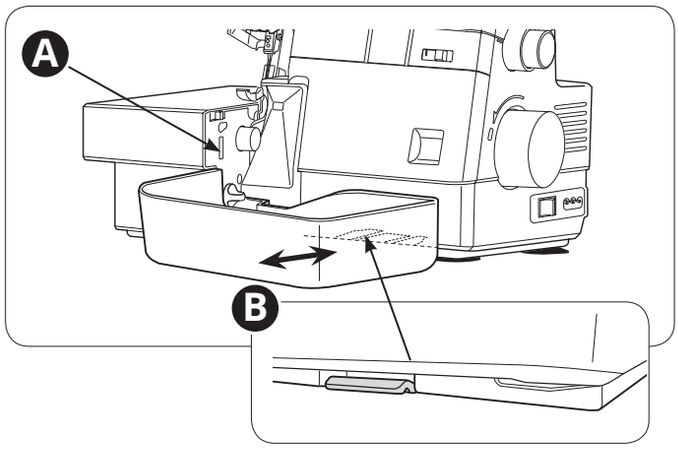

Kumaş kalıntıları çöp kutusunda toplanıyor. Dikiş sırasında kumaş kalıntılarının çöp kutusuna düştüğünden emin olun. Dikiş yaptıktan sonra çöp kutusunu boşaltın.

Kutuyu uzatma tablasının ucuna yerleştirin (A). Çöp kutusunun tırnakları kapağın altındaki aralığa yerleşecek şekilde ön kapağa doğru itin. Yerine sabitleninceye kadar bastırın.

Çıkartmak için çöp kutusunu kendinize doğru çekin.

Volan

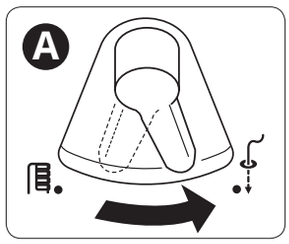

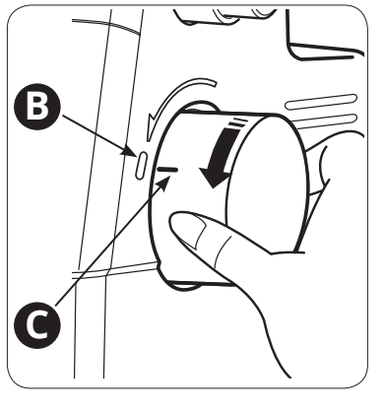

Volanı çevirerek iğneleri manuel olarak indirebilir veya kaldırabilirsiniz. Volanı her zaman kendinize doğru çevirin.

İplik geçirirken, dikiş örgü tırnağını ayarlarken veya 2 iplikli overlok konvertörünü bağlar/sökerken volan kilitli konuma getirilmelidir.

"İplik Geçirme/Dikiş" düğmesini "İplik geçirme konumu"na getirin (A). Volanı kilitlemek için kapaktaki işaret ile (B) volandaki işareti (C) hizalayın.

Baskı Ayağı Kaldırma Kolu

Baskı ayağını kaldırmak için makinenin arka kısmındaki baskı ayağı kolunu yukarı kaldırın. Baskı ayağı kaldırma kolunu yukarı itmek baskı ayağını ekstra kaldırma konumuna getirir.

İplik geçirirken baskı ayağı kaldırma kolunu daima kaldırın. Baskı ayağı kaldırma kolu kaldırıldığında tansiyon diskleri açılır ve iplik geçirilmesi daha kolay olur.

Not: Baskı ayağı kaldırılmış durumdayken makine dikiş yapmaz. Dikişe başlamadan önce baskı ayağı kaldırma kolunu indirin.

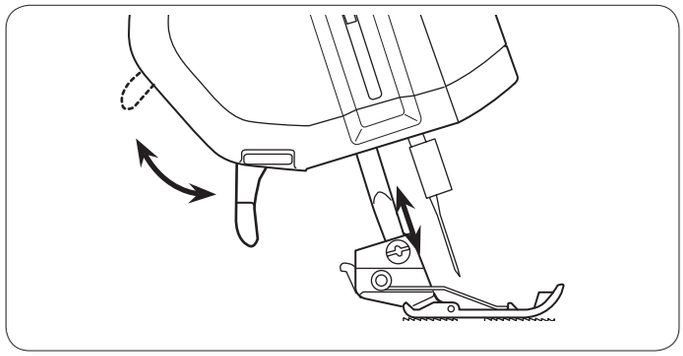

Baskı Ayağını Değiştirme

⚠ *Makinenin güç düğmesini kapatın ve fişini çekin.*

- Baskı ayağını yukarı kaldırın.
- İğne mili en üst konuma gelinceye kadar volanı kendinize doğru döndürün.
- Baskı ayağını serbest bırakmak için baskı ayağı bileğinin arkasındaki kolu itin. Ayak yerinden çıkacaktır.
- Yeni ayağı, pim sağda olacak biçimde ayak altına yerleştirin (B). Ayağı takmak için baskı ayağı kolunu indirin. Ayağın doğru takıldığından emin olmak için baskı ayağı kaldıracını yeniden yükseltin.

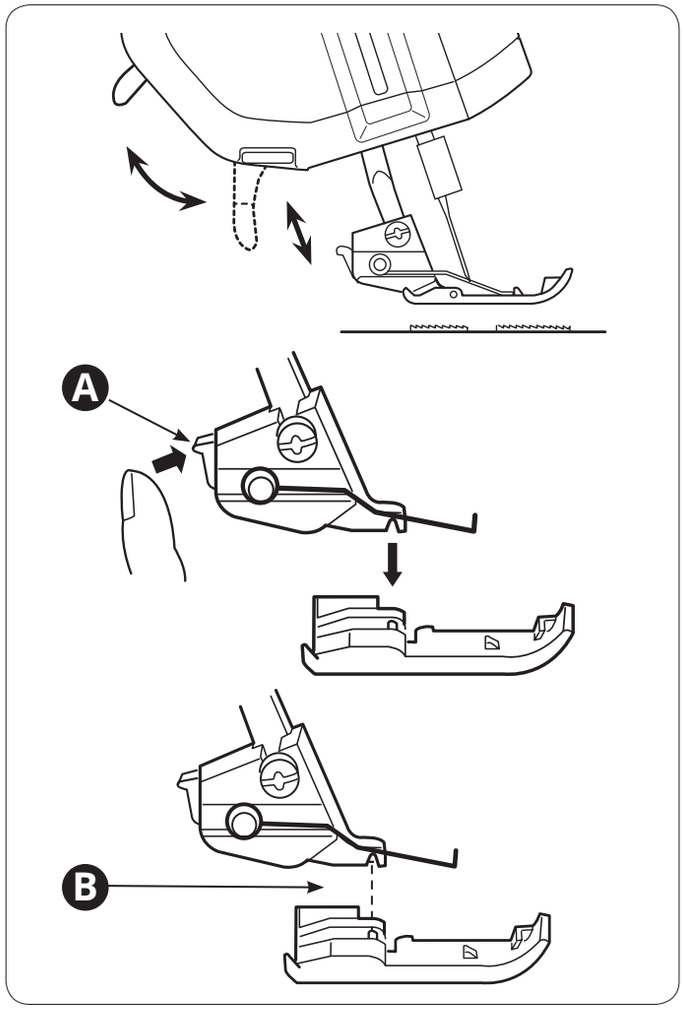

Baskı Ayağı Kılavuz Çizgileri

Baskı ayağının uç kısmında iki kılavuz çizgi bulunur.

Sol kılavuz çizgisi (A) sol iğne konumundadır.

Sağ kılavuz çizgisi (B) sağ iğne konumundadır.

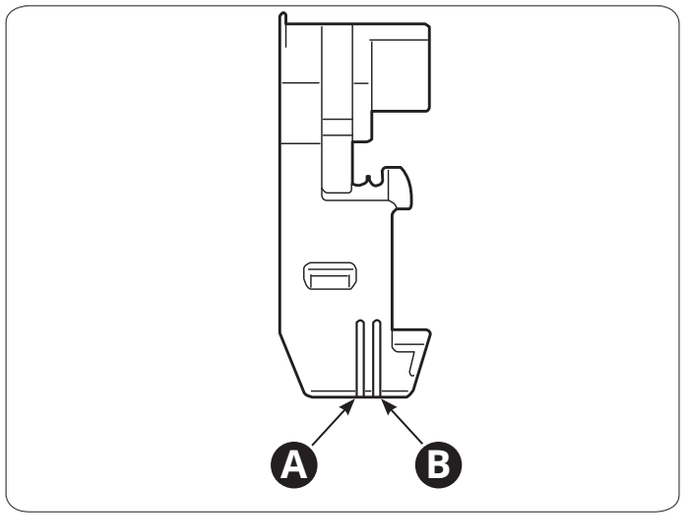

İğne Bilgileri

- HA-1 ölçülerine göre SP #14 veya #11, veya Stretch 130/705 H-S sistemine göre #11/75 veya #14/90 boy iğne kullanın.
- Makine HA-1 SP #11 iğnelerle beraber gelmektedir.

Kullanacağınız dikiş türüne göre bir veya iki iğne kullanarak dikiş yapabilirsiniz. Sol iğne ve iğne bağı vidasında "L", sağ iğne ve iğne bağı vidasında ise "R" işareti vardır.

Not: Her iki iğneyi de kullanırken sol iğne sağ iğnenin biraz daha üstüne konumlandırılır (ikili bir iğne gibi "eşit" konumda olmamaları gerekir).

İğneleri Değiştirme

⚠ *Makinenin güç düğmesini kapatın ve fişini çekin.*

- İğne mili en üst konuma gelinceye kadar volanı kendinize doğru çevirin.
- Makineye bağlı iğneyi iğne tutucunun deliğine (A) yerleştirin.
- İğneleri tutarken allen anahtarıyla iğne kelepçesai vidasını gevşetin ancak sökmeyin.
- Seçilen iğneyi çıkartın.

Not: Tek iğne kullanırken diğer iğne bağı vidasını hafifçe sıkın. Bu iğne bağı vidasını kaybetmemenizi sağlar.

- Yeni iğneyi düz kısmı arkaya (C) gelecek şekilde iğne tutucuya yerleştirin.
- İğneyi, iğne bağının içine doğru gidebildiği kadar itin. Sol iğnenin üst kısmı iğne çubuğunun kenarına (D), sağ iğnenin üst kısmı iğne çubuğunun altına (E) dokunmalıdır.
- İğne bağı vidasını küçük tornavidayla sıkıca sabitleyin.
- İğne tutucuyu iğneden çıkarmak için aşağı doğru çekin.

Not: İğne bağına zarar verebileceğinden dolayı vidayı gereğinden fazla sıkmayın.

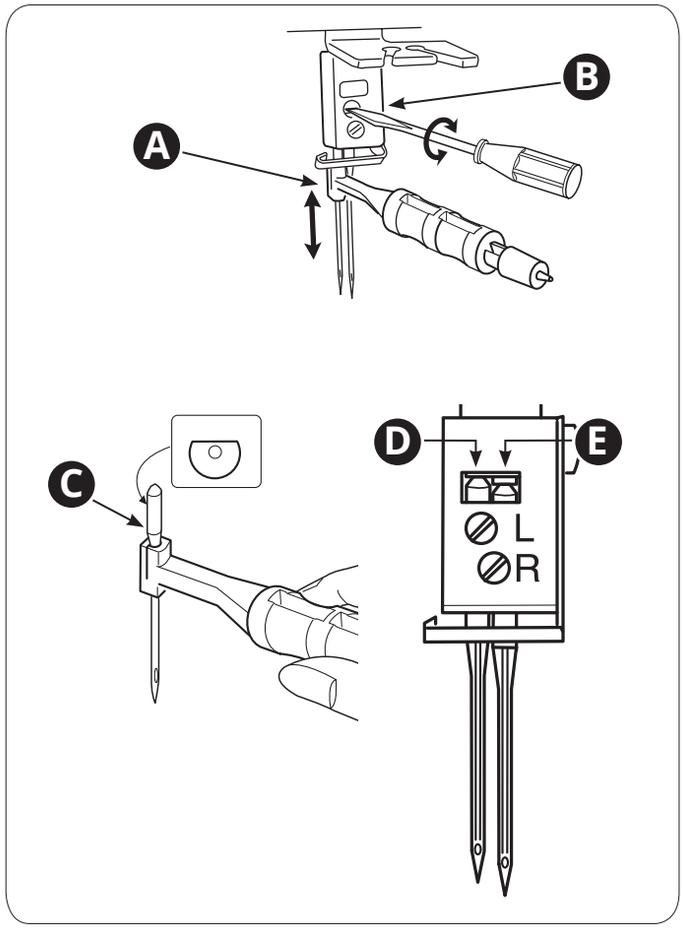

İğneyi Kontrol Etme

İğnenin eğilmediğinden emin olmak için düz tarafını düz bir yüzeye yerleştirin (iğne plakası, cam vb.). İğne ile düz yüzey arasındaki boşluk tutarlı olmalıdır. Hiçbir zaman eğik veya kör bir iğne kullanmayın.

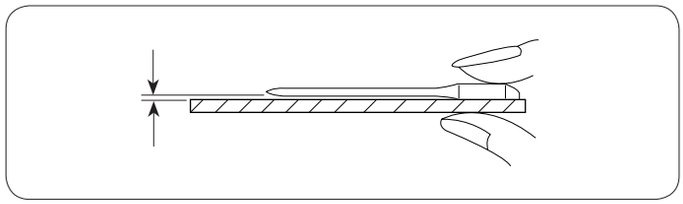

Üst Kesici

⚠ *Makinenin güç düğmesini kapatın ve fişini çekin.*

Üst Kesiciyi Devre Dışı Bırakma

Kamalı reçme, nervür dikişi vb. için üst kesiciyi devre dışı bırakın.

- Üst kesici (A) en yüksek konuma yükselene kadar volanı kendinize doğru çevirin.
- Ön kapağı açın.
- Hareketli kesici düğmesini (B) kapağa doğru itin (C). Kilitli pozisyonda sabitlenene kadar düğmeyi bastırarak (D) saat yönüne doğru çevirin.

Hareketli Üst Kesiciyi Tekrar Devreye Sokma

- Ön kapağı açın.
- Hareketli kesici düğmesini kapağa doğru itin (C). Aktifleşene kadar düğmeyi bastırarak saat yönüne doğru çevirin (E).

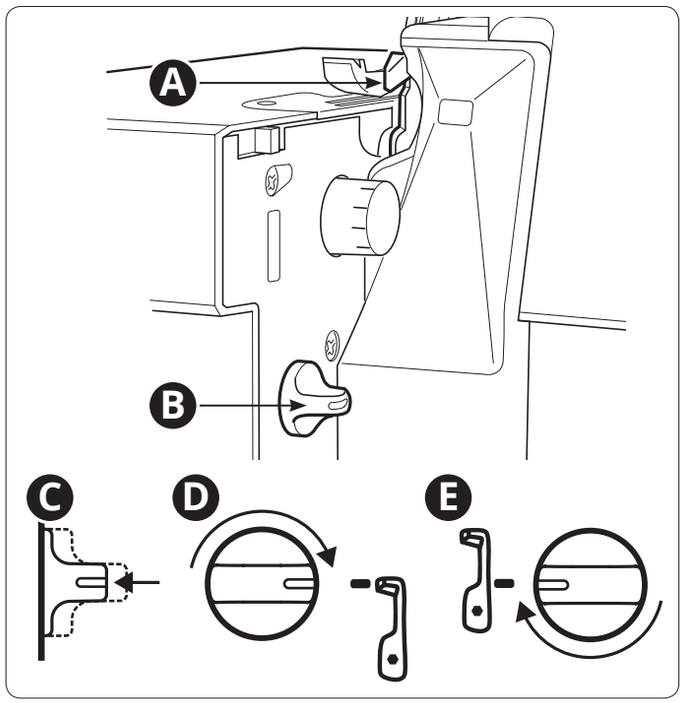

2 iplikli overlok konvertörü

⚠ *Makinenin güç düğmesini kapatın ve fişini çekin.*

Etkinleştirme

2 iplikli overlok dikişler bir iğne ipliği ve alt lüper iplik kullanılarak dikilir. Dikişten önce 2 iplikli overlok konvertörü üst ilikçiye takılmış olmalıdır.

- Ön kapağı açın.
- İğneyi kaldırın.
- İğne tutucu pimini 2 iplikli overlok konvertöründeki (B) küçük deliğe (A) yerleştirin.

Kancası üst lüperin ucuyla (C) hizalanana kadar 2 iplikli overlok konvertörünü saat yönünün tersine doğru çevirin. (İğne tutucunun üst bıçağa temas etmediğinden emin olun).

2 iplikli overlok konvertörünü dikkatlice geriye doğru iterek kancasını (D) üst lüper çıkıntısının (E) arkasına getirip delikten geçirin (F).

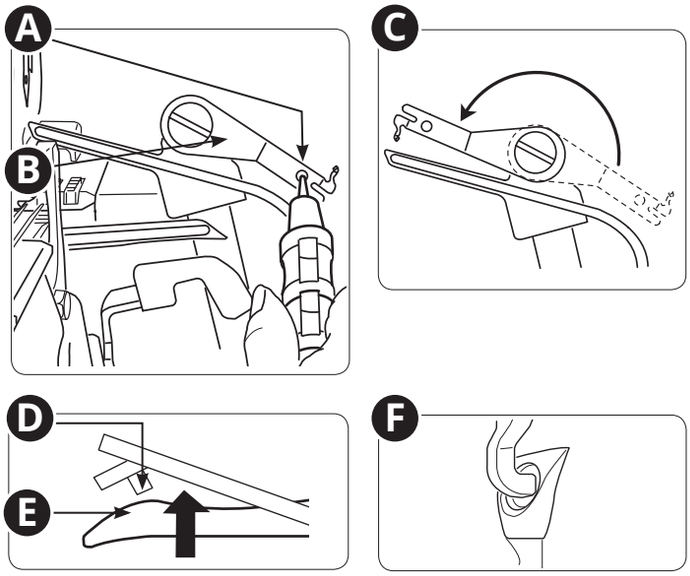

Üst lüperin yukarıdan görünümü

Üst lüperin arkadan görünümü

Devre dışı bırakma

İğne tutucunun pimini 2 iplikli overlok konvertöründeki küçük deliğin içine yerleştirin (A).

2 iplikli overlok konvertörünü dikkatlice geriye doğru itin (B) ve kancası çıkıntının arkasına geçene kadar saat yönüne doğru çevirin.

2 iplikli overlok konvertörünü orijinal konumunda sabitlenene kadar çevirin.

İğne tutucuyu 2 iplikli overlok konvertöründen çıkartın.

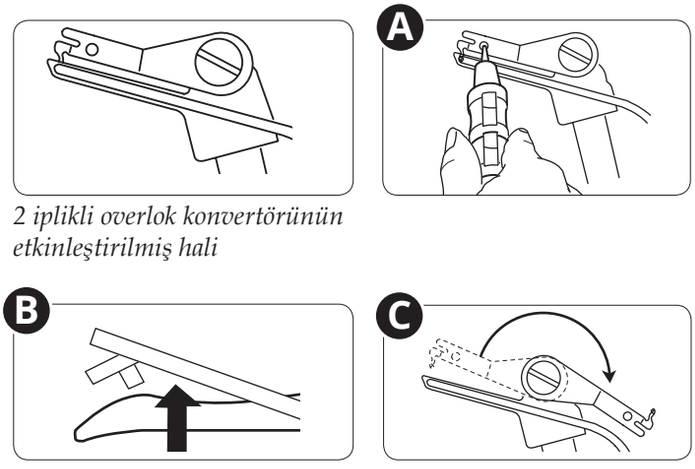

2 iplikli overlok konvertörünün etkinleştirilmiş hali

DİKİME HAZIRLIK

Genel İplik Sarma Bilgileri

Lüperler ve iğneler doğru iplik geçirme yollarını gösterecek şekilde renklerle kodlanmıştır. İplik geçirmeye daima lüperlerden başlayın ve daha sonra iplikleri sağdan sola olacak şekilde iğnelerden geçirin (aşağıda listelenen sırayı izleyin).

1. Alt lüper - Yeşil
2. Üst lüper - Kırmızı
3. Sağ iğne - Mavi
4. Sol iğne - Sarı

Not: İpliği sarmadan önce baskı ayağını daima kaldırın.

Önemli:

İplikler dikiş esnasında bozulursa iplik yolunun tamamına aşağıda listelenen sırayla yeniden iplik takın.

1. **İğnelerdeki iplikleri çıkartın**
2. **Üst ve alt lüperdeki ipliklerini çıkartın**
3. **Alt lüpere iplik takın**
4. **Üst lüpere iplik takın**
5. **İpliği iğnelere sağdan sola doğru geçirin**

Farklı kumaş ağırlıklarında hangi iğnelerin ve ipliğin kullanılacağına dair öneriler için aşağıdaki tabloya bakınız.

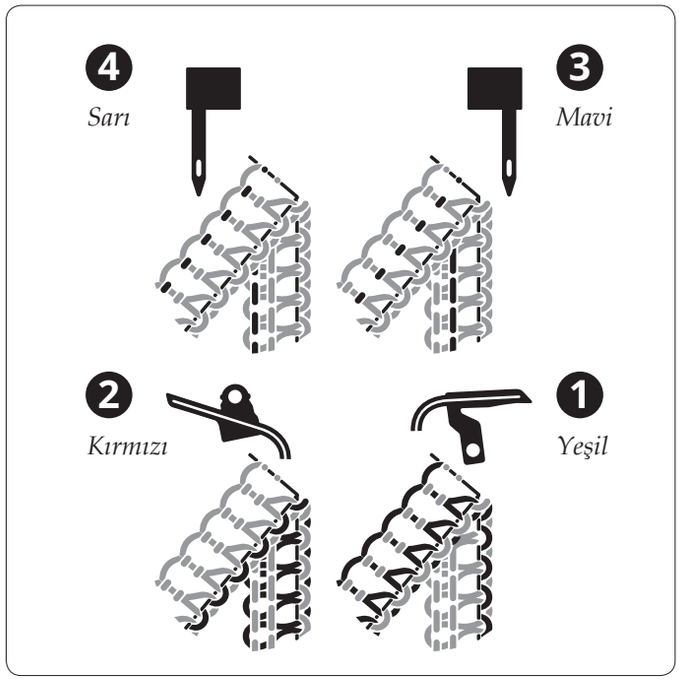

Makine kapağının içindeki çıkartmanın siyah beyaz hali

Farklı Kumaşlarda Hangi İğne ve İplik Kullanılır

İnce Kumaş (voil, krep, jorjet vb.)	*Orta Kumaş* (pamuk, keten, dokuma pamuk, yün, saten, vb.)	*Kalın Kumaş* (kot, tüvit, vb.)	*Örgüler* Örgü kumaşlar
İğneler HAx1SP #11 veya 130/705 H-S, #11/75	*İğneler* HAx1SP #14 veya 130/705 H-S, #14/90	*İğneler* HAx1SP #14 veya 130/705 H-S, #14/90	*İğneler* HAx1SP #11-14 veya 130/705 H-S, 11/75-#14/90
İplik Overlok makinelerine uygun iplik			

İplik Makaralarını Makara Pimlerine yerleştirin

İplik makaralarını makara piminin üzerindeki konik tutuculara yerleştirin. Makara tutucusunu makaraya kuvvetlice yerleştirin.

A. Küçük iplik makaralarıyla dikiş yapıyorsanız konik tutucuları çıkartın. Makarayı açık kısmı yukarı gelecek şekilde yerleştirip üstüne makara tutucu koyun.

B. İplik geçirme veya dikiş esnasında iplik makaradan kayıyorsa iplik sıkışmasını önlemek için makaranın üzerine bir ağ geçirin.

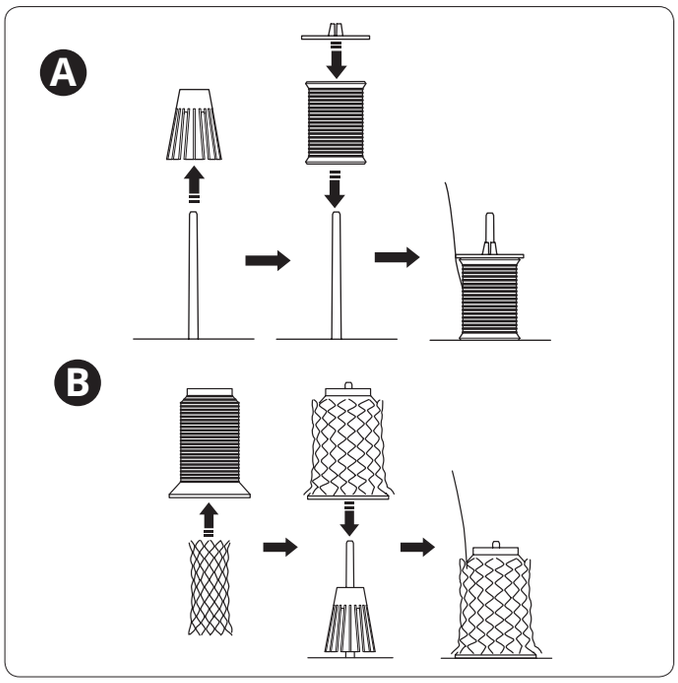

İpliği Değiştirme

Aşağıda ipliği değiştirmek için kolay bir yol anlatılmaktadır:

Makaranın yanında teleskopik iplik standındaki kılavuzların arkasındaki kullanılmakta olan ipliği kesin.

İplik makarasını çıkarın ve makara pimine yeni ipliği yerleştirin.

Yeni ipliğin ucunu eski ipliğin ucuna bağlayın. İplik uçlarını 1" (yakl. 2-3 cm) uzunluğa getirin ve düğümün güvenliğini test etmek için her iki ipliği de sıkıca çekin.

Baskı ayağını yukarı kaldırın.

Önce tansiyon kadranı ayarlarını not edin, ardından tansiyon kadranlarını “0” konumuna çevirin.

Her defasında ipliklerden birini çekerek düğümleri iğnenin önüne getirin. İplikler kolay çekilemiyorsa iplik kılavuzlarında dolaşma ya da iplik standı altında döngü olup olmadığını kontrol edin.

İpliği düğümün arkasından kesin ve iplik ucunu iğnenin deliğinden geçirin.

Tansiyon kadranlarını önceki ayarlarına getirin.

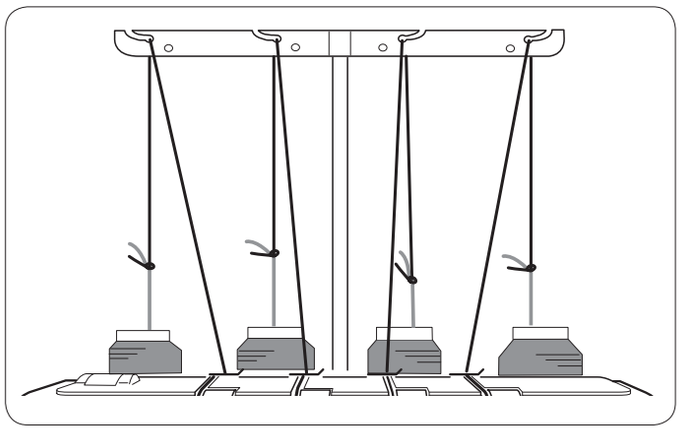

Dikiş Yaparken İpliğin Kopması Durumunda

Üst veya alt lüper ipliklerinden biri dikiş esnasında koparsa iki ipliği de yeniden geçirin. Lüper ipliklerini iplik geçirme deliklerinin üstünde kesin ve ipliği deliklerden çıkartın.

Sayfa 14-17 arasındaki talimatları izleyerek iplikleri lüperlerden tekrar geçirin.

Alt Lüperden İplik Geçirme

⚠ *Makinenin güç düğmesini kapatın ve fişini çekin.*

Not: İplikleri daha kolay geçirmek için baskı ayağı kaldıracını yükseltin.

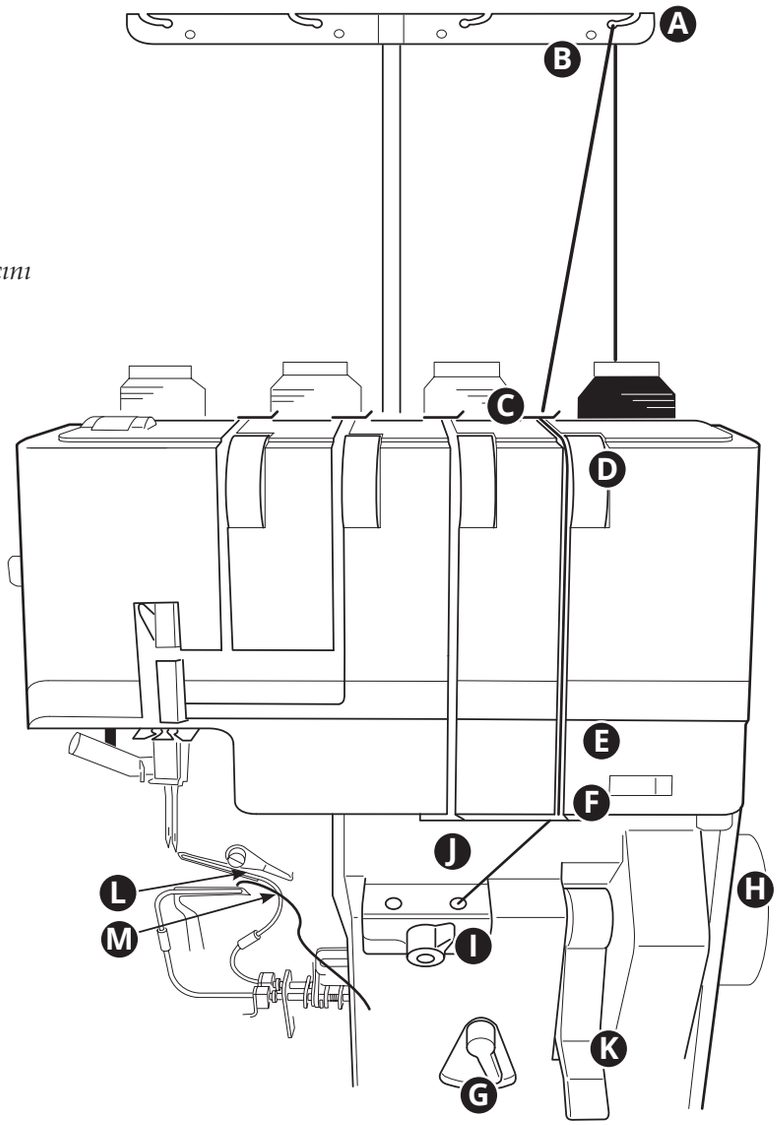

İplik makarasını en sağdaki makara pimine yerleştirin. İpliği sağ iplik kılavuzundan arkadan öne doğru çekin (A).

Not: İplik dikiş sırasında sürekli kaçıyorsa, ipliği gösterildiği gibi (B) iki iplik kılavuz deliğinden de geçirin.

Resimdeki gibi ipliği üst kapak iplik kılavuzunun altından geçirin (C).

İpliği iplik geçirme aralığından çekin. İki elinizi de kullanarak ipliği tansiyon disklerinin arasına yerleştirin (D).

Alt lüper tansiyon ön ayarını (E) NORM'a getirin.

İpliği aralıktan aşağı doğru çekip alt lüper iplik kılavuzuna geçirin (F).

Yaklaşık 12" (30 cm) uzunluğunda iplik çekin. İpliğin kola veya kapağa dolanmadığından emin olun.

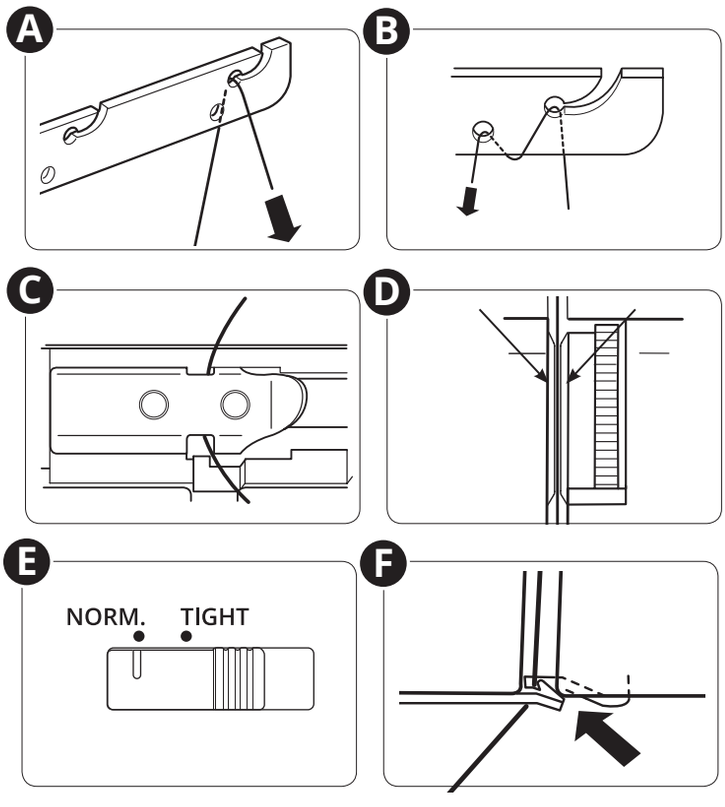

İplik geçirme/Dikiş düğmesini sağa çevirerek "İplik geçirme" konumuna (G) getirin.

Üzerindeki işaret kapaktaki işaretle hizalanana kadar volanı yavaşça kendinize doğru çevirin (H). Volan iplik geçirme konumunda sabitlenecektir.

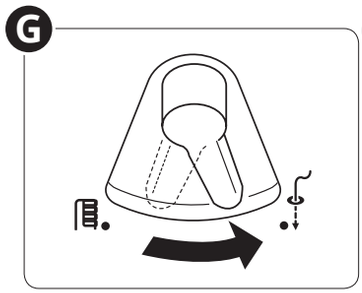

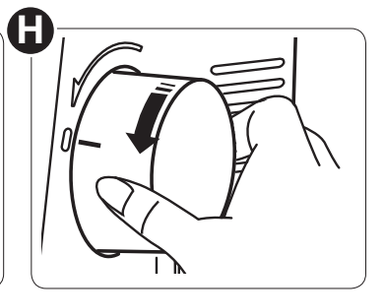

Alt lüper iplik geçirme modunu etkinleştirmek için lüper seçme kolunu sağa çevirin (I).

Cımbız yardımıyla ipliğin ucunu en az 2 cm kadar alt lüper iplik geçirme deliğine yerleştirin (J).

Not:

- *İplik geçirme deliğine kolayca yerleştirebilmek için ipliğin ucunu kesin.*
- *Yünlü naylon, vb. gibi özel iplikler geçirmek istiyorsanız sayfa 18-19'a bakın.*

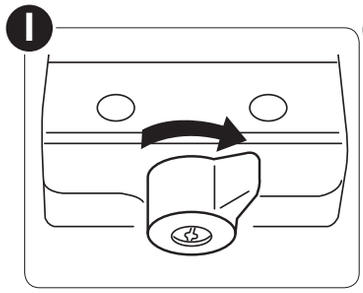

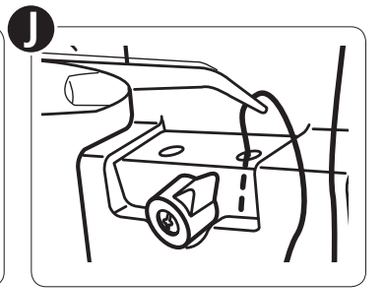

Lüper iplik geçirme kolunu (K) yerinde sabitlenene kadar yukarı kaldırın. Yerine oturana kadar tekrar geri indirin.

İpliğin alt lüper ucundaki delikten (L) çıktığından emin olun. İplik üst lüper iplik geçirme borusunun önünden geçecektir. İplik borunun arkasından geliyorsa cımbız kullanarak iplik geçirme borusunun önüne getirin.

İplik delikten çıkmıyorsa J/K adımından itibaren işlemi yeniden uygulayın.

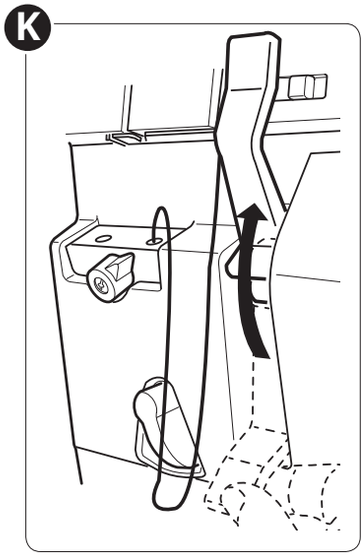

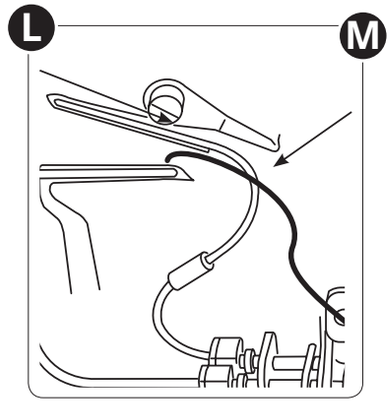

İplik geçirme/Dikiş düğmesini (G) "Dikiş" konumuna getirin (N).

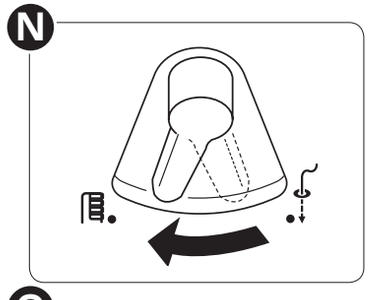

İpliğin 4" (10 cm) kadarını ayağın uç kısmının altından geriye çekip baskı ayağı ve üst kesicinin (O) arasından geri çıkarın.

Ön kapağı kapatın ve baskı ayağı kaldıracını indirin.

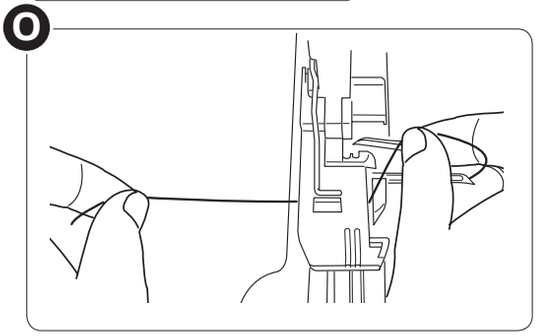

Üst Lüperden İplik Geçirme

⚠ *Makinenin güç düğmesini kapatın ve fişini çekin.*

Not: İplikleri daha kolay geçirmek için baskı ayağı kaldıracını yükseltin.

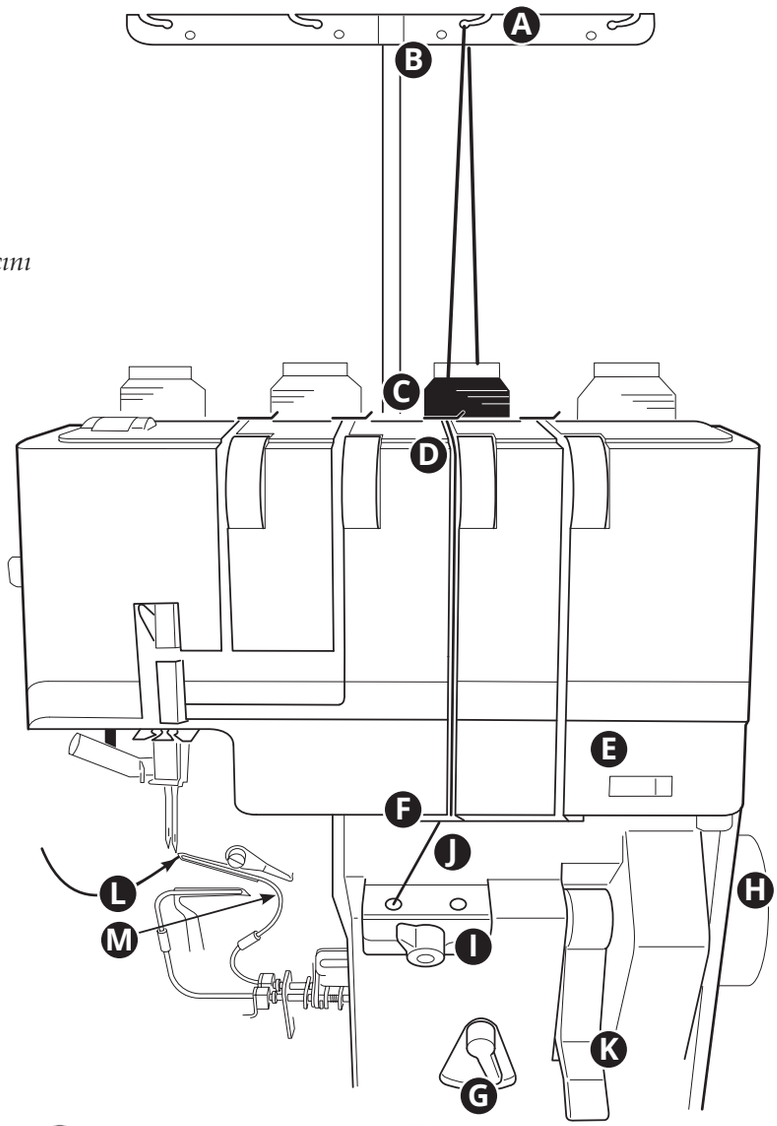

İplik makarasını sağdan ikinci makara pimine yerleştirin. İpliği sağdan ikinci iplik kılavuzundan arkadan öne doğru çekin (A).

Not: İplik dikiş sırasında sürekli kaçıyorsa, ipliği gösterildiği gibi (B) iki iplik kılavuz deliğinden de geçirin.

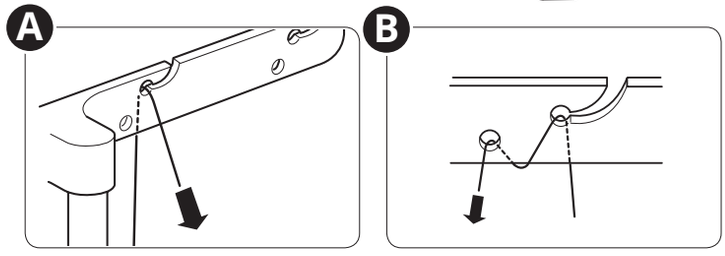

Resimdeki gibi ipliği üst kapak iplik kılavuzunun altından geçirin (C).

İpliği iplik geçirme aralığından çekin. İki elinizi de kullanarak ipliği disklerin arasına yerleştirin (D).

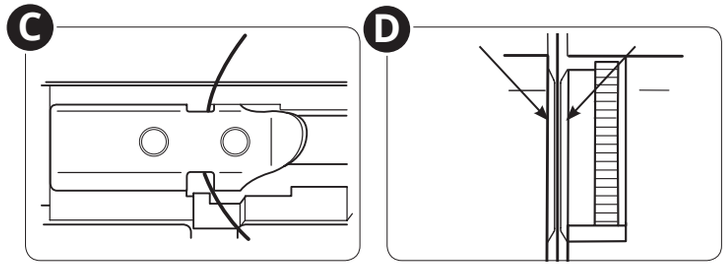

Alt lüper tansiyon ön ayarını (E) NORM'a getirin.

İpliği aralıktan aşağı doğru çekip üst lüper iplik kılavuzuna geçirin (F).

Yaklaşık 12" (30 cm) uzunluğunda iplik çekin. İpliğin kola veya kapağa dolanmadığından emin olun.

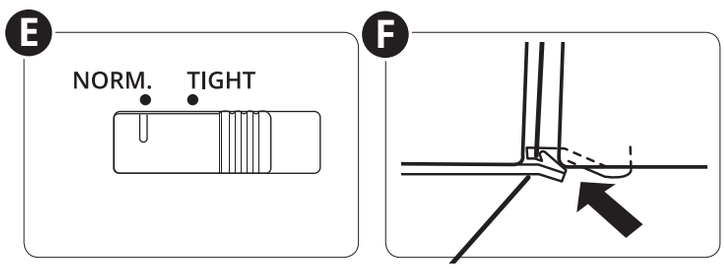

İplik geçirme/Dikiş düğmesini sağa çevirerek "İplik geçirme" konumuna (G) getirin.

Üzerindeki işaret kapaktaki işaretle hizalanana kadar volanı yavaşça kendinize doğru çevirin (H). Volan iplik geçirme konumunda sabitlenecektir.

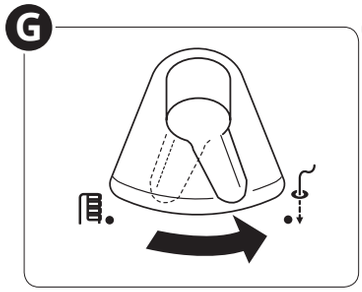

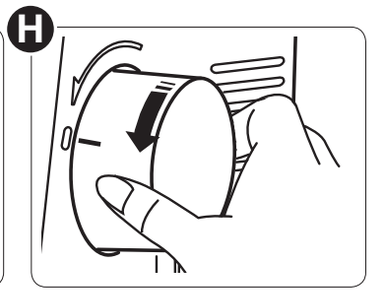

Üst lüper iplik geçirme modunu etkinleştirmek için lüper seçme kolunu sola çevirin (I).

Cımbız yardımıyla ipliğin ucunu en az 2 cm kadar üst lüper iplik geçirme deliğine yerleştirin (J).

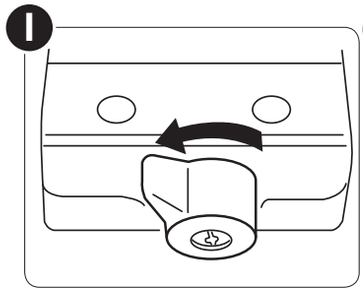

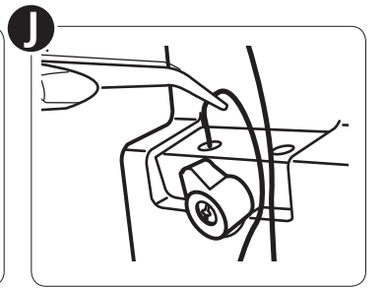

Not:

- *İplik geçirme deliğine kolayca yerleştirebilmek için ipliğin ucunu kesin.*
- *Yünlü naylon, vb. gibi özel iplikler geçirmek istiyorsanız sayfa 18-19'a bakın.*

Lüper iplik geçirme kolunu (K) yerinde sabitlenene kadar yukarı kaldırın. Yerine oturana kadar tekrar geri indirin.

İpliğin üst lüper ucundaki delikten (L) çıktığından emin olun.

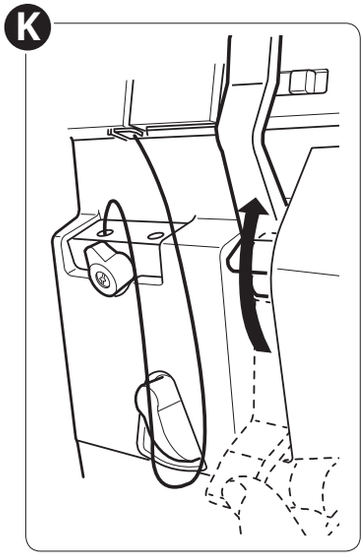

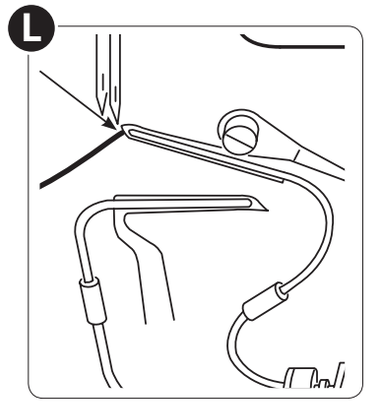

İplik delikten çıkmıyorsa J/K adımından itibaren işlemi yeniden uygulayın.

İplik geçirme/Dikiş düğmesini (G) "Dikiş" konumuna getirin (M).

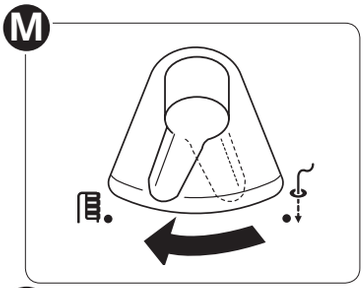

İpliğin 4" (10 cm) kadarını ayağın uç kısmının altından geriye çekip baskı ayağı ve üst kesicinin arasından geri çıkarın (N).

Ön kapağı kapatın ve baskı ayağı kaldıracını indirin.

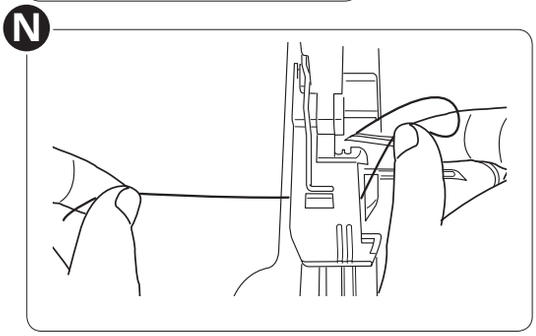

Lüper İplik Geçirme Kablosu veya Standart İplik ile Lüperlerden İplik

⚠ *Makinenin güç düğmesini kapatın ve fişini çekin.*

Not: İplikleri daha kolay geçirmek için baskı ayağı kaldıracını yükseltin.

Not: İplik geçirirken lüper iplik kolunu indirmeyin veya kaldırmayın.

Geçirme

Özel iplikler kullanarak dikiş yaparken (yünlü naylon gibi) ipliği lüperlerden aşağıdaki yöntemlerden herhangi birini kullanarak geçirmek daha kolay olabilir:

- Lüper iplik geçirme kablosunu kullanma
- Özel ipliği standart overlok ipliğine bağlayıp onu lüperden geçirmek.

Lüper İplik Geçirme Kablosunu Kullanma

İplik geçirme/Dikiş düğmesini sağa çevirerek "İplik geçirme" konumuna (A) getirin.

Üzerindeki işaret kapaktaki işaretle hizalanana kadar volanı yavaşça kendinize doğru çevirin (B). Volan iplik geçirme konumunda sabitlenecektir.

Üst/alt lüper ipliklerini lüper iplik geçirme deliğinin önüne kadar getirin.

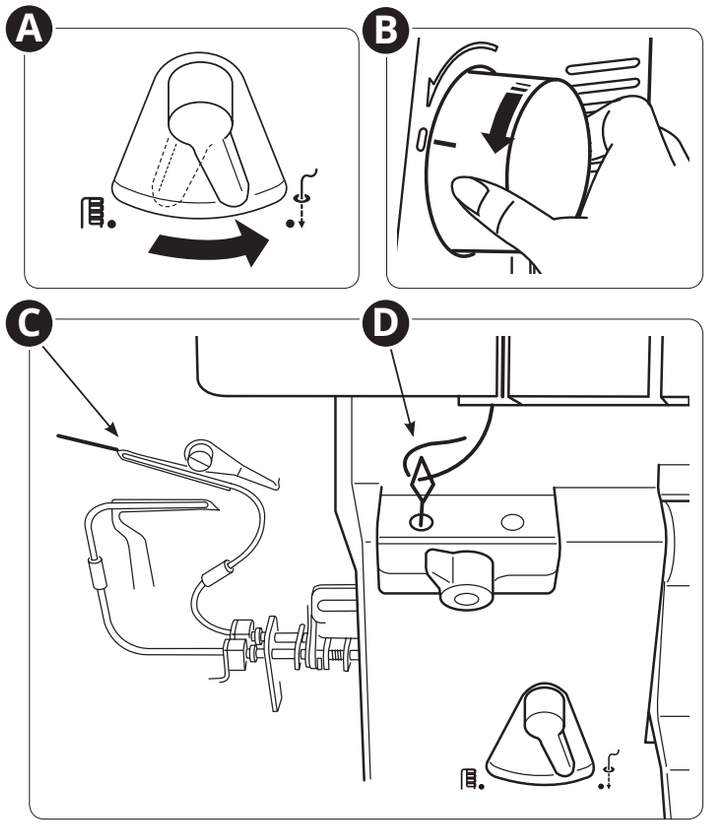

Lüper iplik geçirme kablosunu alıp düz ucunu (ilmek ucunu değil) lüper ucundaki delikten çıkana kadar iplik geçirme deliğinden içeri itin.

İpliğin yaklaşık 2" (5 cm) kadarını lüper iplik geçirme kablosunun ilmeğinden geçirin (D).

İplik lüper ucundaki delikten çıkana kadar lüper iplik geçirme kablosunu ucundan dikkatlice çekin.

İpliği lüper iplik geçirme kablosundan çıkarın.

İplik geçirme/Dikiş düğmesini "Dikiş" konumuna getirin.

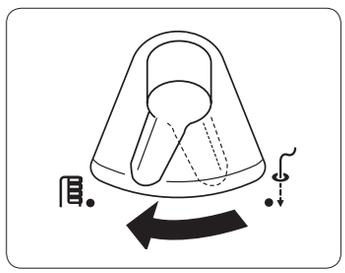

İpliğin 4" (10 cm) kadarını ayağın uç kısmının altından geriye çekip baskı ayağı ve üst bıçak arasından geri çıkarın.

Ön kapağı kapatın ve baskı ayağı kaldıracını indirin.

Standart İplik Kullanmak

İplik geçirme/Dikiş düğmesini sağa çevirerek "İplik geçirme" konumuna (A) getirin.

Üzerindeki işaret kapaktaki işaretle hizalanana kadar volanı yavaşça kendinize doğru çevirin (B). Volan iplik geçirme konumunda sabitlenecektir.

Üst/alt lüper ipliklerini lüper iplik geçirme deliğinin önüne kadar getirin.

Yaklaşık 12" (30 cm) kadar standart ipliği hazırlayıp gösterilen şekilde lüper ipliğinin ucundan 5 cm geriye bağlayın (C).

Not: Standart ipliği lüper ipliğine bağlarken mümkün olduğunca küçük bir düğüm atın ve standart ipliğin fazla gelen kısmını kesin.

Cımbız yardımıyla ipliğin ucunu en az 2 cm kadar alt lüper iplik geçirme deliğine yerleştirin (D).

Not: İplik geçirme deliğine kolayca yerleştirebilmek için ipliğin ucunu kesin.

Lüper iplik geçirme kolunu (E) yerinde sabitlenene kadar yukarı kaldırın. Yerine oturana kadar tekrar geri indirin.

İpliğin lüper ucundaki delikten çıktığından emin olun. Düğüm lüper iplik geçirme deliğine iyice yaklaşana kadar standart ipliği dikkatlice çekin.

Sonra özel ipliğin serbest ucunu gösterildiği şekilde katlayın (F). Özel iplik geçirme kanalından geçip lüperin ucundaki delikten çıkana kadar standart ipliği çekmeye devam edin (G).

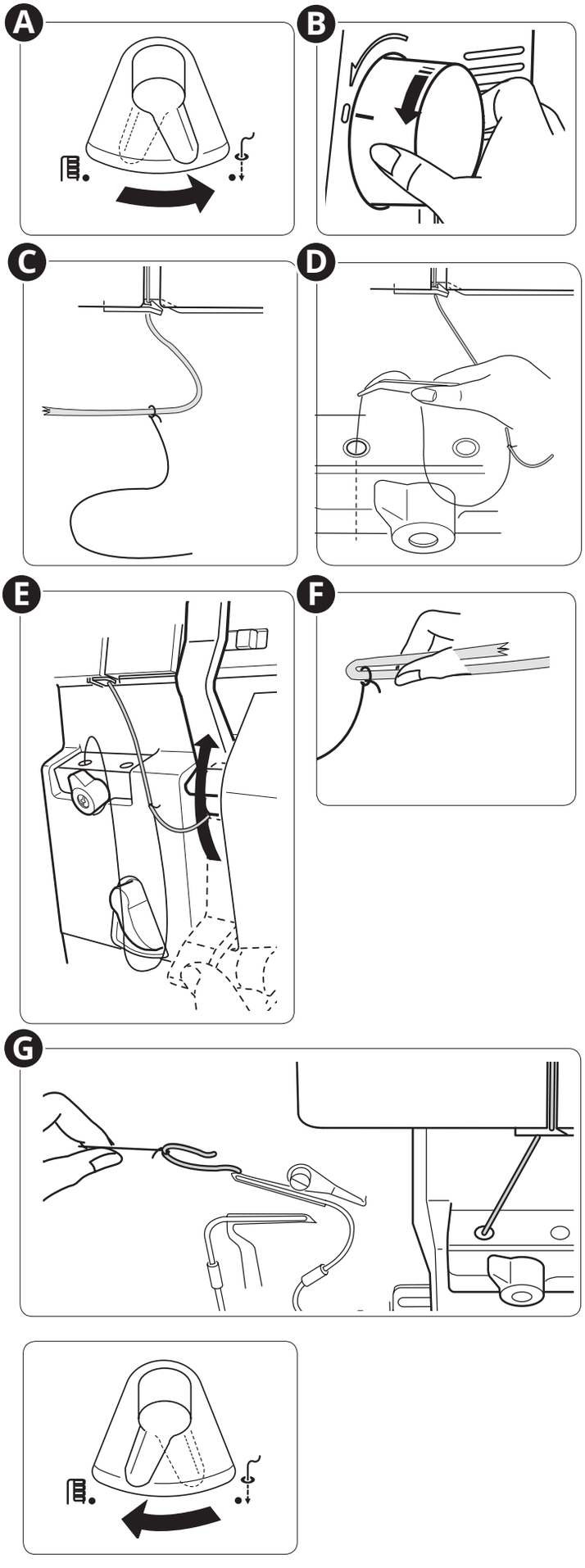

İplik geçirme/Dikiş düğmesini "Dikiş" konumuna getirin.

İpliğin 4" (10 cm) kadarını ayağın uç kısmının altından geriye çekip baskı ayağı ve üst kesicinin arasından geri çıkarın.

Ön kapağı kapatın ve baskı ayağı kaldıracını indirin.

Sağ İğneye İplik Geçirme

⚠ *Makinenin güç düğmesini kapatın ve fişini çekin.*

Not: İplikleri daha kolay geçirmek için baskı ayağı kaldıracını yükseltin.

İplik geçirme/Dikiş düğmesini sağa çevirerek "İplik geçirme" konumuna getirin.

Üzerindeki işaret kapaktaki işaretle hizalanana kadar volanı yavaşça kendinize doğru çevirin. Volan iplik geçirme konumunda sabitlenecektir.

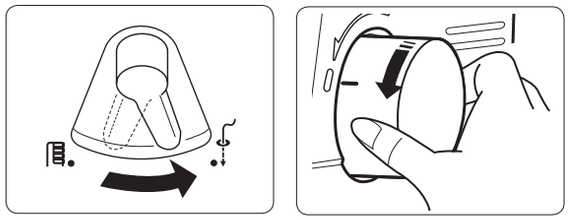

İplik makarasını soldan ikinci makara pimine yerleştirin. İpliği soldan ikinci iplik kılavuzundan arkadan öne doğru çekin (A).

Not: İplik dikiş sırasında sürekli kaçıyorsa, ipliği gösterildiği gibi (B) iki iplik kılavuz deliğinden de geçirin.

Resimdeki gibi ipliği üst kapak iplik kılavuzunun altından geçirin (C).

İpliği iplik geçirme aralığından çekin. İki elinizi de kullanarak ipliği tansiyon disklerinin arasına yerleştirin (D).

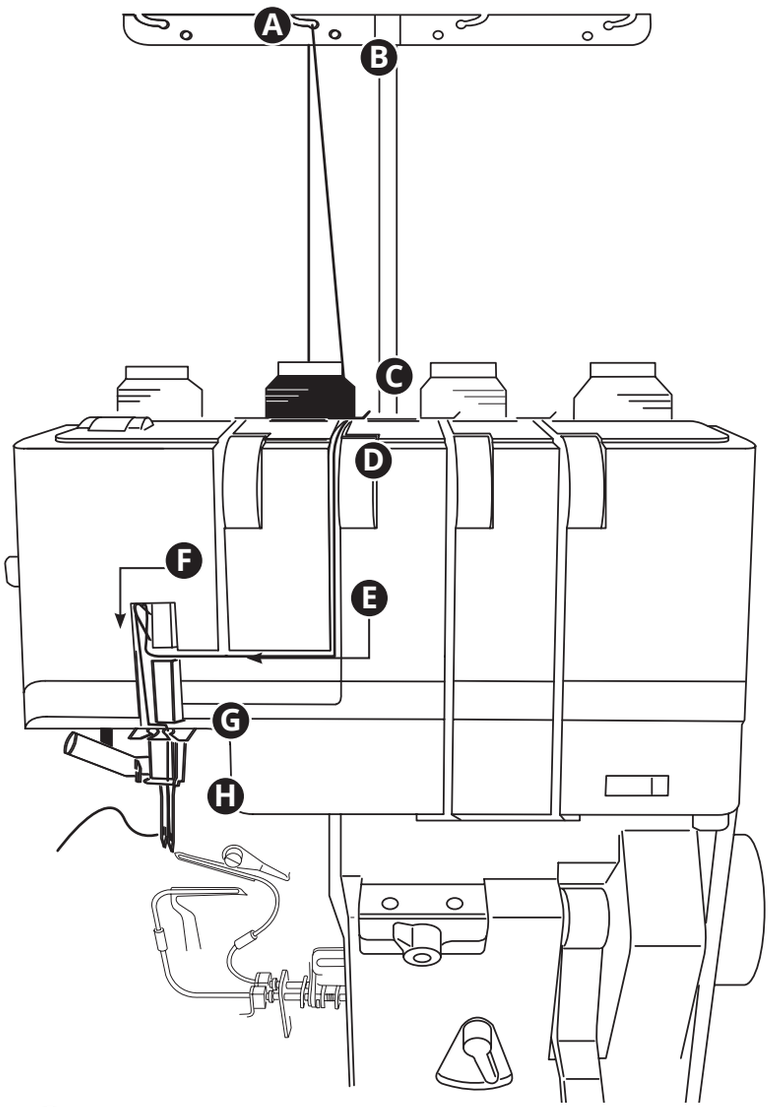

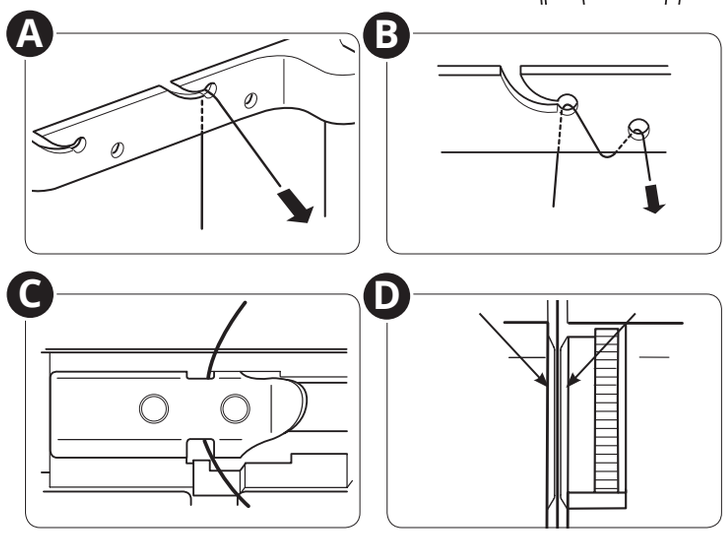

İpliği aralık boyunca çekin ve iplik geçirme yolundan sola geçirin (E).

İpliği açma kolunun etrafından sağdan sola doğru geçirin (F).

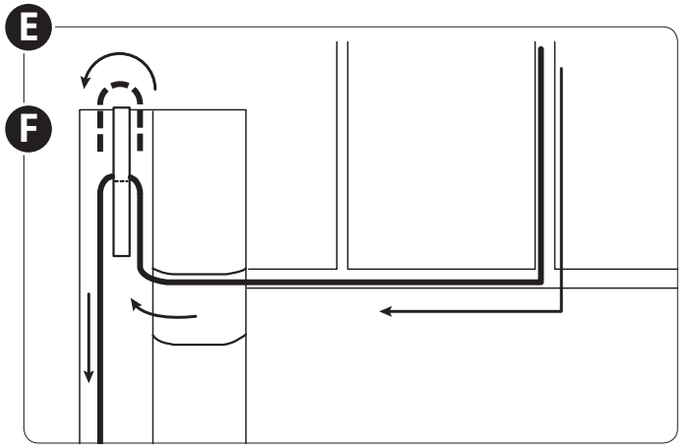

İpliği iğne ipliği kılavuzunun sağ aralığından geçirin (G).

İpliği iğne çubuğu iplik kılavuzundan soldan sağa doğru geçirin (H).

Sağ iğneye önden arkaya doğru iplik geçirin (I).

Not: İplik geçiricinin nasıl kullanıldığını öğrenmek için 24. sayfaya bakın.

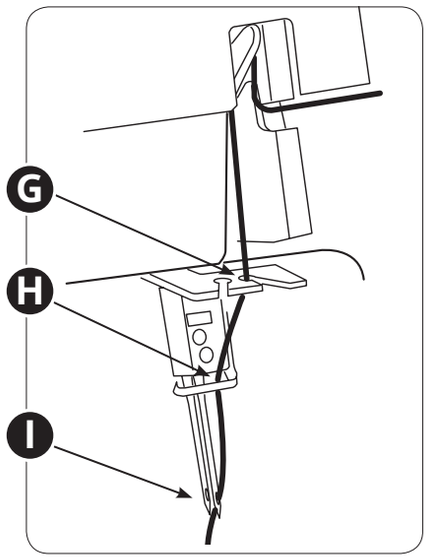

İpliğin yaklaşık 4" (10 cm) kadarını iğneden çekin ve ayak ile üst kesici arasından geçecek şekilde ayağın altından kaydırın.

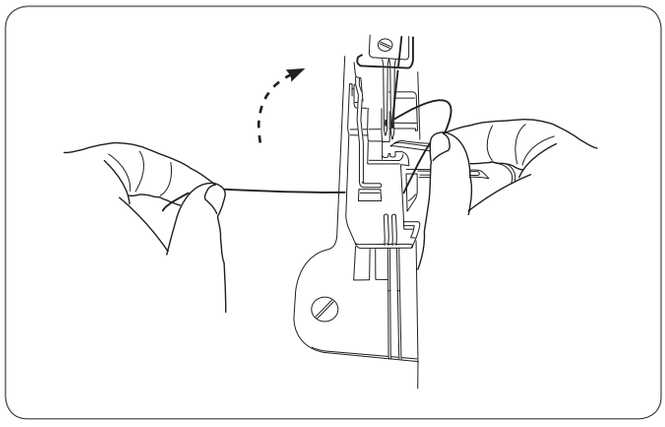

İplik geçirme/Dikiş düğmesini "Dikiş" konumuna getirin.

Ön kapağı kapatın ve baskı ayağı kaldıracını indirin.

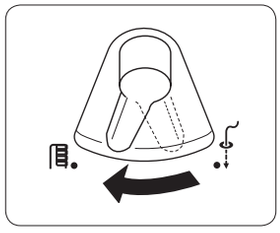

Sol İğneye İplik Geçirme

⚠ *Makinenin güç düğmesini kapatın ve fişini çekin.*

Not: İplikleri daha kolay geçirmek için baskı ayağı kaldıracını yükseltin.

İplik geçirme/Dikiş düğmesini sağa çevirerek "İplik geçirme" konumuna getirin.

Üzerindeki işaret kapaktaki işaretle hizalanana kadar volanı yavaşça kendinize doğru çevirin. Volan iplik geçirme konumunda sabitlenecektir.

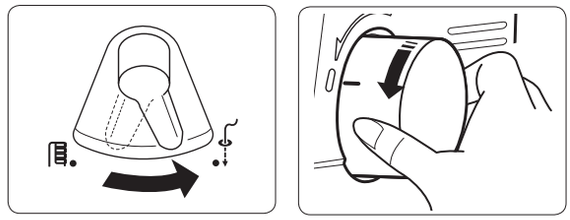

İplik makarasını sol makara pimine yerleştirin. İpliği sol kılavuzundan arkadan öne doğru çekin (A).

Not: İplik dikiş sırasında sürekli kaçıyorsa, ipliği gösterildiği gibi (B) iki iplik kılavuz deliğinden de geçirin.

Resimdeki gibi ipliği üst kapak iplik kılavuzunun altından geçirin (C).

İpliği iplik geçirme aralığından çekin. İki elinizi de kullanarak ipliği tansiyon disklerinin arasına yerleştirin (D).

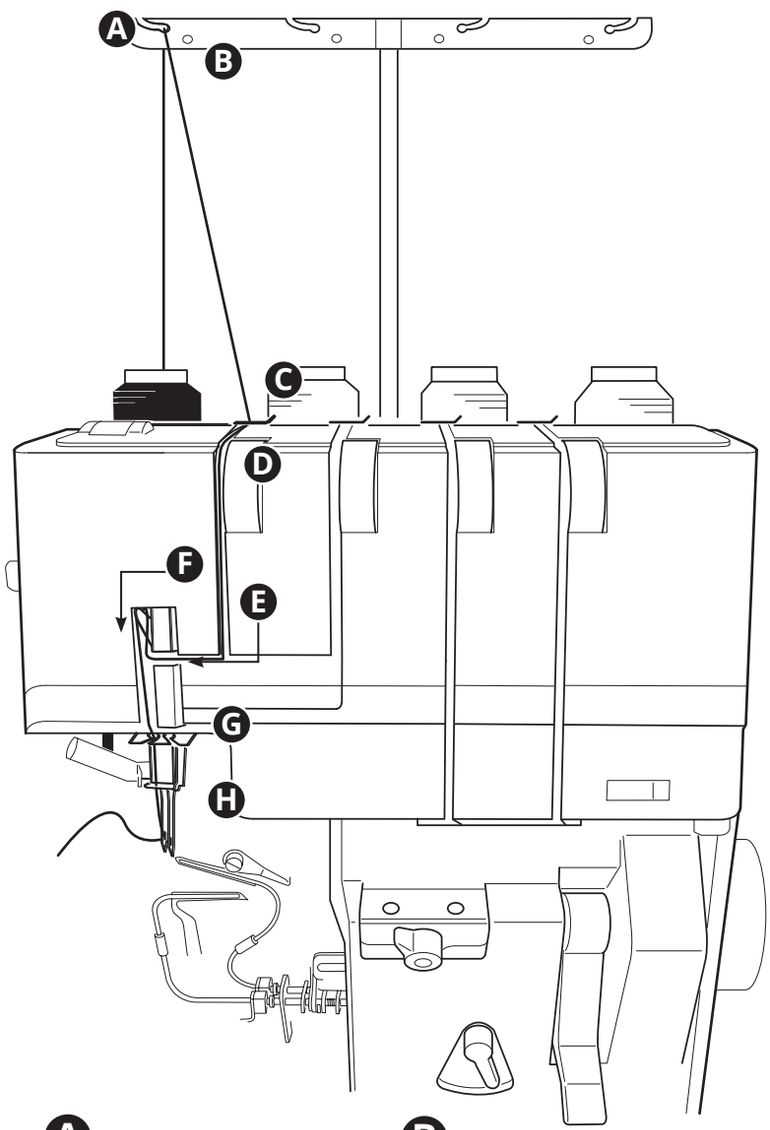

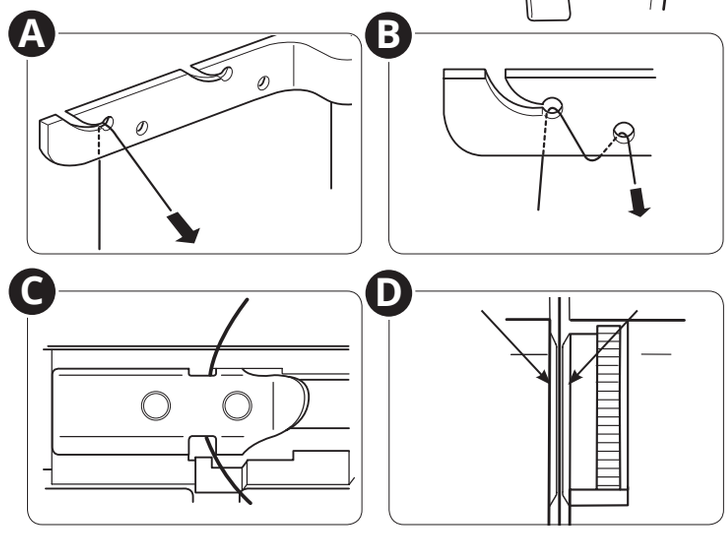

İpliği aralık boyunca çekin ve iplik geçirme yolundan sola geçirin (E).

İpliği açma kolunun etrafından sağdan sola doğru geçirin (F).

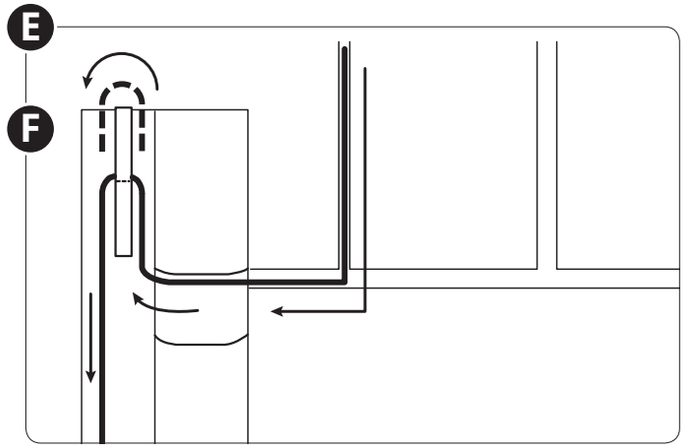

İpliği iğne ipliği kılavuzunun sol aralığından geçirin (G).

İpliği iğne çubuğu iplik kılavuzundan soldan sağa doğru geçirin (H).

Sol iğneye önden arkaya doğru iplik geçirin (I).

Not: İplik geçiricinin nasıl kullanıldığını öğrenmek için 24. sayfaya bakın.

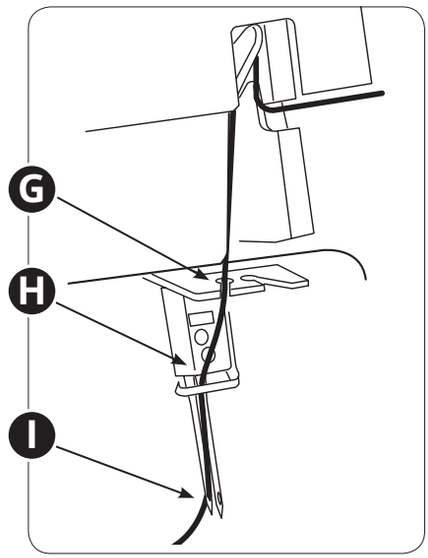

İpliğin yaklaşık 4" (10 cm) kadarını iğneden çekin ve ayak ile üst kesici arasından geçecek şekilde ayağın altından kaydırın.

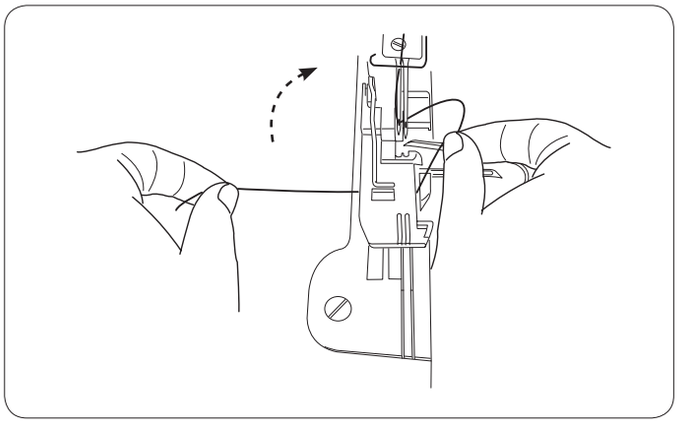

İplik geçirme/Dikiş düğmesini "Dikiş" konumuna getirin.

Ön kapağı kapatın ve baskı ayağı kaldıracını indirin.

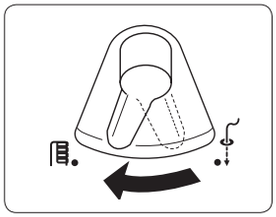

İplik Otomatiği

⚠ *Makinenin güç düğmesini kapatın ve fişini çekin.*

İplik geçirme/Dikiş düğmesini sağa çevirerek "İplik geçirme" konumuna getirin.

Üzerindeki işaret kapaktaki işaretle hizalanana kadar volanı yavaşça kendinize doğru çevirin (A). Volan iplik geçirme konumunda sabitlenecektir.

Baskı ayağı kaldıracını indirin (B).

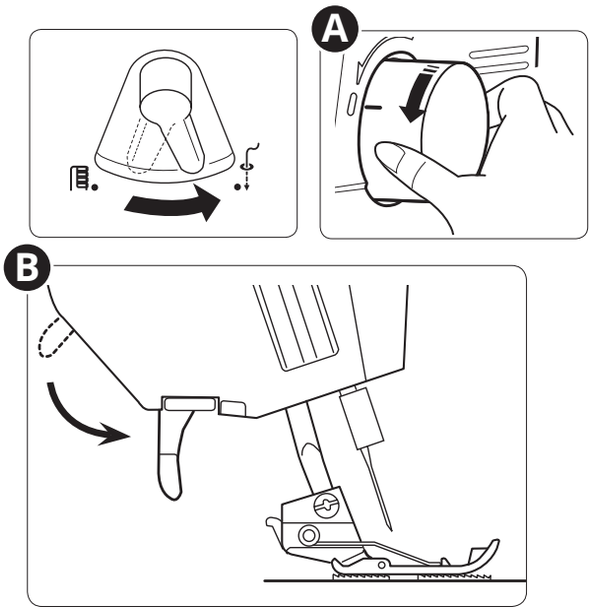

Sağ iğneden iplik geçirirken iplik geçiricinin düğmesini "R" konumuna getirin.

Sol iğneden iplik geçirirken iplik geçiricinin düğmesini "L" konumuna getirin.

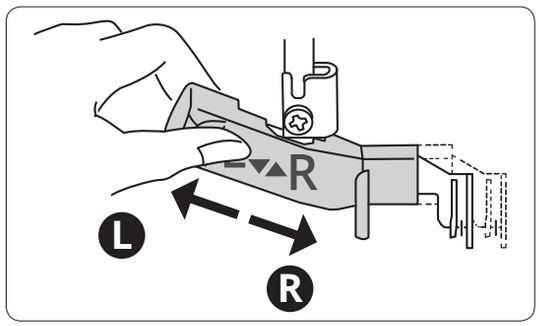

İplik geçirici kolunu (A) inebildiği kadar aşağı çekin.

İpliği kılavuz boyunca çekip (B) iplik geçirici düğmesinin solundan ve kancanın altından geçirin (C).

Elinizdeki ipliğin üst lüper veya üst kesiciye dokunmadığından emin olun.

Yavaşça iplik geçirici kolunu kaldırarak (D) İpliğin bir ilmeğini iğneden geçirin (E).

İplik ilmeğini iğnenin arkasından çekin.

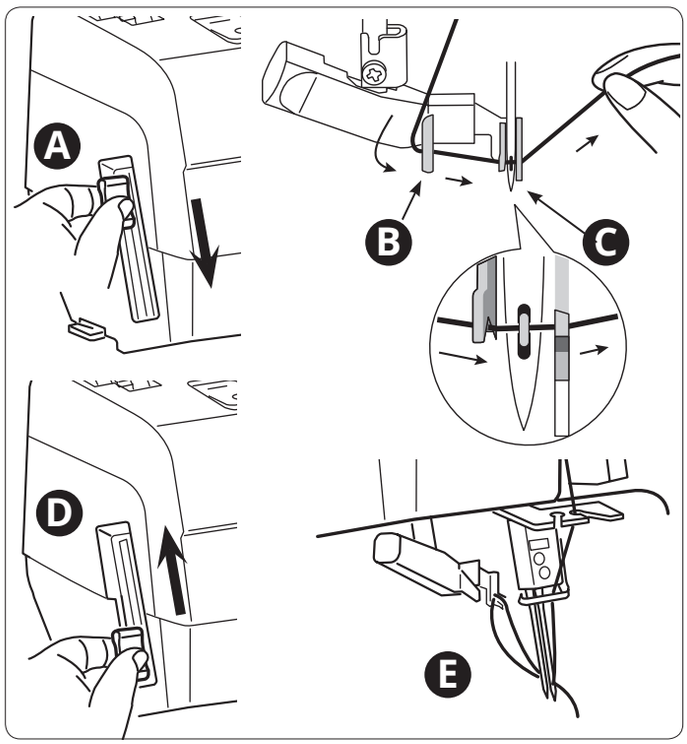

İplik geçirme/Dikiş düğmesini "Dikiş" konumuna getirin.

Ön kapağı kapatın.

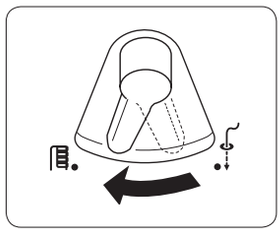

Diferansiyel Besleme Ayarı

Diferansiyel besleme ayarı, biri diğerinin arkasına yerleştirilmiş iki takım besleme dişinden oluşur. Her iki besleme dişi de birbirinden bağımsız çalışarak özel kumaşların dikilmesinde mükemmel sonuçlar sağlar. Arka besleme dişinin beslemesine bağlı olan ön besleme dişinin beslemesi değiştiğinde, bu değişiklik kumaşı "gerecek" ya da "toplayacaktır".

Örgü kumaşlarda gerilmeyi ve hafif kumaşlarda buruşmayı önlemek için diferansiyel besleme kullanın.

Normal kumaşa overlok dikiş için diferansiyel besleme ayar kadranını (A) 1.0 konumuna getirin. Diferansiyel besleme kadranı 1.0 konumuna getirildiğinde yerinde sabitlenir.

Dikilen kumaş gerilirse (B) kadranı saat yönünün tersine doğru çevirin (2.0'a doğru).

Dikilen kumaş toplanırsa (C) kadranı saat yönüne doğru çevirin (0.5'e doğru).

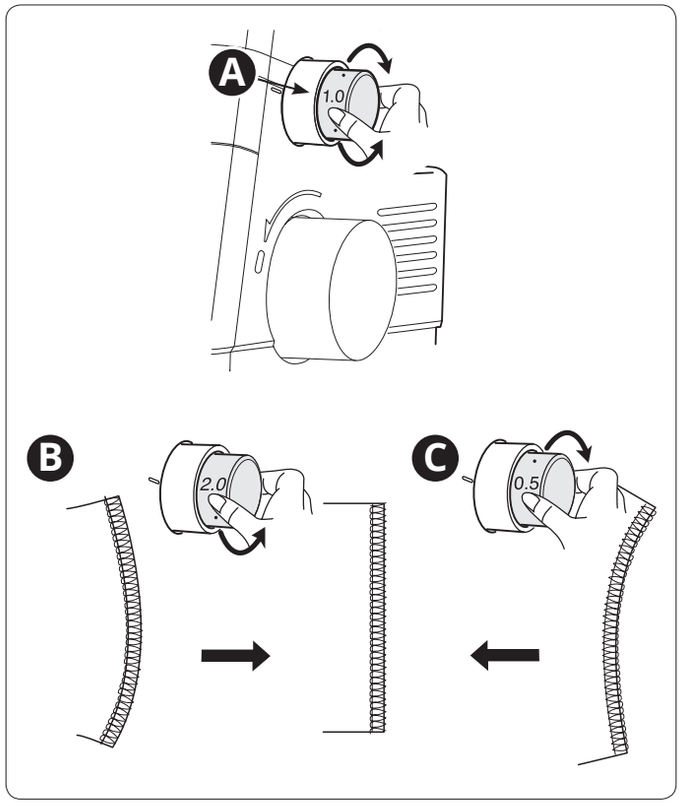

Baskı Ayağı Basınç Ayarı

Normal şartlarda dikiş yapmak için baskı ayağı basıncı "N" olarak ayarlanmalıdır (A). Bazı durumlarda değişiklik yapılması gerekebilir. Sonuçtan memnun oluncaya kadar baskıyı arttırın veya azaltın. Giysinizi dikmeden önce her zaman kumaşınızın bir örneği üzerinde bir dikiş testi yapın.

Ayar kadranını kendinize doğru çevirerek basıncı azaltın.

Ayar kadranını sizden zıt yöne çevirerek basıncı artırın.

Standart ayarı tekrar ayarlama: İbre "N" işaretine gelene kadar ayar kadranını çevirin.

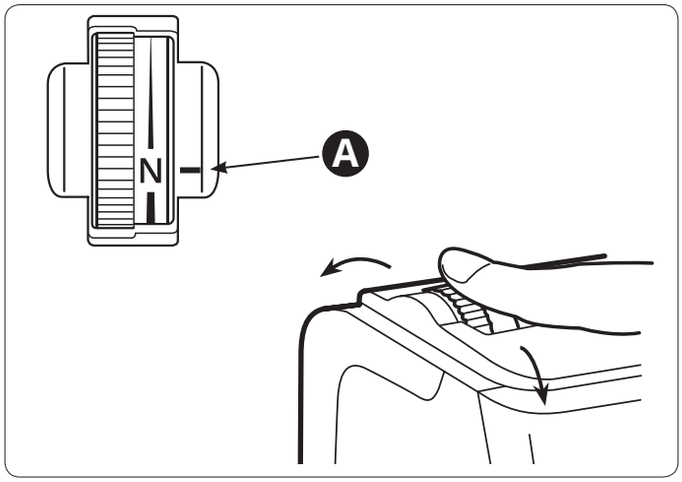

Kesme Genişliğini Ayarlama

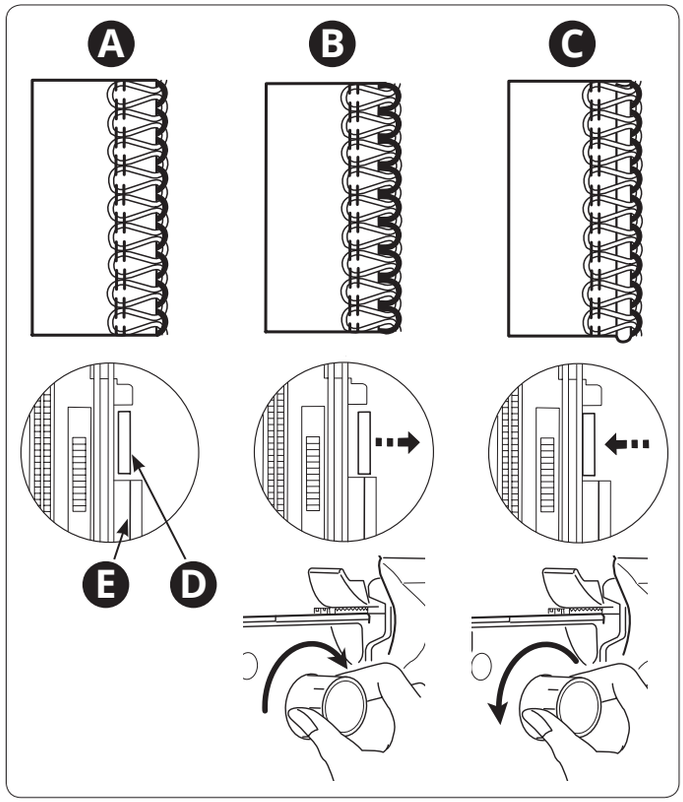

⚠ *Makinenin güç düğmesini kapatın ve fişini çekin.*

Kesme genişliği ayarlanan dikiş için fazla dar veya fazla geniş olduğunda sabit kesiciyi hareket ettirerek değiştirin.

Sabit kesiciyi sağa ya da sola hareket ettirmek için kesme genişliği ayar kadranını çevirin.

Mükemmel kesme genişliği (A) – Kumaşın kenarı dikiş ile hizalı olmalıdır.

Fazla geniş kesme genişliği (B) – Kumaşın kenarı ile dikiş arasında boşluk var. Kesme genişliği ayar kadranını sizden zıt yöne çevirerek kesme genişliğini artırın.

Fazla geniş kesme genişliği (C) – Kumaş dikişin içine katlanır. Kesme genişliği ayar kadranını kendinize çevirerek kesme genişliğini azaltın.

Dikiş yaparak kesme genişliğini kontrol edin.

Sabit kesici standart konumundayken kesicinin sağ kenarı (D) dikiş plakasındaki kılavuz çizgisi ile hizalı haldedir (E).

Dikiş Uzunluğu Ayarlama

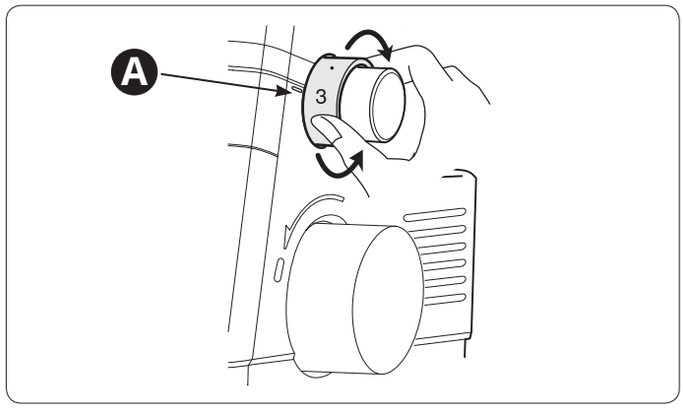

Dikiş uzunluğu kadranı (A) çoğu dikiş koşulu için 3 olarak (yaklaşık 3 mm) ayarlanmalıdır. Kadranı 3'e getirdiğinizde yerinde sabitlenir. Dikiş uzunluğu dikiş sırasında ayarlanabilir. Dikiş uzunluğu 1'den 5 mm'ye kadar ayarlanabilir.

Ağır kumaşlarda dikiş yaparken dikiş uzunluğunu 4 mm olarak ayarlayın.

Hafif kumaşlarda dikiş yaparken dikiş uzunluğunu 2.5 mm olarak ayarlayın.

Yuvarlak ve dar dikiş için (yaklaşık 1.5 mm) dikiş uzunluğunu "R" olarak ayarlayın.

Dikiş Örgü Tırnağı Ayarı

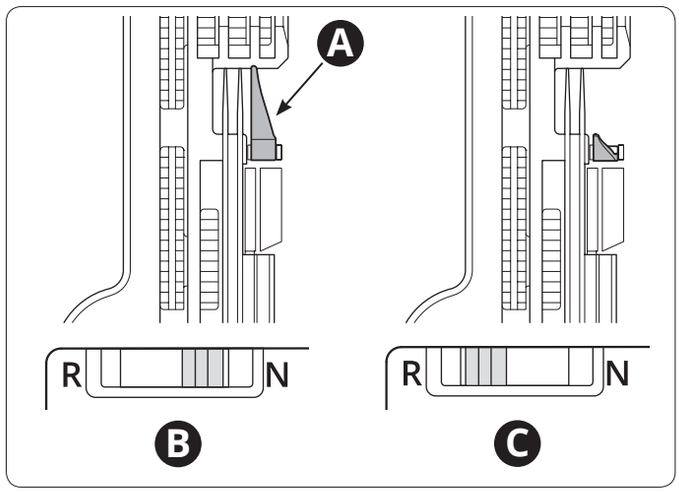

Dikiş örgü (A) dikiş atarken kumaşın kenarını sabit tutmak için kullanılır. Dikiş örgü tüm standart overlok dikişler için "N" olarak ayarlanmalıdır (B). Yuvarlak kenar dikmek için dikiş örgü tırnağı ayarını "R" konumuna getirerek dikiş örgü tırnağını çıkartmanız gerekir (C).

Dikiş örgü kolunu hareket ettirirken ayar kolunun her bir yönde sonuna kadar itildiğinden emin olun.

İplik Tansiyon Ayarları

İplik tansiyonunu kullanılan kumaş türüne ve ipliğe uygun olacak şekilde belirleyin. İplik tansiyon disklerinin üstündeki sayı arttıkça iplik tansiyonu da artar. Her bir dikişin iplik gerginliği önerileri için 28-31. sayfalardaki dikiş tablosuna bakın.

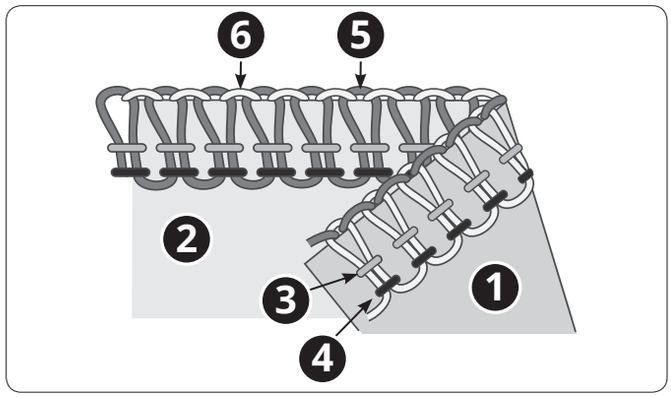

1. *Kumaşın sol tarafı*
2. *Kumaşın sağ tarafı*
3. *Sağ iğne ipliği*
4. *Sol iğne ipliği*
5. *Üst lüper ipliği*
6. *Alt lüper ipliği*

Doğru İplik Tansiyonu

Alt lüper ipliği ile üst lüper ipliği aynı tansiyon ile dengelenmiş olmalıdır (her iki lüper ipliği de kumaşların kenarında geçmelidir). İğne iplikleri çok gevşek ya da çok sıkı olmamalı, ancak dengeli bir tansiyonda ayarlanmalıdır.

Üst Lüper İpliği Çok Gevşek (A)

Kumaşın yanlış tarafına düştüğünde üst lüper ipliği dengesiz olur. Üst lüperin iplik tansiyonunu arttırın ya da alt lüperin iplik tansiyonunu azaltın.

Üst Lüperin İpliği Çok Sıkı (B)

Kumaşın sağ tarafına düştüğünde üst lüperin ipliği dengesiz olur. Üst lüperin iplik tansiyonunu azaltın ya da alt lüperin iplik tansiyonunu arttırın.

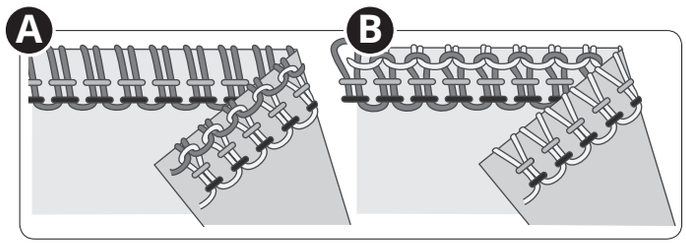

Alt Lüperin İpliği Çok Gevşek (C)

Kumaşın sağ tarafına düştüğünde alt lüperin ipliği dengesiz olur. Alt lüperin iplik tansiyonunu arttırın ya da üst lüperin iplik tansiyonunu azaltın.

Alt Lüperin İpliği Çok Sıkı (D)

Kumaşın yanlış tarafına düştüğünde alt lüperin ipliği dengesiz olur. Alt lüperin iplik tansiyonunu azaltın ya da üst lüperin iplik tansiyonunu arttırın.

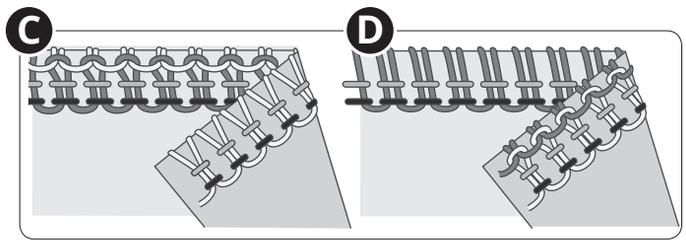

Sol İğne İpliği Çok Gevşek (E)

Sol iğne ipliği çok gevşekse sol iğnenin iplik tansiyonunu arttırın veya her iki lüperin ipliğini de gevşetin.

Sol İğne İpliği Çok Sıkı (F)

Sol iğne ipliği çok sıkıysa sol iğnenin iplik tansiyonunu azaltın.

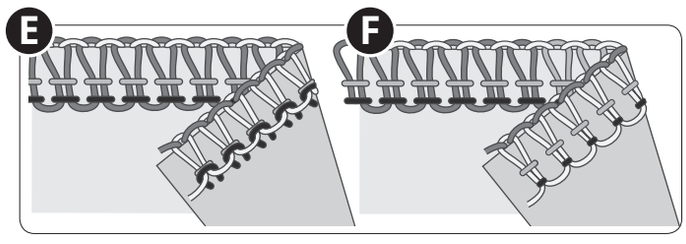

Sağ İğne İpliği Çok Gevşek (G)

Sağ iğne ipliği çok gevşekse sağ iğnenin iplik tansiyonunu arttırın.

Sağ İğne İpliği Çok Sıkı (H)

Sağ iğne ipliği çok sıkıysa sağ iğnenin iplik tansiyonunu azaltın.

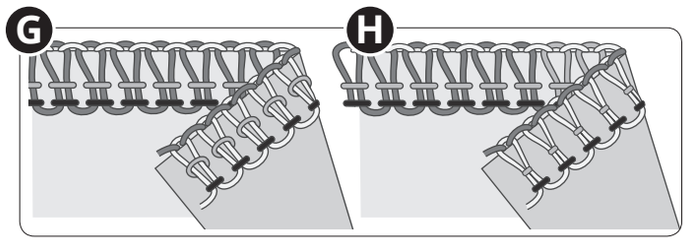

DİKİŞ

Overlok makinenizde farklı iğne konumlarını, iplik takma yöntemlerini, tansiyon ayarlarını ve 2 iplikli overlok konvertörü kullanımını kombinleyerek farklı dikişler elde edilebilir.

Makinenizi nasıl ayarlayacağınızı öğrenmek için Dikiş İçin Hazırlanmak isimli 2. Bölüme bakın.

Dikişe Genel Bakış

Bu tabloda gösterilen ayarlar normal koşullar altındaki tavsiyelerimizdir. İplik tansiyonunun kullandığınız dikişe, kumaş türüne ve ipliğe uygun olacak şekilde ayarlanması gerekebilir. En iyi sonuçlar için tansiyon ayarlarını bir kerede yarım değerden fazla olmayacak şekilde küçük artışlarla yapın. Tasarımınızı dikmeden önce her zaman kumaşınızın bir örneği üzerinde bir dikiş testi yapın.

Aşağıdaki tabloda farklı kumaş ağırlıkları ve türleri açıklanmıştır. Dikişlerin nasıl oluştuğunu daha iyi anlamanız için her bir iplik farklı şekilde gösterilmiştir.

Sembol/Renklerin açıklamaları

- İğne konumu
- Diferansiyel besleme
- Dikiş uzunluğu
- **NORM/ TIGHT** Alt lüper tansiyon ön ayarı
- **N/R** Dikiş örgü tırnağının konumu
- 2 iplikli dönüştürücü
- Sağ iğne ipliği
- Sol iğne ipliği
- Üst lüper ipliği
- Alt lüper ipliği
- Kumaşın yanlış tarafı
- Kumaşın sağ tarafı
- Sağ iğne ipliği
- Sol iğne ipliği
- Üst lüper ipliği
- Alt lüper ipliği

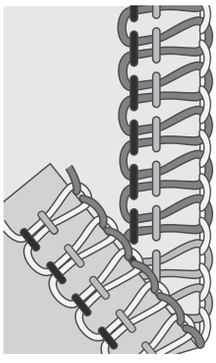

4 İplikli Overlok

Yaka kenarları, kenar dikişleri, kollardaki dikişler gibi gergin ve gerekli özelliği barındıran tüm dikimlere yöneliktir.

			NORM/ TIGHT	N/R		İPLİK TANSİYONU			
Her ikisi	1.0~1.5	3	NORM	N	-	3	3	3	3

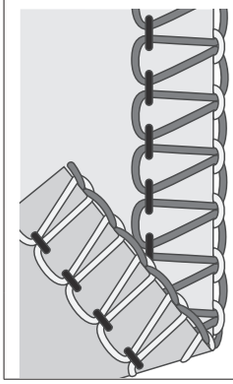

3 İplikli Overlok, Geniş (ve Dar)

İki katmanlı streç kumaşı dikmek veya hafif ve orta kumaşa tek katmanlı bir yama yapmaya yöneliktir. Dekoratif kenarlar oluşturmak için lüperlerdeki ağır iplikleri kullanır.

Not: Dar bir dikiş için sağ iğneyi kullanın. Önerilen iplik tansiyon ayarları tablodaki braketlerde gösterilmiştir.

			NORM/ TIGHT	N/R		İPLİK TANSİYONU							
Sol	1.0~1.5	3	NORM	N	-	3	(-)	-	(3)	3	(3)	3	(3)

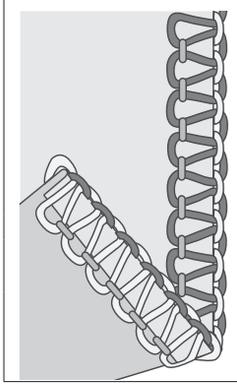

3 İplikli Dar Kenar

İki tabaka streç kumaşı dikişi veya hafif tek tabaka kumaş sürfilesi için. Dekoratif katlar oluşturmada sık kullanılır. Lüperlerde dekoratif iplik, iğnede normal iplik kullanın. Güzel bir etki elde etmek için lüperlerde farklı renkler kullanın.

Not: Ağır kumaşlar için önerilmez.

			NORM/ TIGHT	N/R		İPLİK TANSİYONU			
Sağ	1.0	R	NORM	R	-	-	4	1~3	3

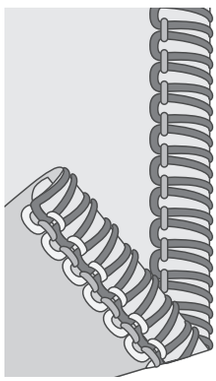

3 İplikli Yuvarlak Kenar

Hafif kumaşlara kenar dikişi yapmaya yöneliktir. İpekli eşarplarda, yastık dantellerinde ve mendillerde güzel bir görünüm sunar. Güzel yuvarlanmış bir kenar için, lüperlerin içinden 40 numara suni ipek gibi dekoratif bir hafif iplik geçirin; güzel bir saten kenar için ise iğne ile alt lüperden ise hafif normal bir iplik geçirin.

Not: Ağır kumaşlar için önerilmez.

			NORM/ TIGHT	N/R		İPLİK TANSİYONU			
Sağ	1.0	R	TIGHT	R	-	-	3~4	1~3	3

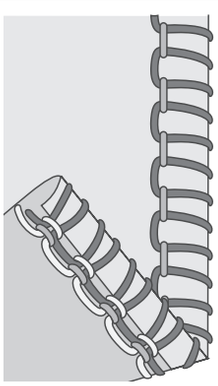

3 İplikli Piko Kenar

Yüksek dikiş uzunluğu kumaşınızda piko kenar oluşturacaktır. Bu kenar evlilik elbiseleri ve gelinliklerde dekoratif bir bitiş olarak kullanılabilir.

			NORM/ TIGHT	N/R		İPLİK TANSİYONU			
Sağ	1.0	3-4	TIGHT	R	-	-	2-4	3	3-4

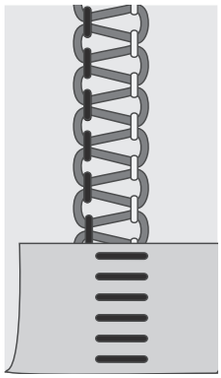

3 İplikli Kamalı Reçme, Geniş (ve Dar)

Kumaşları, kamalı reçme kenarı veya iğneardı teyel kenarı ile birlikte dekoratif bir sonuçla dikmeye yöneliktir. Lüperlere 40 numara suni ipek gibi dekoratif iplikler takarak farklı sonuçlar ortaya konulabilir.

Not: Dar bir dikiş için sağ iğneyi kullanın. Önerilen iplik tansiyon ayarları tablodaki braketlerde gösterilmiştir.

			NORM/ TIGHT	N/R		İPLİK TANSİYONU							
Sol	1.0	3~4	NORM	N	-	0-2	(–)	–	(0)	0	0	8-9	(3-7)

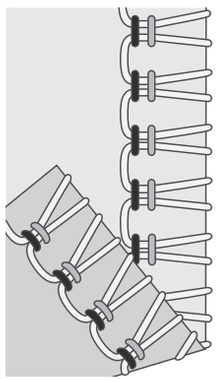

3 İplikli Streç Overlok

Ekstra esnek kumaşlar dikmek için. Alt lüperde esnek tür ip kullanarak ekstra esneklik ekleyin. İplik tansiyonunu gerektiği gibi değiştirin.

Not: Ağır kumaşlar için önerilmez.

			NORM/ TIGHT	N/R		İPLİK TANSİYONU			
Her ikisi	1.0	2-3	NORM	N	Evet	3	2	-	1-2

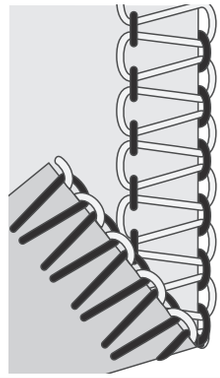

2 İplikli Kenar Dikişi, Geniş (ve Dar)

Hafif ve orta kumaşlara tek katmanlı bir yama yapmaya yöneliktir (2 iplikli overlok konvertörü gerekir).

Not: Dar bir dikiş için sağ iğneyi kullanın. Önerilen iplik tansiyon ayarları tablodaki braketlerde gösterilmiştir.

			NORM/ TIGHT	N/R		İPLİK TANSİYONU							
Sol	1.0	2~3	NORM	N	Evet	0	(–)	–	(0)	–	(–)	9	(9)

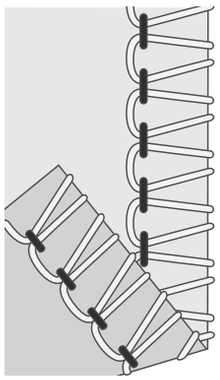

2 İplikli Anvelop Overlok, Geniş (ve Dar)

Hafif kumaşlarda güzel bir sonuç sunar (2 iplikli dönüştürücü gerekir).

Not: Dar bir dikiş için sağ iğneyi kullanın. Önerilen kesme genişliği ve iplik tansiyon ayarları tablodaki hareketlerde gösterilmiştir.

			NORM/ TIGHT	N/R		İPLİK TANSİYONU							
Sol	1.0	2~3	NORM	N	Evet	4~6	(–)	–	(5~7)	–	(–)	1-3	(4~6)

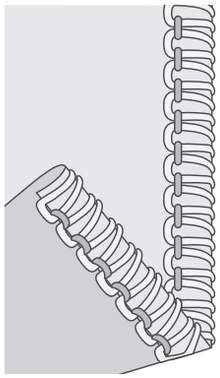

2 İplikli Yuvarlak Kenar

Hafif kumaşlara kenar dikişi yapmaya yöneliktir. İpekli eşarplarda, yastık dantellerinde ve mendillerde güzel bir görünüm sunar. Güzel bir saten kenar için lüpere 40 numara suni ipek gibi dekoratif bir hafif iplik takın (2 iplikli overlok konvertörü gerekir).

Not: Ağır kumaşlar için önerilmez.

			NORM/ TIGHT	N/R		İPLİK TANSİYONU			
Sağ	1.0	R	NORM	R	Evet	-	5	-	4~6

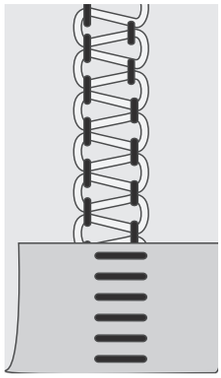

2 İplikli Kamalı Reçme

Esnek kumaşları, kamalı reçme kenarı veya iğneardı teyel kenarı ile birlikte dekoratif bir sonuçla dikmeye yöneliktir. Lüperlerde dekoratif iplik kullanarak çeşitli efektler yaratın. (2 iplikli overlok konvertörü gerekir)

			NORM/ TIGHT	N/R		İPLİK TANSİYONU			
Sol	1.0	3-4	NORM	N	Evet	0-1	-	-	6-9

Dikişe Başlama

İplikler tamamen makineye takıldıktan sonra, ön kapağı kapatın ve tüm iplikleri dikiş plakasının üstüne, baskı ayağının altında biraz solda kalacak şekilde getirin.

Volanı yavaşça kendinize doğru çevirerek üst kesicinin sabit kesiciye göre doğru hareket ettiğinden emin olun. Üst kesici bıçağı doğru şekilde hareket etmiyorsa bıçaklar arasında bir kumaş ya da iplik parçası olup olmadığını kontrol edin.

İplikleri tutun ve iplik tansiyonunu uygulayın.

Bir iplik zinciri oluşturmaya başlamak için volanı kendinize doğru 2 ya da 3 tam tur çevirin. Tüm ipliklerin dikiş plakasının dikiş örgü tırnağı etrafına sarıldığını kontrol edin. İplikler dikiş örgü tırnağı etrafına sarılmıyorsa her ipliğin doğru şekilde takıldığından emin olun.

A. Pedala basarken iplik zincirini tutmaya devam edin. Zincir 2"-3" (5-8 cm) olana kadar dikmeye devam edin.

   Baskı ayağının ön tarafının altına bir kumaş koyun ve bir test örneği dikin. Dikerken sol elinizle kumaşı yavaşça yönlendirin. Kumaşı çekmeyin, bu iğneyi saptırabilir ve kırılmasına neden olabilir.

B. Kumaşın sonuna geldiğinizde, bitirilen kumaşı yavaşça geriye ve sola doğru çekerek dikişe devam edin. Buna zincir kapatma denir. Bu, ipliklerin çözülmüş olarak gelmesini önler ve bir sonraki dikişe hazırlar.

C. İplikleri resimdeki gibi iplik kesici ile kesip kumaşın ucunda yaklaşık 2"-3" (5-8 cm) uzunluğunda bir iplik zinciri bırakın.

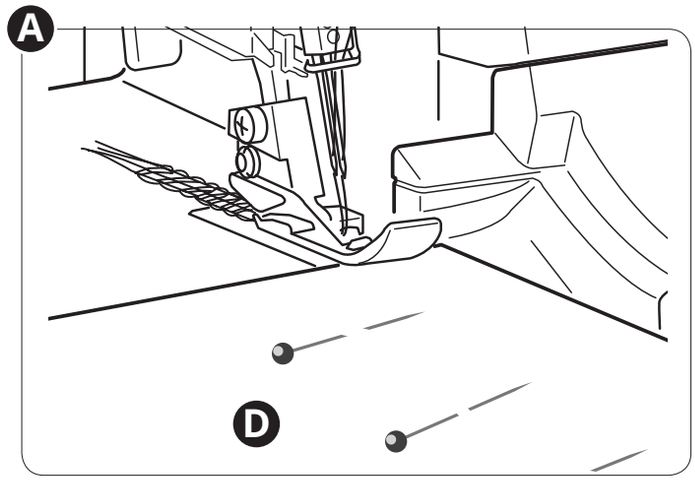

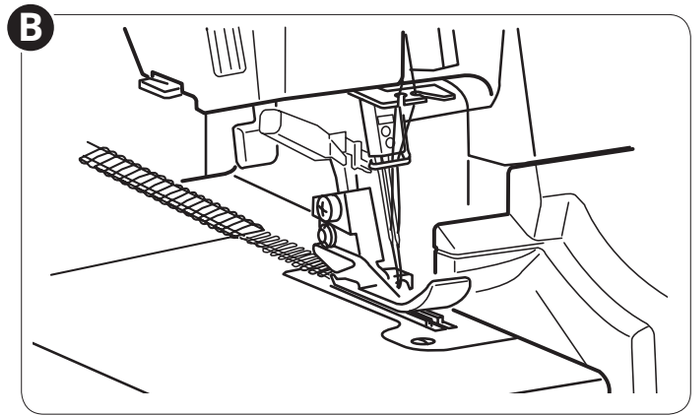

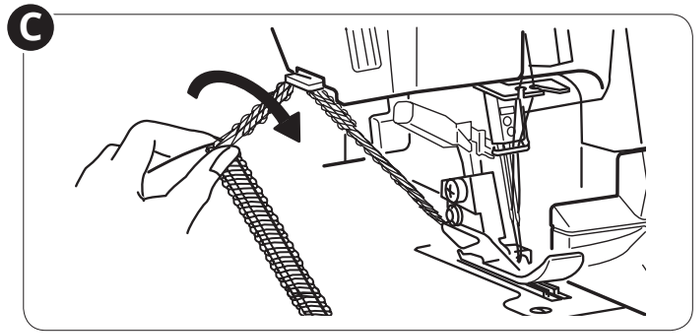

Pim Yerleştirme (D)

Düz pimleri baskı ayağının soluna sokun. Pimler kolayca çıkacak ve kesicilerden uzaklaştırılacaktır.

⚠ *Pimler üzerinde dikiş yapmak zararlı olacaktır ve bu, kesicilerin kenarını yok edebilir.*

Kılavuz Çizgilerini Kullanma

Ön kapağın üstündeki kılavuz çizgileri dikiş yaparken kumaşı doğru konumlandırmanıza yardımcı olur. Sayılar/çizgiler doğru iğne konumuna olan mesafeyi inç cinsinden ifade eder.

Standart konumda doğru iğne konumu ile üst kesici arasındaki kesme genişliği 3,5 mm'dir.

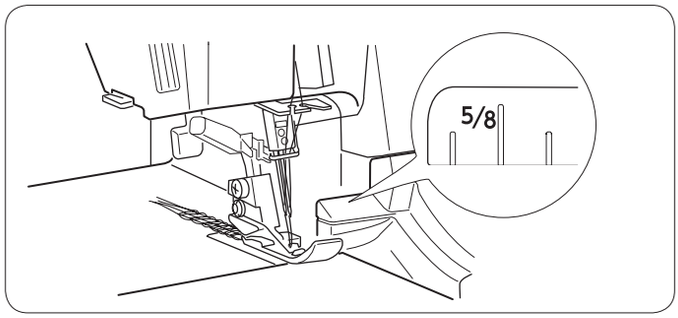

İplik Zincirini Emniyete Alma

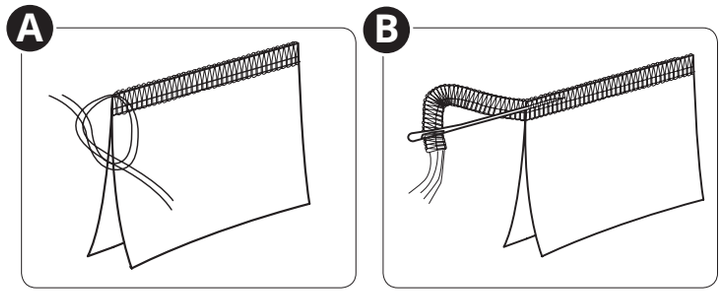

Düğüm Yapma (A)
İplik zincirinin açılmasını önlemek için uçları ayırıp birbirine bağlayın.

Dikiş İğnesi Kullanma (B)
1. Zinciri büyük delikli bir elle dikiş iğnesi deliğinden geçirin.
2. İğneyi dikişin sonuna saplayın ve iplikleri emniyete almak için zinciri dikişe çekin.

Dikiş Başlangıcında Makine Kullanma (C)
1. Kumaşı makineye yerleştirmeden önce yaklaşık 2"-3" (5-8 cm) uzunluğunda bir iplik zinciri dikin.
2. Kumaşınızı baskı ayağının önüne yerleştirin. Birkaç dikiş diktikten sonra durun.
3. Baskı ayağını kaldırın ve iplik zincirini baskı ayağının etrafından dolandırıp altından geçirin.
4. Dikiş zincirini baskı ayağı ve üst bıçak arasına yerleştirin ve dikiş yapmak için baskı ayağını indirirken yerinde tutun.
5. Yaklaşık 1" (2,5 cm) diktikten sonra zinciri sağa, üst bıçağın altına getirin; dikiş yaparken zinciri kesin.

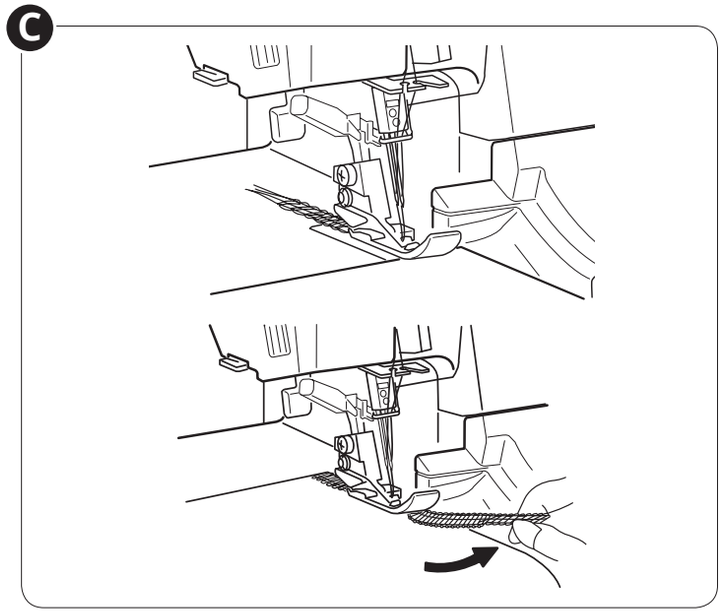

Dikiş Sonunda Makine Kullanma (D)
1. Dikişin kenarını sürfile yapın.
2. İğneyi ve baskı ayağını kaldırıp iplikleri dikiş örgüsünden hafifçe çekin.
3. Alt kısmı yukarı gelecek şekilde kumaşı çevirin.
4. Dikişin yaklaşık 1" (2,5 cm) kadar üstüne sürfile yapın ve kumaşı döndürün.

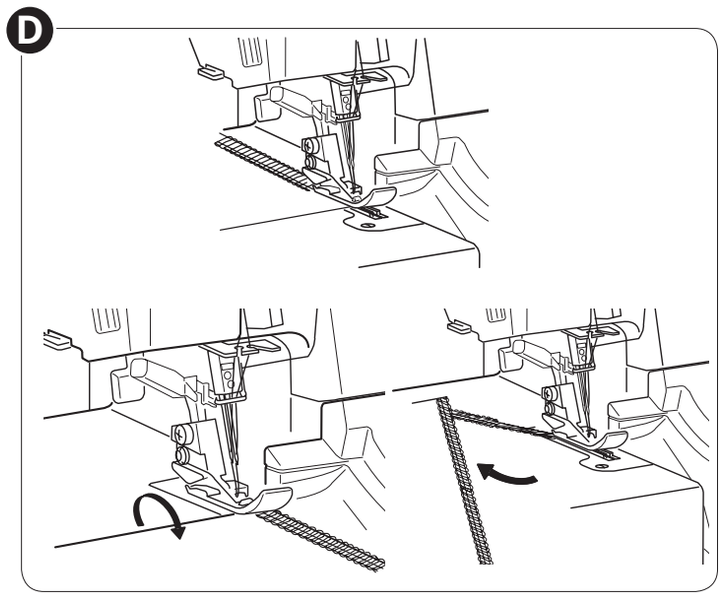

Dikişleri Keserek Açma
Dikişleri açmak için üst lüper ipini bir dikiş sökücü ile (makine ile beraber verilmez) kesin.

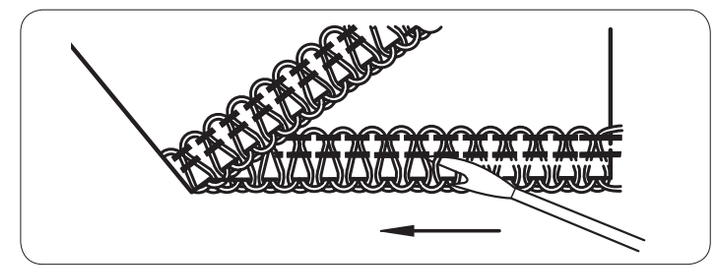

Diferansiyel Beslemeyi Kullanarak Toplama

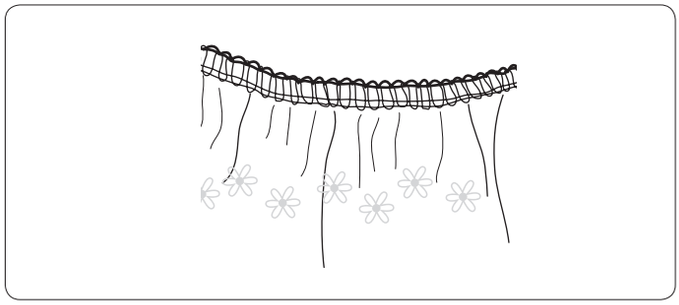

Diferansiyel besleme, hafif kumaşları toplamak için kullanılabilir. Yaka kenarları için, dantel yapmak için ve dahası için bunu kullanabilirsiniz.

Tasarımınızda en iyi toplama etkisini elde etmek için diferansiyel beslemeyi 1.5 ve 2 arasında ayarlayın. Her zaman önce bir kumaş parçası üzerine deneme dikişi yapın. Diferansiyel beslemeyi ayarlamak için 25. sayfadaki "Diferansiyel Besleme Ayarlama" bölümüne bakın.

Yuvarlak Kenarlı Dikiş

Yuvarlak kenarlı dikiş, hafif keten yada pamuk, voil, organze, krep gibi hafif kumaşlar için uygundur. Yuvarlak kenarlar, overlok sırasında kumaş kenarının kumaş altına kıvrılmasını sağlamak için iplik tansiyonunun ayarlanması ile elde edilir. Kıvrılma derecesini değiştirmek için iplik tansiyonunu ayarlayın. Yuvarlatılmış kenar dikmek için dikiş örgü ayarını "R" konumuna getirmeniz gerekir.

İpucu: Güzel yuvarlanmış bir kenar için, üst lüperin içinden dekoratif bir iplik, iğne ile alt lüperden ise hafif normal bir iplik geçirin.

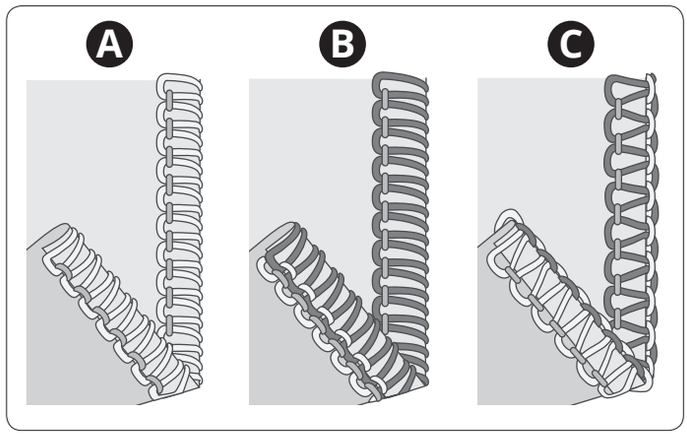

2 İplikli Yuvarlak Kenar (A)

1. 2 iplikli dönüştürücüyü etkin hale getirin (11. sayfaya bakın).
2. Sağ iğne ipliği ile alt lüper ipliğini kullanın.
3. Dikiş örgü ayarını "R" konumuna getirin.
4. İnce bir dikiş için dikiş uzunluğu kadranını "R" konumuna getirin.
5. İplik tansiyonunu 31. sayfadaki dikiş tablosuna göre ayarlayın.
6. Bir iplik zinciri oluşturun ve tasarımınızı dikmeden önce kumaşınızın bir örneği üzerinde bir dikiş testi yapın. Dikişe başlamadan önce dikişe doğru kıvrılmalarını önlemek için iplik zincirini tutun.

3 İplikli Yuvarlak Kenar (B) / Dar Kenar (C)

Yuvarlak kenarlı dikişin (B) bir alternatifi dar kenardır (C). Dar kenar, iplik tansiyonunun 29. sayfadaki dikiş tablolarına göre ayarlanması ile elde edilir.

1. Sağ iğne ipliği ile alt ve üst lüper ipliklerini kullanın.
2. Dikiş örgü ayarını "R" konumuna getirin.
3. İnce bir dikiş için dikiş uzunluğu kadranını "3-2" konumuna getirin.
4. İplik tansiyonunu 29. sayfadaki dikiş tablosuna göre ayarlayın.
5. Bir iplik zinciri oluşturun ve tasarımınızı dikmeden önce kumaşınızın bir örneği üzerinde bir dikiş testi yapın. Dikişe başlamadan önce dikişe doğru kıvrılmalarını önlemek için iplik zincirini tutun.

Kamalı Reçme Dikiş

Bir Kamalı Reçme (A), 3 iplikli overlok dikişin tansiyonunun ayarlanması, dikişin dikilmesi ve dikişin düzleştirilmesi için kumaşların ayrılması ile yapılır. Tansiyonlar, doğru şekilde ayrılacak kumaş için uygun olarak ayarlanmalıdır.

Bir Kamalı Reçme hem iki parçayı birbirine diken dekoratif yapılı bir dikiş (Standart Kamalı Reçme) olarak hem de tek parça kumaş üstünde yalnızca dekoratif olarak (Dekoratif Kamalı Reçme) kullanılabilir.

Bir Kamalı Reçme dikmenin iki yolu vardır. Dekoratif bir görünüm kazandırmak için kumaşın yanlış taraflarını birlikte ya da bir İğneardı Teyel oluşturmak için doğru taraflarını birlikte kullanmak.

Standart Kamalı Reçme, Geniş (B)

1. Sol iğneyi kullanın.
2. Alt lüpere, üst lüpere ve sol iğneye iplik takın.
3. İplik tansiyonunu 30. sayfadaki dikiş tablosuna göre ayarlayın.
4. Tasarımın doğru tarafında dekoratif bir dikiş dikmek için kumaşın iki parçasının yanlış taraflarını bir araya getirin.
5. Dikişi dikin, fazla kumaşı alın. İğnenin ipliği kumaşın alt tarafında bir V oluşturacaktır. Alt lüper ipliği, kumaşın kenarında düz bir hat çekecektir.
6. Kumaşın katını açın ve dikişi düzleştirmek için ek yer ters taraflara çekin.

Dekoratif Kamalı Reçme, Geniş (C)

1. Üst kesiciyi çalışmama konumuna getirin. Bu dikişte kumaş kenarı kesilmemelidir.
2. Yukarıdaki adım 1-3'ü izleyin.
3. Tasarımın doğru tarafında dekoratif bir dikiş dikmek için kumaş parçasının yanlış taraflarını birlikte katlayın.
4. Kumaşı, dikişin kumaşın dışına taşan bir dikiş ile kısmen dikileceği bir şekilde konumlandırın.
5. Kumaşın katını açın ve düzleştirmek için ters taraflara çekin.

İpucu: Üst lüper ipliği kamalı reçme dikişte önemli olan ipliktir. Üst lüpere dekoratif bir iplik, alt lüpere ve iğneye ise normal iplik takın.

İğneardı Teyel (D)

İğneardı teyel, kumaşın sağ kenarlarıyla birlikte dikilen bir kamalı reçme dikişidir. İğne ipliği iğneardını oluşturacak olan önemli ipliktir.

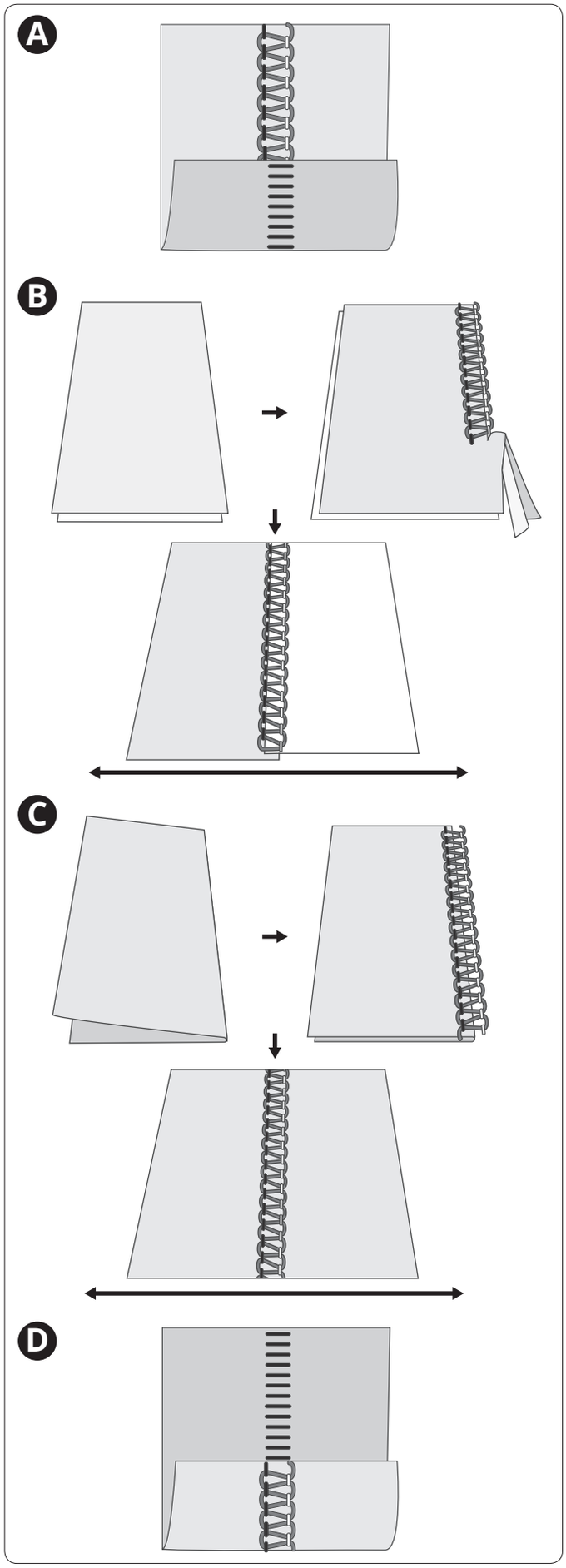

Köşe Dikme

Dış Köşeler

Resimdeki gibi (A) köşelerin üçünü yaklaşık 1¼" (3 cm) kırpın. Kırpılmayan köşeden dikmeye başlayın.

Köşeye geldiğinizde makineyi durdurun. İğneyi ve baskı ayağını kaldırın. Dikiş örgüsünden iplikleri çıkartın. Kumaşı diğer yüzüne çevirin ve kesme çizgisini üst bıçak ile hizalayın (B).

Baskı ayağı kaldıracını indirin. Köşedeki diğer dikişlerin bittiği yerden dikişe devam edin.

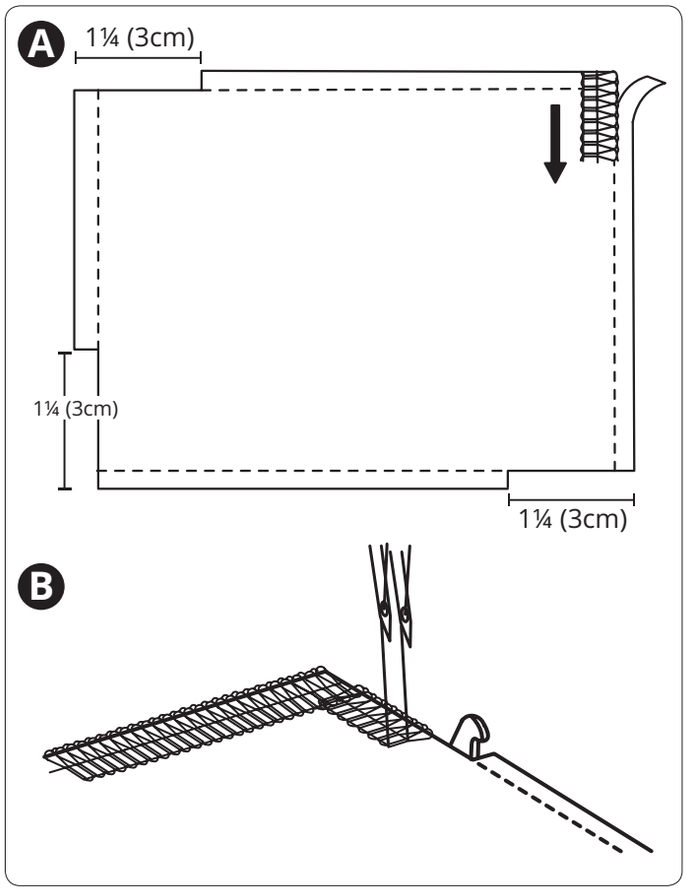

İç Köşeler

İç köşeyi resimdeki gibi kesin (A). İç köşeye yaklaşık 1¼" (3 cm) kala dikmeyi bırakın.

Kesme çizgileri düz olacak şekilde kumaşı çevirin (B).

Dikmeye devam edin.

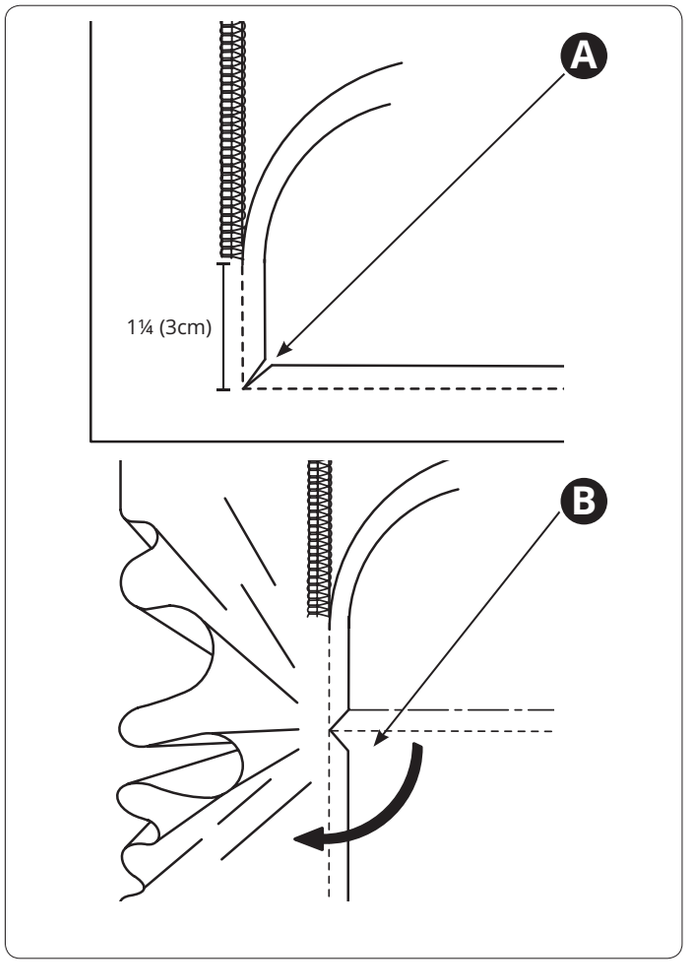

MAKİNE BAKIMI

Bir overlok iki nedenden dolayı geleneksel bir dikiş makinesinden daha sık bakım gerektirir:

- Kesiciler kumaşı keserken çok fazla kumaş havı üretilmesi.
- Bir overlokun çok yüksek hızlarda çalışması hareketli iç parçalarını yağlamak için sıkça yağlanmasının gerekmesi.

Saklama

Makine kullanılmadığında fişinin takılı olmadığından emin olun. Makineyi, doğrudan güneş ışığına ya da neme maruz kalmayacağı bir yerde saklayın.

Servis

Servise ve/veya çalıştırmaya ilişkin sorularınız varsa Müşteri Hizmeti departmanımız ile temasa geçin.

Üst Kesici Bölgesini Temizleme

⚠ *Makinenin güç düğmesini kapatın ve fişini çekin.*

Ön kapağı açın.

Kumaş tiftiği fırçası ile öne doğru fırçalayarak havları temizleyin.

Not: Üst bıçak bölgesini veya besleme dişlerini temizlemek için elektrikli süpürge kullanabilirsiniz.

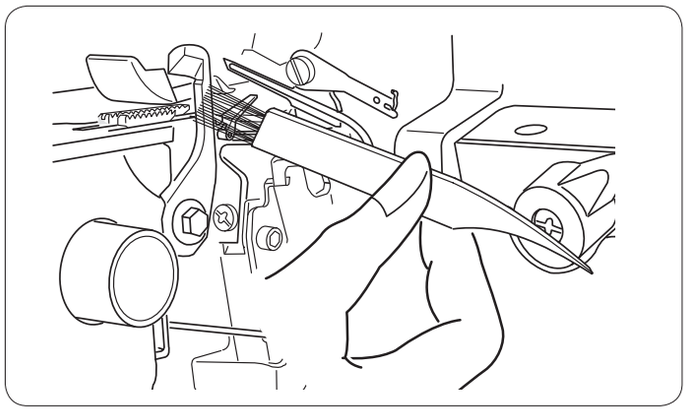

Besleme Dişlerini Temizleme

⚠ *Makinenin güç düğmesini kapatın ve fişini çekin.*

Dikiş örgüsünü "R" konumuna getirerek devre dışı bırakın (A).

Yan ve ön kapakları açın.

İğneleri ve baskı ayağını çıkartın.

Büyük tornavidayla tutma vidasını sökün (B). İğne plakasını çıkarın.

Kumaş tiftiği fırçasını kullanarak besleme dişlerinin etrafındaki havları temizleyin (C).

Dikiş plakasını besleme dişlerinin üstüne yerleştirin, dikiş plakasının çıkıntısının (D) kapak kenarının altına yerleştirildiğinden emin olun (E). Dikiş plakasının altındaki delik (F) makinenin düğmesiyle aynı hizada olmalıdır (G).

Tutma vidasını yenisiyle değiştirin ve sıkın.

İğneleri ve baskı ayağını takın.

Yan ve ön kapakları kapatın.

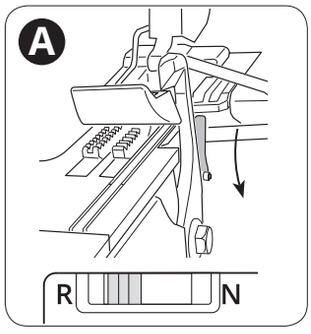

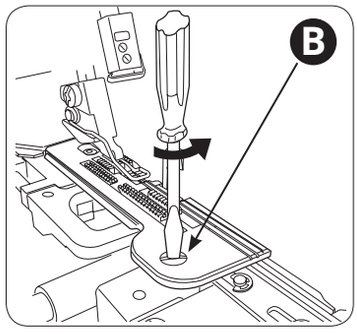

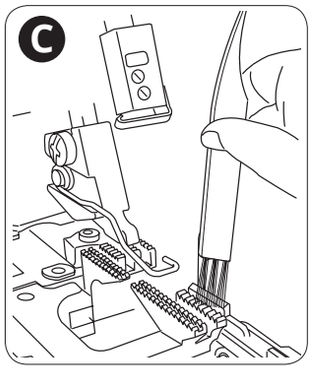

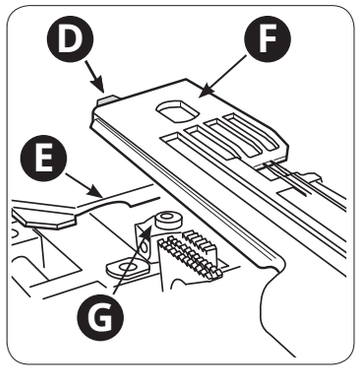

Lüper İplik Geçirme Borusunu Temizleme

⚠ *Makinenin güç düğmesini kapatın ve fişini çekin.*

Lüper iplik geçirme kablosunu kullanarak lüper iplik geçirme cihazının borusunu temizleyin.

İplik geçirme/Dikiş düğmesini sağa çevirerek "İplik geçirme" konumuna (A) getirin.

Üzerindeki işaret kapaktaki işaretle hizalanana kadar volanı yavaşça kendinize doğru çevirin (B). Volan iplik geçirme konumunda sabitlenecektir.

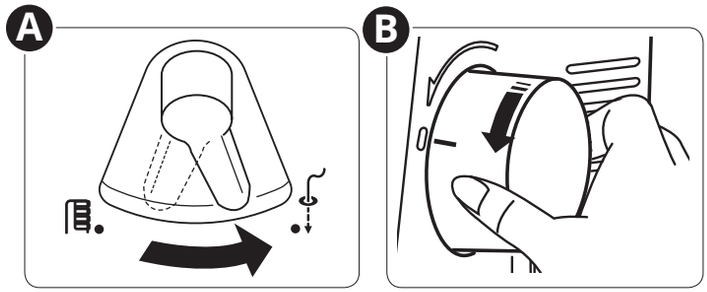

Lüper iplik geçirme kablosunu alıp düz ucunu (ilmek ucunu değil) lüper ucundaki delikten çıkana kadar iplik geçirme deliğinden içeri itin.

Yaklaşık 24" (60 cm) uzunluğunda 60wt iplik kullanarak lüper iplik geçirme borularını temizleyin. İpliği lüper iplik geçirme kablosunun ilmeği ipin ortasına gelene kadar kablodan geçirin (D).

İplik lüper ucundaki delikten çıkana kadar lüper iplik geçirme kablosunu ucundan dikkatlice çekin.

İplik geçirme kablosunun tamamından geçene kadar ipliği çekin.

Yukarıdaki işlemi 2-3 defa uygulayın.

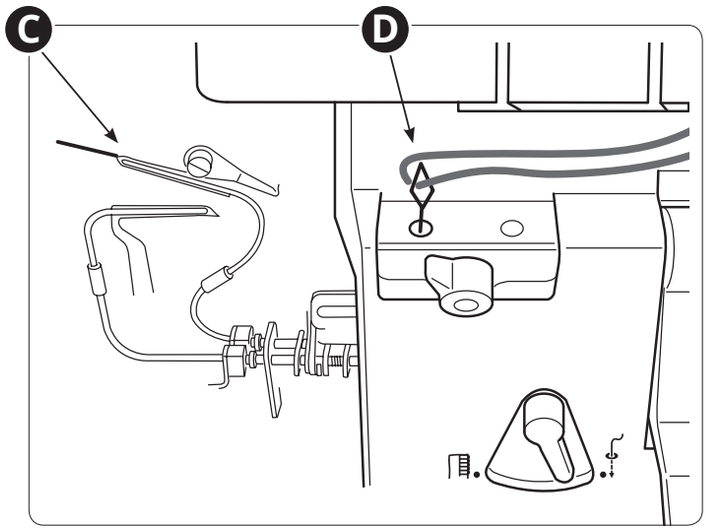

Makine ipliksiz haldeyken lüper iplik geçirme kolunu 4-5 defa kaldırıp indirerek kalan havları temizleyin (E).

İplik geçirme/Dikiş düğmesini "Dikiş" konumuna getirin (F).

Ön kapağı kapatın.

Not:

- *Lüper iplik geçirme borusunu her 10 saatlik kullanımdan sonra veya lüper iplik geçirici düzgün çalışmadığında temizleyin.*
- *Lüper iplik geçirme borusunu temizlemek için sıkıştırılmış hava püskürtücü veya kameralar için kullanılan hava üfleyicileri de kullanabilirsiniz.*

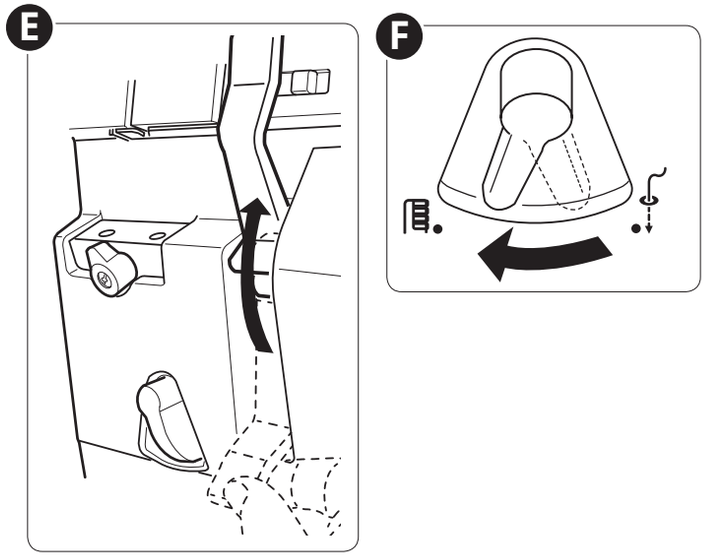

Makineyi Yağlama

⚠ *Makinenin güç düğmesini kapatın ve fişini çekin.*

Makinenin sessiz ve sorunsuz çalışmasını sağlamak için resimde gösterilen hareketli parçalar sıklıkla yağlanmalıdır. Normal kullanımda haftada bir veya her 10 saatlik kullanım sonrasında yağlamanızı öneriyoruz.

Dikiş makinesi yağı kullanın. Başka herhangi bir yağ kullanmayın, bu makinenize zarar verebilir.

Makine ipliksiz haldeyken baskı ayağının altına bir parça kumaş yerleştirip makineyi birkaç dakika çalıştırın.

Dikiş esnasında sızan yağların tümünü gidermek için makine yüzeyini silin.

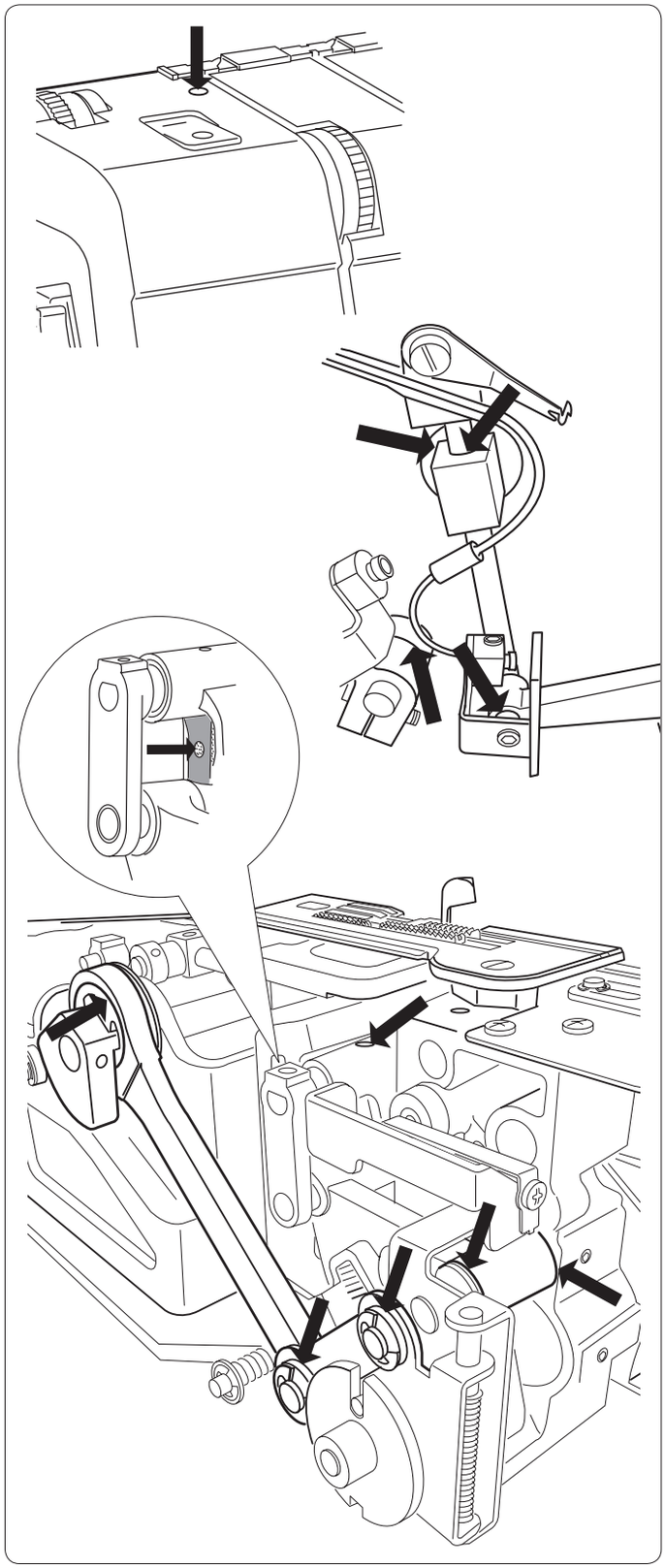

⃠ Yağlarken Dikkat Edilmesi Gerekenler

Hiçbir zaman lüper iplik geçirme deliklerinin içine, üst lüper ucuna veya alt lüper ucuna yağ sıkmayın.

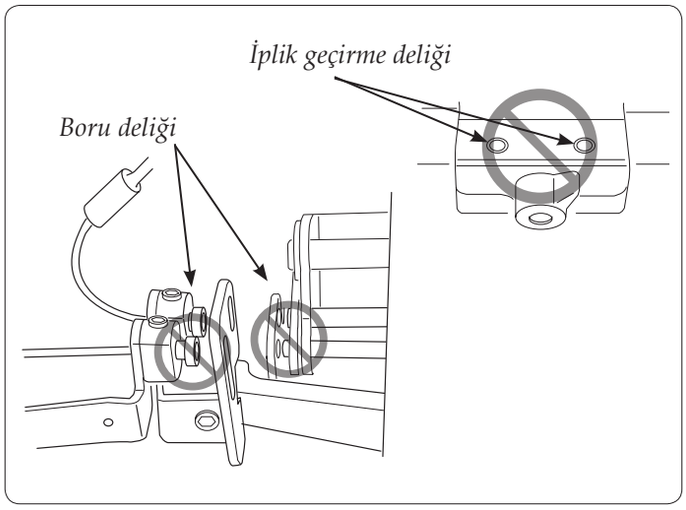

Üst Kesiciyi Değiştirme

⚠ *Makinenin güç düğmesini kapatın ve fişini çekin.*

Üst kesicinin ucu köreldiğinde değiştirilmelidir. Aşağıdaki talimatlar doğrultusunda değişimini yapın. Herhangi bir zorluk ile karşılaşırsanız gerekli ayarlamaları bir servis teknisyenine yaptırın.

- Ön kapağı açın.
- Üst kesiciyi en alt üst konumuna getirin.
- Üst kesici tutma vidasını (A) iki ağızlı anahtar ile gevşetin (küçük ağzı kullanın) ve üst kesiciyi çıkarın (B).
- Yeni üst kesiciyi üst kesici tutucuya yerleştirin (C)
- Üst kesici tutma vidasını (A) kısmen sıkın.
- Üst kesiciyi en alt konumuna getirin.
- Üst kesicinin konumunu üst kesicinin ön kenarı sabit kesicinin kesici kenarından yaklaşık 1-1,2 mm aşağıda olacak şekilde ayarlayın (D).
- Üst kesici tutma vidasını (A) tamamen sıkın.

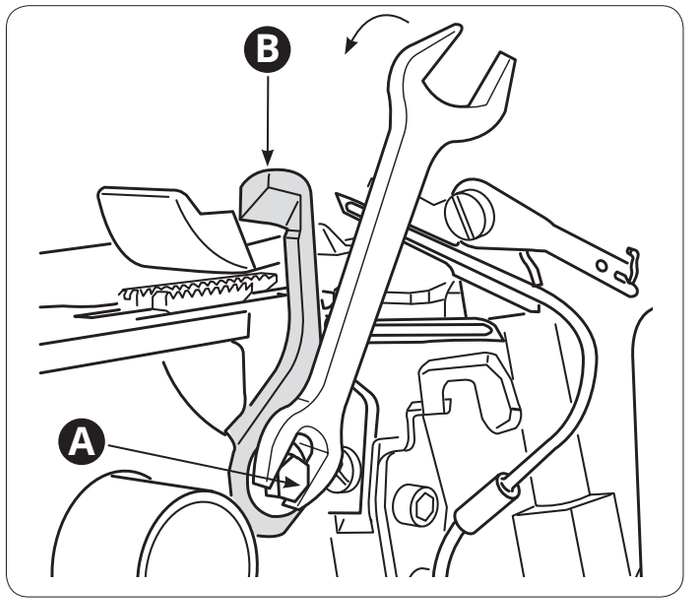

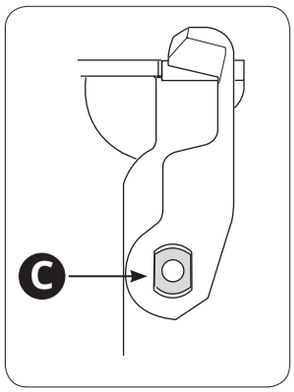

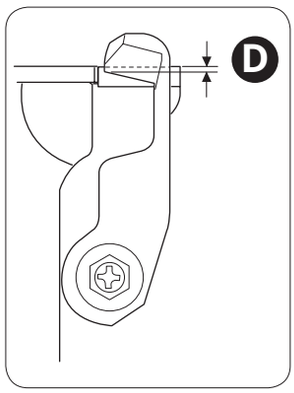

Sorun Giderme

Makine Çalışmıyor

Sorun: Makine güç kaynağına düzgün bağlanmamış.
Çözüm: *Makinenin güç kaynağına doğru bağlandığını kontrol edin (7. sayfa).*
Sorun: Güvenlik aygıtı etkin.
Çözüm: *Açık kapakları kapatın (8. sayfa).*

Kumaş Düzgün Beslenmiyor

Sorun: Dikiş uzunluğu, dikilen kumaş için çok kısa olarak ayarlanmış olabilir.
Çözüm: *Dikiş uzunluğu ayarını arttırın (26. sayfa).*
Sorun: Diferansiyel Besleme, dikilecek kumaş için doğru konumda ayarlı değil.
Çözüm: *Diferansiyel Beslemeyi Ayarlama (25. sayfa).*
Sorun: Baskı ayağı basıncı, dikilecek kumaş için doğru ayarlanmamış.
Çözüm: *Baskı ayağı basıncını ayarlayın (25. sayfa).*

Düzensiz Kesme

Sorun: Üst kesici doğru konumda değil.
Çözüm: *Kesicilerin hizasını kontrol edin (40. sayfa).*
Sorun: Kesici hasar görmüş veya aşınmış.
Çözüm: *Üst kesiciyi değiştirin (40. sayfa).*

Kumaşta Büzülmeler

Sorun: İplik tansiyonları çok yükseğe ayarlanmış.

Çözüm: *İplik tansiyonunu gevşetin (27. sayfa).*

Sorun: İplik, iplik makarasından düzgün çözülmüyor.

Çözüm: *İpliğin sıkışmadığından emin olmak için iplik makarasını kontrol edin.*

Olası Neden: Kalitesiz veya eşit olmayan iplik kullanımı.

Çözüm: *Pürüzsüz, eşit bir kaliteli iplik kullanın.*

Olası Neden: Dikiş uzunluğu çok kısa olarak ayarlanmış.

Çözüm: *Dikiş uzunluğunu daha uzun bir ayara ayarlayın (26. sayfa).*

Sorun: Diferansiyel Besleme, dikilecek kumaş için doğru konumda ayarlı değil.

Çözüm: *Diferansiyel Beslemeyi Ayarlama (25. sayfa).*

İğne Kırılıyor

Sorun: İğne, iğne klempine doğru oturtulmamış olabilir.

Çözüm: *İğne klempinin sonuna kadar iğneyi itin ve vidayı sabit kalacak şekilde sıkın (sayfa 10).*

Sorun: Kumaşın dikiş esnasında iğnelere zarar verecek şekilde baskı ayağının arkasından elle çekilmesi.

Çözüm: *Kumaşı elle çekmekten sakının; baskı ayağının altındaki kumaşı besleme dişinin çekmesini sağlayın.*

Sorun: İğne, dikilecek kumaş için doğru boyutta olmayabilir.

Çözüm: *Kumaş için uyumlu bir iğne boyutu kullanın (sayfa 12).*

İplik Kopuyor

Sorun: İplik makineye doğru geçirilmemiş olabilir.

Çözüm: *İpliğin makine kullanım kılavuzunda gösterildiği gibi doğru biçimde geçirilip geçirilmediğini kontrol edin (sayfa 14-23).*

Sorun: İplik, iplik makarasından düzgün çözülmüyor.

***Çözüm*:** *İpliğin sıkışmadığından emin olmak için iplik makarasını kontrol edin.*

Olası Neden: İğneler bükülmüş, körelmiş veya kırılmış olabilir.

***Çözüm*:** *İğne(eri değiştirin (sayfa 10).*

Sorun: İğne yanlış takılmış

***Çözüm*:** *İğneyi doğru şekilde takın (sayfa 10).*

Sorun: Kalitesiz veya eşit olmayan iplik kullanımı.

***Çözüm*:** *Pürüzsüz, eşit bir kaliteli iplik kullanın.*

Olası Neden: İplik tansiyonu çok yükseğe ayarlanmış.

***Çözüm*:** *İplik tansiyonunu gevşetin (sayfa 27).*

Sorun: İplik, iplik kılavuzlarından birine sıkışmış.

***Çözüm*:** *Tüm ipliklerin sorunsuz beslendiğinden emin olmak için iplik yolunu kontrol edin.*

Dikişler Atlanıyor

Olası Neden: İğneler bükülmüş, körelmiş veya kırılmış olabilir.

Çözüm: *İğneleri değiştirin (sayfa 10).*

Sorun: İğne, iğne klempine doğru oturtulmamış olabilir.

Çözüm: *İğne klempinin sonuna kadar iğneyi itin ve vidayı sabit kalacak şekilde sıkın (sayfa 10).*

Sorun: İğne, dikilecek kumaş için doğru boyutta olmayabilir.

Çözüm: *Kumaş için uyumlu bir iğne boyutu kullanın (sayfa 12).*

Sorun: İplik makineye doğru geçirilmemiş olabilir.

Çözüm: *İpliğin makine kullanım kılavuzunda gösterildiği gibi doğru biçimde geçirilip geçirilmediğini kontrol edin (sayfa 14-23).*

Sorun: Kalitesiz veya eşit olmayan iplik kullanımı.

Çözüm: *Pürüzsüz, eşit bir kaliteli iplik kullanın.*

Dikişler Düzensiz

Sorun: Dikişler, dengeli değil.

Çözüm: *İplik tansiyonlarını ve kesme genişliğini (sayfa 26, 27)*

Sorun: İplik, iplik makarasından düzgün çözülmüyor.

Çözüm: *İpliğin sıkışmadığından emin olmak için iplik makarasını kontrol edin.*

Olası Neden: İplik, makineye doğru takılmamış olabilir veya takılan iplikler yanlış sırayla takılmış olabilir.

Çözüm: *Makineye takılan ipliklerin makine kılavuzunda gösterilen şekilde doğru sırada olduğunu kontrol edin (sayfa 12)*

Kumaş Sıkışmaları

Olası Neden: Üst ve alt kumaş kesicileri doğru konumunda değil.

Çözüm: *Kesicilerin hizasını kontrol edin (sayfa 26).*

Sorun: İplik, iplik makarasından düzgün çözülmüyor.

Çözüm: *İpliğin sıkışmadığından emin olmak için iplik makarasını kontrol edin.*

Olası Neden: Kumaş kalınlığı fazla.

Çözüm: *Overlok makinenizde dikiş yapmadan önce geleneksel dikiş makinesiyle kalın katmanları bastırın.*

Lüper İplik Geçirici Çalışmıyor

Sorun: İplik geçirme/Dikiş düğmesi "İplik geçirme" konumuna getirilmemiş.

Çözüm: *İplik geçirme/Dikiş düğmesini iplik geçirme konumuna getirin (sayfa 15, 17).*

Sorun: Lüper seçme kolu doğru ayarlanmamış.

Çözüm: *Lüper seçme kolunun doğru lüperi gösterdiğinden emin olun (sayfa 15, 17).*

Sorun: İplik lüper iplik geçirme deliğine doğru şekilde yerleştirilmemiş.

Çözüm: *İpliğin en az 2 cm'lik kısmını lüper deliğine yerleştirin (sayfa 15, 17).*

Sorun: İplik yeterince uzun değil.

Çözüm: *Lüper iplik geçirme deliğine yerleştirmeden önce ipliğin yaklaşık 12" (30 cm) kadarını çekin (sayfa 15, 17).*

Sorun: İp düğümlenmiş, ıslak veya açılmış.

Çözüm: *İpin ucunu kesin.*

Sorun: Lüper iplik geçirme borusunda hav birikmiş.

Çözüm: *Lüper iplik geçirme borusunu temizleyin (sayfa 38).*

İplik Geçirici Çalışmıyor

Sorun: Yan kapağın üzerindeki işaret volanın üzerindeki işaret ile hizalı değil.

Çözüm: *Volanı iplik geçirme konumuna getirin (sayfa 8, 15, 17).*

Sorun: İplik geçirici düğmesi doğru ayarlanmamış.

Çözüm: *Sağ iğneden iplik geçirirken iplik geçirici düğmesini "R" konumuna, sol iğneden iplik geçirirken "L" konumuna getirin (sayfa 24).*

Sorun: İplik geçirici doğru şekilde kullanılmamış.

Çözüm: *İplik geçirici kullanım talimatları için 24. sayfaya bakın.*

Teknik Özellikler

Dikiş Hızı
Maksimum 1300 rpm

İğnelerin sayısı/İğneler
1-2 adet HAx1SP türü, boy: #11-14

Dikiş Uzunluğu
1-5 mm

Dikiş Genişliği
3,3-7,5 mm

İpliklerin Sayısı
2, 3, 4

Diferansiyel Besleme Hızı
0.5-2.0

Lamba Türü
LED ışık

İğne Çubuğu Vuruşu
26,5 mm

Makine Boyutları
Genişlik: 351 mm
Derinlik: 284 mm
Yükseklik: 299 mm

Baskı Ayağı Kaldırma
5-7 mm

Ağırlık
7,8 kg

Malın ayıplı olduğunun anlaşılması durumunda tüketici, 6502 sayılı
Tüketicinin korunması Hakkında Kanunun 11 maddesinde yer alan;
a-) Sözleşmeden dönme,
b-) Satış bedelinden indirim isteme,
c-) Ücretsiz onarılmasını isteme,
d-) Satılanın ayıpsız bir misli ile değiştirilmesini isteme,
haklarından birini kullanabilir.
Tüketici şikayet ve itirazlarını; yerleşim yerinin bulunduğu veya tüketici işleminin yapıldığı yerdeki Tüketici Hakem Heyetine veya Tüketici Mahkemesine başvurabilir.
TAŞIMA VE NAKLİYE SIRASINDA DİKKAT EDİLECEK HUSUSLAR
Taşıma ve nakliye işlemini orijinal ambalajı ile yapınız. İndirme-bindirme ve taşıma sırasında, ürüne maksimum dikkat gösterilmelidir. Taşıma ve nakliye sırasında ambalajın tamamen kapalı olduğundan emin olun. Ambalaja ve pakete zarar verebilecek (nem, su, darbe, vs) etkenlere karşı koruyunuz.
Ürünün kullanım esnasında kırılması, deforme ve zarar görmemesine, Taşıma sırasında hasar ve arıza oluşmamasına, Vurma, çarpma, düşürme vb. dış etkenler nedeniyle zarar görmemesine dikkat ediniz.

No	İl / İlçe	Unvanı	Adres	Telefon
1	**Adana / Seyhan**	Öztaşlar Konf.Mak.Teks.San.Tic.Ltd.Şti	Kocavezir Mah.Obalar Cad.No:46/B 1060	0 322 359 57 83
2	**Adıyaman**	Mehmet Yılmaz-Emre Makina	H.Ömer Mah. Yahya Kemal Cad. No:11/C	0 416 216 44 11 - 0 542 586 51 17
3	**Afyonkarahisar**	Veli Karatepe	Fakıpaşa Mah.Belediye Çarşısı 2.Kat No:C/44	0 272 213 36 14
4	**Ağrı**	Çilingir Murat - Murat Yüz	Yavuz Mah.Nevzat Güngör Cad.No:27/A	0 472 216 42 88 - 0 542 731 15 54
5	**Amasya / Merzifon**	Hüseyin Sayın	Cami Cedit Mah. Hacırahat Cad. No:24/A	0 358 513 47 57
6	**Ankara / Altındağ**	Ercüment Recep Özenç-Özdemir Makina	Anafartalar Cad.No:48/A Ulus	0 312 324 30 06 - 324 55 19
7	Ankara / Altındağ	Gülbay Makina-Yüksel Gülbay	Anafartalar Cad.No:21/4 Ulus	0 312 311 34 14
8	Ankara / Çankaya	Hayri Öztürk	İlkadım Mah.Dikmen Cad.No:139/B Dikmen	0 312 478 50 96
9	Ankara / Çankaya	Rahmi Delice	Esat Cad. No:60/B Küçükesat	0 312 418 26 69
10	Ankara / Keçiören	Şeker Ticaret- Mustafa Şeker	Kızlar Pınarı Cad. No:193/A	0 312 380 23 56
11	Ankara / Sincan	Varol Ticaret-Erdal Varol	Atatürk Mah.Melek Sok.No:18/26	0 312 269 12 39
12	**Antalya / Muratpaşa**	Akyüz Makina Tic.Ltd.Şti.	Tahılpazarı Mah.457.Sok Kilit 2 İş Hanı No:8/C	0 242 345 38 77
13	Antalya / Muratpaşa	Onur Kuşlar	Doğu Garajı Cebesoy Cad.No:9/D	0 242 241 41 03
14	**Aydın / Nazilli**	Mehmet Battal	Turan Mah. Atatürk Bul. No:58/C	0 256 315 01 03
15	**Balıkesir**	Balkın Makina-Metin Balkın	Dumlupınar Mah.Kefen Avdan Sok.No:15/C	0 266 243 49 31
16	**Batman**	Mehmet Necat Altun	Çarşı Mah.2.Cad.No:125	0 488 212 53 50 - 0 532 513 46 53
17	**Bingöl**	Furkan Makina-Selman Cansızoğlu	Gent Cad.Belediye İş Hanı Giriş Kat No:25	0 426 215 01 12
18	**Bolu**	Hüseyin Oktay Demir-Demir Makina	Tabaklar Mah.İzzet Baysal Cad.Bolubeyi Çarşısı No:46/24	0 374 217 56 95 - 215 18 00
19	**Burdur**	Polat Ticaret-Ali Polat	Burç Mah.Namık Kemal Cad.No:14	0 248 233 60 97 - 0 542 631 33 13
20	**Bursa / Osmangazi**	İlhan Oral Teks.Konf.Mak.Tic.Ltd.Şti.	Şehreküstü Mah.Ahmet Tanpınar Cad.No:13/6	0 224 221 72 49
21	**Çanakkale**	Dereli Makina-Türker Dereli	İsmetpaşa Mah.Miralay Şefikbey Cad.Şevket Bey Sok.No:19/1	0 286 213 43 36
22	Çanakkale / Ayvacık	Engin Özerden-Özerden Mobilya	Ümmühan Mah.No:10	0 286 712 10 68
23	**Çorum**	Demir Makina-Nuray Demir	Gülalibey Mah.Eğridere Sok.27/19	0 364 224 84 86
24	**Denizli**	Damla Day.Tük.Mal.Paz.San.Ve Tic.Ltd.Şti	Kayalık Cad.Uluçarşı No:21	0 258 261 38 03
25	Denizli	Sağlam İş-Ramazan Karakaş	Saraylar Mah.512.Sok.No:14/2	0 258 262 20 49
26	**Diyarbakır / Bağlar**	Şenses Ticaret-Zeki Şenses	Nükhet Coşkun Cad.No:136	0 412 229 23 98 - 0 530 691 49 86
27	Diyarbakır / Bağlar	Fahri Araz	Emek Cad.Polis Okulu Üstköşesi No:120	0 412 236 95 62
28	**Düzce**	Zeliha Özkurt	Şerefiye Mah.Şehit Ruhsar Cad.No:10/B	0 380 514 97 34 - 0 535 789 19 81
29	**Elazığ**	Evge Ticaret-Mehmet Güler	İzzetpaşa Mah.Şehit Yüzbaşı Tahir Caddesi No:12	0 424 218 12 04
30	**Erzincan**	Mustafa Süme-Aknakış Makina	Hükümet Cad.Gemi İş Merkezi No:70	0 446 214 29 57
31	**Erzurum / Yakutiye**	Teyfik Burak Bıçakçıoğlu	Taşmağazalar Arkası Cedit Cad.No:34	0 442 213 00 50 - 0 544 242 33 75
32	**Eskişehir / Odunpazarı**	Kartaler Ticaret-Azime Kartaler	Hamamyolu Cad.Kireççiler Sok.No:8/A	0 222 231 48 35 - 0 535 665 07 21
33	**Gaziantep / Şahinbey**	Metinel Ticaret Metin Demirel	Hürriyet Caddesi No:29/5	0 342 231 08 65 - 0 532 273 10 32
34	**Hatay**	Orhan Ezgı	Ulucamii Mah. Bekir Sıtkı Kunt Cad.No:56	0 326 216 15 91
35	**İstanbul / Bahçelievler**	Hisar Ev Aletleri Tic.San.Ltd.Şti.	Çamlık Cad.Bankacılar Sok.No:15 Dükkan 3	0 212 642 73 66 - 575 38 45 - 554 71 86
36	İstanbul / Bakırköy	Hakan Batur	İstanbul Cad.Güven Pasajı No:41/34	0 212 571 39 96 - 543 52 72
37	İstanbul / Esenler	Fazlı Beysülen	Menderes Mh. 31.Sk. No:3 Sondurak	0 212 568 90 35 - 568 04 53
38	İstanbul / Fatih	İrfanoğulları Mak.San.Ve Tic.Ltd.Şti.	Hacıkadın Mah.İmç 4.Blok No:4220 Unkapanı	0 212 526 28 58 - 526 28 59
39	İstanbul / Fatih	T.E.A.M.Teks.Ür.Konf.Mak.Tic.Ltd.Şti.	İmç 5.Blok No:5564 Unkapanı	0 212 528 41 47
40	İstanbul / Gaziosmanpaşa	Mitos Makina-Necati Kıyauman	Hürriyet Mah. Beşyüzevler Cad.No:24/A	0 212 537 50 35
41	İstanbul / Gaziosmanpaşa	Süleyman Sancaklı	Sultançiftliği Mah.20.Sok.No:8/A Sultançiftliği	0 212 476 76 15
42	İstanbul / Kağıthane	Yaylı Makina-İmdat Yaylı	Sanayi Mah.Sultan Selim Cad.Gökyüzü Sok. No:8 4.Levent	0 212 2681 8 36 - 324 71 53 - 0 542 257 01 73
43	İstanbul / Küçükçekmece	İrfanoğulları Mak.San.Ve Tic.Ltd.Şti.	Kartaltepe Mah Gönül Sk No:9 Dükkan :1 Sefaköy	0 212 541 46 75 - 580 24 39 - 592 13 48
44	İstanbul / Maltepe	Murat Makina-Özkan Oruç	Feyzullah Mah.Bağdat Cad.Tecer Sok.No:4/3	0 216 371 79 52
45	İstanbul / Pendik	Hak-Işık Day.Tük.Mal.San.Tic.Ltd.Şti.	Yeni Mah.Şehit Fethi Cad.No:15/B	0 216 491 02 72
46	İstanbul / Şişli	Güven Ticaret Osman Oruç	Cumhuriyet Mah.Halaskargazi Cad.Asmakat No:65 Pangaltı	0 212 259 37 20
47	İstanbul / Ümraniye	Hak-Işık Day.Tük.Mal.San.Tic.Ltd.Şti.	Sütçü Cad.No:37/B	0 216 328 69 61
48	İstanbul / Ümraniye	Özdemir Makina-Tuncay Özdemir	Necip Fazıl Mah.Alemdağ Cad.Sultan Veled Sok. No:3/B	0 216 499 00 77 - 0 532 525 40 11
49	İstanbul / Ümraniye	Sandom Makina-Dursun Uzun	İstiklal Mah.Zafer Sok.No:9	0 216 316 09 04

No	İl / İlçe	Unvanı	Adres	Telefon
50	**İzmir / Bergama**	Öney Ticaret-Necati Öney	Barbaros Mah.Kasapoğlu Cad.No:50	0 232 633 15 40 - 0 539 487 41 10
51	İzmir / Gaziemir	Yancı Makina-Ayşe Yancı	Atıfbey Mah. 6 Sk.No.22/5B	0 232 252 13 43
52	İzmir / Konak	Çiğdem Kahraman-Samka Makina	Hurşidiye Mah.Anafartalar Cad. 509 B	0 232 256 46 47
53	İzmir / Menemen	Özer Kurtoğlu-İleri Bilgisayar	Esatpaşa Atatürk Cad.No:58/A	0 232 831 60 51
54	**Kahramanmaraş**	Çalkaya D.T.M Gıda San. Ve Tic.A.Ş.	İsmet Paşa Mah. Trabzon Cad. İl Özel İdare İş Mer. Zemin Kat No:4-5	0 344 214 06 49 - 0 532 603 59 39
55	**Karabük**	Özcan Elektronik-Nihat Özcan	Hürriyet Mah.İnönü Cad.Altınkepçe Çarşısı No:9/6	0 370 413 03 75 - 0 533 443 03 75
56	**Kayseri / Melikgazi**	Feniş Day.Tük.Mal.San.Tic.Ltd.Şti.	Bankalar Caddesı No:12	0 352 231 45 71 - 231 19 53
57	Kayseri / Melikgazi	Önder Mak.Anah.Mehmet Deveci	Kiçikapı Mah.Bankalar Cad.No:20	0 352 222 15 99 - 231 88 06
58	**Kırklareli**	Şenol Makina Ticaret-Erkan Şenol	Karacaibrahim Mah.662.Sok.Alp Apt.No:5 Dükkan 3-6	0 288 214 94 02
59	**Kırşehir**	Murat Sacak	Yenı 2. Çarşı Devamı Hangül İş Hanı No:36	0 324 214 16 64 - 214 16 14
60	**Kocaeli / Gebze**	Hilal Makina - Mustafa Şengül	Hacı Halil Mah.Şehit Numan Dede Cad.1203 Sok No:5/D	0 262 643 19 18
61	Kocaeli / Gölcük	Demir Teknik- Nurettin Demir	Merkez Mah.67 Sokak Çınar Pasajı No:6/H	0 262 414 45 06
62	**Konya / Karatay**	Makina Dünyası-İsmail Avdul	Şems-İ Tebrizi Mah.Mazhar Babalık Sok.No:6/D	0 332 352 73 74
63	Konya / Karatay	Mehmet Yanıyor	Kasapsinan Mah.İstanbul Cad.No:137/D	0 332 350 60 48 - 353 43 78
64	Konya / Karatay	Pişkinler Mot.Ve Ev Cih.Tic.A.Ş.	İbni Şahin Mah.Şerafettin Cad.No:6/A	0 332 352 63 63 - 353 54 55
65	Konya / Meram	Dikersan Makina-Ercan Aybattı	Şükran Mah.Kurşuncular Sok.Ulusoy İş Hanı No:P/20	0 530 409 52 93
66	**Kütahya**	Mimoza Nakış-Miraç Uyanıker	Balıklı Mah.Cumhuriyet Cad.Akdemirler İş Hanı No:111-84	0 274 212 38 98 - 226 18 35 - 0 536 647 22 37
67	Kütahya / Tavşanlı	İsmail Akarçay	Durak Mah.Ekizler Sok.No:8	0 274 614 26 87
68	**Malatya**	Erbem Mekanik-Erol Erdem	Cevheriyezade Mah.Mücelli Cad.Kozkökü Sok.No:12/B	0 422 326 32 98
69	**Manisa / Demirci**	Mehmet Şengel-Manolya Dikimevi	Hacı Hasan Mah.Hükümet Cad.No:16	0 236 462 46 22
70	Manisa / Soma	Net-San Elek.Mak.San.Tic.Ltd.Şti.	Kurtuluş Mah.Yeşil Tuna Sok.No:20	0 236 613 57 45
71	Manisa / Şehzadeler	Feti Kahraman-Atik Makina	Yarhasanlar Mah.2300 Sok.No:23/A	0 236 234 43 33
72	**Mardin / Kızıltepe**	Gökhan Makına- Gökhan Key	Yeni Mah.Özmuhaciroğlu Pasajı No:40	0 482 312 68 08 - 0 544 955 00 47
73	Mardin / Midyat	İsmen Arı-İdeal Makina	Yunus Emre Mah.İskenderun Cad.No:87/B	0 482 462 35 07
74	Mardin / Nusaybin	Danışman Tic. Mot.Araç.Teks.İth.İhr.Ltd.Şti.	Yeşilkent Mah.Lozan Cad.No:98	0 482 415 78 15
75	**Mersin / Akdeniz**	Eren Makina-Yılmaz Gür	Çankaya Mah.4723.Sok. No:12/A	0 324 238 91 91
76	Mersin / Akdeniz	Mıl Ticaret-Aziz Mil	Kuvai Milliye Cad.Çankaya Mah. Sevindik İş Hanı No:51/34	0 324 237 50 89
77	Mersin / Tarsus	İsmail Kaya	Yeni Ömerli Mah.Hilmi Seçkin Cad.No:17/B	0 324 624 10 50
78	**Muğla / Bodrum**	Kezban Çetinkaya	Turgutreis Mah. Mah.Karcı Cad.No:6/C Turgutreis	0 542 336 87 85
79	Muğla / Fethiye	Mehmet Taşcı-Garanti Makina	Taşyaka Mah.136.Sok.No:15	0 252 614 34 52
80	Muğla / Ortaca	Mehmet Collu	Merkez Mah.Akasyalar Cad.169 Sok.No:14	0 252 282 58 75
81	Muğla / Yatağan	Mehmet Gencin	Yeni Mah.İnönü Bulvarı 48/C	0 252 572 23 37
82	**Muş**	Kenan Türk	Bahçelievler Bahar 2 Kooperatifi Altı	0 436 212 68 40
83	**Rize**	Serdar Ensonra	Tophane Mah.Kaçkar Cad.No:5	0 464 214 32 96
84	**Sakarya**	Erdoğan Şimşek-Ada Makina	Cumhuriyet Mah.Bahçıvan Sok.No:3/C	0 264 282 33 46
85	**Samsun / Çarşamba**	Atilla Telci	Orta Mah. Sofuoğlu Cd. No:3/A	0 362 833 50 43
86	Samsun / İlkadım	İkizler Konf.Mak.Ve Malz.San.Tic.Ltd.Şti.	Pazar Mah.Müftü Sok.Aydın Ap.No:13/A-1	0 362 432 00 40
87	Samsun / İlkadım	Altuncuoğlu Makina-Muhittin Gündüz Altuncuoğlu	Ulugazi Mah.Bora Sok.No:8/B	0 362 431 13 74
88	**Sivas**	Korkudan Makina-Akif Korkudan	Sirer Cad.Sirer Pasajı No:20/22	0 346 221 38 12
89	**Şanlıurfa**	Akkaya Pazarlama-Ömer Akkaya	12 Eylül Caddesi No:65/A	0 414 215 16 26
90	Şanlıurfa / Siverek	İmam Tınığ	Haliliye Mah.Kale Boğazı Cad.No:81	0 414 552 40 66 - 0 506 649 39 46
91	**Şırnak / Cizre**	Nefidet Arısoy	Dicle Mah.Mimar Sinan Cad.Eski Hastane Arkası No:14	0 486 616 68 89
92	**Tekirdağ**	Ali Karpat	Ortacami Mah.Kolordu Cad.No:67/A	0 282 261 15 98 - 0 543 460 00 55
93	Tekirdağ / Çorlu	Ayşe Yaşar	Reşadiye Mh.Mandıracı Cad.Şht.Teğmen Recep Eroğlu Sok. No:18/B	0 536 899 98 27
94	**Trabzon**	Makina Ticaret-Ömer Yılmaz	Cumhuriyet Mah.Nemlioğlu Cemal Sok.No:15	0 462 321 68 71
95	**Uşak**	Cemil Cevher	Sarayaltı Mh.1.Yalçın Sokak No:11/A- 64100	0 276 215 98 36
96	**Van**	Burhaneddin Okcan	Cumhuriyet Cd.Alçekiç Pasajı No:11 Kat:2	0 432 214 22 62
97	Van / Erciş	Simge D.T.M.-Zafer Büyükaslan	Atatürk Cad.No:26	0 506 318 43 43 - 0 535 584 35 35
98	**Yalova**	Şenler Gıda İnş.Tah.Ltd.Şti.	Fatih Cd.No:11	0 226 812 81 60
99	**Zonguldak**	Selma Altındağ	M.Paşa Mah.Şemsi Denizer Sok.Geredelioğlu İş Hanı No:16	0 372 251 48 51 - 0 532 242 61 92 - 0 530 400 61 71

Model No: Admire Air 5000

Danışma Hattı: 0850 390 99 09
www.pfaff.com.tr

ÜRETİCİ FİRMA:
VSM GroupAB
Soldattorpsgatan 3
SE-554 74 Jönköping
Sweden

İTHALATÇI FİRMA:
SİNGER DİKİŞ MAKİNALARI TİCARET ANONİM ŞİRKETİ
BARBAROS MAH. BEGONYA SOK. NO:3/62 KUZEY NIDAKULE
34746 ATASEHIR-ISTANBUL
TURKEY
TEL: (0850) 390 99 09
FAX: (0216) 519 96 93

Bakanlıkça Tespit ve İlan Edilen Kullanım Ömrü: 10 Yıl

4710584-76E © 2019 KSIN Luxembourg II, S.a.r.l. All rights reserved.