PFAFF

Perfection starts here.™

creative performance™ 950

Kullanıcı kılavuzu

ÖNEMLİ GÜVENLİK TALİMATLARI

Bu ev tipi dikiş makinesini kullanmadan önce tüm talimatları okuyun.

Elektrikli bir cihaz kullanılırken aşağıdakiler de dahil olmak üzere temel güvenlik önlemleri daima izlenmelidir:

Talimatları makineye yakın ve uygun bir yerde bulundurun. Makine, üçüncü bir şahsa verilirse talimatları da beraberinde verin.

Bu cihaz yetişkinlerin kullanımına yöneliktir. Bu cihaz, cihazın güvenli bir şekilde kullanımına ilişkin ilgili eğitim verilmiş olması ve mevcut tehlikeleri anlamaları durumunda yetişkin gözetimi altında (i) 8 ila 12 yaşındaki çocuklar ile (ii) fiziksel, duyusal veya zihinsel becerilerinde, tecrübe ya da bilgisinde eksiklik olan kişiler tarafından kullanılabilir. Temizlik ve kullanıcı bakımının, denetim olmadan çocuklar tarafından yapılmaması gerekir. Makineyle oynamak yasaktır. 8 yaşından küçük çocuklar makineyi kullanamaz.

TEHLİKE - ELEKTRİK ÇARPMASI RİSKİNİ AZALTMAK İÇİN:

- Dikiş makinesi, prize takılı olduğu zamanlarda asla gözetimsiz bırakılmamalıdır. Makinanın takılı olduğu ,elektrik pirizine kolaylıkla erişilebilinmeli. Kullanımdan sonra, temizlemeden, kapaklarının çıkarılmasından, yağlamadan veya talimat kitapçığında belirtilen kullanıcı bakımı ayarlamalarını yapmadan önce mutlaka fişini, prizden çıkarın.

UYARI – YANMA, YANGIN, ELEKTRİK ÇARPMASI VEYA YARALANMA RİSKLERİNİ AZALTMAK İÇİN:

- Oyuncak olarak kullanılmasına izin vermeyin. Bu dikiş makinesi, çocuklar tarafından veya çocukların yanında kullanılırken çok dikkat edilmesi gerekir.
- Bu dikiş makinesi, yalnızca bu kitapçıkta açıklanan kullanım amacı için kullanılmalıdır. Yalnızca üretici tarafından bu kitapçıkta önerilen eklentileri kullanın.
- Kablo veya fiş hasarlıysa veya doğru çalışmıyorsa veya makine yere düşürülmüş veya hasar görmüşse veya suya düşürülmüşse asla makineyi çalıştırmayın. İnceleme, tamir, elektronik veya mekanik ayarlama için en yakın yetkili satıcıya veya servis merkezine götürün.
- Dikiş makinesini, hava deliklerinden herhangi biri tıkalıyken asla çalıştırmayın. Dikiş makinesinin havalandırma deliklerine ve ayak pedalına hav, toz ve iplik kaçmasını önleyin.
- Parmaklarınızı, hareket eden tüm parçalardan uzak tutun. Dikiş makinesi iğnesinin çevresine özellikle dikkat edin.
- Daima doğru iğne plakasını kullanın. Yanlış plaka, iğnenin kırılmasına sebep olabilir.
- Eğilmiş iğneleri kullanmayın.
- Dikiş yaparken kumaşı çekmeyin ve itmeyin. İğnenin yönünü değiştirerek kırılmasına yol açabilir.
- Güvenlik gözlükleri takın.
- İğne bölgesinde iğne değiştirmek, iğneye iplik takmak, masuraya iplik sarmak ya da baskı ayağını değiştirmek gibi herhangi bir ayarlama işlemi yaparken dikiş makinesini kapalı konuma getirin.
- Hiçbir deliğe hiçbir nesne sokmayın ve düşürmeyin.
- Açık alanlarda kullanmayın.
- Sprey ürünlerinin kullanıldığı veya oksijen tatbik edilen yerlerde çalıştırmayın.
- Bağlantıyı kesmek için gücü kapatın, ardından fişi prizden çıkarın.
- Prizden çıkarmak için kablosundan çekmeyin. Kablodan değil, fişten tutarak çıkarın.
- Ayak pedalı, makineyi çalıştırmak için kullanılır. Ayak pedalının üzerine başka nesneler koymaktan kaçının.

- Makine ıslaksa kullanmayın.
- LED lamba hasarlı veya kırılmışsa, bir tehlike oluşmasını önlemek için üretici veya servis aracısı ya da benzeri yetkili kişi tarafından değiştirilmesi gerekir.
- Yalnızca makinenizle birlikte verilen güç kaynağı ünitesini ve kabloyu kullanın. Başka bir kablo kullanılamaz. Kablo hasar görmüşse veya kaybolduysa yetkili PFAFF® Bayinizden temin edebileceğiniz aynı tür bir kablo ile değiştirdiğinizden emin olun.
- Ayak pedalına bağlı olan kablo hasar görmüşse bir tehlike oluşmasını önlemek için üretici veya servis aracısı ya da benzeri yetkili kişi tarafından değiştirilmesi gerekir.

Yalnızca Overlok Makineleri için:

- Kesici kapağı takılı değilken veya reçme dikiş masası sağlam şekilde kurulmamışsa makineyi asla çalıştırmayın.

BU TALİMATLARI KAYDEDİN

Ürünün enerji tüketimi açısından verimli kullanımına ilişkin bilgiler

- Sürekli ve yoğun kullanımlarda makinenizi belli aralıklarla dinlendiriniz.
- Makinenizi ısı kaynaklarından (direk güneş ışığı, soba, radyatör, kalorifer peteği vb) koruyunuz.
- Makinenizi çalıştırdığınız yerdeki elektrik voltajını sık sık kontrol ediniz ve makinenizi şebekeden kaynaklanabilecek elektrik dalgalanmalarından koruyunuz. Eğer bulunduğunuz bölgede şebeke elektriğinde voltaj düşmesi yada yükselmesi gibi problemler yaşıyorsanız. Makinenizin bulunduğu yere regülatör taktırmanız makinenizi verimli kullanabilmenize yardımcı olacaktır.
- Makinenizin bakım ve temizlik işlemlerini mutlaka zamanında yapınız.
- Makinenizi mutlaka kullanma klavuzunda tarif edilen şekilde çalıştırınız.

Federal İletişim Komisyonu Parazit Beyanı

ABD ve Kanada için

Sorumlu taraf:	Singer Sourcing Limited LLC 300 2nd Ave. S, Suit 300, Nashville, TN 37201, ABD
Ürün adı:	PFAFF® **creative performance™ 950** dikiş makinesi

Bu cihaz, FCC Kuralları Bölüm 15 ile uyumludur. Cihazın çalıştırılması, aşağıdaki iki koşula tabidir: (1) Bu cihaz, bozucu parazit yayımlayamaz ve (2) istenmeyen şekilde çalışmasına neden olabilecekler dahil gelen tüm parazitleri almalıdır.

Radyo frekansına maruz kalma gereksinimlerini karşılamak için bu cihaz çalışırken cihazla insanlar arasında en az 20 cm (8 inç) mesafe bırakılmalıdır. Uyumluluğun sağlanması adına cihaz ve kullanıcı arasındaki mesafe bu değerden kısaysa cihazın çalıştırılması önerilmez. Bu verici için kullanılan yerleşik anten başka antenlerle veya vericilerle birlikte bulunmamalıdır.

Bu ekipman test edilmiş ve FCC Kuralları Bölüm 15 uyarınca B Sınıfı dijital cihaz sınırları içinde olduğu tespit edilmiştir. Bu sınırlar, ev ortamında kullanıldığında bozucu parazitlere karşı makul koruma sağlamak üzere tasarlanmıştır. Bu ekipman radyo frekansı enerjisi üretir, kullanır ve yayabilir. Talimatlara uygun şekilde kurulmadığı ve kullanılmadığı takdirde telsiz iletişimlerinde zararlı düzeyde parazite neden olabilir. Ancak belirli bir kurulumda parazit oluşmayacağına dair bir garanti verilememektedir. Bu ekipmanın radyo ya da televizyon alıcılarında zararlı düzeyde parazite neden olması durumunda (bu husus ekipmanı kapatıp açarak belirlenebilir), kullanıcının aşağıdaki tedbirlerden birini uygulayarak durumu düzeltmesi önerilir:

- Alıcı antenin yönünü veya yerini değiştirme.
- Ekipmanla alıcı arasındaki mesafeyi artırma.
- Ekipmanı, alıcının bağlı olduğu devreden farklı bir devredeki bir prize bağlama.
- Yardım için bir PFAFF® yetkili satıcısına veya deneyimli bir radyo/TV teknisyenine başvurma.

B Sınıfı dijital aygıt sınırlarına uygunluğu sağlamak için, ürünle birlikte verilen arabirim kablosu kullanılmalıdır.

⚠ *Uyumluluktan sorumlu tarafça açıkça onaylanmayan değişiklik veya düzeltme işlemleri, kullanıcının bu ekipmanı çalıştırma yetkisini geçersiz kılabilir.*

Ürünün enerji tüketimi açısından verimli kullanımına ilişkin bilgiler

- Sürekli ve yoğun kullanımlarda makinenizi belli aralıklarla dinlendiriniz.
- Makinenizi ısı kaynaklarından (direk güneş ışığı, soba, radyatör, kalorifer peteği vb) koruyunuz.
- Makinenizi çalıştırdığınız yerdeki elektrik voltajını sık sık kontrol ediniz ve makinenizi şebekeden kaynaklanabilecek elektrik dalgalanmalarından koruyunuz. Eğer bulunduğunuz bölgede şebeke elektriğinde voltaj düşmesi yada yükselmesi gibi problemler yaşıyorsanız. Makinenizin bulunduğu yere regülatör taktırmanız makinenizi verimli kullanabilmenize yardımcı olacaktır.
- Makinenizin bakım ve temizlik işlemlerini mutlaka zamanında yapınız.
- Makinenizi mutlaka kullanma klavuzunda tarif edilen şekilde çalıştırınız.

CE Uygunluk Beyanı

VSM Group AB Soldattorpsgatan 3, SE-554 74 Jonkoping, İsveç,

Ev Tipi Dikiş Makinesi PFAFF® **creative performance™ 950** adlı ürünün aşağıdaki AB direktiflerine tamamen uygun olduğunu beyan eder:

- 2014/53/EU sayılı RED Direktifi

Ayrıca aşağıda listelenen ilgili uyumlaştırılmış standartların uygulandığı beyan edilmektedir:

- EN 60335-1:2012, A13:2017, A1:2019, A2:2019, A14:2019, A15:2021
- EN 60335-2-28:2003, A1:2008, A11:2018
- EN 62233:2008
- EN 50014-1:2021
- EN 55014-2:2021
- EN 61000-3-2:2019, A1:2021
- EN 61000-3-3:2019, A1:2019
- EN 63000:2018
- EN 301 489-17 v3.1.1-2017
- EN 301 489-v2.1.1-2017
- EN 300 328 v2.1.1-2016

Jönköping, 1 Haziran 2024
Carsten Raunsgaard
Yasal Uygunluk Müdürü

Ürünün enerji tüketimi açısından verimli kullanımına ilişkin bilgiler

- Sürekli ve yoğun kullanımlarda makinenizi belli aralıklarla dinlendiriniz.
- Makinenizi ısı kaynaklarından (direk güneş ışığı, soba, radyatör, kalorifer peteği vb) koruyunuz.
- Makinenizi çalıştırdığınız yerdeki elektrik voltajını sık sık kontrol ediniz ve makinenizi şebekeden kaynaklanabilecek elektrik dalgalanmalarından koruyunuz. Eğer bulunduğunuz bölgede şebeke elektriğinde voltaj düşmesi yada yükselmesi gibi problemler yaşıyorsanız. Makinenizin bulunduğu yere regülatör taktırmanız makinenizi verimli kullanabilmenize yardımcı olacaktır.
- Makinenizin bakım ve temizlik işlemlerini mutlaka zamanında yapınız.
- Makinenizi mutlaka kullanma klavuzunda tarif edilen şekilde çalıştırınız.

İÇİNDEKİLER

1 Giriş 1
Daha Fazla Bilgi Edinin 2
Makineye Genel Bakış 3
Ön kısım 3
İğne Alanı 4
Sağ Taraf 4
Arka Kısım 4
Üst Kısım 5
Aksesuar Bölmesi 5
İğne plakasını saklama 6
Nakış Ünitesi 6
İşlev Düğmeleri 7
Aksesuarlar 9
Dahil Olan Aksesuarlar 9
Dahili Kasnaklar 9
Baskı Ayakları 10
Dikişe Genel Bakış 12
Genel Dikişler 12
Dikişe Genel Bakış 16
Alfabeler 16

2 Hazırlıklar 17
Makineyi ve Nakış Ünitesini Ambalajından Çıkarma 18
Güç Kablosunu ve Pedalı bağlama 18
Dikişten Sonra Toplayıp Kaldırma 19
USB Bağlantı Noktaları 19
USB cihazları kullanma 19
LED Işıklar 19
Serbest Kol 19
Manuel İplik Kesici 20
İplik Sensörü 20
Dizlik 20
Hız Kontrolü Sürgüsü 20
Teleskopik İplik Kılavuzu 21
Makara Pimleri 21
Makara Tutucuları 21
İplikler 22
İğneler 23
İğneler Hakkında Önemli Bilgiler 23
İğneyi Değiştirme 24
İplik geçirme 25
Üst İpliği Geçirme 25
Otomatik İplik Geçirici 27
Çift İğne için İplik Geçirme 29
İplik Takma İpuçları 31
Masura Sarma 32
İğnenin İçinden Geçirip Sarma 33
Masurayı Takma 34
Masura Yuvasını (Mekik) Değiştirme 35
IDT™ Sistemi (Entegre Çift Besleme) 36
IDT™ Sistemini Etkinleştirme 36
IDT™ Sistemini Devre Dışı Bırakma 36
Baskı Ayağını Değiştirme 36
Baskı Ayağını Çıkarma 36
Baskı Ayağını Takma 36
Sensörmatik İlik Ayağını Takma 37
6D Dinamik Yaylı Ayağın Monte Edilmesi 37
İğne Plakasının Değiştirilmesi 38
WiFi Ağını ve mySewnet Cloud'u Kullanmaya Başlama 38

3 Nakış İşlemi Hazırlıkları 39
Nakış Ünitesine Genel Bakış 40
Nakış Kasnağına Genel Bakış 40
Dinamik Yaylı Ayak 6D 40
Düz Dikiş Plakası 40
Nakış Tasarımları 41
Nakış Ünitesinin Bağlanması 41
Nakış Ünitesinin Çıkartılması 41
Kumaşı Kasnağa Takma 42
Kasnakta Kaydırma 42

4 Bakım 43
Makinenin Dış Kısımlarını Temizleme 44
İğne Plakasını Çıkarma ve Masura Alanını Temizleme 44
Masura Alanının Altını Temizleme 44
İğne Plakasını Değiştirme 44
Sorun giderme 45
Bağlantı Sorunlarını Giderme 49
Servis 49
Orijinal Olmayan Parçalar ve Aksesuarlar 49
Teknik özellikler 50

Giriş

Daha Fazla Bilgi Edinin

Bu belge, makine kullanım kılavuzunun kısaltılmış versiyonudur. Burada makinenin parçaları ve aksesuarları ile ilgili bilgiler bulacaksınız. Ayrıca makinenizi dikiş ve nakış çalışmaları için nasıl ayarlayacağınızla ilgili bilgilerin yanı sıra makinenizin bakımını nasıl gerçekleştireceğinizi öğreneceksiniz. Daha uzun ve ayrıntılı bir kullanım kılavuzu, makinenizle birlikte gönderilir, ayrıca www.pfaff.com sayfasında **creative performance™ 950** bölümünde pdf dosyası olarak da mevcuttur.

Dahili kullanıcı kılavuzuna ek olarak, ekranda takip edilen eğitimler, adım adım talimatlar, iğne ve tela kılavuzları ve çok daha fazlasını içeren benzersiz bir dahili yardım sistemi olan Eğitim Merkezi de bulunmaktadır. Acil yardım için, bir hızlı yardım fonksiyonu mevcuttur. Ekranda önce "?" öğesine ve ardından hakkında daha fazla bilgi edinmek istediğiniz alana dokunun.

Başlamak ve doğru şekilde kurmak için adım adım size rehberlik eden bir Kurulum Sihirbazı mevcuttur!

Makineye Genel Bakış

Ön kısım

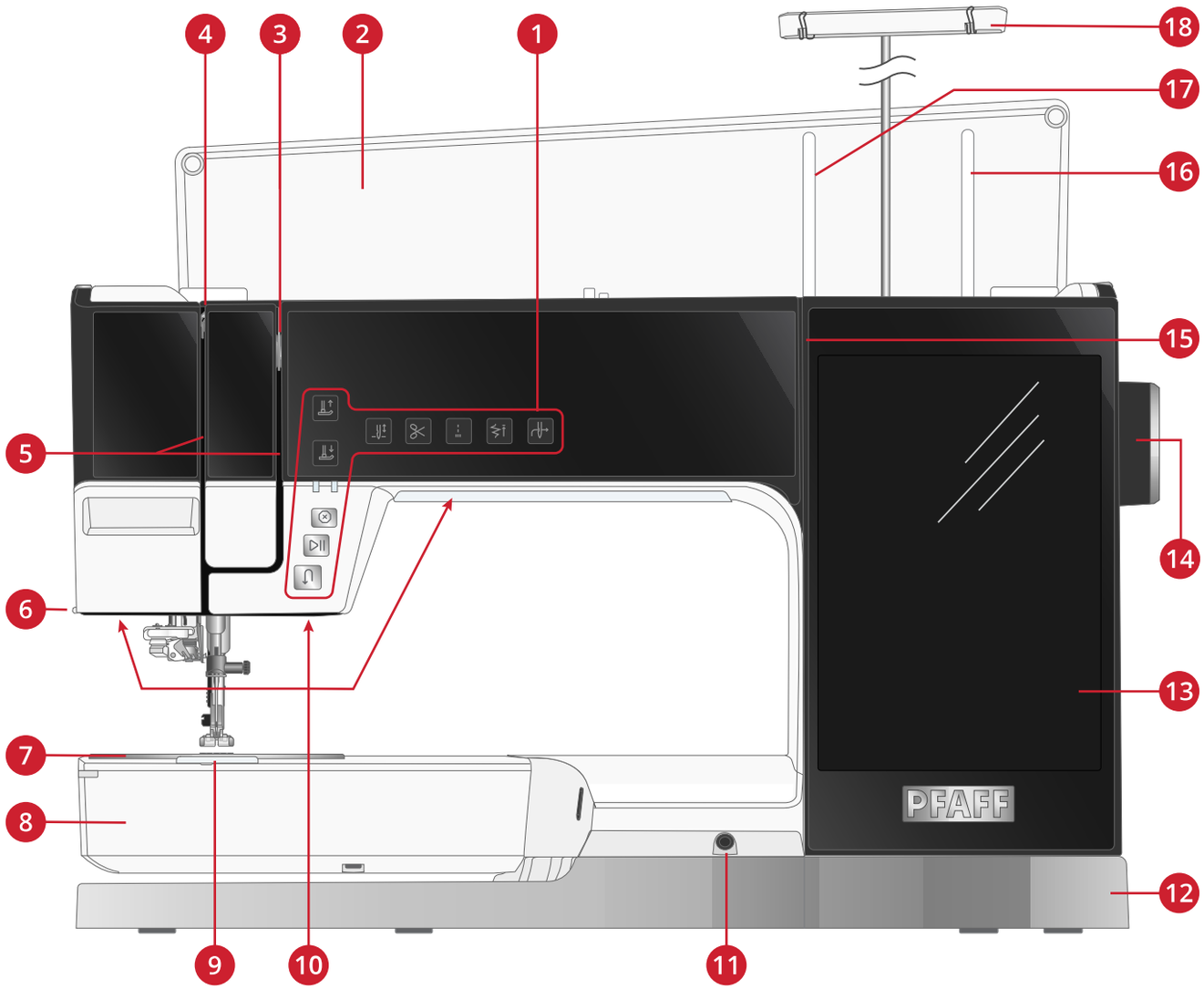

1. İşlev düğmeleri, detaylı açıklama için bkz. sayfa 7
2. Kapak
3. İplik tansiyonu kampanaları
4. Horoz
5. İplik takma kanalı
6. İplik kesici
7. İğne plakası
8. Serbest kol
9. Masura kapağı
10. LED ışık
11. Dizlik soketi
12. Taban plakası
13. Çoklu dokunmatik ekran
14. El çarkı
15. Masura sarma iplik kanalı
16. Yedek makara pimi
17. Ana makara pimi
18. Teleskopik iplik kılavuzu

İğne Alanı

1. Otomatik iplik geçirici, bkz. Otomatik İplik Geçiriciyi Kullanma, sayfa 27
2. İğne sıkıştırma vidasına sahip iğne çubuğu
3. İğne iplik kılavuzu
4. IDT™
5. Baskı ayağı
6. Baskı ayağı dirseği
7. Baskı ayağı çubuğu

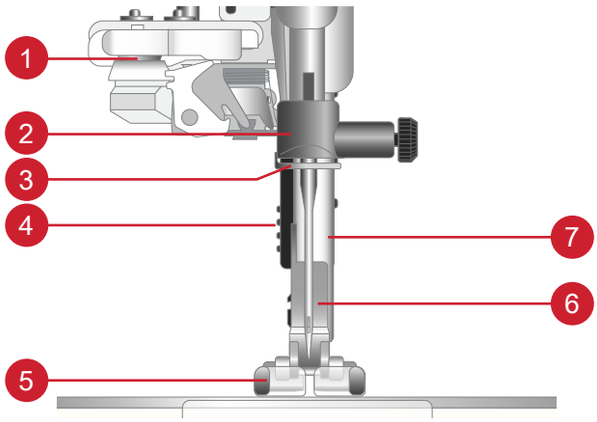

Sağ Taraf

1. Volan
2. Hoparlör
3. Hız kontrolü sürgüsü
4. Güç düğmesi ve güç sembolü. Bkz. Güç Kablosunu ve Pedalı bağlama, sayfa 18.
5. Ayak pedalı soketi
6. Güç kablosu soketi
7. Dahili USB bağlantı noktaları

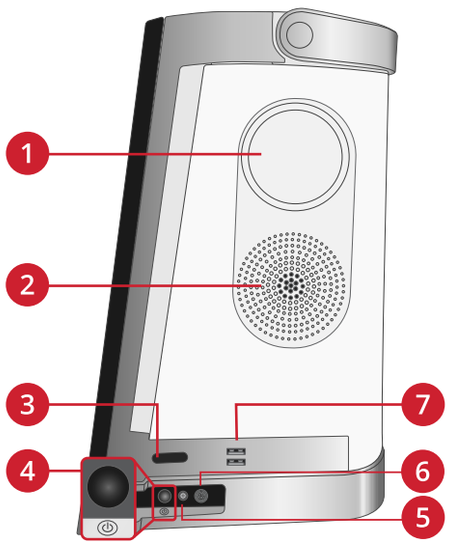

Arka Kısım

1. Taşıma Kolu
2. Aksesuar soketi
3. Serbest kol
4. Nakış ünitesi soketi

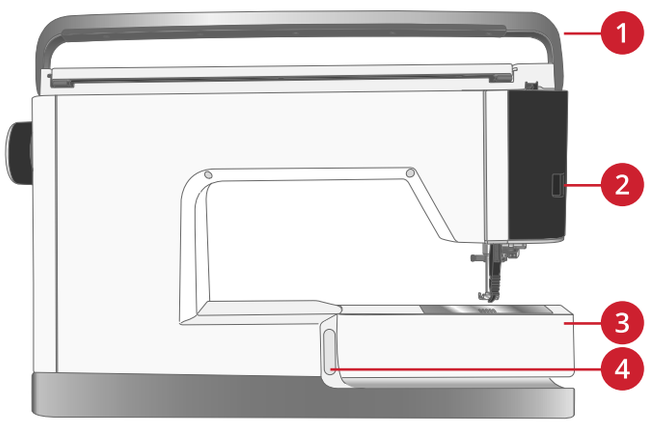

Üst Kısım

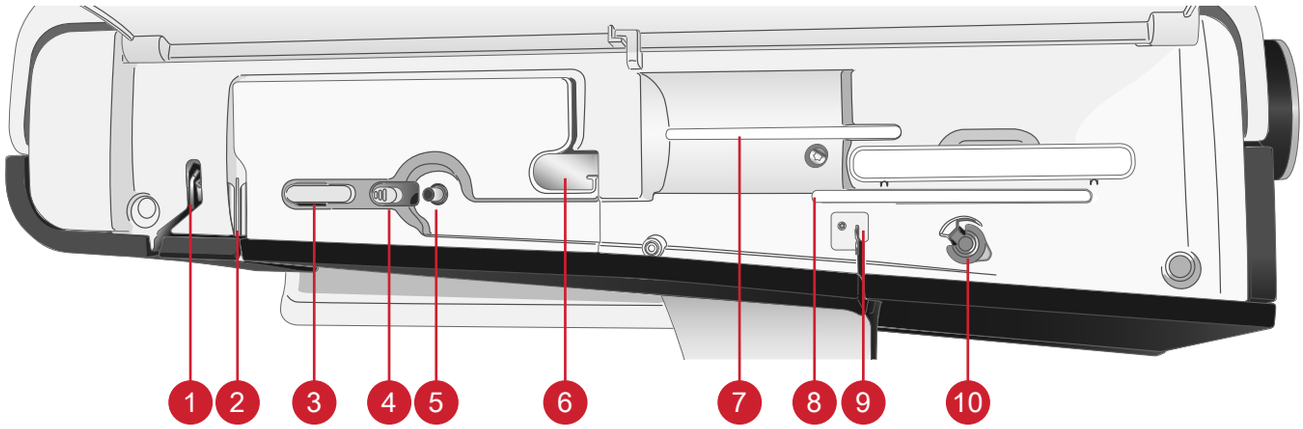

1. Horoz
2. İplik tansiyonu kampanaları
3. İplik kesici
4. Masura sarma kolu
5. Masura sarıcı
6. İplik ön gerginlik kılavuzu
7. Ana makara pimi
8. Yedek makara pimi
9. Masura sarma iplik kılavuzu
10. Masura sarma için iplik gerginlik diski

Aksesuar Bölmesi

Aksesuar bölmesindeki baskı ayakları ve masuralar için özel bölümlerin yanı sıra iğneler ve diğer aksesuarlar için de alan bulunur. Kolaylıkla erişebilmek için aksesuarları bölmede saklayın.

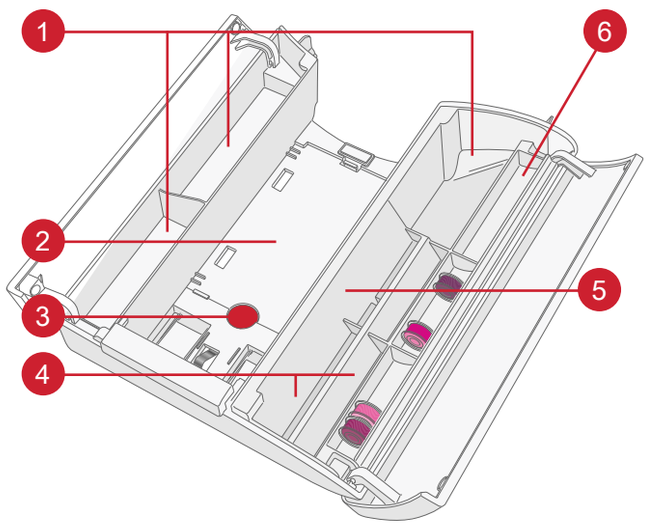

1. Aksesuar alanı
2. İğne plakası alanı
3. Emniyet mandalı (dikiş öncesinde sökün)
4. Baskı ayağı alanları
5. 5M Manuel Düğme İliği Ayağı için delikli alan
6. Masura alanları

İğne plakasını saklama

Kullanılmadığında, iğne plakasını aksesuar tepsisinin alt kısmında saklayın.

- Plakanın sağ tarafını, tepsinin sağ tarafındaki (A) yaya takarak hafifçe itin. İğne plakasının yerine oturması için hafifçe bastırın (B).
- Plakayı çıkarmak için plakanın sol tarafındaki deliğe bir parmağınızı yerleştirin, sağa doğru itin ve plakayı kaldırın.

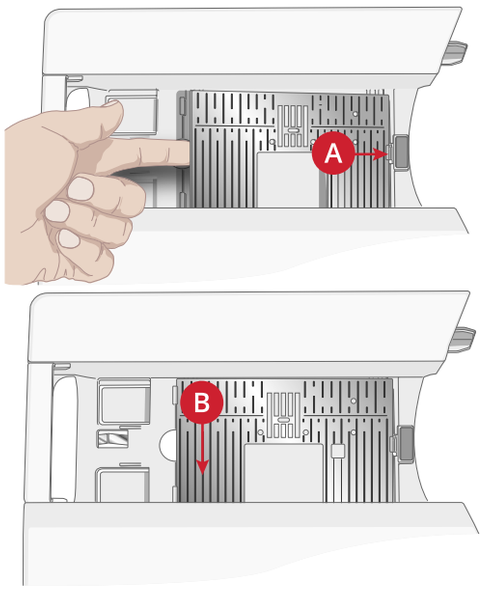

Nakış Ünitesi

(tip EU 22)

1. Nakış ünitesi fişi
2. Nakış kasnağı eki
3. Nakış kolu
4. Nakış ünitesi serbest bırakma düğmesi (alt kısımda)
5. Seviye ayarlama ayakları

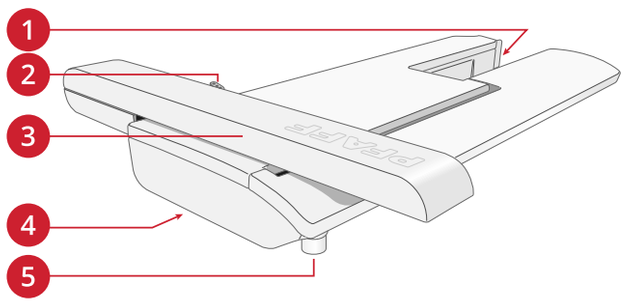

İşlev Düğmeleri

1. Baskı ayağını kaldırma ve ekstra yukarı kaldırma düğmesi
2. Baskı ayağını indirme ve pivot düğmesi
3. Gösterge Işıkları
4. Durdur
5. Başlat/durdur
6. Ters
7. Otomatik iplik geçirici
8. Dikişi Yeniden Başlatma
9. Dikiş sağlamlaştırma
10. Kesin
11. İğne Durdurma Yukarı/Aşağı

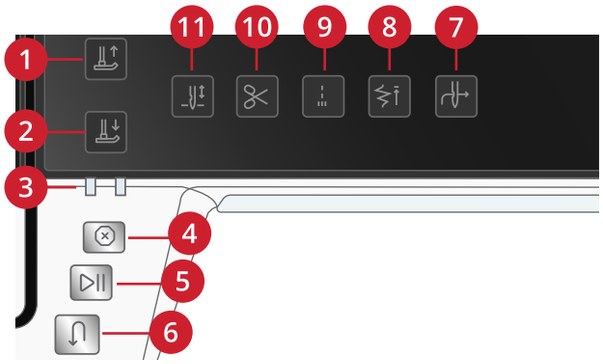



Baskı Ayağını Kaldırma ve Ekstra Yukarı Kaldırma Düğmesi

Baskı ayağını kaldırmak için baskı ayağını kaldırma düğmesine bir kez basın. Düğmeye tekrar bastığınızda, baskı ayağı ekstra yüksek pozisyona yükselir ve besleme dişleri, ağır kumaşları baskı ayağının altına girebilmesini kolaylaştırmak için indirilir.

Nakış modunda, ekstra yüksek pozisyon, kasnağın takılmasını ve çıkarılmasını kolaylaştırır.



Baskı Ayağını İndirme ve Pivot Düğmesi

Dikişe başladığınızda baskı ayağı otomatik olarak aşağı iner. Dikişe başlamadan önce baskı ayağını indirmek için baskı ayağını indir ve pivot düğmesine basın. Baskı ayağı tamamen aşağı indirilir ve makine, kumaşı sıkı bir şekilde yerinde tutar. Pivot konumuna gitmek için baskı ayağına tekrar basın (baskı ayağı kumaşı döndürmeye yetecek kadar kaldırılmıştır).

Nakış modunda, baskı ayağını nakış konumuna indirmek için baskı ayağını indirme düğmesine basın.



Gösterge Işığı

Geri dikiş işlevi etkinken sol gösterge ışığı; Dikişi Yeniden Başlatma işlevi kullanılırken ise sağdaki ışık yanar.



Durdur

Bir dikişi veya dikiş programını tamamlamak için dikiş sırasında durdurma düğmesine basın. Makineniz ipliği sabitler ve ilgili dikiş ya da dikiş programı tamamlandığında otomatik olarak durur. Dikişe başlamadan önce dur düğmesine bastığınızda makineniz yalnızca ilgili dikişin bir tekrarını diker. Ekranda sadece bir dikiş görüntülenir. Durdurma fonksiyonu etkin olduğunda, durdurma düğmesinin yanındaki gösterge yanar. Bu fonksiyonu iptal etmek için, tekrar durdurma düğmesine basın veya yeni bir dikiş seçin. Dikiş tamamlandığında durdurma fonksiyonu iptal edilir.

Durdurma fonksiyonu, konik dikiş dikerken (bkz. yerleşik kullanıcı kılavuzundaki konik dikişler) ve manuel düğme ilikleri dikerken dikilen uzunluğu tekrarlamak için de kullanılır.



Başlat/Durdur

Pedalı kullanmadan makine dikişini veya nakışı başlatmak ve durdurmak için başlat/durdur düğmesine basın. Başlatmak için başlat/durdur düğmesine basın ve durdurmak için düğmeye tekrar basın.



Geri Dikiş

Geri dikiş etkinken geri dikiş göstergesi yanar. Sürekli geri dikiş modu için dikişe başlamadan önce geri dikiş düğmesine bir kez dokunun. Geri dikiş göstergesi yanar ve siz iptal etmek için düğmeye tekrar dokunana kadar makine geriye doğru diker. Dikiş dikerken geri dikiş düğmesine basarsanız düğmeyi basılı tuttuğunuz sürece makine geri dikiş yapar.

Geri dikiş ayrıca elle düğme iliği dikişlerinde, yama dikişlerinde ve tapering (kademeli olarak azalan) dikişlerinde dikiş bölümleri arasında geçiş yapmak üzere kullanılır.



İğne Durdurma Yukarı/Aşağı

Dikişi durdurduğunuzda iğnenin konumunu ayarlamak için iğne durdurma yukarı/aşağı düğmesine dokunun. Düğmeye dokunduğunuzda iğne yukarı veya aşağı hareket eder. İğne durdurma ayarlandığında, gösterge ışığı güçlü şekilde yanar.

İpucu! Dikişi durdurduğunuzda iğneyi yükseltmek veya indirmek için pedala da dokunabilirsiniz. Pedala dokunmak, ayarlanmış durma konumunu değiştirmez.



Dikişi Yeniden Başlatma

Dikiş sırasında dikmeyi durdurduğunuzda, dikişin başından tekrar dikmeye başlamak için dikişi yeniden başlatma düğmesine basın. Dikiş ve dikiş dizisi, yaptığınız tüm özel ayarları hatırlar.



Dikiş Sağlamlaştırma

Dikiş yaparken dikiş sağlamlaştırma düğmesine basarsanız makine birkaç sağlamlaştırma dikişi atar ve otomatik olarak durur. Sağlamlaştırma düğmesine bir kez daha basarak bu işlevi kapatabilirsiniz.



Kesme İşlevi

Kesme düğmesine bastığınızda, makineniz üst ipliği ve masura ipliğini keserek baskı ayağı ile iğneyi yükseltir.

Bir dikişin veya dikiş dizisinin sonundaki iplikleri kesmek için dikiş sırasında kesme işlevi düğmesine dokunun. Gösterge ışığı yanarak kesme işlevinin kullanılacağını bildirecektir. Dikiş veya dikiş dizisi tamamlandığında makineniz üst ipliği ve masura ipliğini keserek baskı ayağı ile iğneyi yükseltir.

Dikkat: Ayarlarda otomatik baskı ayağı kaldırma seçimi kaldırılmışsa kesme işlevi kullanıldığında baskı ayağı kaldırılmaz.

Nakış sırasında kesme düğmesine bastığınızda, makineniz üst ipliği ve masura ipliğini anında keser.

Dikkat: Bazı isteğe bağlı aksesuarlar, iğne plakasında, masura kapağının hemen üzerinde bulunan iki adet küçük dairesel deliğe takılır. İğne plakasının altında yer alan otomatik iplik kesiciye müdahale edebileceğinden, bu deliklerde aksesuar varken kesme işlevini kullanmayın.



Otomatik İplik Geçirici

Diferansiyel beslemeyi nasıl ayarlayacağınızı öğrenmek için Otomatik İplik Geçiriciyi Kullanma, sayfa 27 ilgili bölüme bakın. İplik yerindeyken, ipliği otomatik olarak geçirmek için bu düğmeye dokunun.

Dikkat: Otomatik iplik geçiriciye, iğneye, baskı ayağına veya diğer ekli aksesuarlara zarar vermeyi önlemek için kullanmadan önce otomatik iplik geçiriciyi kullanma talimatlarını okuyun.

Aksesuarlar

Dahil Olan Aksesuarlar

1. İplik ağı (4)
2. Tornavida
3. Dikiş sökücü
4. Fırça
5. Düz sol dikiş için masura bölmesi (siyah)
6. Çok amaçlı araç/düğme kamışı
7. İplik konisi tutucusu (2)
8. Masura (9)
9. Dizlik
10. Makara tutucusu, küçük (2)
11. Makara tutucusu, orta (2)
12. Makara tutucusu, büyük (2)
13. Kenar/Kapitone kılavuzu (baskı ayağı dirseğine eklenerek kullanılır)
14. Büyük makara tutucusu
15. Kasnak klipsleri (16)
16. Düz Dikiş Plakası

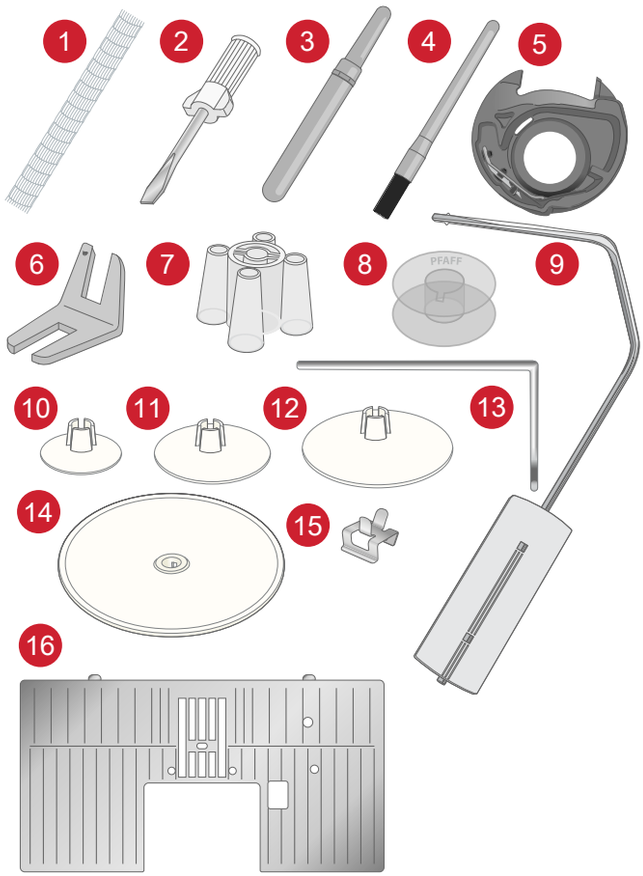

Resimde Bulunmayan Ancak Dahil Olan Aksesuarlar

- İndirilecek tamamlayıcı yazılım (PC ve Mac), bkz. dahili kullanım kılavuzunda tamamlayıcı yazılımı
- Makine için naylon örtü
- Nakış ünitesi için paketleme bölümlü bagaj tarzı taşıma çantası
- Ayak pedalı
- Güç kablosu
- İğneler

Dahili Kasnaklar

1. **creative™** Üstün Kasnak (360x260)
2. **creative™** Elit Kasnak (260x200)
3. **creative™**120 Kare Kasnak (120x120)

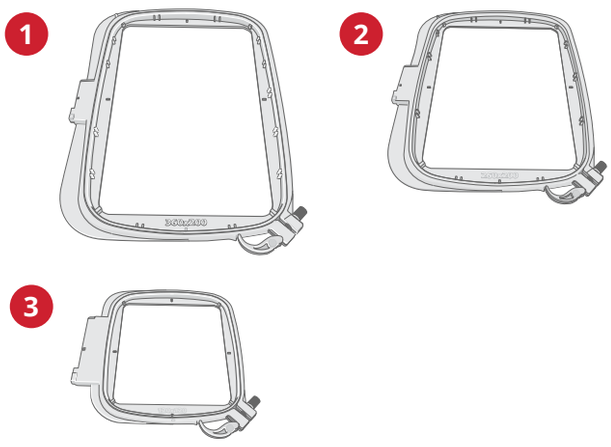

Baskı Ayakları

*Dikkat: En iyi dikiş sonuçlarını elde etmek amacıyla sadece **creative performance™ 950** makineniz için tasarlanan, uyumlu baskı ayaklarını kullanın.*



OA -IDT™ Sistem için Standart Baskı Ayağı
(teslimat sonrasında makineye takılır)

Bu ayak genellikle 1,0 mm'den daha büyük dikiş uzunluğundaki düz ve zikzak dikişler için kullanılır.

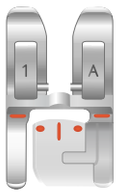

1A - IDT™ Sistemi için Fantezi Dikiş Ayağı
Bu ayak dekoratif dikişler için kullanılır. Ayağın alt kısmındaki kanal, dikişlerin üzerinden düzgün bir şekilde geçmek üzere tasarlanmıştır.

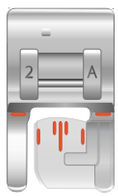

2A - Fantezi Dikiş Ayağı
Dikiş uzunluğu 1,0mm'den daha kısa olan dekoratif dikişler veya kısa zikzak dikişler ve diğer genel dikiş işlemlerini yaparken bu ayağı kullanın. Ayağın alt kısmındaki kanal, dikişlerin üzerinden düzgün bir şekilde geçmek üzere tasarlanmıştır.

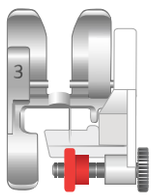

3 – IDT™ Sistemi için Gizli Baskı Ayağı
Bu ayak gizli kenar kıvırma dikişleri için kullanılır. Ayaktaki uç kısım kumaşı yönlendirir. Ayakta bulunan kırmızı kılavuz kıvırma kenarının katlanmış kısmında kullanılmak üzere tasarlanmıştır.



4 – IDT™ Sistemi için Fermuar Ayağı
Bu ayak iğnenin sağına veya soluna yaslanarak fermuar dişlerinin her iki tarafına da yakın dikiş yapılmasını kolaylaştırır. Fermuar dişlerine daha yakın dikiş yapmak için iğne konumunu sağa veya sola kaydırın.

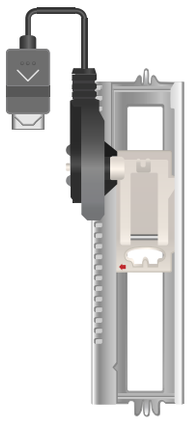

5A - Sensörmatik Düğme İliği Ayağı
Makineye bağlandığında, düğme iliği makineye girilen uzunlukta dikilir.



5M - Manuel Düğme İliği Ayağı

Bu ayak düğme iliklerini el yordamıyla dikmek için kullanılır. Giysinin kenarını konumlandırmak için ayağın üzerindeki işaretleri kullanın. Ayağın arkasındaki fitil düğme iliği fitilini tutar.



6A - Nakış/Sensörmatik Serbest Hareket Ayağı

Bu ayak nakış ve Serbest Hareketli dikiş için kullanılır. Bu ayak aynı zamanda onarım yapmak için de kullanılabilir.

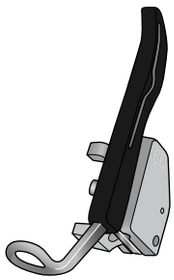

6D - Dinamik Yaylı Ayak

Nakış için her zaman bu ayak tavsiye edilir. Aynı zamanda Serbest Hareketli dikişte, kapitone dikişinde ve özellikle kalın ve süngerli kumaşlarla yapılan nakışlarda da kullanılır. Dinamik Yaylı Ayağı Serbest Hareket için kullanırken Dikiş Modundaki Serbest Hareket Seçenekleri penceresinden Dinamik Yaylı ayarını seçin.



8 – Maksi Dikiş Ayağı

Bu ayak her yöne hareketli dikişler için.



¼" IDT™ Sistemi için Kapitone Ayağı

Bu ayak özellikle düz dikiş iğne plakası ile birlikte kullanıldığında, parça birleştirme ve patchwork/kırkyama için mükemmeldir. İğneyle sağ tırnağın dış kenarı arasındaki uzaklık ¼" (6 mm) olarak belirlenmiştir. İğneyle sağ tırnağın iç kenarı arasındaki uzaklık ⅛" (3 mm) olarak belirlenmiştir.



IDT™ Sistemi için İki Seviyeli Kılavuz Ayağı

İki Seviyeli Kılavuz Ayağı, özellikle kenar dikişleri ve üst dikişler gibi özel dikiş teknikleri için uygundur. Baskı ayağının alt kısmı, sağ tarafı daha yüksek ve ortası kılavuzlu şekilde tasarlanmıştır. Böylece baskı ayağı katlanmış bir kenar boyunca kaydırılabilir.

Dikişe Genel Bakış

Genel Dikişler

Dikiş	№	Ad	Açıklama
	1.1.1	Düz dikiş	Dikiş veya üst dikiş için.
	1.1.2	Streç üçlü düz dikiş	Sağlamlaştırılmış dikiş ve üst dikiş için.
	1.1.3	Streç triko dikişi	Streç kumaşlarda dikiş dikmek için.
	1.1.4	Ters düz dikiş	Sürekli geri dikiş için.
	1.1.5	Teyel dikişi	Her tür dikiş için.
	1.1.6	Zikzak dikiş	Dikişleri sağlamlaştırma, temiz bitirme, streç dikiş için.
	1.1.7	Zigzag dikiş, sağ ve sol iğne konumu	Dikişleri sağlamlaştırma, temiz bitirme, streç dikiş için.
	1.1.8	Streç üçlü zikzak dikiş	Dekoratif kumaş eteği baskıları veya üst dikiş için elastik dikiş.
	1.1.9	Üç adımlı zikzak dikiş	Streç dikiş, yama dikişi, yama yapma, kenar bitirme dikişi ve dekoratif dikişler için.
	1.1.10	Elastik dikiş	Streç dikiş, yama dikişi, yama yapma ve dantel takma için.
	1.1.11	Üçlü streç dikiş	Streç dikiş, yama dikişi, yama yapma, kenar bitirme dikişi ve dekoratif dikişler için.
	1.1.12	Z-zikzak dikiş	Aplike dikmek için.
	1.1.13	Bal peteği dikişi	Streç kumaşlar ve kumaş etekleri için dekoratif dikiş. Ayrıca masuradaki elastik iplik ile kullanılır.
	1.1.14	Köprü dikişi	Kumaşları ve kapitone dikişleri birleştirme, kapitone için dekoratif dikiş, etek dikişi.
	1.1.15	Elastik astar dikişi	Dikişleri üst üste getirirken iç çamaşırları, havlu kumaşı, deri ve kabarık kumaşlar için bağlantı dikişi.
	1.1.16	Çapraz baskı dikişi	Streç kumaşlar için elastik dekoratif etek baskısı. Ayrıca kumaşları ve kapitone dikişleri birleştirmek için uygundur.
	1.1.17	Gizli kenar dikişi	Dokuma kumaşlara gizli kenar dikişi dikmek için.
	1.1.18	Elastik gizli kenar dikişi	Esnek kumaşlara gizli kenar dikişi dikmek için.
	1.2.1	Kapalı overlok	Streç kumaşlara tek bir adımda dikiş ve sürfile yapmak için.

Dikiş	№	Ad	Açıklama
	1.2.2	Kapalı overlok	Streç kumaşlara tek bir adımda dikiş ve sürfile yapmak için.
	1.2.3	Kapalı overlok	Sağlamlaştırılmış kenarla, streç kumaşlara tek bir adımda dikiş atmak ve sürfile yapmak için.
	1.2.4	Elastik sürfile	Streç kumaşlara tek bir adımda dikiş ve sürfile yapmak için.
	1.2.5	Sürfile	Kumaşlara tek bir adımda dikiş ve sürfile yapmak için.
	1.2.6	Standart sürfile	Sağlamlaştırılmış kenarla, streç kumaşlara sürfile yapmak için.
	1.2.7	Overlok	Streç kumaşlara tek bir adımda dikiş ve sürfile yapmak için.
	1.2.8	Gevşek örme kumaşın yamanması	Streç kumaşlarda yama dikişi ve kenar dikişleri için.
	1.2.9	Kapalı overlok	Yama dikişi, kenar dikişi, dikiş ve sürfile yapmak için.
	1.2.10	Streç kumaşlar için kapalı overlok	Streç kumaşlarda yama dikişi, kenar dikişi, dikiş ve sürfile yapmak için.
	1.2.11	Streç örme overlok	Streç kumaşlara tek bir adımda dikiş ve sürfile yapmak için.
	1.2.12	Sağlamlaştırılmış overlok	Streç kumaşlara tek bir adımda dikiş ve sürfile yapmak için.
	1.2.13	Kenar overlok dikişini bitirme	Sağlamlaştırılmış kenarla, streç kumaşlara tek bir adımda dikiş atmak ve sürfile yapmak için.
	1.2.14	Overlok	Streç kumaşlara tek bir adımda dikiş ve sürfile yapmak için.
	1.2.15	Sürfile benzeri etek dikişi	Streç kumaşların etek dikişlerinde sürfile dikiş görünümü elde edin.
	1.2.16	Sürfile benzeri etek dikişi	Streç kumaşların etek dikişlerinde sürfile dikiş görünümü elde edin.
	1.2.17	Açık overlok gizli kenar baskı	Dokuma kumaşlar için dekoratif gizli kenar overlok dikişleri oluşturun.
	1.2.18	Kapalı overlok gizli kenar baskı	Esnek kumaşlar için dekoratif gizli kenar overlok dikişleri oluşturun.
	1.3.1	Keten düğme iliği	Bluzlar, gömlekler ve keten kumaşlar için düğme iliği.
	1.3.2	Standart düğme iliği	Bluzlar, gömlekler ve ceketler için basit ilik. Yastık kılıfları için de kullanılabilir.
	1.3.3	Sivri uç teyelli yuvarlak düğme iliği	Giysiler için düğme iliği.
	1.3.4	Boylamasına teyelli yuvarlak düğme iliği	Giysiler için düğme iliği.

Dikiş	№	Ad	Açıklama
	1.3.5	Enine teyelli yuvarlak düğme iliği	Giysiler için düğme iliği.
	1.3.6	Sivri uçlu teyelli kuş gözü düğme iliği	Terzi düğme iliği veya dekoratif düğme iliği.
	1.3.7	Boylamasına teyelli fisto düğme iliği	Ceketler ve pantolonlar için terzi düğme iliği.
	1.3.8	Yuvarlak düğme iliği	Hafif giysiler veya ceketler için düğme iliği.
	1.3.9	Üçgen teyelli dekoratif düğme iliği	Dekoratif düğme iliği.
	1.3.10	Streç ilik	Streç kumaşlar için ilik.
	1.3.11	Çapraz dikişli düğme iliği	Dekoratif düğme iliği.
	1.3.12	Dekoratif düğme iliği	Dekoratif düğme iliği.
	1.3.13	Profesyonel fistolu düğme iliği	Ceketler veya pantolonlar için profesyonel terzi iliği.
	1.3.14	Dekoratif fistolu düğme iliği	Ceketler için dekoratif düğme iliği.
	1.3.15	Dekoratif fistolu düğme iliği	Ceketler için dekoratif düğme iliği.
	1.3.16	Dekoratif fistolu düğme iliği	Dekoratif nostalji düğme iliği.
	1.3.17	Dekoratif yuvarlak düğme iliği	Dekoratif nostalji düğme iliği.
	1.3.18	Sivri uçlu dekoratif yuvarlak ilik	Dekoratif nostalji düğme iliği.
	1.3.19	Düğme dikme	Düğme veya teyel üzerine dikmek için.
	1.3.20	Gizli düğme iliği	Gizli düğme iliği için astar dikişi.
	1.4.1	Fisto	Kemer, dantel, nostalji dikişi vb. için.
	1.4.2	Dekoratif Fisto	Kemer, dantel, nostalji dikişi vb. için.
	1.4.3	Dekoratif Fisto	Kemer, dantel, nostalji dikişi vb. için.
	1.4.4	Dekoratif Fisto	Kemer, dantel, nostalji dikişi vb. için.
	1.4.5	Dekoratif Fisto	Kemer, dantel, nostalji dikişi vb. için.

Dikiş	№	Ad	Açıklama
	1.4.6	Dekoratif Fisto	Kemer, dantel, nostalji dikişi vb. için.
	1.4.7	Programlanabilir yama dikişi	Küçük delikleri yamamak için deliğin üzerinde dikişe başlayın, sürekli yamama ve durma için geri dikiş düğmesine dokunun.
	1.4.8	Programlanabilir sağlamlaştırılmış yama dikişi	İş giysilerini, kot pantolonları, masa örtülerini ve keten havluları yamayın. Deliğin üstünde dikişe başlayın, sürekli yamama ve otomatik durma için geri dikiş düğmesine dokunun.
	1.4.9	Punteriz dikişi	Cepleri, gömleklerdeki açıklıkları, kemer halkalarını ve fermuarların alt kısımlarını güçlendirin.
	1.4.10	Kot punteriz	Cepleri, gömleklerdeki açıklıkları, kemer halkalarını ve fermuarların alt kısımlarını güçlendirin.
	1.4.11	Dekoratif punteriz	Cepleri, gömleklerdeki açıklıkları, kemer halkalarını ve fermuarların alt kısımlarını güçlendirin.
	1.4.12	Çapraz punteriz dikişi	Cepleri, gömleklerdeki açıklıkları ve kemer halkalarını güçlendirin.
	1.4.13	Dekoratif punteriz	Dikişler ve cepler için dekoratif üstlük.
	1.4.14	Dekoratif punteriz	Dikişler ve cepler için dekoratif üstlük.
	1.4.15	Dekoratif punteriz	Dikişler ve cepler için dekoratif üstlük.

Dikişe Genel Bakış

Her türlü amaç için dikişlerle birlikte birçok farklı dikiş menüsü vardır. Bir dikişle ilgili ayrıntılı açıklamaya ulaşmak için hızlı yardım işlevini kullanın. Dahili kullanıcı kılavuzundaki hızlı yardıma göz atın.

Dikiş Menüsü Adı	**Alt Menüler**
1 - Genel Dikişler Ayrıntılı açıklamalar için ayrıca dikiş tablosuna bakın.	1. Temel dikişler 2. Sürfile dikişler 3. Düğme ilikleri 4. Fisto ve yama dikişleri
2 - Kapitone Dikişler	1. El işi görünümlü kapitone dikişler 2. Noktalama dikişleri 3. Karışık desenli yama dikişleri
3 - İğne Sanatı Dikişleri	1. Çapraz dikişler 2. İğne dikişleri 3. Antik el nakışı dikişleri
4 - Saten Dikişler	1. Deniz kabuğu (scallop) kenarlar 2. Satin öğeler 3. Sınırlar
5 - Dekoratif Dikişler	1. Yapraklar ve çiçekler 2. Sanat dikişleri 3. Süs dikişleri 4. Maksi sanat dikişleri
6 - Çeşitli Dikişler	1. Kurdele ve kalpler 2. Hayvanlar 3. Eğlenceli dikişler
7 - Monogram Dikişler	1. Monogram 1 2. Monogram 2
8 - Dikiş Teknikleri	1. Tek kurdele dikişler 2. Çift kurdele dikişler 3. Üç kurdele dikişler 4. İstiflenen dikişler 5. Üst dikişler 6. Parlak dikişler 7. Lace edge stitches
9 - Ek Dikişler	1. İsteğe bağlı ayak dikişleri 2. Dört yönlü dikişler

Alfabeler

Dikiş yazı tipleri Block, Comic, Kiril, Grand, Outline ve Script alfabeleriyle sunulur.

Hazırlıklar

Makineyi ve Nakış Ünitesini Ambalajından Çıkarma



Makineyi kutunun dışına alıp tüm malzemeleri paketinden ayırıp plastik torbayı çıkardıktan sonra dikiş dikmeye başlamadan önce, yağları temizlemek amacıyla makineyi ve özellikle iğne ile iğne plakasının etrafını silin.

Nakış ünitesini ambalajından çıkartırken nakış ünitesini taşıma çantası içindeki straforu atmayın. Bu strafor, kullanılmadığında nakış ünitesini saklamak için tasarlanmıştır.

Dikkat: Makine, baskı ayağı çubuğuna takılı kırmızı bir emniyet mandalıyla birlikte gönderilir. Dikişe başlamadan önce emniyet mandalını çıkarın.

*Dikkat: **creative performance™ 950** makineniz, normal oda sıcaklığında en iyi dikiş sonucunu sağlamak üzere ayarlanmıştır. Aşırı sıcak ve soğuk dereceler dikiş sonucunu etkileyebilir.*

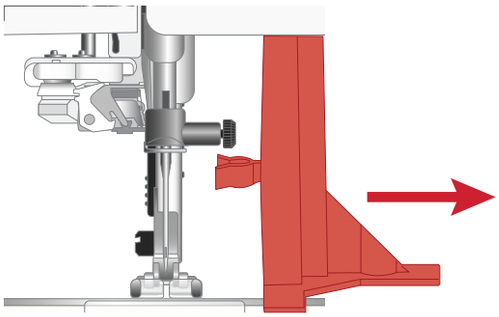

Makine, üç adet kırmızı emniyet mandalı ile gelir; bunlardan birincisi baskı ayak çubuğu üzerinde, ikincisi aksesuar bölmesinde, üçüncüsü de nakış ünitesinin altında yer alır. Dikişe başlamadan önce bunların tamamı sökülmelidir.

Güç Kablosunu ve Pedalı bağlama

Aksesuarlar arasında güç kablosu ve ayak pedalı bulacaksınız.

Bu dikiş makinesi için şu şirket tarafından üretilen FR5 ayak pedalı modeli kullanılmalıdır: Shanghai Binao Precision Mould Co., Ltd, Çin .

Güç kablosunda, güç kaynağı ünitesi (OSU) (A) vardır. PSU ünitesine takılı sabit kablo (B) dikiş makinesine bağlı olmalıdır. Gevşek kablo (C) PSU ünitesindeki sokete (D) ve ardından duvar prizine bağlanmalıdır.

Dikkat: Yalnızca makinenizle birlikte verilen güç kaynağı ünitesini ve kabloyu kullanın. Başka bir kablo kullanılamaz. Kablo hasar görmüşse veya kaybolduysa yetkili PFAFF® Bayinizden temin edebileceğiniz aynı tür bir kablo ile değiştirdiğinizden emin olun.

- Kabloyu (E) ayak pedalından çekerek çıkarın. Ayak pedalı kablosunu makinenin sağ alt tarafındaki sokete (1) bağlayın.

  Dikkat: Pedalı yerine takmadan önce "FR5" tipi olduğundan emin olun (pedalın altına bakın).

- Kabloyu (B) makinenin sağ alt tarafındaki arka sokete (2) bağlayın. Güç kablosunu fişe takın.
- Gücü ve ışığı açmak için güç düğmesine (3) basın.

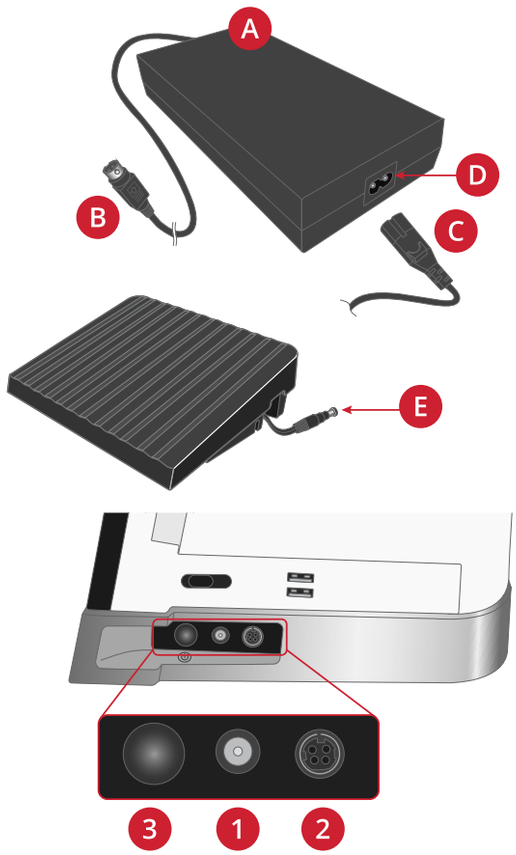

Dikişten Sonra Toplayıp Kaldırma

Makineyi kapatmak için güç düğmesine (yaklaşık 2 saniye boyunca) basılı tutun.

Dikkat: Düğme, 2 saniye geçmeden bırakılırsa, makine açık durumda kalır.

Kabloyu önce elektrik prizinden ardından makineden sökün.

Ayak pedalı kablosunu makineden sökün. Kabloyu yavaşça çekin ve bırakın. Kablo, ayak pedalının içine girecektir.

Tüm aksesuarları aksesuar tepsisine yerleştirin. Serbest kolun çevresinden tepsiyi makineye doğru kaydırın.

Ayak pedalını serbest kolun üstündeki alana yerleştirin.

Kapağı takın.

İpucu! Kullanıcı kılavuzu ve güç kablosu, kapağın cebinde saklanabilir.

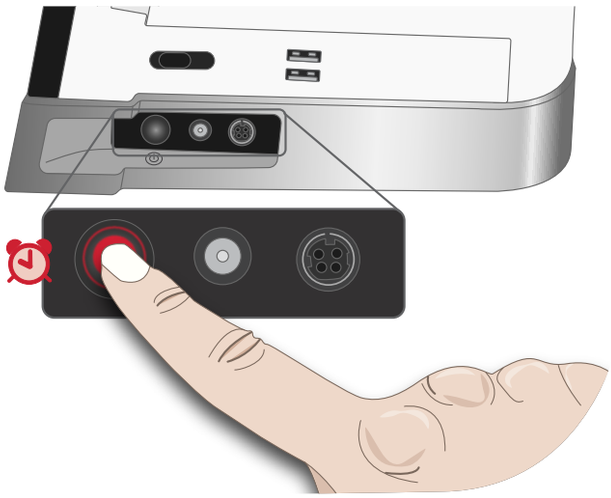

USB Bağlantı Noktaları

Makinenizde, taşınabilir bellekler gibi USB cihazları bağlamak için iki adet USB bağlantı noktası vardır. USB fişleri sadece tek yöne doğru iterek takılır. Fişleri bağlantı noktasına takarken zorlamayın! Çıkarmak için USB cihazı düz bir şekilde dikkatlice çekin.

Dikkat: Kullandığınız taşınabilir USB belleğinin FAT32 biçiminde olduğundan emin olun.

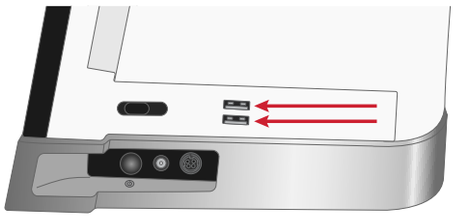

USB cihazları kullanma

Dosya yöneticisindeki harici cihaz düğmesi, yalnızca USB bağlantı noktasına bağlı bir cihaz olduğunda etkindir.

Dikkat: Ekranda "yükleniyor" simgesi gösterilirken veya dosya yöneticisi açıkken USB cihazını çıkarmayın. Cihazın bu sırada çıkarılması, USB cihazınız içindeki dosyaların zarar görmesine neden olabilir.

LED Işıklar

Makineniz ışıkları dikiş alanına eşit oranda dağıtan ve gölgeleri ortadan kaldıran LED ışıklarına sahiptir. Işığın parlaklığını ayarlar menüsünden ayarlayabilirsiniz.

Serbest Kol

Serbest kolu kullanmak için aksesuar tepsisini kaydırın. Takılı olduğunda, bir kanca aksesuar bölmesini makineye sabitler. Sola kaydırarak tepsiyi çıkarın.

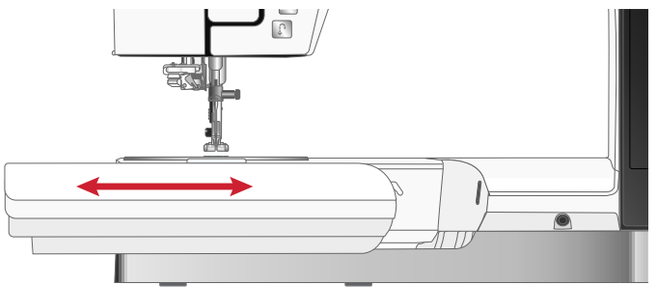

Manuel İplik Kesici

Makinenizde üç adet manuel iplik kesici bulunur.

- Bunlardan ilki (A), sarma işleminden önce ve sonra ipliği kesmek için masura sarma milinin yakınındadır.
- İkincisi (B) ise üst ipliği ve masura ipliğini manuel olarak kesmek için makinenin sol tarafında yer alır. Kesmek için her iki ipliği de arkadan öne doğru, kesiciye hızlıca çekin.
- Üçüncü kesici (C), masura makineye yerleştirildikten sonra masura ipliğini kesmek için masura alanının yanındadır.

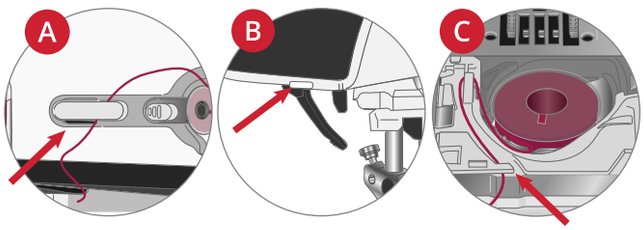

İplik Sensörü

İplik koptuğunda yada masura ipi bittiğinde makine durur ve ekranda bir açılır pencere görünür.

İplik koparsa: İpliği tamamen çıkarın, makineye tekrar iplik takın ve açılır penceredeki Tamam seçeneğine dokunun.

Masura ipliği bittiğinde: Masuradaki iplik tamamen bitmeden önce açılır pencereyi kapatmadan dikmeye devam edebilirsiniz. Bu, size dikişi nerede durduracağınızı ve masurayı ne zaman değiştireceğinizi planlama fırsatı sunar. Masurayı dolu bir masura ile değiştirdikten sonra açılır penceredeki Tamam seçeneğine dokunun.

Dizlik

Makineniz, baskı ayağını dizinizle kaldırmanıza olanak sağlayan elektronik bir dizlik ile birlikte gelir. Kumaşı ellerinizle hareket ettirirken dizinizi kullanarak baskı ayağını istediğiniz yüksekliğe kaldırmanızı sağlayan dizlik, dikiş sırasında çok kullanışlıdır.

Dizlik üzerindeki tutturma çubuklarını, dizlik soketindeki çentiklere (A) geçirin. Dizliği dikkatlice iterek sokete yerleştirin. Dizlikte bulunan dikdörtgen çubuğu sizin için rahat bir yüksekliğe gelene kadar ayarlayın (B).

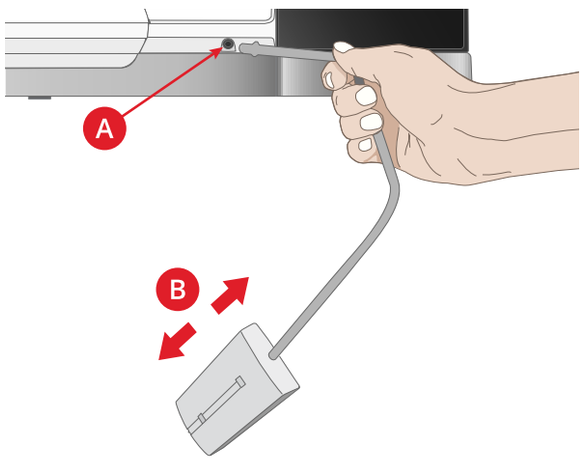

Dizinizi sağa doğru dizliğe bastırdığınızda baskı ayağı kalkacaktır. Dizliği kullanarak baskı ayağını pivot yükseklik, yukarı ve ekstra yüksek olacak şekilde üç konuma yükseltebilirsiniz.

Baskı ayağını ekstra yüksek konuma yükselttiğinizde makine besleme dişlerini alçaltarak baskı ayağının altına kalın kumaşları kolayca yerleştirmenize olanak sağlar. Dikişe başladığınızda besleme dişleri otomatik olarak yukarı çıkar.

Dizliği çıkarmak için soketten düz olarak çekmeniz yeterlidir.

Hız Kontrolü Sürgüsü

Hız kontrolü sürgüsü, maksimum dikiş hızını ayarlar. Dikiş hızını artırmak için sürgüyü kendinizden uzağa, azaltmak için ise kendinize doğru kaydırın.

Kaydırıcıyı ayarlarken ekranda hangi hız seviyesinin ayarlandığını gösteren bir açılır pencere görüntülenir. Hız ayarı ayrıca bilgi alanında da gösterilir.



Teleskopik İplik Kılavuzu

Teleskopik iplik kılavuzu, makinenize dikiş/nakış için iplik takarken ve masura sarma sırasında her zaman kullanılır. Teleskopik iplik kılavuzu ipliğin düz tutulmasına yardımcı olarak karışmasını veya kopmasını önler. Dikey makara pimleriyle birlikte iplik kılavuzu, son derece geniş iplik konilerinin başarıyla kullanılabilmesini sağlar.

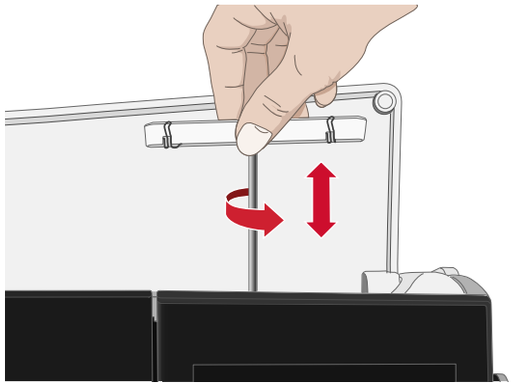

Teleskopik İplik Kılavuzunun Uzatılması ve Geri Çekilmesi

Teleskopik iplik kılavuzunu resimde gösterildiği şekilde tutun, düz bir şekilde yukarıya doğru kaldırın ve yerine oturana kadar çevirin.

Geri çekmek için iplik kılavuzunu tutarak düz bir şekilde aşağıya doğru itin.

Makara Pimleri

Makinenizde biri ana makara pimi, diğeri yedek makara pimi olmak üzere iki makara pimi bulunur. Makara pimleri tüm iplik türleriyle kullanılabilecek şekilde tasarlanmıştır.

Üst ipliği takarken ve iğnenin içinden geçirip masurayı sararken ana makara pimini (A) kullanın. Normal dikiş ve nakış ipliği için ana makara pimini dikey konumda kullanın. Makineye iplik gelmeye devam etmesini istiyorsanız makara pimini yatay konumda yerleştirin ve dikişinizi bitirdikten sonra kapağı kapatmayı unutmayın. Tekrar dikişe/nakışa başlamadan önce makara pimini dikey konuma geri getirmeyi unutmayın.

Dikkat: Geniş iplik makaraları veya konileri için makara pimlerini eğmek mümkün değildir.

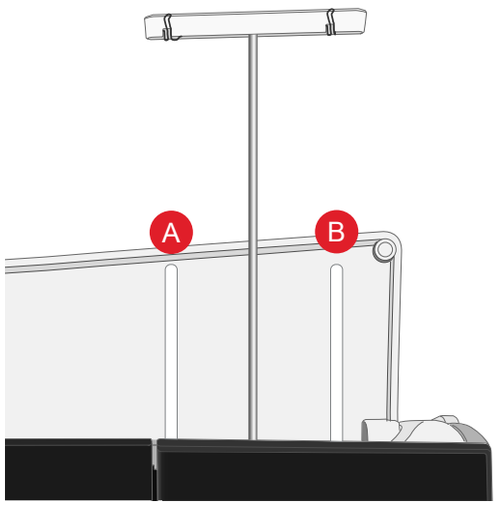

Ana makara pimi (A) ve yedek makara pimi (B)

Özel iplikli küçük makaralar kullanırken makara pimini yatay konuma eğerek daha iyi sonuçlar elde edebilirsiniz. Bkz. İplik Takma İpuçları, sayfa 31.

Yedek makara pimini (B), masurayı ikinci iplik makarasından sararken veya çift iğne ile dikiş yaparken ikinci makara için kullanın.

Makara Tutucuları

Makinenizle birlikte üç adet farklı boyuta sahip makara tutucusu verilir. Birçok iplik makarasında, makaradaki iplik azalmadığı sürece makara tutucusuna gerek yoktur. İplik makaranın üst kısmında takılıyorsa üst kısma bir makara tutucusu yerleştirin. İpliğin takılmasını önlemek için her zaman iplik makarasından biraz daha büyük bir makara tutucusu kullanın. Makara tutucusunun düz tarafı makaraya doğru sıkıca bastırılmalıdır. Makara tutucusu ve iplik makarası arasında boşluk olmamalıdır.

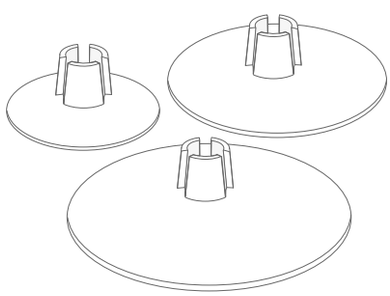

İplikler

Günümüzde piyasada farklı amaçlar için üretilen birçok iplik mevcuttur.

creative performance™ 950 Makineniz, her türlü iplik ve makara boyutuyla uyumlu olacak şekilde tasarlanmıştır. Farklı tür ipliklerle ve farklı boyutta/tarzda iplik makarasıyla en iyi sonuçları elde etme hakkında daha fazla bilgi için İplik Takma İpuçları, sayfa 31 bölümüne bakın.

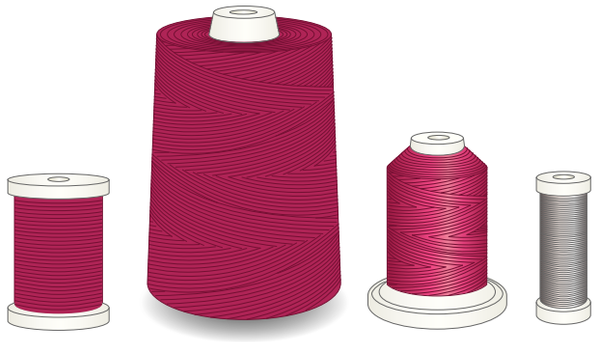

Çok Amaçlı Dikiş İpliği

Çok amaçlı dikiş ipliği sentetik, pamuk veya pamuk kaplı polyesterden yapılır. Bu tür iplik giysiler, ev dekorasyonu ve kapitone dahil birçok dikiş projesinde kullanılır.

Nakış İpliği

Nakış ipliği çeşitli rayon, polyester, akrilik ve metalik gibi çeşitli liflerden yapılır. Bu iplikler nakış ve diğer dekoratif dikişler için pürüzsüz parlak bir görüntü oluşturur.

Projenin her iki tarafı da görünür olmayacaksa nakış ipliği genelde masurada kullanılmaz. Bunun yerine masurada hafif bir nakış masura ipliği kullanılır. Bu daha hafif iplik, masura altında toplanmaz.

Dikkat: Nakış için metalik veya düz film ipliği kullanırken daha geniş bir göze sahip bir iğne kullanmanız ve nakış hızını azaltmanız gerekebilir.

Şeffaf İplik

Misina iplik olarak da adlandırılan şeffaf iplik, tekli, açık bir sentetik ipliktir. Bu iplik kapitone ve diğer dekoratif dikiş teknikleri için kullanılır. Masurayı sararken yarı hızda sarın ve masurayı yarısına kadar doldurun.

İğneler

Dikiş makinesi iğnesi başarılı dikişler elde edilmesinde önemli bir rol oynar. Yalnızca kaliteli iğneler kullanın. 130/705H sistemi iğnelerini öneririz. Makinenizle birlikte gelen iğne paketi en sık kullanılan boyutlardaki iğneleri içerir.

IDT™ Sistemi içinde bulunan iğne kılavuzu, farklı iğneler ve bunların türünü ve boyutunu tanımlamak için kullanılan renk kodlaması hakkında daha fazla bilgi edinmenizi sağlar.

⚠ *Kullandığınız ipliğe uygun bir iğne kullandığınızdan emin olun. Daha ağır iplikler daha büyük deliği olan iğneler gerektirir. İğne deliği ipliğin geçemeyeceği kadar küçükse otomatik iplik geçirici düzgün çalışmayabilir.*

Çok Amaçlı İğne

Çok amaçlı iğneler hafif yuvarlak bir uca sahiptir ve çeşitli boyutları mevcuttur. Birçok kumaş türüyle ve çeşitli ağırlıklara sahip kumaşlarla yapılan genel dikiş işlemleri için kullanılabilir.



Jarse İğnesi

Streç iğneleri kumaşta bir esneme olduğunda atlanmış dikişleri önlemek için özel bir geçme yerine sahiptir. Örgüler, mayolar, yünler, sentetik süetler ve deriler için uygundur.



Nakış İğnesi

Nakış iğneleri, ipliğe veya malzemelere gelebilecek hasarı önlemek için özel bir geçme yerine, hafif yuvarlak bir uca ve biraz daha büyük bir deliğe sahiptir. Nakış ve dekoratif dikiş için metalik ve diğer özel iplikler ile kullanın.



Kot İğnesi

Kot iğneleri, iğneyi saptırmadan sıkı bir şekilde örülmüş kumaşları delmek için keskin bir uca sahiptir. Kanvas, kot, mikrofiber için uygundur.



Kanatlı İğne

Kanatlı iğnelerin yanında kumaşlara ara nakış (entredeux) işlerken ve doğal kumaşlara kenar dikişi yaparken delik açmaya yarayan geniş kanatlar bulunur.

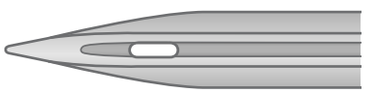

İğneler Hakkında Önemli Bilgiler



İğneyi sık sık değiştirin. Genel bir kural olarak iğnelerin her 6-8 saatlik aktif dikiş süresinden sonra değiştirilmesi gerekir.

İğneyi sık sık değiştirin. Her zaman keskin uçlu düz bir iğne (A) kullanın.

Hasarlı bir iğne (B) atlanmış dikişlere, ipliğin kırılmasına veya kopmasına neden olabilir. İğne plakasına da zarar verebilir.

Dikiş makinenize zarar verebilecekleri için asimetrik çift iğneler (C) kullanmayın.

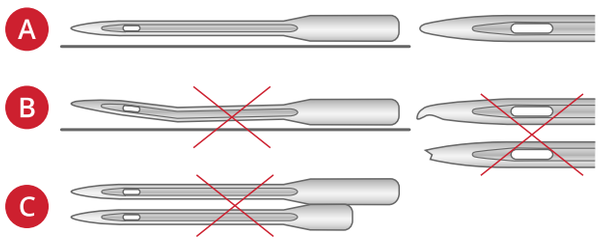

İğneyi Değiştirme

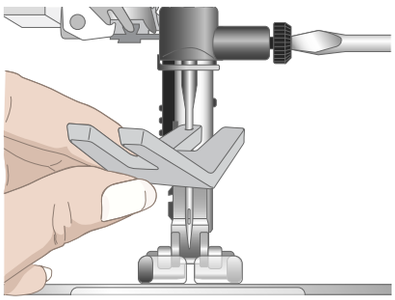

1. İğneyi tutmak için çok amaçlı araçtaki deliği kullanın.
2. İğne vidasını gevşetin.
3. İğneyi çıkartın.
4. Çok amaçlı aracı kullanarak yeni iğneyi takın. Tamamen sabitleninceye kadar yeni iğneyi düz tarafı sizden uzak olacak şekilde yukarı doğru itin.

   ⚠ *Otomatik iplik geçiricinin düzgün çalışabilmesi için iğnenin sonuna kadar yerleştirilmesi çok önemlidir.*

5. İğne vidasını dikkatlice sıkın.

İplik geçirme

Baskı ayağı ve iğnenin yukarı konumda olduğundan emin olun.

Dikkat: İplik konilerini kullanırken iplik konisini yerleştirmeden önce makara pimine bir koni tutucusu yerleştirin. Bu, iplik konisinin sallanmasını önler.

İpucu! İplik konisini makara piminden çıkardığınızda, koni tutucusu iplik konisinin içinde sıkışabilir. Bu durumda üst kısımdan hafifçe dışarı doğru itin.

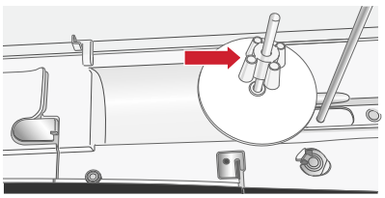

Üst İpliği Geçirme

Çoğu normal iplik ve makara boyutu için üst ipliği ana (sol) makara piminden dikey konumda geçirmek en iyi dikiş sonuçlarının elde edilmesi için önerilir.

İplikle veya dikiş sonuçlarıyla ilgili sorun yaşarsanız, iplik makarasını yerleştirmenin alternatif yolları vardır. Bkz. İplik Takma İpuçları, sayfa 31.

1. Teleskopik iplik kılavuzunu tutun ve yerine oturana kadar düz bir şekilde yukarıya doğru çekin.
2. Her iki makara pimini dikey konuma getirin. İplik makarasını, ana makara pimine (sol) yerleştirin. İki elinizi kullanarak ipliği teleskobik iplik kılavuzunun üzerindeki sol klipsin arkasına (A) yerleştirin. İplik soldan sağa doğru gelmelidir.

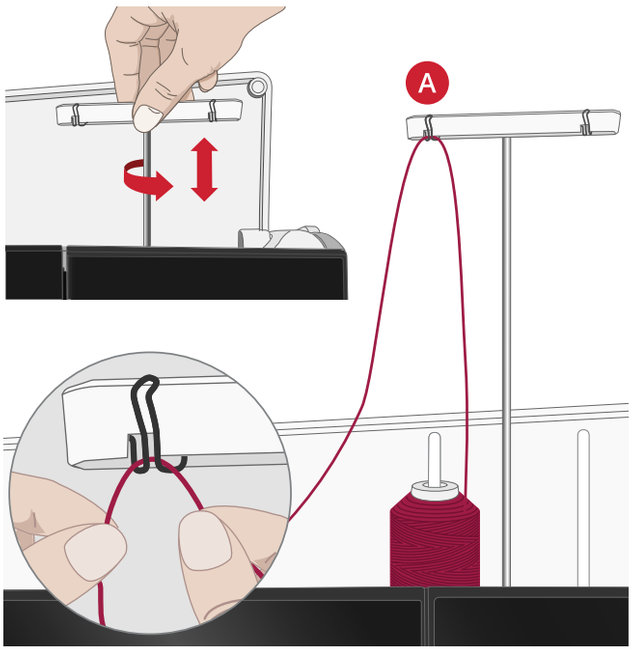

3. İpliği, resimde gösterildiği gibi iki elle tutun. İpliği, iplik kılavuzuna (A) önden arkaya doğru geçirin. İpliği geriye doğru çekin ve iplik takma kanalının (B) içinden geçirin.

   Dikkat: İplik takma işlemi boyunca iplik kılavuzunu (A) hafifçe tutmaya devam edin. Bu, ipliğin üzerinde bir miktar gerginlik oluşturacak ve ipliğin iplik takma yoluna düzgün şekilde oturmasını sağlayacaktır.

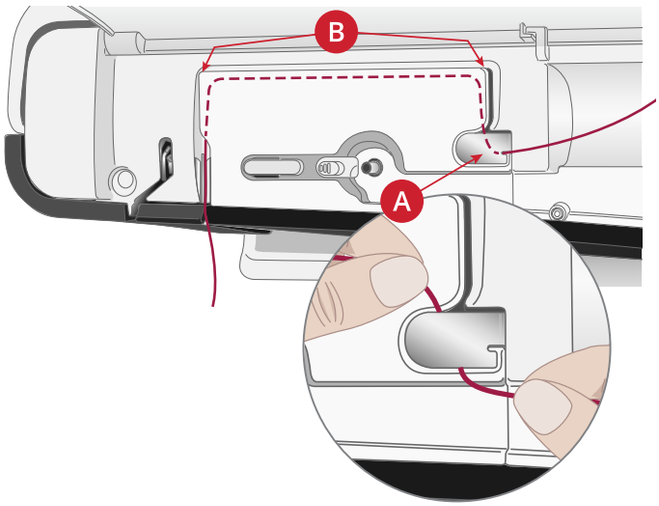

4. İpliği, iplik gerginlik kampanaları (C) arasından geçirin. İpliği sağdaki iplik yuvasından aşağıya doğru geçirin ve ardından soldaki iplik yuvasından yukarı doğru çekin. İpliği, yerine (E) oturana kadar sağ taraftan germe koluna (D) ve sol taraftaki iplik yuvasından aşağı doğru, iğnenin hemen üzerindeki son iplik kılavuzuna (F) getirin.
5. İpliği takmak için otomatik iplik geçiriciyi kullanın veya bu işlemi elle yapın.

   ⚠ *Otomatik iplik geçiriciyi kullanmadan önce talimatları ve önerileri dikkatli bir şekilde okuyun. Bkz. Otomatik İplik Geçiriciyi Kullanma, sayfa 27.*

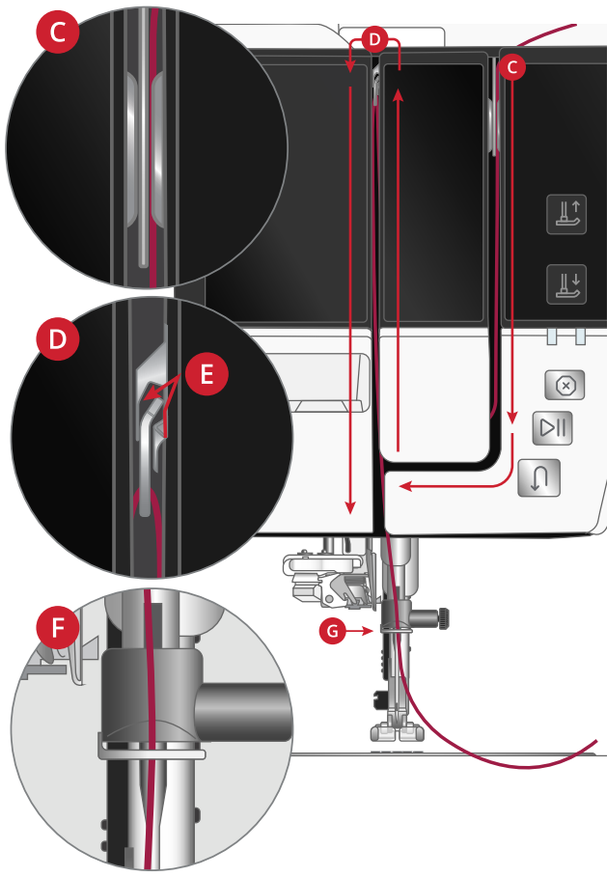

Otomatik İplik Geçirici

Otomatik İplik Geçiriciyi Kullanma

İplik geçirici, tek bir düğmeye dokunarak iğneye otomatik olarak iplik geçirmenizi sağlar.

⚠ *Otomatik iplik geçiriciyi kullanmadan önce, iğnenin doğru şekilde takıldığından ve iğne klempine kadar içeri itildiğinden emin olun. İğnenin hasar görüp görmediğini ve bükülüp bükülmediğini kontrol edin ve iğne ağırlığı ile boyutunun Doğru İplik/İğne Kombinasyonunu Seçme, sayfa 27bölümündeki önerilere uygun olduğundan emin olun.*

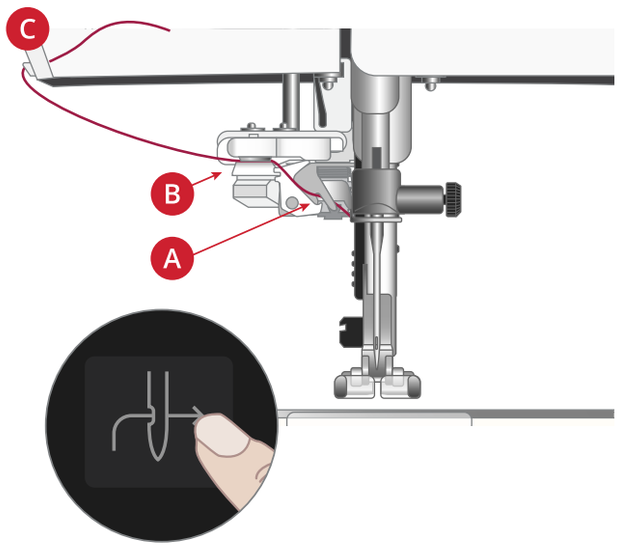

1. İpliği kancanın (A) altına yerleştirin ve "tık" sesi çıkararak yerine oturana kadar diskler (B) arasından çekin.
2. İpliği dikiş ipliği kesicisine kadar çekin ve iplik kesicinin (C) arkasından önüne doğru çekerek fazla ipliği kesin.
3. Otomatik iplik geçirici düğmesine dokunun. Baskı ayağı, iplik geçirme işlemleri sırasında otomatik olarak indirilir ve iplik geçirme tamamlandığında tekrar yükseltilir.

⚠ *İplik geçirici, 70-120 boyutlarındaki iğnelerle kullanılmak üzere tasarlanmıştır. İplik geçiriciyi 65 numaralı veya daha küçük iğnelerle, kanatlı iğnelerle, çift iğnelerle veya üçlü iğnelerle kullanamazsınız.*

Görünmez iplikler veya diğer streç iplikler, metalik ya da düz metalik iplikler ve bazı ağır iplikler gibi özel iplikler, otomatik iplik geçiricinin üzerindeki kanca tarafından doğru şekilde yakalanmayabilir. Böyle bir durumda iplik takılamaz. Otomatik iplik geçiriciyi tekrar kullanmayı veya iğneye ipliği manuel olarak geçirmeyi deneyin.

İğneye ipliği manuel olarak geçirirken ipliğin iğneye önden arkaya doğru geçirildiğinden emin olun.

*Otomatik iplik geçirici, **creative performance™ 950** makineniz için mevcut tüm isteğe bağlı aksesuarlarla kullanılamaz. İplik geçiricinin ve/veya isteğe bağlı aksesuarların zarar görmesini önlemek için otomatik iplik geçiricinin aksesuar takılmadan önce kullanılmasını veya iğneye ipliğin manuel olarak takılmasını öneririz.*

Doğru İplik/İğne Kombinasyonunu Seçme

⚠ *İpliğin ağırlığı ile iğne boyutunun kombinasyonu, otomatik iplik geçiriciyi kullanırken son derece önemlidir. İnce bir iğne için ağır bir ipliğin kullanılması gibi uygun olmayan kombinasyonlar, iplik geçiriciye zarar verebilir.*

İğnenin bükülme riskini azaltmak için ağır kumaşlarla ince iğneler kullanmaktan kaçının. Otomatik iplik geçiriciyi bükülmüş bir iğne ile kullanmak, iplik geçiriciye zarar verebilir.

Kumaş		İplik	İğne
Hafif dokuma	Şifon, organze, patiska, ince yün, krepdöşin vb.	Hafif iplikler: • ince pamuklu, polyester veya ipek dikiş ipliği • Rayon (Suni) nakış ipliği	Evrensel 130/705H 70/10-80/12
Orta ağırlıkta dokuma	Basma, kapitone kumaşlar, krep, ince pamuklu çuha, kadife vb.	Orta ağırlıkta iplikler: • ince/normal pamuklu veya polyester dikiş ipliği • Rayon (Suni) nakış ipliği	Evrensel 130/705H 80/12-90/14
Ağır dokuma	Kot, yünlü kumaş, kanvas, düğümlü kumaş vb.	Orta/ağır iplikler: • normal pamuklu veya polyester dikiş ipliği • üst dikiş ipliği • Rayon (Suni) nakış ipliği	Evrensel 130/705H 90/14-110/18
Hafif streç	Triko, tek kat örgü jarseler vb.	Hafif iplikler: • ince pamuklu veya polyester dikiş ipliği • Rayon (Suni) nakış ipliği	Streç 130/705H-S 75/11
Orta streç	Örgü süveter, çift kat örgü, velur, mayo vb.	Orta ağırlıkta iplikler: • normal pamuklu veya polyester dikiş ipliği • Rayon (Suni) nakış ipliği	Streç 130/705H-S 90/14
Ağır streç	Örgü süveter, koyun postu vb.	Orta ağırlıkta iplikler: • normal pamuklu veya polyester dikiş ipliği • Rayon (Suni) nakış ipliği	Streç 130/705H-S 90/14
Deri	Süet ve deri	Orta ağırlıkta iplikler: • normal pamuklu veya polyester dikiş ipliği • Rayon (Suni) nakış ipliği	Streç 130/705H-S 90/14
Vinil	Vinil, suni deri ve süet	Orta ağırlıkta iplikler: • normal pamuklu veya polyester dikiş ipliği • Rayon (Suni) nakış ipliği	Evrensel 130/705H 80/12

Dikkat: Özel kumaşlar ve iplikler, en iyi dikiş sonuçları için özel bir iğne gerektirebilir. Dikiş gereksinimlerinize uygun iğne türleri ve boyutları hakkında daha fazla bilgi almak için PFAFF® satıcınıza başvurun.

Çift İğne için İplik Geçirme

Dikiş iğnesini çift iğneyle değiştirin. Baskı ayağı ve iğnenin yukarı konumda olduğundan emin olun.

Dikkat: Yedek makara pimindeki ipliği teleskobik iplik kılavuzu üzerindeki iki klipsin arkasına yerleştirmeyin. Aksi takdirde iplik gerginliği çok artacaktır.

1. Her iki makara pimini dikey konuma getirin. İplik makarasını, tüm makara pimlerine yerleştirin. Her iki elinizi de kullanarak ana makara pimindeki ipliği teleskopik iplik kılavuzu üzerindeki sol klipsin (A) arkasından, sağdan sola doğru geçirin ve ardından yedek makara piminden gelen ipliği, teleskopik iplik kılavuzu üzerindeki sağ klipsin (B) arkasından, sağdan sola doğru geçirin.

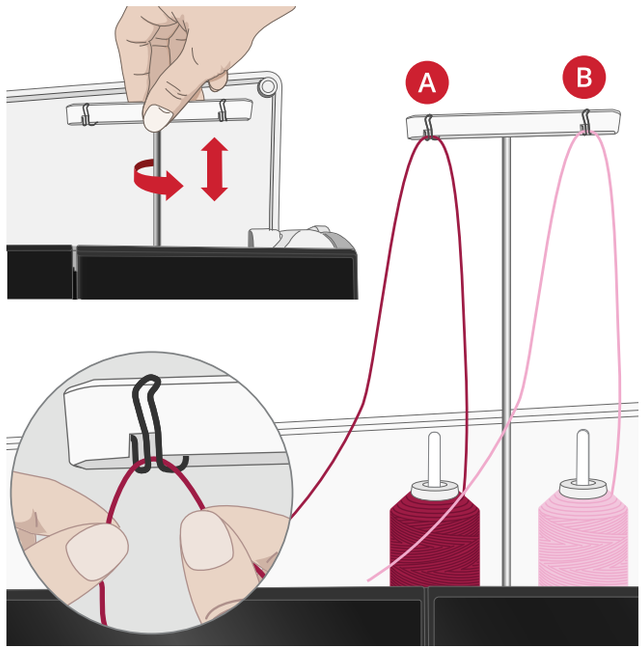

Dikkat: Yedek makara pimi üzerinde büyük iplik konileri kullanırken iplik konisini yerleştirmeden önce, büyük makara tutucusunu düz tarafı yukarı gelecek şekilde yerleştirin ve makara tutucusunu makara pimi üzerine koyun.

2. Her iki ipliği de resimde gösterildiği gibi iki elle tutun. İpliği, iplik kılavuzuna (A) önden arkaya doğru geçirin. İplikleri geriye doğru çekin ve iplik takma kanalının (B) içinden geçirin.

   Dikkat: İplik takma işlemi boyunca iplik kılavuzunu (A) hafifçe tutmaya devam edin. Bu, iplikler üzerinde bir miktar gerginlik oluşturacak ve ipliklerin iplik takma yoluna düzgün şekilde oturmalarını sağlayacaktır.

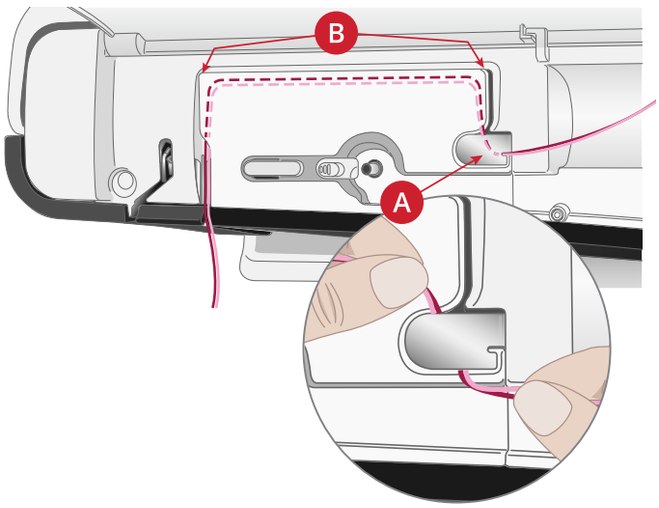

3. İplikleri, iplik gerginliği kampanaları (C) arasından geçirin. İpliklerden birini gerginlik diskinin solundan, diğerini ise sağından geçirdiğinizden emin olun.
İpliği sağdaki iplik yuvasından aşağıya doğru geçirin ve ardından soldaki iplik yuvasından yukarı doğru çekin. İplikleri, yerlerine oturana kadar (E) sağ taraftan kaldırma koluna (D) ve ardından aşağı doğru getirerek soldaki iplik yuvasından geçirin. Bir ipliğin, iğne ipliği kılavuzunun (F) içinde, diğerinin ise kılavuzun dışında olması gerekir. İpliklerin birbirine karışmadığından emin olun.

4. İpliği çift iğneye manuel olarak takın.

⚠ *Çift iğne için otomatik iplik geçiriciyi kullanmayın!*

Dikkat: Metalik gibi özel ipliklerin ağırlığı ve düzensiz yüzeyleri, iplikteki kırılma miktarını arttırır. Gerginlik azaltılarak iğnenin kırılma ve ipliğin kopma riski önlenir.

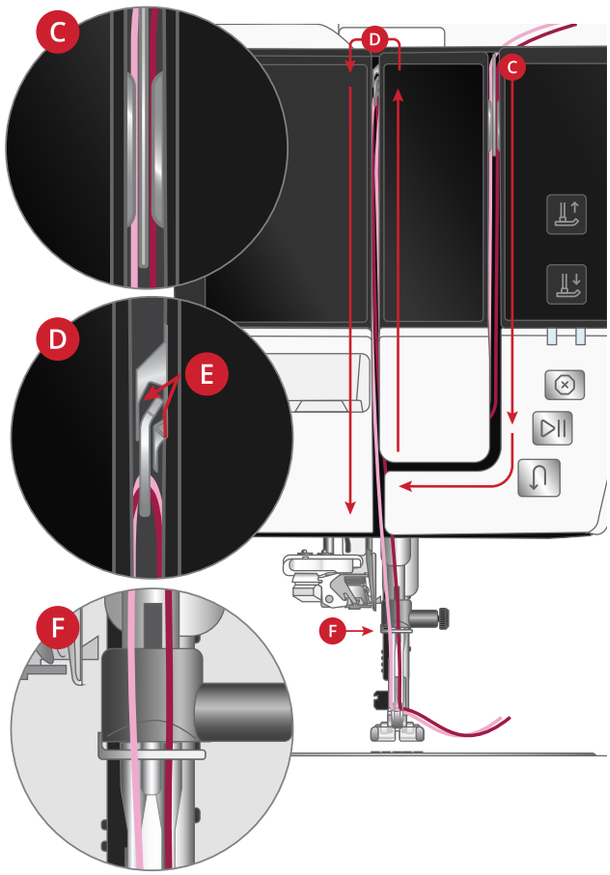

İplik Takma İpuçları

Günümüzde piyasada farklı amaçlar için üretilen birçok iplik mevcuttur. İpliğin kalitesi ve yapısının yanı sıra iplik makarasının şekli ve boyutu, ipliğin davranışını etkileyebilir. Makaralar dolu veya neredeyse boşsa, iplikler farklı davranış da sergileyebilir.

Sorunlarla karşılaşırsanız aşağıdaki ipuçlarını deneyin.

Dikkat: Dikiş sonucunu kontrol etmek için daima bir parça deneme kumaşı üzerinde deneme dikişi yapın.

Dikkat: İplik konilerini kullanırken iplik konisini yerleştirmeden önce makara pimine bir koni tutucusu yerleştirin. Bu, iplik konisinin sallanmasını önler.

İpucu! İplik konisini makara piminden çıkardığınızda, koni tutucusu iplik konisinin içinde sıkışabilir. Bu durumda üst kısımdan hafifçe dışarı doğru itin.

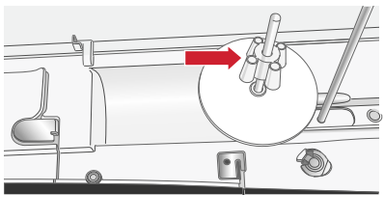

İplik, makaradan boşalırken sıkışıyor veya kıvrılıyorsa

Özel ipliklere yönelik daha küçük makaralar için ana makara pimi eğilmiş konumda kullanılabilir. Böylece iplik makaradan boşalabilir.

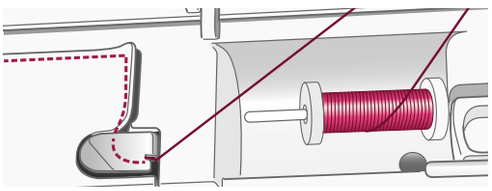

İplik makarasını, makara pimine yerleştirin. Makaranın dönmesini engelleyebileceğinden makara piminin üstüne makara tutucusu yerleştirmeyin. İpliği teleskopik iplik kılavuzuna kadar çekin ve Üst İpliği Geçirme, sayfa 25bölümünde tarif edildiği gibi takın.

İplik, dikey konumdaki iplik makarasından aşağıya doğru kayıyorsa

İplik kolayca açılan ve dikey konumdaki iplik makarasından kayan özellikteyse makara piminin etrafındaki iplik makarasının altında kalabilir ve kopabilir. İplik makarasını yerleştirmeden önce, büyük makara tutucusunu düz tarafı yukarı bakacak şekilde makara piminin üzerine yerleştirin.

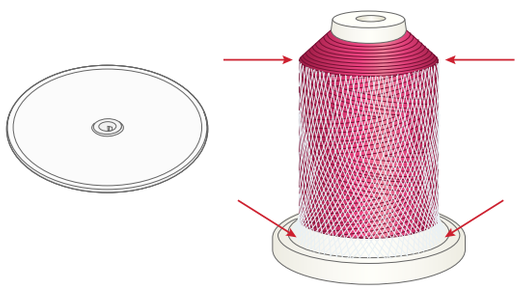

İplik makarası, büyük makara tutucusu ile aynı çapa sahipse makara pimine yerleştirmeden önce makaranın üzerine aşağıda gösterildiği gibi bir iplik ağı yerleştirin.

Dikkat: İpliğin takılmasını veya iplik gerginliğinin artmasını önlemek için iplik ağı, iplik makarasının daraldığı üst kısmı değil, yalnızca iplik makarasının alt kısmını sarmalıdır.

İplik makarası, makara piminin üzerine çekilirse

Makaradaki iplik azalmaya başladığında, iplik makaranın kenarına takılarak makarayı makara piminin üzerine doğru çekebilir. İplik makarasını yerinde tutmak için makaranın üzerine bir makara tutucusu koyun. İpliğin takılmasını önlemek için her zaman iplik makarasından biraz daha büyük bir makara tutucusu kullanın. Makara tutucusunun düz tarafı makaraya doğru sıkıca bastırılmalıdır. Makara tutucusu ve iplik makarası arasında boşluk olmamalıdır.

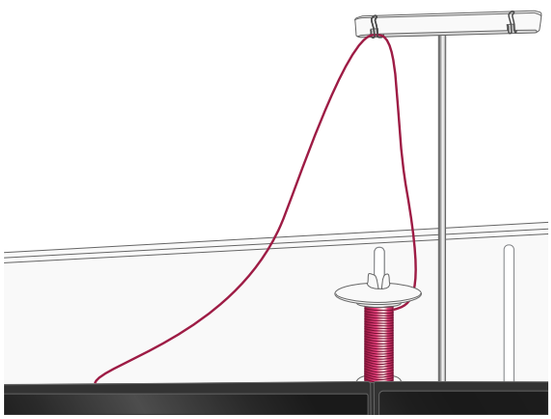

Masura Sarma

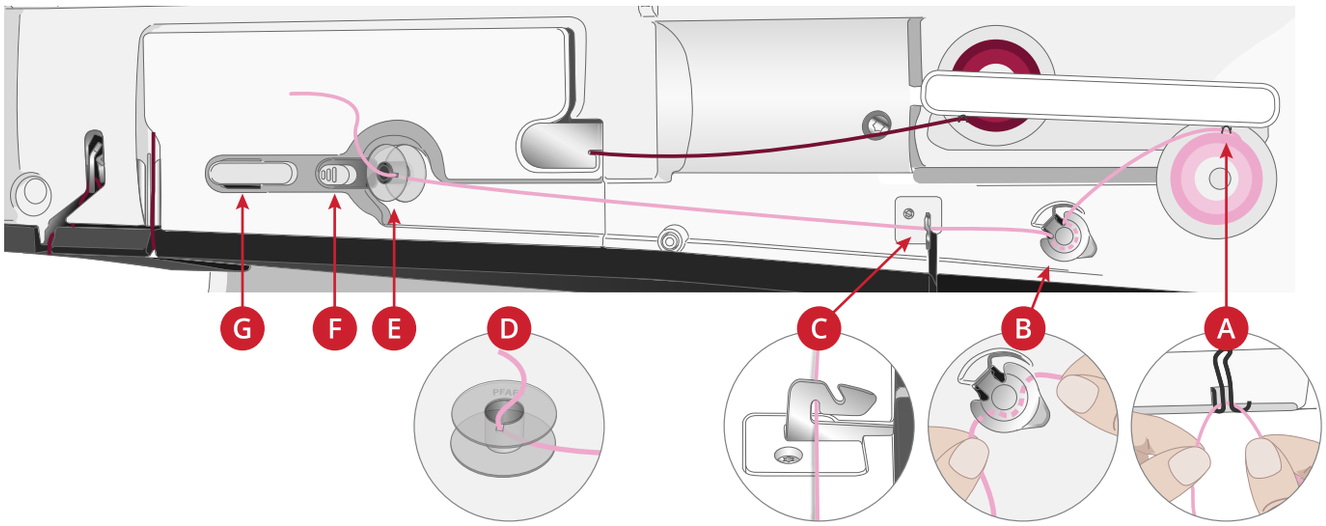

Görünmez veya diğer esnek ipler, metalik ya da düz metalik ipler gibi tüm iplik türleri, iğneden ve baskı ayağından geçmeden, doğrudan yedek makara piminden sarılmalıdır.

Dikkat: Özel iplikleri her zaman düşük hızda sarın.

1. İplik makarasını, yedek makara pimine yerleştirin.

   İki elinizi de kullanarak, teleskobik iplik kılavuzunun üzerindeki sağ klipsin arkasındaki (A) ipliği çekin. İplik soldan sağa doğru gelmelidir.

2. İpliği, masura sarma iplik gerginliği kılavuzundan (B), arkadan öne ve sola doğru getirin.

   İpliği, resimde gösterildiği şekilde masura sarma gerginliği kılavuzundan (C) geçirin.

   ⚠ *Bazı özel iplikler için normal iplik takma yolu izlenirse çok sıkı sarılmış bir masura elde edilir. Böyle bir durumla karşılaşırsanız, iplik gerginliğini azaltmak için iplik gerginliğini (B) atlayın. Bunun yerine ipliği, doğrudan iplik kılavuzundan (A) masuraya çekin.*

3. Masuradaki (D) yuvaya içeriden dışarı doğru iplik geçirin.

   Masura miline (E) bir masura yerleştirin. Masura sadece, logo dışarıya bakacak şekilde yerine oturur.

   ⚠ *Ürünle birlikte verilen masuralar, **creative performance™ 950** makineniz için özel olarak tasarlanmıştır. Diğer makine modellerinden masuraları kullanmayın.*

4. Masura sarma kolunu (F) masuraya doğru itin. Ekranda bir açılır pencere görüntülenir. Sarma hızını ayarlamak için sürgüyü sürükleyin. Sarmaya başlarken ipliğin ucunu sıkıca tutun. Açılan pencerede oynat düğmesine dokunun ve ipliğin birkaç kez sarılmasına izin verin. Duraklat simgesine dokunun ve masuranın yakınındaki fazla ipliği kesin. Tekrar oynat düğmesine dokunun.

5. Masura dolduğunda masura sarma kolu eski konumuna gelir ve sarma işlemi otomatik olarak durur. Ekrandaki açılır pencere kapanır. Masurayı çıkarın ve masura sarma iplik kesicisini (G) kullanarak ipliği kesin.

İğnenin İçinden Geçirip Sarma

İğne ve masurada aynı iplik kullanıldığında, makinenizdeki ipliği çıkarıp makinenize tekrar iplik takmak zorunda kalmadan yeni bir masuraya ipliği doğrudan sarmak çok daha kolay olur.

⚠ *İğneden geçirerek metal veya düz metal iplikler gibi görünmeyen ya da diğer esnek ipliklerin sarılmasını önermiyoruz. Çok yüksek olan iğne gerginliği iğnenin kırılmasına neden olabileceğinden çok ağır ve kalın iplikler iğneden geçirilerek sarılmamalıdır. Özel iplikleri Masura Sarma, sayfa 32bölümünde gösterildiği şekilde sarın.*

1. Baskı ayağı ve iğnenin yukarı konumda olduğundan emin olun.
2. Makineye ipliği Üst İpliği Geçirme, sayfa 25bölümünde gösterildiği şekilde takın.
3. İpliği iğnenin içinden ve baskı ayağının altından sağa doğru çekin.

   Dikkat: İğneden masura sarma işlemi yaparken daima metal bir baskı ayağı kullanın.

4. Her iki elinizi de kullanarak ipliği masura sarma kılavuzundan (A) ve iplik takma kanalından geçirerek, sağdan sola doğru iplik kılavuzuna (B) getirin.
5. Masuradaki yuvaya (F) içeriden dışarı doğru iplik geçirin.
   Masura miline bir masura yerleştirin. Masura sadece, logo dışarıya bakacak şekilde yerine oturur.

   ⚠ *Ürünle birlikte verilen masuralar, **creative performance™ 950** makineniz için özel olarak tasarlanmıştır. Diğer makine modellerinden masuraları kullanmayın.*

6. Masura sarma kolunu (D) masuraya doğru itin. Ekranda bir açılır pencere görüntülenir. Sarma hızını ayarlamak için sürgüyü sürükleyin. Sarmaya başlarken ipliğin ucunu sıkıca tutun. Açılan pencerede oynat düğmesine dokunun ve ipliğin birkaç kez sarılmasına izin verin. Duraklat simgesine dokunun ve masuranın yakınındaki fazla ipliği kesin. Tekrar oynat düğmesine dokunun.

   Dikkat: Daima metal bir baskı ayağı kullanın.

7. Masura dolduğunda masura sarma kolu eski konumuna gelir ve sarma işlemi otomatik olarak durur. Ekrandaki açılır pencere kapanır. Masurayı çıkarın ve masura sarma iplik kesicisini (E) kullanarak ipliği kesin. Boştaki iplik ucunu kesin ve masurayı kapatın.

Dikkat: Masurayı iğnenin içinden geçirip sararken zorlanıyorsanız ve geniş bir iplik konisi kullanıyorsanız koniyi yedek makara pimine geçirin ve teleskopik iplik kılavuzunda sağda bulunan klipsi kullanın. İplik konisini yerleştirmeden önce büyük makara tutucusunu düz tarafı yukarı gelecek şekilde yerleştirin ve makara tutucusunu yedek makara pimi üzerine koyun.

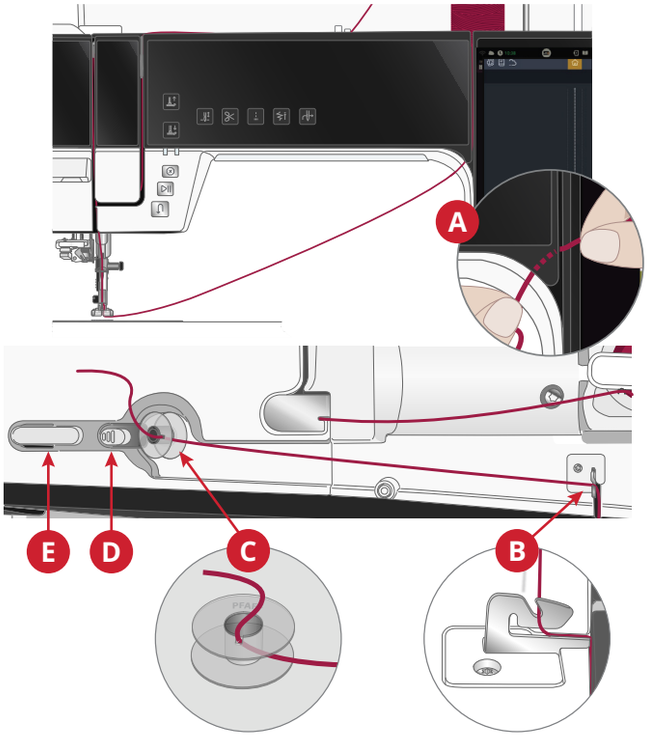

Masurayı Takma

⚠ *Yalnızca **creative performance™ 950** makineniz için tasarlanmış masuraları kullanın.*

1. Serbest bırakma düğmesini (A) sağa iterek masura bölmesini açın. Kapağı çıkarın.
2. Masurayı masura yuvasının içine yerleştirin. Masura, logo yukarı bakacak şekilde tek bir şekilde yerine oturur. Böylece ipliği çektiğinizde masura saat yönünün tersine döner.
3. Gerginlik yayına (B) tam olarak "yerleşene" dek ipi sıkıca sağa ve sonra sola çekin, bunu yaparken daha fazla dönmesini engellemek için parmağınızı masuranın üzerine bastırın. İplik kesicinin etrafından (C) ve sağından (D) geçirerek ipliği takma işlemine devam edin.
4. Masura kapağını yerine takın. Kesmek için ipliği sola doğru çekin.

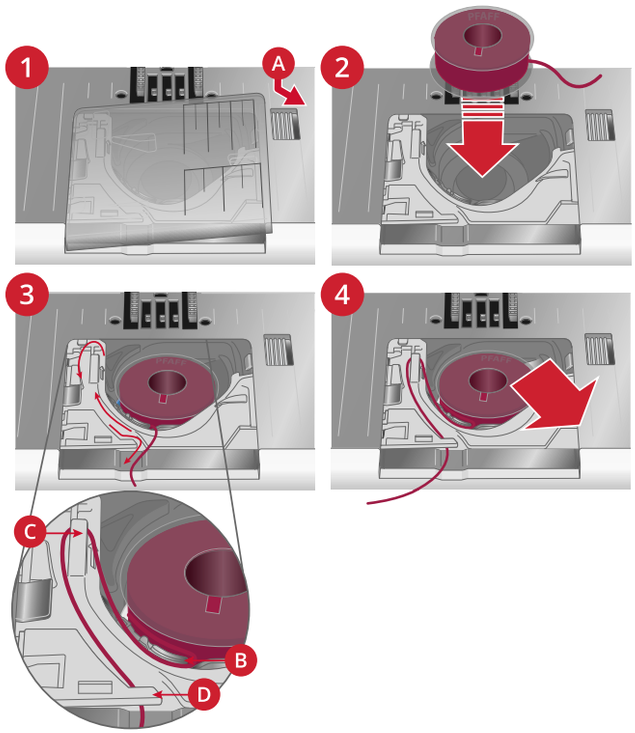

Masura Yuvasını (Mekik) Değiştirme

creative performance™ 950 iki farklı masura yuvasıyla gelir. Birinci masura yuvası (1), teslimat sırasında makineye monte edilmiş olarak gelir ve birçok dikiş ve nakış işlemi için kullanır. İkinci masura yuvası (2), Düz Dikiş Masura Bölmesidir. Bu masura yuvasının, iğne konumunun solda olduğu düz dikişler dikilirken kullanılması önerilir. Düz Dikiş Mekik önerildiğinde, ekranınızdaki bilgi alanında bir sembol gösterilecektir.

1. Baskı ayağını çıkarın. Serbest bırakma düğmesini (A) sağa iterek masura bölmesini açın. Kapağı çıkarın.
2. Tornavidayı iğne plakasının altına yerleştirin ve iğne plakasını çıkarmak için tornavidayı yavaşça döndürün.
3. Masura yuvasının ön kısmını kapatan masura yuvası tutucusunu (B) kaldırarak çıkarın. Masura yuvasını (C) yukarı kaldırarak çıkarın.
4. Masura yuvasını (D) değiştirin ve masura yuvası tutucusunu (E) yerine yerleştirin. İğne plakasını takın.

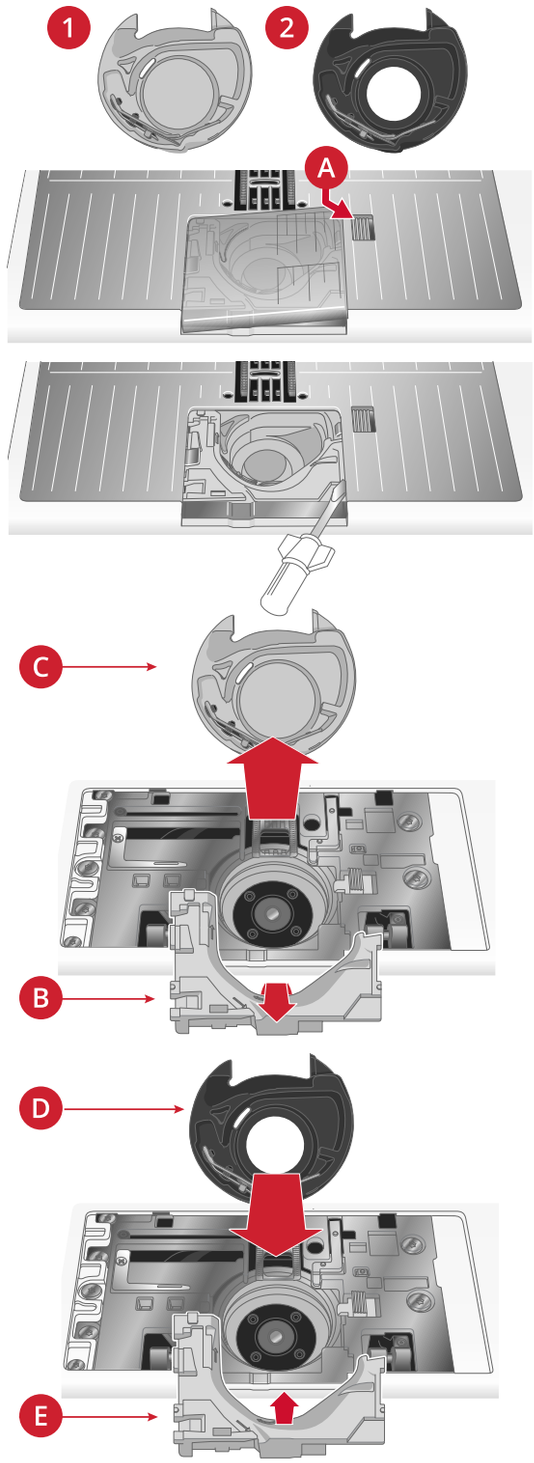

IDT™ Sistemi (Entegre Çift Besleme)

PFAFF® **creative performance™ 950** Makinesi, her türlü kumaşı tam olarak dikmek için ideal bir çözüm olan IDT™ entegre çift besleme sistemini sunar. Endüstriyel makinelerde olduğu gibi IDT™ sistemi, kumaşı aynı anda hem üstten hem alttan besler. Malzeme beslemesi çok hassas bir şekilde yapılır; böylece, ipek veya rayon gibi hafif kumaşların dikiş yerlerinde büzüşme önlenmiş olur. IDT™ sisteminin çift besleme eylemi, dikiş sırasında katların kaymasını engelleyerek kapitone katmanlarının hizalı durmasını ve kareli veya çizgili kumaşlarla yapılan dikişlerde daha mükemmel bir uyum elde etmenizi sağlar.

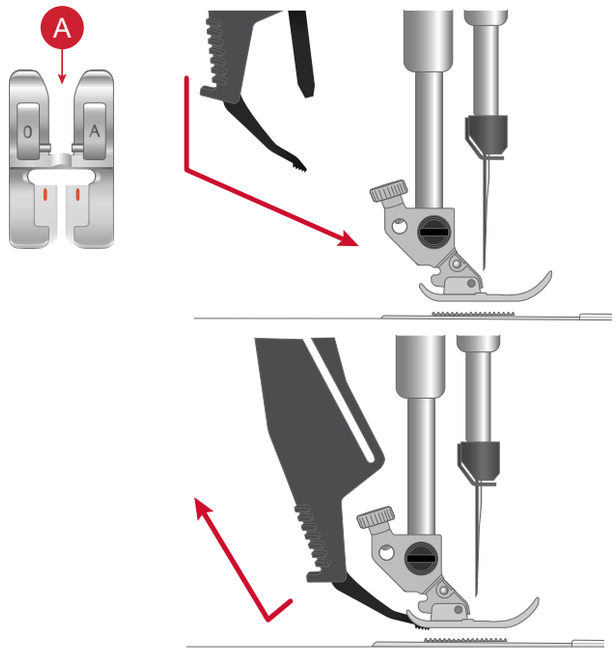

IDT™ Sistemini Etkinleştirme

Önemli: IDT™ sistemi ile yapılan tüm işlemlerde, arka tarafındaki orta kısmı kesik baskı ayaklarını (A) kullanın.

Baskı ayağını ekstra yüksek konuma yükseltin. Devreye girene kadar IDT™ sistemini aşağı çekin.

Dikkat: Makineniz, IDT™ sistemini devreye sokmanız veya devreden çıkarmanız gerektiğinde sizi uyaracak bir IDT sensörü ile donatılmıştır.

IDT™ Sistemini Devre Dışı Bırakma

Baskı ayağını yukarı kaldırın. IDT™ sistemini iki parmağınız çıkıntılı dirsekte olacak şekilde tutun. IDT™ sistemini aşağıya doğru çekin, ardından yavaşça yukarı doğru serbest bırakmak için IDT™ sistemini kendinizden uzağa itin.

Baskı Ayağını Değiştirme

Baskı Ayağını Çıkarma

Baskı ayağını baskı ayağı tutucusundan ayrılana kadar aşağı doğru bastırın.

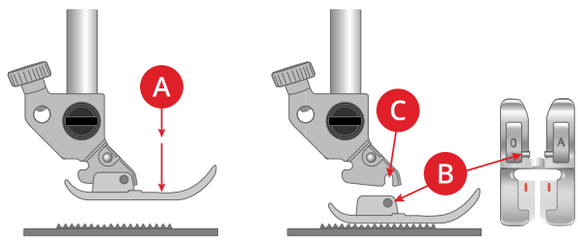

Baskı Ayağını Takma

Ayaktaki pimleri baskı ayağı tutucusunun altındaki boşlukla hizalayın. Ayak yerine oturana kadar yukarı doğru bastırın.

Baskı ayağı tutucusunu kaldırıp indirmek için ayrıca baskı ayağı yukarı/aşağı düğmelerini de kullanabilirsiniz. Ayaktaki pimler baskı ayağı tutucusu indirildiğinde içine oturacak şekilde baskı ayağını baskı ayağı tutucusunun altına yerleştirin.

Sensörmatik İlik Ayağını Takma

1. Sensörmatik İlik Ayağını yerine geçirin.
2. Fişi, üç nokta dışarı bakacak şekilde dikiş kafasının arkasındaki aksesuar soketine yerleştirin.

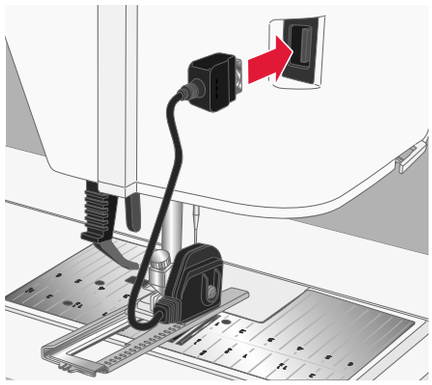

6D Dinamik Yaylı Ayağın Monte Edilmesi

1. IDT™ sistemini devre dışı bırakın.
2. Standart baskı ayağını sökün.
3. Baskı ayağı tutacağının çapraz deliğine erişinceye kadar vidayı dikkatli bir şekilde gevşetin.
4. Ayağı iğnenin önünde tutun. İğneyi iğne plakasından geçirerek ayaktaki deliğin içine indirmek için el çarkını çevirin.
5. İğne vidasının arkasındaki ayağı çevirin ve ayağın pimini baskı ayağı tutucusunun geçirme deliğine geçirin.
6. Vidayı sıkarken ayağı gidebildiği kadar deliğin içine itin.

Nakış ayağını sökmek için vidayı gevşetin, nakış ayağını bir arada tutun ve sağa doğru çekerek çıkarın. Vidayı sıkıştırın.

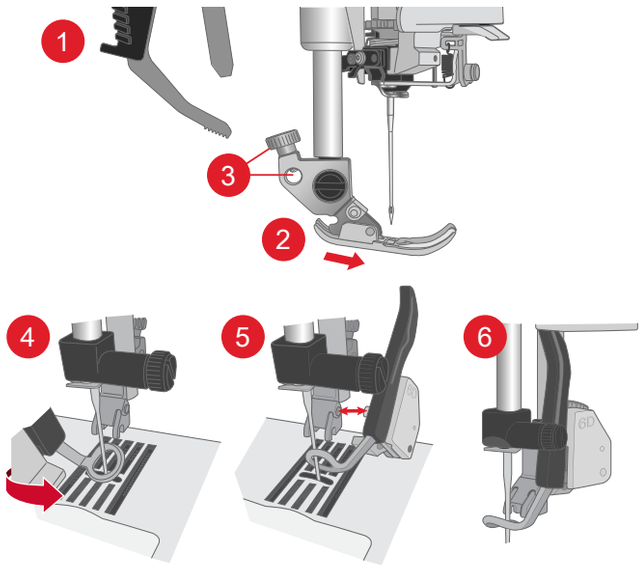

İğne Plakasının Değiştirilmesi

Düz Dikiş Plakası, nakış için önerilir. Ayrıca dikiş modunda kapitone gibi belirli teknikler için de kullanılabilir. Düz Dikiş Plakasındaki küçük delik, kumaşı iğneye daha yakın tutmaya yarar ve özellikle dikişin başlangıç ve/veya bitişinde kumaşın masura alanına kaymasını engeller.

1. Baskı ayağını çıkarın. Serbest bırakma düğmesini (A) sağa iterek masura bölmesini açın. Kapağı çıkarın.
2. Tornavidayı iğne plakasının altına yerleştirin ve iğne plakasını çıkarmak için tornavidayı yavaşça döndürün.

   Dikkat: İğne plakasını değiştirirken, masura alanındaki tüm havları ve iplikleri temizleyin.

3. Düz Dikiş Plakasını arka taraftaki çentiklere oturacak şekilde konumlandırın. Düz Dikiş Plakasını (B) yerine oturana kadar aşağı doğru bastırın. Masura kapağını yerine takın.

⚠ *İğnenin kırılmasını veya plakanın zarar görmesini önlemek için çift iğneler gibi Düz Dikiş İğne Plakasıyla uyumlu olmayan tüm aksesuarları çıkarın.*

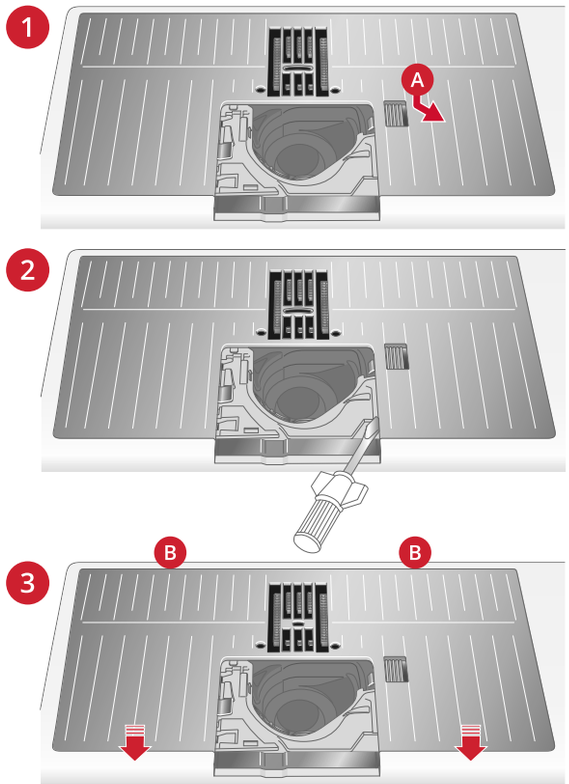

WiFi Ağını ve mySewnet Cloud'u Kullanmaya Başlama

WiFi ile bir Ağa Bağlanma

Wi-Fi düğmesine dokunun. Kullanılabilir ağlar listesinden bir seçim yapın. Ağınız şifre korumalıysa ağa bağlanmak için şifre girmeniz istenir.

Daha ayrıntılı bilgi için bkz. dahili kullanıcı kılavuzu.



WiFi simgesi

mySewnet Hizmetlerine bağlanın

WiFi bağlantısı kurduktan sonra mySewnet Cloud sekmesine dokunun ve ardından Hesabım seçeneğinde Oturum açın. Kullanıcı adınız ve parolanız yoksa hesap oluşturmak için Kaydol'u seçin. Bir mysewnet hesabınız yoksa, oluşturmak son derece kolaydır, daha fazla bilgi için mysewnet.com adresini ziyaret edin.



mySewnet bulut simgesi

Nakış İşlemi Hazırlıkları

Nakış Ünitesine Genel Bakış

(tip EU 22)

1. Nakış ünitesi fişi
2. Nakış kasnağı eki
3. Nakış kolu
4. Nakış ünitesi serbest bırakma düğmesi (alt kısımda)
5. Seviye ayarlama ayakları

Nakış ünitesini kutusundan ilk defa çıkarırken nakış ünitesinin alt kısmındaki nakliye dirseğini çıkarmayı unutmayın.

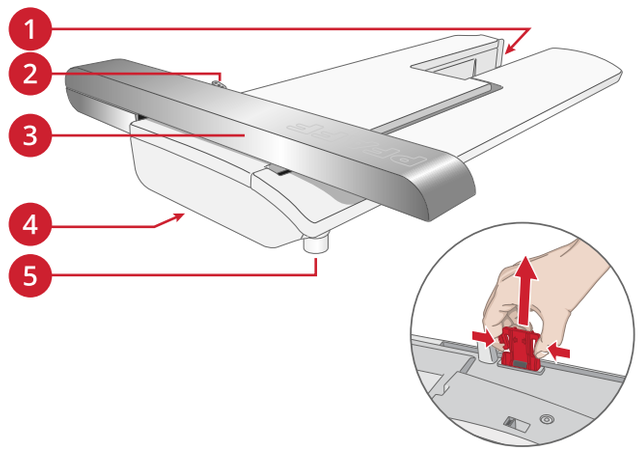

Nakış Kasnağına Genel Bakış

1. Nakış kasnağı bağlantısı
2. Dış kasnak
3. İç kasnak
4. Ortalama işaretleri
5. Hızlı ayırma parçası
6. Tespit vidası
7. Klipsleri tutturma çubukları

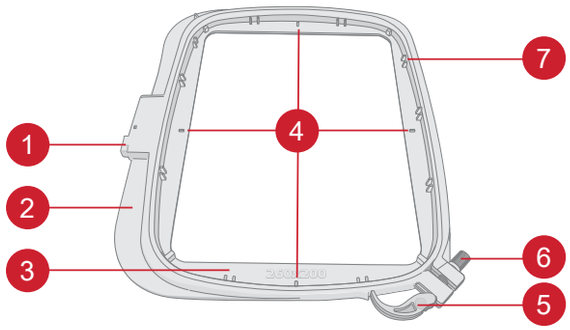

Dinamik Yaylı Ayak 6D

Nakış için 6D Dinamik Yaylı Ayağın kullanılması önerilir.

Diferansiyel beslemeyi nasıl ayarlayacağınızı öğrenmek için 6D Dinamik Yaylı Ayağın Monte Edilmesi, sayfa 37bölümüne göre ayarlayın.



Düz Dikiş Plakası

Düz Dikiş Plakası, kasnak nakışı için önerilir.

Bkz. İğne Plakasının Değiştirilmesi, sayfa 38.

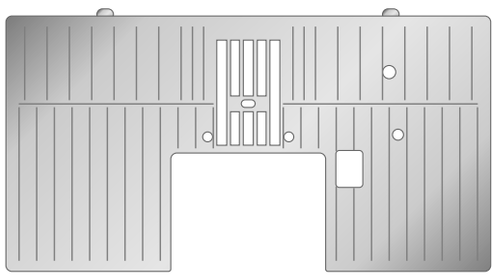

Nakış Tasarımları

PFAFF® web sitesinde modeller ve yazı tipleri için **creative performance™ 950** örnek kitabına bakabilirsiniz.

Mevcut tasarımların tümü dikiş sayısı (tasarımdaki dikiş sayısı), tasarım boyutu, tam renk bloku listesi ve özel teknikler (varsa) hakkında bilgilerle birlikte resimli olarak gösterilir.

Nakış Ünitesinin Bağlanması

1. Aksesuar bölmesini kaydırarak çıkarın.
2. Sıkı bir şekilde makinenin arka tarafındaki sokete oturana kadar nakış ünitesini makinenin serbest kolunun üzerinde kaydırın. Gerekirse, makinenin ve nakış biriminin eşit olmasını sağlamak için seviye ayarlama ayaklarını kullanın. Makine kapalıysa açın.
3. Zaten nakış modundaysanız veya nakış moduna geçiş yaptıysanız ekranda nakış kolunu serbest bırakmanızı ve kalibrasyondan önce kasnağı çıkarmanızı belirten bir açılır mesaj görüntülenir. Tamam öğesine dokunun. Makine ayarlanır ve nakış kolu hazır konumuna gelir.

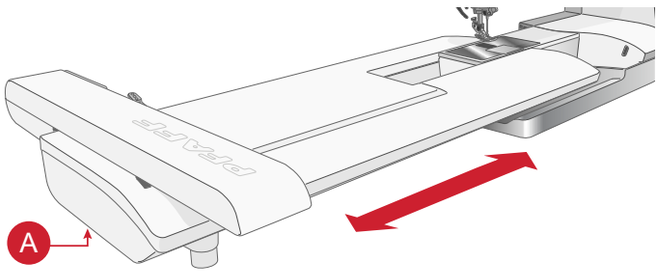

Dikkat: İğneye, baskı ayağına, kasnağa ve/veya nakış ünitesine zarar verebileceğinden makineyi nakış kasnağı takılıyken kalibre ETMEYİN. Kalibrasyon sırasında nakış kolunun herhangi bir şeye çarpmadığından emin olmak için kalibrasyondan önce makinenin etrafındaki tüm malzemeleri temizlediğinizden emin olun.

Nakış Ünitesinin Çıkartılması

1. Nakış ünitesini nakış bölmesinde saklamak için nakış kolunu park konumuna getirin. Dahili kullanıcı kılavuzundaki park konumu bölümüne bakın.
2. Nakış ünitesini çıkarmak için ünitenin altında solda bulunan düğmeye (A) basıp tutarak üniteyi sola kaydırın.
3. Nakış ünitesini orijinal siyah straforlu ambalajına koyun ve yumuşak taşıma çantasına yerleştirin.

Kumaşı Kasnağa Takma

Nakışın en iyi şekilde sonuç vermesini sağlamak için kumaşın altına bir tela katmanı yerleştirin. Telaya ve kumaşa kasnak yerleştirirken düzgün ve güvenli bir şekilde kasnağa yerleştirildiklerinden emin olun.

1. Dış kasnakta bulunan tespit vidasını (A) gevşetin ve hızlı ayırma parçasını (B) açın. İç kasnağı çıkarın. Dış kasnağı vida sağ altta (B) kalacak şekilde sabit ve düz bir yüzeye yerleştirin. Dış kasnağın alt kenarının ortasında, iç kasnağın üzerindeki küçük okla hizalanacak küçük bir ok bulunmaktadır.
2. Telayı ve kumaşı doğru yüzleri yukarı gelecek şekilde dış kasnağın üzerine yerleştirin. İç kasnağı küçük ok alt kenarda olacak şekilde kumaşın üzerine yerleştirin. Kasnak boyutunu, iç kasnağın alt kısmında görürseniz, kasnağı doğru şekilde takmış olursunuz.
3. İç kasnağı sıkı bir şekilde dış kasnağın içine itin.
4. Hızlı ayırma parçasını kapatın (A). Tespit vidasını (B) döndürerek dış kasnağın basıncını ayarlayın. En iyi sonuçları alabilmeniz için kumaşın kasnakta sıkı bir şekilde durması gerekir.

Dikkat: Aynı kumaşa ek tasarımlar işlerken hızlı ayırma parçasını açın, kasnağı kumaştaki yeni konumuna getirin ve hızlı ayırma parçasını kapatın. Kumaş tipini değiştirirken, ilk olarak tespit vidasını hafifçe gevşetin. Bunun amacı, öncekinden daha kalın bir kumaşı kasnağa geçirmenin neden olacağı yüksek basıncı önlemektir. Hızlı ayırma parçasını zorlamayın.

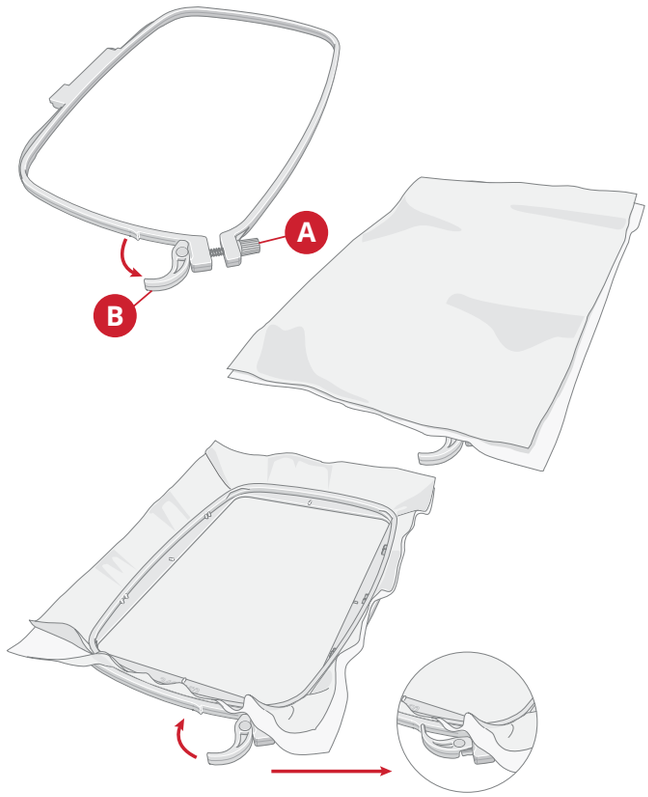

Kasnakta Kaydırma

Yerine oturana kadar kasnak konektörünü önden arkaya doğru kasnak bağlantısı (A) üzerine kaydırın.

Kasnağı nakış kolundan çıkarmak için kasnak bağlantısı üzerindeki gri düğmeye (B) basıp tutarak kasnağı kendinize doğru kaydırın.

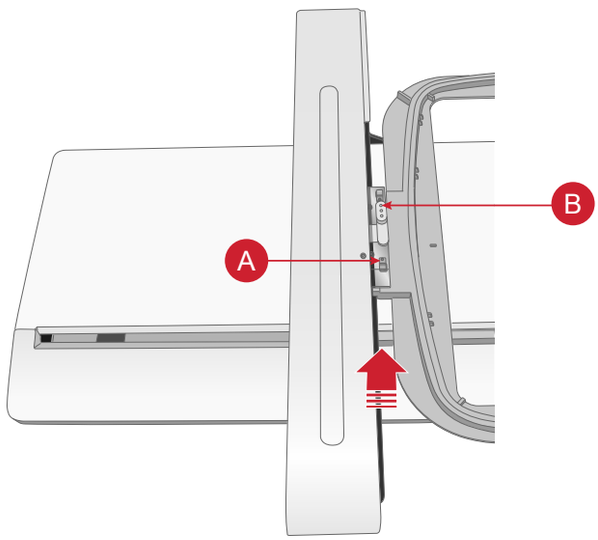

Bakım

Makinenin Dış Kısımlarını Temizleme

Dikiş makinenizin düzgün çalışmasını sağlamak için sıklıkla temizleyin. Yağlama gerekmez.

Birikmiş tozu veya kumaş havını çıkarmak için makinenizin dış yüzeyini yumuşak bir bezle silin.

Ekranı temiz, yumuşak ve hafif nemli bir mikrofiber bezle silin.

İğne Plakasını Çıkarma ve Masura Alanını Temizleme

⚠ *Makineyi kapatın.*

Baskı ayağını çıkarın. Serbest bırakma düğmesini (A) sağa iterek masura bölmesini açın. Kapağı çıkarın. Ürünle birlikte verilen tornavidayı iğne plakasının altına yerleştirin ve iğne plakasını çıkarmak için tornavidayı yavaşça döndürün. Besleme dişlerini aksesuarlarla birlikte verilen fırçayla temizleyin.

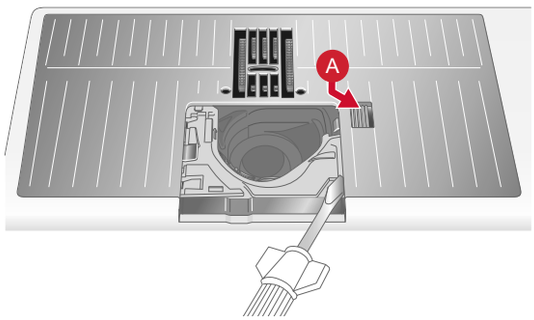

Masura Alanının Altını Temizleme

Birkaç projenizi tamamladıktan sonra veya masura bölmesi alanında kumaş havı birikintisi fark ettiğiniz herhangi bir zamanda masura bölmesinin altındaki alanı temizleyin.

Masura bölmesinin ön kısmını kapatan masura bölmesi tutucusunu (A) kaldırarak çıkarın. Kaldırarak masura bölmesini (B) çıkarın. Fırçayla temizleyin.

⚠ *Otomatik iplik kesme makasının (C) etrafını temizlerken dikkatli olun.*

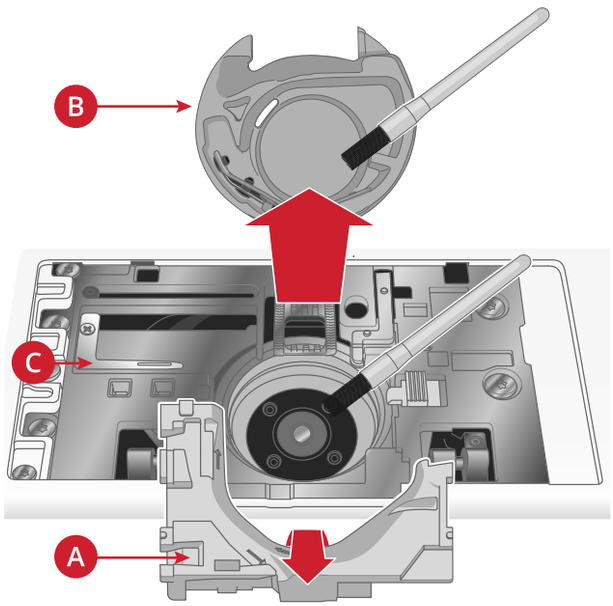

Masura bölmesini ve masura bölmesi tutucusunu yerine yerleştirin.

Dikkat: Masura bölmesine üflemeyin. Toz ve kumaş havı makinenizin içine gider.

Dikkat: İsteğe bağlı aksesuarlar olan PFAFF® Nakış Fisto İğnelerini veya PFAFF® Nakış Fisto İğne Takımı'nı kullanırken işlenen her tasarımdan/projeden sonra masura bölümünü temizlemek gerekir.

Dikkat: Düzenli olarak masura alanındaki havları ve iplikleri temizleyin. İğne plakasını değiştirirken alanı kontrol edin.

İğne Plakasını Değiştirme

İğne plakasını, arka taraftaki çentiğe oturacak biçimde konumlandırın. Yerine oturana kadar iğne plakasını aşağı doğru bastırın. Masura kapağını yerine takın.

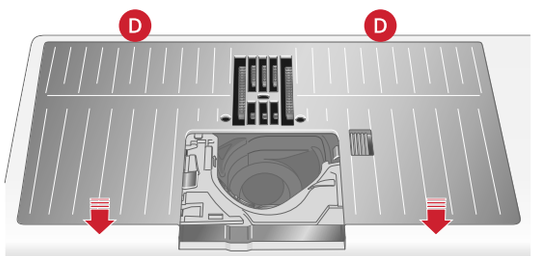

Sorun giderme

Bu sorun giderme kılavuzunda makinenizde oluşabilecek sorunlara çözüm bulacaksınız. Daha fazla bilgi için size yardımcı olmaktan memnuniyet duyacak yerel PFAFF® yetkili satıcınıza danışın.

Dikkat: WiFi bağlantısı ve mySewnet hizmetleri gibi yazılımla ilgili sorunlar için lütfen dahili kullanıcı kılavuzunun sorun giderme bölümüne bakın.

Genel Sorunlar

Masura alarmı çalışmıyor	Masura alanındaki havları temizleyin ve yalnızca bu model için özel olarak tasarlanmış orijinal PFAFF® masuralarını kullanın.
İplik kesme makası ipi kesmiyor	İğne plakasını çıkarın ve masura alanından kumaş havını temizleyin. Ayarlar menüsünde otomatik iplik kesme makasını etkinleştirin.
Kumaş beslenmiyor	Makinenin Serbest Hareketli dikiş moduna ayarlı olmadığından emin olun. Ayarlar menüsünde besleme dişlerinin aşağıda olacak şekilde ayarlanmadığından emin olun.
Yanlış, düzensiz veya dar dikişler oluşuyor	Ayarlar menüsünde çift iğneyi veya dikiş genişliği güvenliğini devre dışı bırakın.
İğne kırılıyor	İğneyi düzgün bir biçimde açıklandığı gibi takın, bkz. İğneyi Değiştirme, sayfa 24bölümüne göre ayarlayın. Seçilen kumaşa uygun bir iğne kullanın. Diferansiyel beslemeyi nasıl ayarlayacağınızı öğrenmek için Doğru İplik/İğne Kombinasyonunu Seçme, sayfa 27bölümüne göre ayarlayın.
Makine dikiş dikmiyor	Tüm kabloların makineye ve duvar prizine doğru şekilde takılıp takılmadığını kontrol edin.
Kötü dikiş/nakış sonuçları	Yalnızca **creative performance™ 950** makineniz için tasarlanmış aksesuarları kullanın. Ekrandaki önerileri izleyin.
Dikiş ve nakış makinesi ekranı ve/veya işlev düğmeleri dokunma işlemine tepki vermiyor	Makinedeki yuvalar ve işlev düğmeleri statik elektriğe karşı hassas olabilir. Ekran dokunma eylemine tepki vermezse makineyi KAPATIN ve tekrar AÇIN. Sorun devam ederse yerel PFAFF® yetkili satıcınız ile iletişime geçin.
Ağır ve/veya yoğun kumaşlar dikilirken makine dikiş sırasında normalde üretilen sese göre farklı bir ses çıkarır.	Bu bir arıza göstergesi değildir. Makine, iğnenin ağır ve/veya yoğun kumaşlara nüfuz etmesine yardımcı olan, darbeli bir iğne delme özelliğine sahiptir. Baskı ayağı ve kumaş iğneyle birlikte kaldırıldığında bu ses çıkar. Ayağın kalkmasını önlemek için baskı ayağı basıncını artırın. Ses, darbeli iğne delme özelliğiyle ilgisiz gibi görünüyorsa servis için PFAFF® yetkili satıcınız ile iletişime geçin.

Otomatik İplik Geçirici Düzgün Çalışmıyor

İğne deliği ipliğin geçemeyeceği kadar küçük olabilir	Daha büyük bir iğne veya daha hafif bir iplik kullanın. Bkz. Doğru İplik/İğne Kombinasyonunu Seçme, sayfa 27
"Görünmez" veya diğer tür esnek iplik, metalik ya da düz metalik iplik, ağır iplik gibi özel bir iplik mi kullanıyorsunuz?	Özel iplikler, otomatik iplik geçirici üzerindeki kanca tarafından yakalanamayabilir. Böyle bir durumda iplik takılamaz. Otomatik iplik geçiriciyi tekrar kullanmayı veya iğneye ipliği manuel olarak geçirmeyi deneyin.
Ekranda açılır mesaj: Otomatik iplik geçirici ana konumunda değil. Kalibre etmek için Tamam'a dokunun.	Otomatik iplik geçirici, büyük ihtimalle dikiş veya nakış sırasında bir şeyin takılmasından dolayı ana konumundan hareket etmiştir. İplik geçiriciyi kalibre etmek için Tamam'a dokunun ve dikiş veya nakış işleminize devam edin.
Ekranda açılır mesaj: Otomatik iplik geçiricinin kalibrasyonu başarısız oldu. Tekrar kalibre etmek için Tamam'a dokunun. Otomatik iplik geçirici hâlâ doğru şekilde kalibre olmuyorsa lütfen yerel yetkili servis merkezine başvurun.	Makine açılırken iplik geçirici kalibrasyonu başarısız olursa gösterilir. İplik geçiriciyi engelliyor olabilecek her şeyi kaldırarak Tamam'a dokunun.
Ekranda açılır mesaj: Otomatik iplik geçirici engelleniyor gibi görünüyor ve ana konumuna geri dönemiyor. Otomatik iplik geçiriciyi elle temizlemek amacıyla konumuna hareket ettirmek için Tamam'a dokunun.	İğneden geçemeyecek kadar kalın bir iplik kullanıyorsanız, iplik geçirici ipliği iğne deliğinden çekemiyor olabilir. Elle temizlik için Tamam'a dokunun. Ekranda, daha fazla talimat içeren yeni bir açılır mesaj görüntülenir. Sorunu belirleyemiyorsanız veya ipliği çıkaramıyorsanız İptal'e dokunun.
Ekranda açılır mesaj: Otomatik iplik geçiricide veya iğne deliğinde takılı kalan iplikleri dikkatli bir şekilde çıkarın. Otomatik iplik geçiriciyi ana konumuna hareket ettirmek için Tamam'a dokunun.	İğneden geçemeyecek kadar kalın bir iplik kullanıyorsanız, iplik geçirici ipliği iğne deliğinden çekemiyor olabilir. İpliği dikkatle, iğne deliğinden geçen küçük kancaya zarar vermeyecek şekilde takın. İpliği çıkardıktan sonra Tamam'a dokunun.
Ekranda açılır mesaj: Otomatik iplik geçirici ana konumunda değil. Makinenin zarar görmesini önlemek için dikiş modu devre dışı bırakıldı. Bu açılır mesajı kapattıktan sonra, tekrar iplik takmayı denemek için otomatik iplik geçirici düğmesine dokunun veya yerel yetkili servis merkezine başvurun.	Servis için yetkili PFAFF® satıcınızla iletişim kurun.
Ekranda açılır mesaj: Otomatik iplik geçirici ana konumuna dönemiyor. Makinenin zarar görmesini önlemek için dikiş modu devre dışı bırakıldı. Lütfen yerel yetkili servis merkezinizle iletişime geçin.	Servis için yetkili PFAFF® satıcınızla iletişim kurun.

Makine Dikişleri Atlıyor

İğneyi düzgün bir şekilde taktınız mı?	İğneyi düzgün bir biçimde açıklandığı gibi takın bkz. İğneyi Değiştirme, sayfa 24bölümüne göre ayarlayın.
Yanlış bir iğne mi taktınız?	130/705 H iğne sistemini kullanın. Seçilen kumaşa ve ipliğe uygun bir iğne kullanın. Bkz. Doğru İplik/İğne Kombinasyonunu Seçme, sayfa 27.
İğne eğilmiş veya ucu körelmiş mi?	Yeni bir iğne takın.
İpliği makineye düzgün bir şekilde taktınız mı?	Üst ipliği tamamen çıkarın ve ipliği makineye tekrar takın. Bkz. Üst İpliği Geçirme, sayfa 25.
Doğru baskı ayağı mı kullanılıyor?	Doğru baskı ayağını takın.

İğne iplik için çok mu küçük?	İğneyi değiştirin.
Serbest Hareketli dikiş veya nakış etkinken kumaş iğneyle birlikte aşağı ve yukarı mı hareket ediyor?	6D Dinamik Yaylı Ayağı takın. 6A Nakış/Sensörmatik Serbest Hareket Ayağı kullanılıyorsa sorun çözülene kadar ayarlar menüsünde nakış pivot yüksekliği ayarını küçük adımlarla azaltın.

İğnedeki İplik Kopuyor

İğneyi düzgün bir şekilde taktınız mı?	İğneyi düzgün bir şekilde takın, bkz. İğneyi Değiştirme, sayfa 24.
Yanlış bir iğne mi taktınız?	130/705 H iğne sistemini kullanın. Seçilen kumaşa ve ipliğe uygun bir iğne kullanın. Bkz. Doğru İplik/İğne Kombinasyonunu Seçme, sayfa 27.
İğne eğilmiş veya ucu körelmiş mi?	Yeni bir iğne takın.
İpliği makineye düzgün bir şekilde taktınız mı?	Üst ipliği tamamen çıkarın ve ipliği makineye tekrar takın. Bkz. Üst İpliği Geçirme, sayfa 25.
İğne aşağı doğru kayarak iplik makarasının altında mı kalıyor?	Büyük makara tutucusunu, düz tarafı makaranın altına gelecek şekilde makara piminin üzerine ve makaranın altına yerleştirin veya daha büyük makaralar için makaranın üzerinde iplik ağı kullanın. Bkz. İplik Takma İpuçları, sayfa 31.
İğne iplik için çok mu küçük?	İğneyi iplik için uygun olan bir boyutla değiştirin.
Düğümleri olan kalitesiz bir iplik veya kurumuş bir iplik mi kullanıyorsunuz?	Yetkili bir PFAFF® satıcısından satın alacağınız yeni, kaliteli bir ipliğe geçiş yapın.
Makaranın üzerine makara tutucusu kullanılıyorsa bu tutucun ipliğin makara üzerinde birikmesine neden olacak kadar küçük mü?	İplik makarasından biraz daha büyük bir makara tutucusu takın.
En doğru makara pimi konumu kullanılıyor mu?	Farklı bir makara pimi konumunu deneyin (dikey veya yatay).
İğne plakası deliği hasarlı mı?	İğne plakasını değiştirin.
İplik gerginliği, seçilen iplik için çok mu yüksek?	Sorun çözülene kadar iplik gerginliğini küçük adımlarla azaltın.

Masura İpliği Kopuyor

Doğru masura mı kullanılıyor?	Yalnızca **creative performance™ 950** makinesi için özel olarak tasarlanmış masuraları kullanın.
Masurayı düzgün bir şekilde taktınız mı?	Masura ipliğini kontrol edin.
İğne plakası deliği hasarlı mı?	İğne plakasını değiştirin.
Masura alanına kumaş havı mı dolmuş?	Masura alanındaki havları temizleyin ve yalnızca bu model için onaylanmış orijinal masuraları kullanın.
Masura doğru sarılmış mı?	Yeni bir masura sarın.

Dikiş Yerinde Eşit Olmayan Dikişler Var

İplik gerginliği doğru mu?	İplik gerginliğini kontrol edin. Üst ipliği tamamen çıkarın ve ipliği makineye tekrar takın. Bkz. Üst İpliği Geçirme, sayfa 25.
Kullandığınız iplik kalın veya pürüzlü mü?	İpliği değiştirin.
Masura ipliği eşit şekilde sarılmış mı?	Masuranın nasıl sarılmış olduğunu kontrol edin.
Doğru iğne mi kullanılıyor?	Uygun olan bir iğneyi düzgün bir şekilde, açıklandığı gibi takın. Bkz. İğneyi Değiştirme, sayfa 24. Seçilen kumaşa uygun bir iğne kullanın. Diferansiyel beslemeyi nasıl ayarlayacağınızı öğrenmek için Doğru İplik/İğne Kombinasyonunu Seçme, sayfa 27bölümüne göre ayarlayın.

Makine Besleme Yapmıyor veya Düzensiz Besleme Yapıyor

İpliği makineye düzgün bir şekilde taktınız mı?	Üst ipliği tamamen çıkarın ve ipliği makineye tekrar takın. Bkz. Üst İpliği Geçirme, sayfa 25.
Besleme dişleri arasında kumaş havı mı birikmiş?	İğne plakasını çıkarın ve besleme dişlerini bir fırçayla temizleyin.
Serbest Hareket ayarı açık mı?	Dikiş modunda Serbest Hareket ayarını kapatın.
Besleme dişleri aşağıda mı?	Ayarlar menüsünde besleme dişlerinin aşağıda olacak şekilde ayarlanmadığından emin olun.
Doğru baskı ayağı mı kullanılıyor?	Doğru baskı ayağını takın.

Nakış Deseninin Alt Kısmında İplik İlmekleri Oluşuyor

Nakış baskı ayağının altında hareket edemeyecek kadar fazla mı birikmiş?	6D Dinamik Yaylı Ayağı takın. 6A Nakış/Sensörmatik Serbest Hareket Ayağı kullanılıyorsa sorun çözülene kadar ayarlar menüsünde nakış pivot yüksekliği ayarını küçük adımlarla artırın.

Nakış Tasarımı Bozuk

Kumaş kasnağa düzgün bir şekilde alınmış mı?	Kumaş sıkı bir şekilde kasnağa alınmalıdır. Daha geniş kasnaklar için kasnak klipsleri kullanın.
İç nakış kasnağı, dış nakış kasnağına doğru şekilde takılmış mı?	Kumaşı, iç kasnak dış kasnakla tam olarak eşleşecek şekilde kasnağa alın.
Nakış kolu ve kasnak çevresindeki alan boş mu?	Nakış ünitesi çevresindeki alanı temizleyin.
Kasnak doğru şekilde takılmış mı?	Kasnak bağlantısının, nakış kolundaki kasnak bağlantısına tamamen oturduğundan emin olun.

Nakış Tasarımı Buruştu

Kumaşınızı yeterli bir şekilde stabilize ettiniz mi?	Tekniğinize veya kumaş türünüze uygun, doğru telayı kullandığınızdan emin olun.

Makine Nakış İşlemiyor

Nakış ünitesi takılı mı?	Nakış ünitesinin sokete düzgün bir şekilde takıldığından emin olun.
Yanlış kasnak mı takılı?	Doğru kasnağı kaydırarak takın.

Bağlantı Sorunlarını Giderme

Makine WiFi Ağına Bağlanamıyor

Makine WiFi ağına bağlanmıyor	Makinenizde WiFi bağlantısının etkin olduğundan emin olun. Üst araç çubuğunda WiFi düğmesine dokunun veya WiFi ayarlarına gidin. Makinenizin, WiFi ağının sinyalini bulduğundan emin olun. Sinyal yoksa makineyi WiFi yönlendiricisine daha yakın bir yere taşıyın. Kendi WiFi ağınızı seçtiğinizden emin olun.
Makinede internet bağlantısı yok	WiFi yönlendiricinizde internet erişimi olduğundan emin olun.
WiFi ağı şifre korumalı	Kendi WiFi ağınızı seçtiğinizden ve doğru şifreyi girdiğinizden emin olun. Şifreyi bilmiyorsanız, ağ yöneticinize başvurun.

Makine mySewnet Bulut ile Senkronizasyon Yapamıyor

Makine, dosyaları mySewnet Bulut ortamına senkronize edemiyor	Çalışır durumda bir WiFi bağlantınız olduğundan emin olun. mySewnet hesabınızda oturum açtığınızdan emin olun. Yeni mySewnet hesapları makinede veya pfaff.mysewnet.com adresinde kayıtlıdır mySewnet Bulut ortamında yeterli alan olduğundan emin olun. WiFi bağlantısını kontrol ettiğiniz halde mySewnet buluta erişilemiyorsa sunucuya geçici olarak erişilemiyor olabilir. Lütfen daha sonra tekrar deneyin.

Servis

Dikiş makinenizi düzenli olarak yerel yetkili servisinize bakıma götürün!

Bu sorun giderme bilgilerini izlediğiniz halde sorun yaşamaya devam ediyorsanız, yetkili satıcınızla iletişim kurun. Makinenizi servise götürdüğünüzde kullandığını kumaşı, ipliği ve sabitleyici de götürmeniz yararlı olabilir. Sorunu gösteren bir dikişiniz varsa lütfen bunu da yanınızda getirin. Örnek dikiş çoğu zaman kelimelerden daha fazla bilgi sağlayarak teknisyenin sorunu anlamasına yardımcı olur.

Orijinal Olmayan Parçalar ve Aksesuarlar

Garanti, orijinal olmayan aksesuarların veya parçaların kullanımından kaynaklanan bozulmaları veya hasarı karşılamaz.

Teknik özellikler

Dikiş Hızı 1050 dikiş/dakika (maksimum)	**Nominal Voltaj** 100–120V / 200–240V, 50–60Hz	**Nominal Tüketim** <100W
Işık LED'leri	**Ayak Pedalı Modeli** FR5	**Güvenlik Sınıfı** II (Avrupa)
Wi-Fi Modülü Frekansı: 2.4 GHz 802.11 b/g/n İletim gücü: +17 dBm Alıcı hassasiyeti: –97 dBm	**Makine Boyutları** Uzunluk: 603 mm Genişlik: 237 mm Yükseklik: 352 mm	**Net Ağırlık** Sadece makine: ≈15 kg Nakış ünitesi: 4.1 kg

Teknik özellikler ve bu kullanıcı kılavuzu, önceden bilgi verilmeden değiştirilebilir.

Malın ayıplı olduğunun anlaşılması durumunda tüketici, 6502 sayılı Tüketicinin korunması
Hakkında Kanunun 11 maddesinde yer alan;
a-) Sözleşmeden dönme,
b-) Satış bedelinden indirim isteme,
c-) Ücretsiz onarılmasını isteme,
d-) Satılanın ayıpsız bir misli ile değiştirilmesini isteme, haklarından birini kullanabilir.
Tüketici şikayet ve itirazlarını; yerleşim yerinin bulunduğu veya tüketici işleminin yapıldığı yerdeki Tüketici Hakem Heyetine veya Tüketici Mahkemesine başvurabilir.
TAŞIMA VE NAKLİYE SIRASINDA DİKKAT EDİLECEK HUSUSLAR:
Taşıma ve nakliye işlemini orijinal ambalajı ile yapınız. İndirme, bindirme ve taşıma sırasında ürüne maksimum dikkat gösterilmelidir. Taşıma ve nakliye sırasında ambalajın tamamen kapalı olduğundan emin olun. Ambalaja ve pakete zarar verebilecek nem, su, darbe vs. etkenlere karşı koruyunuz.
Ürünün kullanım sırasında kırılmamasına, deforme olmamasına, zarar görmemesine, taşıma sırasında hasar ve arıza oluşmamasına, vurma, çarpma, düşürme vb. dış etkenler ile zarar görmemesine dikkat ediniz.

Singer Servis İstasyonları

No	İl / İlçe		Unvanı	Adres	Telefon
1	ADANA	Seyhan	ATILGANLAR KONF.D.T.M.PAZ. SAN.TİC.LTD.ŞTİ.	Kocavezir Mah.32003 sok. no:53/A	0322 359 58 38 - 0322 359 57 83
2	ADANA	Ceyhan	BİLİR MAKİNA-ÜMİT YAŞAR BİLİR	Büyük Kırım Mah. Arif Yaltır Cad. No:66/A Ceyhan	506 7268686
3	ADANA	Seyhan	MUHAMMED EMİN ŞANLI	ULUCAMİ MAH. ABİDİNPAŞA CAD. ATANUR İŞHANI NO:61/C	0322 3527768
4	ADANA	Seyhan	ÖZTAŞLAR KONF.MAK.TEKS. SAN.TİC.LTD.ŞTİ	"KOCA VEZİR MAH.OBALAR CAD.NO:46/B 1060 ADANA/SEYHAN"	0322-3595783 - 0322-3595392
5	ADIYAMAN	Merkez	MEHMET YILMAZ-EMRE MAK-İNA	H.ÖMER MAH. YAHYA KEMAL CAD. NO:11/C	0 416 2164411
6	AFYONKAR - AHİSAR	Merkez	VELİ KARATEPE		272-2133614
7	AĞRI	Merkez	ÇİLİNGİR MURAT - MURAT YÜZ	YAVUZ MAH.NEVZAT GUNGOR CAD.NO:27/A	472-2164288
8	AKSARAY	Merkez	IHSAN EROGLU	. MINARECIK MAH.550 SOK.NO:39	03822134993
9	AMASYA	Merzifon	HÜSEYİN SAYIN	Bağlarbaşı Mah. Cemal Hazneci Sok. No:6 Mer-zifon	358-5134757
10	AMASYA	Merkez	SEBAHATTİN ÖNDER	GÖKMEDRESE MAH. TORUMTAY SOK. ERDOĞAN APT. No:113/B Merkez	03582122388
11	ANKARA	Çankaya	ASTAŞ END.TEKS.MAK.İTH.İHR. SAN.TİC.LTD.ŞTİ.	Necatibey Cad. Lale Sok. No:9/21 Sıhhıye	312-2295584-2316019
12	ANKARA	Altındağ	ERCÜMENT RECEP ÖZENÇ-ÖZ-DEMİR MAKİNA	ANAFARTALAR CAD.NO:48/A ULUS	312-3243006-3245519
13	ANKARA	Altındağ	GÜLBAY MAKİNA-YÜKSEL GÜLBAY	hükümet cad. oğultürk işhanı 5/20 Ulus /Ankara	312-3113414
14	ANKARA	Çankaya	HAYRİ ÖZTÜRK	İlkadım Mah. Dikmen Cad. No:139/B	312-4785096
15	ANKARA	Yenima-halle	MEHMET FATİH ASLANTAŞ	İLKYERLEŞİM MAH.1995 SK METRO HALK PAZARI 3V 4.PERON NO:113/131 BATIKENT	312-3851937
16	ANKARA	Keçiören	ŞEKER TİCARET- MUSTAFA ŞEKER	KIZLAR PINARI CAD. NO:185/A	312-3802356
17	ANKARA	Sincan	VAROL TİCARET-ERDAL VAROL	Atatürk Mah. Melek Sok. Kocamanlar is Hani No:18/26 Sincan	312-2691239
18	ANTALYA	Muratpaşa	AKYÜZ MAKİNA TİC.LTD.ŞTİ.	Tahılpazarı Mah. 457. Sok. Kilit 2 İş hanı No:8/C	242-3453877
19	ANTALYA	Muratpaşa	ONUR KUŞLAR	DOĞU GARAJI CEBESOY CAD. NO:9/D	0 242 247 76 85
20	ANTALYA	Alanya	SERDENGEÇTİ ELEK.-İBRAHİM SERDENGEÇTİ	KADIPAŞA MAH.BOSTANCI PINAR CAD.JÜLİDE AKÇA OKULU KARŞISI AKAY APT.ALTI	532 3875779
21	ANTALYA	Serik	ŞEVKET EM	Merkez Mah. Tuncer Paşa Cad. No:4/4Serik	242-7220577
22	ANTALYA	Manavgat	TURAN TEKNİK MAKİNE - HÜSE-YİN TURAN KAYA	Y.PAZARCI MAH. 4005 SOK. NO:3/C	553 6037567
23	AYDIN	Söke	ADNAN ÇAM	KONAK MAH. BELEDİYE MEYDANI NO:9/11 MA-NAVLAR İÇİ (KOCA CAMİ YANI)	256-5187755
24	AYDIN	Merkez	LİDER SOĞUTMA-HASAN ESMER	CUMA MAH. 216. SOK. NO:2\A AYDIN/EFELER	537 9513534
25	AYDIN	Nazilli	MEHMET BATTAL	Turan Mah. Atatürk Bul. No:58/C Nazilli	256-3150103
26	BALIKESİR	Merkez	BALKIN MAKİNA-METİN BALKIN	Dumlupınar Mah. Keten Avdan Sok.. No:24/C	266-2434931
27	BALIKESİR	Dursunbey	GÜNEŞ TİCARET-ARİF GÜNEŞ	Ferah Adnan Menderes Bulvarı No:1 Dursunbey	266-6621368
28	BALIKESİR	Bigadiç	İBRAHİM POLATKAN	CAMİ MAH.BELEDİYE CAD.NO:18	546 6144692
29	BATMAN	Merkez	MEHMET NECAT ALTUN	ÇARŞI MAH.2.CAD.NO:125	0 488 212 69 25
30	BİLECİK	Osmaneli	ÇİÇEK TİC. (HASAN - ALİ TUN-CAY ÇİÇEK)	M.KEMAL PAŞA CAD.NO:12/A	0 228 461 41 39
31	BİLECİK	Merkez	OSMAN ADA	İsmet paşa mah. Muavenatı Içtimai sok. No:3/D	228-2125889
32	BİNGÖL	Merkez	FURKAN MAKİNA-SELMAN CANSIZOĞLU	Yenişehir Mah. Faik Ertuğrul Cad. Uzunyayla Ofice No:20	426-2150112
33	BOLU	Merkez	HÜSEYİN OKTAY DEMİR-DEMİR MAKİNA	TABAKLAR MAH.İZZET BAYSAL CAD.BOLUBEYİ ÇARŞISI NO:46/24	0 374 217 56 95
34	BURDUR	Merkez	KADİR EKİCİ	PAZAR MAH.ESKI DEMIRCILER CAD.NO:43/1 MERKEZ	506 3071523
35	BURDUR	Merkez	KAZIM TOZAN	BURÇ MAH. NAMIK KEMAL CAD. NO:14 İÇ KAPI NO:1	0248-2336097

No	İl / İlçe		Unvanı	Adres	Telefon
36	**BURSA**	İnegöl	AKIN IŞIK	Sinanbey Mah.Sinan Bey Cad.No:19/B İnegöl	532 7126630
37	BURSA	Mustafakemalpaşa	DÖNMEZ TİCARET (AHMET DÖNMEZ)	Şeyh Müftü Mah.Cami Sok. Dönmez Pasajı Mustafakemalpaşa	224-6132208
38	BURSA	Osmangazi	GALERİ TÜMEN-ÖMER TIRPAN	Fevzi Çakmak Caddesi. 4.Nane Sokak. Kısmet İşhanı No:3 şeref ticaret yanı	0224 2204805-0224 2243131
39	BURSA	Osmangazi	İLHAN ORAL TEKS.KONF.MAK. TİC.LTD.ŞTİ.	Şehreküstü Mah. Ahmet Tanpınar Cad. NO:13/6	224-2217249
40	**ÇANAKKALE**	Merkez	DERELİ MAKİNA-TÜRKER DERELİ	İSMET PAŞA MAH. MİRALAY ŞEFİK BEY CAD. ŞEVKET BEY SOK. NO:19 / Dük:1	286-2134336
41	ÇANAKKALE	Ayvacık	ENGİN ÖZERDEN-ÖZERDEN MOBİLYA	Ümmühan Mah. Dibek Cad. No:9	541 4334307
42	ÇANAKKALE	Merkez	HANİFE YAPIN	Kemalpaşa Mah. Tekke Sok. Bo:17/B	02862120780
43	**ÇANKIRI**	Merkez	RIZA ÖKTEM	Mimar Sinan Mah. Necati Asım Uslu Cad. No 33/B	542 6267930
44	**ÇORUM**	Merkez	FATIH AKBAY	GULALIBEY MAH.VELIPASA 1.SOK 9/A	03642243195
45	ÇORUM	İskilip	TATAR TİC.- TAHİR NECATİ/ KEVSER TATAR	çorum cad no:28	3645116464
46	**DENİZLİ**	Merkez	DAMLA DAY.TÜK.MAL.PAZ.SAN. VE TİC.LTD.ŞTİ	kayalık caddesi ulu çarşı işhanı no:21 (ulu cami yanı)	258-2613803
47	**DİYARBAKIR**	Bağlar	FAHRİ ARAZ	Emek Cad. Cezaevi Alt Köşe No:102	412-2369562
48	DİYARBAKIR	Bağlar	ŞENSES TİCARET-ZEKİ ŞENSES	SELAHADDİN EYYUBİ MAH. URFA BULVARI NO:25/A NİNOVA AVM.YANI	412-5306914986
49	**DÜZCE**	Merkez	ZELİHA ÖZKURT	Kültür Mah. Süleyman Kuyumcu Cad. No:33 / B DÜZCE / MERKEZ	0380-5149734
50	**EDİRNE**	Uzunköprü	CAN MAKİNA (CAN KAYNARCA)	Muradiye Mah. Yusuf Sok. Akyuva Psj. No:3 Uzunköprü	284-5137071
51	**EDİRNE**	Merkez	CAN MAKİNA (ZEKİ KAYNARCA)	Mithatpaşa Mah.Arifpaşa Cad. No:7/A	284-2251328
52	**ELAZIĞ**	Merkez	EVGE TİCARET-MEHMET GÜLER	İzzet Paşa Mah. Şehit Yüzbaşı Tahir Cad. No:12	424-2181204
53	**ERZİNCAN**	Merkez	LEVENT TİC(LEVENT KAYA)	Ordu Cad.Uzun Çarşı Zemin Kat. No:20	537 5460101
54	ERZİNCAN	Merkez	MUSTAFA SÜME-AKNAKIŞ MAKİNA	Hükümet Cad. Gemi İş Merkezi No:40-41	446-2142957
55	**ERZURUM**	Yakutiye	TEYFİK BURAK BIÇAKÇIOĞLU	RABİYAANA MAH. DERE SOK. NO:26	544 2423375
56	**ESKİŞEHİR**	Odunpazarı	KARTALER TİCARET-AZİME KARTALER	Hamamyolu Cad. Kireççiler Sok. No:8/A	222-2314835
57	**GAZİANTEP**	Şehitkamil	KALKAN MAKİNA İBRAHİM KALKAN	Yeşilova Mah. Girne Cad. No:43/A	532 5270626
58	GAZİANTEP	Şahinbey	METİNEL TİCARET METİN DEMİREL	Hürriyet Cad. No:31/N	342-2310865
59	**HAKKARİ**	Merkez	EDIP TEKCE	KAYACAN CAD. TEKCE APT.NO.2	04382115859
60	**HATAY**	Merkez	ANADOLU DİK.MAK.PAZ.SAN. TİC.LTD.ŞTİ.	ULUCAMİ MAH. BEKİR SITKI KUNT CAD. NO:40/C ANTAKYA	0326 2161591
61	HATAY	İskenderun	HOCAM HALI MOBİLYA-JALE SARI	Çay Mah. Şehit Polis Murat Kaya Cad. No9/D	326-6145059
62	HATAY	İskenderun	ŞERAFETTİN YETKİN	ÇAY MAH. RAİF PAŞA CAD. NO:94	03266143296
63	**İSTANBUL**	Şişli	GÜVEN TİCARET OSMAN ORUÇ	CUMHURİYET MAH.HALASKARGAZİ CAD.ASMAKAT NO:65 KAT:1 PANGALTI	02122593720
64	İSTANBUL	Bakırköy	HAKAN BATUR	İstanbul Cad Güven İş Hanı No-41 Dükkan-34 Bakırköy / İstanbul	212-5713996-5435272
65	İSTANBUL	Pendik	HAK-IŞIK DAY.TÜK.MAL.SAN.TİC. LTD.ŞTİ.	YENİ MAH. ŞEHİT FETHİ CAD. NO:15 B	216-4910272
66	İSTANBUL	Üsküdar	HASAN MUSTAFA TOPRAK	Dr. Fahri Atabey cad. No:124c / Üsküdar-Zeynep kamil İstanbul	216 5533266
67	İSTANBUL	Bahçelievler	HİSAR EV ALETLERİ TİC.SAN. LTD.ŞTİ.	Çamlık Cad. Bankacılar Sok. No:15 Dükkan 3 Bahçelievler	212-6427366-57538455547186
68	İSTANBUL	Küçükçekmece	İRFANOĞULLARI MAK.SAN.VE TİC.LTD.ŞTİ.	Kartaltepe Mah. Gönül Sok.No:9 Dükkan:1 Sefaköy	212-5921348

No	İl / İlçe		Unvanı	Adres	Telefon
69	İSTANBUL	Gaziosman-paşa	MİTOS MAKİNA-NECATİ KIYAU-MAN	HÜRRİYET MAH. BEŞYÜZEVLER CAD. NO:24/A	0 212 537 50 35
70	İSTANBUL	Maltepe	MURAT MAKİNA-ÖZKAN ORUÇ	FEYZULLAH MAH.BAĞDAT CAD.TECER SOK.NO:4/A	0216-3717952
71	İSTANBUL	Bahçelievler	ÖYKÜ TİCARET-DENİZ LÜLE	Fetih Cad. 4.Sok. No:10 Şirinevler	212-5524492
72	İSTANBUL	Kadıköy	ÖZ MAKİNA-BİNNAZ YALÇINKAYA	KAPTANARİF SOK NO61 1A	216-3635065
73	İSTANBUL	Ümraniye	ÖZDEMİR MAKİNA-TUNCAY ÖZDEMİR	"Necip Fazıl Mah. Alemdağ Cad. Sultan Veled Sok. No:3/B Dudullu Ümraniye"	0216 4990077
74	İSTANBUL	Ümraniye	SANDOM MAKİNA-DURSUN UZUN	İSTİKLAL MAH.ZAFER SOK.NO:19/A ÜMRANİYE	0 216 316 09 04
75	İSTANBUL	Gaziosman-paşa	SEDAT SANCAKLI	HÜRRİYET MAHALLESİ 265. SOK NO 10/B	02125376472
76	İSTANBUL	Bağcılar	SEYDİ ŞENTÜRK-ÇINAR MAKİNA	MERKEZ MAH.704.SOK NO:4/B	0 212 461 80 90
77	İSTANBUL	Fatih	T.E.A.M.TEKS.ÜR.KONF.MAK. TİC.LTD.ŞTİ.	İMÇ 5.Blok No:5564 Unkapanı	212-5284147
78	İSTANBUL	Sultangazi	VEDAT SANCAKLI	SULTANCIFTLIGI MAH.ESKI EDIRNE ASFALTI CAD. NO:543/D	0 2124767615
79	İSTANBUL	Kağıthane	YAYLI MAKİNA-İMDAT YAYLI	Sanayi Mah.Sultan Selim Cad.Gökyüzüsok. No:8 4. Levent	212-2681836-3247153
80	**İZMİR**	Bornova	MEHMET KASAP	MANAVKUYU MAH. MUSTAFA KEMAL CAD. NO:147/1B	232 3882191
81	İZMİR	Ödemiş	MEHMET YAPA	Akıncılar Mah. Hürriyet Cad. Güngelen Psj. No:14-Z Ödemiş	232-5442131
82	İZMİR	Menemen	MUAMMER CELIK	TÜLBENTLİ MAH. ÇINARLI GEÇİDİ SOK. NO:15/B	541 8316051
83	İZMİR	Konak	SAMKA DİKİŞ MAKİNALARI SAN. VE TİC.LTD.ŞTİ.	HURŞİDİYE MAH. ANAFARTALAR CAD. 509 B	0 232 256 46 47
84	İZMİR	Bergama	ŞAHİN ZEYTİN	BARBAROS MAH. KASAPOĞLU CAD. NO:48	0539-4874110
85	İZMİR	Gaziemir	YANCI MAKİNA-AYŞE YANCI	"Atıfbey Mah. 6 Sk.No.22/5B İzmir / Gaziemir"	232-2521343
86	İZMİR	Karşıyaka	YILMAZ MAKİNA-YILMAZ KASAP	Anadolu Cad. No:549/A Karşıyaka	232-3309740
87	**KAHRAMAN-MARAŞ**	Elbistan	BİLAL BOYRAZ	G.MUSTAFA KEMAL CAD. NO 19 BOYRAZ SOĞUT-MA	0344-4151619
88	KAHRAMAN-MARAŞ	Merkez	ÇALKAYA D.T.M GIDA SAN. VE TİC.A.Ş.	İSMETPAŞA MAH. HÜKÜMET BULVARI NO:3 DULKADİROĞLU	344-2217099-2140649
89	**KARABÜK**	Merkez	ÖZCAN ELEKTRONİK-NİHAT ÖZCAN	HÜRRİYET MAH.İNÖNÜ CAD.ALTINKEPÇE ÇARŞISI NO:9/6	0 370 413 03 75
90	**KASTAMONU**	Tosya	ABAYIN DAY.TÜK.MAL.İNŞ. MALZ.PAZ.SAN.TİC.LTD.ŞTİ.	KARGI MAH.MUTAFLAR ÇARŞISI NO:15	0 366 313 09 66
91	**KAYSERİ**	Melikgazi	FENİŞ DAY.TÜK.MAL.SAN.TİC. LTD.ŞTİ.	bankalar cad.no:12	352-2314571-2311953
92	KAYSERİ	Melikgazi	ÖNDER MAK.ANAH.MEHMET DEVECİ	KİÇİKAPI MAH.BANKALAR CAD.NO:20	0 352 222 15 99
93	**KIRKLARELİ**	Merkez	ŞENOL MAKİNA TİCARET-ERKAN ŞENOL	Karacaibrahim Mah. 662. Sok.Alp Apt.No:5 Dük-kan 3-6	544 2926320
94	**KIRŞEHİR**	Merkez	MURAT SACAK	Yeni 2. Çarşı Devamı HanGül İş Hanı No. 36	542 8920541
95	**KOCAELİ**	Gölcük	DEMİR TEKNİK- NURETTİN DEMİR	Dumlupınar Mah. 19 Mayıs Cad. No:91/A	262-4144506 / 3234111
96	KOCAELİ	Derince	DEMİRKAN TİCARET-HATİCE DEMİRKAN	Çenedağ Mah. Denizciler Cad. No:72/E Derince	262-2231899
97	KOCAELİ	Gebze	HİLAL MAKİNA - MUSTAFA ŞENGÜL	Hacı Halil Mah.Şehit Numan Dede Cad.1203 Sok No:5/C 41400 Gebze / KOCAELİ	262-6433891
98	KOCAELİ	İzmit	KIRCILAR DAY.TÜK.MAL.TİC. SAN.LTD.ŞTİ.	AKÇACAMİ CADDESİ NO:60	0 262 321 54 87
99	**KONYA**	Karatay	MAKİNA DÜNYASI-İSMAİL AVDUL	Şemsi Tebriz Mahallesi MazharBabalık Sokak No:6/D	0332 3511004
100	KONYA	Karatay	MEHMET YANIYOR	Kasapsinan Mah.İstanbul Cad. No:137/D	332-3506048-3534378

No	İl / İlçe		Unvanı	Adres	Telefon
101	KONYA	Seydişehir	ÖMER ÇOLAK	HACISEYITALI MAH.153062 SOK.NO:8	539 7116042
102	KONYA	Karatay	PİŞKİNLER MOT.VE EV CİH. TİC.A.Ş.	Şerafettin Cad. No:6/A	332-3526363-3535455
103	**KÜTAHYA**	Tavşanlı	İSMAİL AKARÇAY	Durak Mah. Ekizler Sok. No:8 Tavşanlı	274-6142687
104	KÜTAHYA	Merkez	M.BAHA KAHVECİOĞLU	Eski Hükümet Cad. No:23/D Merkez	274-2163172
105	**MALATYA**	Merkez	ERBEM MEKANİK-EROL ERDEM	mücelli cad. kozkökü sok. no 12/B	422-3263298
106	MALATYA	Merkez	NECATİ DİNÇ DAY.TÜK.MAL. SAN.TİC.LTD.ŞTİ.	Fizuli Cad. Hamikoğlu Sk. No:6/C	422-3211357
107	**MANİSA**	Demirci	MEHMET ŞENGEL-MANOLYA DİKİMEVİ	Hacı Hasan Mah. Hükümet Cad. No 16 Demirci / manisa	236-4624622
108	MANİSA	Akhisar	SEMIH ÖZGEN	MERKEZ ÇARŞI 124 SOK.NO:18 AKHİSAR	236-4147258
109	MANİSA	Merkez	TUĞBA KAHRAMAN	Utku Mah. 2102 Sok. Mesci Apt. No:16/C Şehzadeler	0236 2344333
110	**MARDİN**	Midyat	İSMEN ARI-İDEAL MAKİNA	Yunus Emre Mah. İskenderun Cad. No:51 Estel	543 3790560
111	MARDİN	Kızıltepe	SEVİLEN MAK.TEKS.GID.İNŞ. SAN.TİC.LTD.ŞTİ.	HÜKÜMET CAD. GENÇ AYKUT İŞ HANI BODRUM KAT 8/1B-6	543 6248188
112	**MERSİN**	Tarsus	ABDULREZZAK DUNDAR	Mersin Cad. Halit Aslan Psj. No4 TARSUS	324-6246534
113	MERSİN	Akdeniz	EREN MAKİNA-YILMAZ GÜR	ÇANKAYA MAH.4723.SOK. NO:12/A	03242389191
114	MERSİN	Tarsus	İSMAİL KAYA	YENİ ÖMERLİ MAH.HİLMİ SEÇKİN CAD.NO:17/B	0 324 6241050
115	MERSİN	Akdeniz	MIL TİCARET-AZİZ MİL	KUVAİ MİLLİYE CAD.ÇANKAYA MAH.	324-2375089
116	**MUĞLA**	Bodrum	CEMALEDDİN ŞAHİN	BAHÇELİEVLER MAH. KARCI CAD. NO:6/C TURGUTREİS	542 3368785
117	MUĞLA	Milas	ÇORBACIOĞLU DAY.EV ALET. MOT.AR.İNŞ.TUR.SAN.TİC.LTD	Şevketiye Mah. 23 Nisan Bulvarı No:90 Milas	252-5122942
118	MUĞLA	Ortaca	MEHMET COLLU	Terzialiler Mah.Atatürk Bulvarı 169.Sok.No:3	537 3189979
119	MUĞLA	Yatağan	MEHMET GENCİN	KONAK MAH. NEVZAT ÖZSOY CAD. NO:32/1	2525722337
120	MUĞLA	Fethiye	ZEHRA TAŞCI-GARANTİ MAKİNA	TAŞYAKA MAH. 136. SOK. NO:15	0252 6143452
121	**MUŞ**	Merkez	KENAN TÜRK	Bahçelievler Bahar 2 Kooparatifi Altı	0532 3465396
122	**NİĞDE**	Merkez	ABDULLAH HALUK ÖZTÜRK	KALE MAH. KUNT SOK. NO:13/A	532 5279523
123	**ORDU**	Merkez	AHMET ŞAHİN	Düz.Mah.Alanarası sokak no:1 Altınordu	452-2141369
124	ORDU	Fatsa	KARAMUSTAFA TİCARET-ZEKİYE HAMZAÇEBİ	SAKARYA MAH. HACI HULUSİ BABA CAD. NO: 45	538 5172767
125	**OSMANİYE**	Merkez	KUBRA ZEYNEP BOZDUGAN	ISTIKLAL MAH.5009 SOK.NO:5	0 328 8129120
126	**RİZE**	Merkez	HASAN TATOĞLU - TATOĞLU MAKİNE	Çarşı Mah. Yeni Orta Camii yanı Hal Sok. No: 8	464-2172103
127	**SAKARYA**	Akyazı	AVN IC VE DIS TIC.LTD.STI	INONU MAH.7001 SOK.NO:16/1	0264 418 36 83
128	SAKARYA	Adapazarı	ERDOĞAN ŞİMŞEK-ADA MAKİNA	Cumhuriyet Mah. Bahçıvan Sk. No:3/C	264-2823346
129	SAKARYA	Karasu	HAKAN ELEKTRONİK-BİROL HAKAN	İncilli Mah. Eski Hastane Cad. No:6 D	0264-7183733
130	SAKARYA	Adapazarı	YALÇIN TURHAN-YALÇIN MAKİNA TİCARET	CUMHURİYET MAH. BAHÇIVAN SOK. NO:31 A	264 2783751
131	**SAMSUN**	İlkadım	ALTUNCUOĞLU MAKİNA-MUHİTTİN GÜNDÜZ ALTUNCUOĞLU	ULUGAZİ MAH.BORA SOK.NO:8/B	03624311374
132	SAMSUN	Çarşamba	ATİLLA TELCİ	Orta Mah. Sofuoğlu Cad. No:5/B Çarşamba	362-8335043
133	SAMSUN	Bafra	DOĞANAY MAKİNA-FATMAGÜL ŞAVKIN	Çilhane Mah.Şehit Ayhan Kalkan Sok. No:9 BAFRA	536 5746954
134	SAMSUN	İlkadım	İKİZLER KONF.MAK.VE MALZ. SAN.TİC.LTD.ŞTİ.	PAZAR MAH.MÜFTÜ SOK.AYDIN AP.NO:13/A-1	362-4320040
135	SAMSUN	Vezirköprü	MUSTAFA KESKİNER	Orta Cami Civarı Beyazlar Çarşısı No:12 Vezirköprü	362-6471158
136	**SİİRT**	Merkez	İRFAN IŞIKTAŞ	BATI MAH.CUMHURİYET CADDESİ NO:12	484-2234103
137	**SİVAS**	Kangal	BEŞİR ŞAHİN	Adliye Karşısı Çarşı İçi No:15 Kangal	346-4572323
138	SİVAS	Merkez	KORKUDAN MAKİNA-AKİF KORKUDAN	Sirer Cad. Sirer Pasajı No:20-22	346-2213812

No	İl / İlçe		Unvanı	Adres	Telefon
139	**ŞANLIURFA**	Merkez	AKKAYA PAZARLAMA-ÖMER AKKAYA	Camikebir mah.Demokrasi Cad. No:45/A	414-2151626
140	**ŞIRNAK**	Cizre	NEFİDET ARISOY	DİCLE MAHALLESİ MİMAR SİNAN CADDESİ NO14	486-6166889 - 541 655 0373
141	**TEKİRDAĞ**	Merkez	ALİ KARPAT	Kolordu Cad. No:67/A	282-2611598
142	TEKİRDAĞ	Çorlu	AYŞE YAŞAR	"REŞADİYE MAH.MANDIRACI CAD.ŞHT.TEĞMEN EROĞLU SOK. NO:18/B ÇORLU"	536 8999827
143	**TRABZON**	Merkez	MAKİNA TİCARET-ÖMER YILMAZ	Cumhuriyet Mah.Nemlioğlucemal Sok. No:13/A Ortahisar	4623216871
144	**UŞAK**	Merkez	CEMİL CEVHER	SARAYALTI MH.1.YALÇIN SOKAK NO:11/A- 64100-UŞAK	02762159836
145	UŞAK	Merkez	EROL DEMİR	DurakMah.FatihCad.No:10	534 6649628
146	**VAN**	Merkez	BURHANEDDİN OKCAN	CUMHURİYET CD.ALÇEKİÇ PASAJI NO:11 KAT:2	543 9164042
147	**YALOVA**	Merkez	ŞENLER GIDA İNŞ.TAH.LTD.ŞTİ.	FATİH CD.NO:15	224-5738685
148	**YOZGAT**	Sorgun	YASIN YUKSEL	Bahçelievler Mah. Atatürk Bulvarı No:27 / A	03544151384

Malın ayıplı olduğunun anlaşılması durumunda tüketici, 6502 sayılı
Tüketicinin korunması Hakkında Kanunun 11 maddesinde yer alan;
a-) Sözleşmeden dönme,
b-) Satış bedelinden indirim isteme,
c-) Ücretsiz onarılmasını isteme,
d-) Satılanın ayıpsız bir misli ile değiştirilmesini isteme,
haklarından birini kullanabilir.
Tüketici şikayet ve itirazlarını; yerleşim yerinin bulunduğu veya tüketici işleminin yapıldığı yerdeki Tüketici Hakem Heyetine veya Tüketici Mahkemesine başvurabilir.

TAŞIMA VE NAKLİYE SIRASINDA DİKKAT EDİLECEK HUSUSLAR
Taşıma ve nakliye işlemini orijinal ambalajı ile yapınız. İndirme-bindirme ve taşıma sırasında, ürüne maksimum dikkat gösterilmelidir.
Taşıma ve nakliye sırasında ambalajın tamamen kapalı olduğundan emin olun. Ambalaja ve pakete zarar verebilecek (nem, su, darbe, vs) etkenlere karşı koruyunuz.
Ürünün kullanım esnasında kırılması, deforme ve zarar görmemesine, Taşıma sırasında hasar ve arıza oluşmamasına, Vurma, çarpma, düşürme vb. dış etkenler nedeniyle zarar görmemesine dikkat ediniz.

Pfaff Servis İstasyonları

No	İl / İlçe		Unvanı	Adres	Telefon
1	ADANA	Seyhan	ÖZTAŞLAR KONF.MAK.TEKS. SAN.TİC.LTD.ŞTİ	-	0322-3595783 0322-3595392
2	AFYONKAR-AHİSAR	Merkez	VELİ KARATEPE	FAKIPAŞA MAH. BELEDİYE ÇARŞISI 2.KAT NO:C/44	272-2133614
3	AĞRI	Merkez	ÇİLİNGİR MURAT - MURAT YÜZ	YAVUZ MAH. KAĞIZMAN CAD. NO:55	472-2164288
4	AKSARAY	Seyhan	IHSAN EROGLU	MINARECIK MAH.550 SOK.NO:39	03822134993
5	AMASYA	Merzifon	HÜSEYİN SAYIN	Bağlarbaşı Mah. Cemal Hazneci Sok. No:6	358-5134757
6	ANKARA	Altındağ	ERCÜMENT RECEP ÖZENÇ-ÖZDEMİR MAKİNA	ANAFARTALAR CAD.NO:48/A ULUS	312-3243006-3245519
7	ANKARA	Altındağ	GÜLBAY MAKİNA-YÜKSEL GÜLBAY	Hükümet Cad. Oğultürk İşhanı 5/20 Ulus /Ankara	312-3113414
8	ANKARA	Çankaya	HAYRİ ÖZTÜRK	İlkadım Mah. Dikmen Cad. No:139/B	312-4785096
9	ANKARA	Keçiören	ŞEKER TİCARET-MUSTAFA ŞEKER	KIZLAR PINARI CAD. NO:185/A	312-3802356
10	ANKARA	Sincan	VAROL TİCARET-ERDAL VAROL	Atatürk Mah. Melek Sok. Kocamanlar İş Hanı No:18/26	544 2691239
11	ANTALYA	Muratpaşa	AKYÜZ MAKİNA TİC.LTD.ŞTİ.	Tahılpazarı Mah. 457. Sok. Kilit 2 İş hanı No:8/C	242-3453877
12	ANTALYA	Muratpaşa	ONUR KUŞLAR	DOĞU GARAJI CEBESOY CAD. NO:9/D	0 242 247 76 85
13	ANTALYA	Muratpaşa	SABRİ KAYAHAN	YENİGÖL MAH. FUL SOK. NO:29 KONUT 2 KATLI İÇ KAPI NO:1	535 4455510
14	AYDIN	Nazilli	MEHMET BATTAL	Turan Mah. Atatürk Bul. No:58/C	256-3150103
15	BALIKESİR	Merkez	BALKIN MAKİNA-METİN BALKIN	Dumlupınar Mah. Keten Avdan Sok. No:24/C	266-2434931
16	BATMAN	Merkez	MEHMET NECAT ALTUN	ÇARŞI MAH.2.CAD.NO:125	0 488 212 69 25
17	BİNGÖL	Merkez	FURKAN MAKİNA-SELMAN CANSIZOĞLU	Yenişehir Mah. Faik Ertuğrul Cad. Uzunyayla Ofice No:20	426-2150112
18	BOLU	Merkez	HÜSEYİN OKTAY DEMİR DEMİR MAKİNA	TABAKLAR MAH.İZZET BAYSAL CAD.BOLUBEYİ ÇARŞISI NO:46/24	0 374 217 56 95
19	BURDUR	Merkez	KAZIM TOZAN	BURÇ MAH. NAMIK KEMAL CAD. NO:14 İÇ KAPI NO:1	0248-2336097
20	BURSA	Osmangazi	İLHAN ORAL TEKS. KONF. MAK. TİC. LTD. ŞTİ.	Şehreküstü Mah. Ahmet Tanpınar Cad. NO:13/6	224-2217249
21	ÇANAKKALE	Merkez	DERELİ MAKİNA-TÜRKER DERELİ	İSMETPAŞA MAHALLESİ ŞEVKET BEY SOK. NO:19/Dük:A	286-2134336
22	ÇANAKKALE	Ayvacık	ENGİN ÖZERDEN-ÖZERDEN MOBİLYA	Ümmühan Mah. Dibek Cad. No:9	541 4334307
23	ÇORUM	Merkez	FATIH AKBAY	GULALIBEY MAH.VELIPASA 1.SOK 9/A	03642243195
24	DENİZLİ	Merkez	DAMLA DAY. TÜK. MAL. PAZ. SAN. VE TİC. LTD. ŞTİ	Kayalık Caddesi Ulu Çarşı İşhanı No:3/21 (Ulu Cami Yanı)	258-2613803
25	DİYARBAKIR	Bağlar	FAHRİ ARAZ	Emek Cad. Cezaevi Alt Köşe No:102	412-2369562
26	DİYARBAKIR	Bağlar	ŞENSES TİCARET-ZEKİ ŞENSES	SELAHADDİN EYYUBİ MAH. URFA BULVARI NO:25/A NİNOVA AVM.YANI	412-5306914986
27	DÜZCE	Merkez	ZELİHA ÖZKURT	Kültür Mah. Süleyman Kuyumcu Cad. No:33/B	0380-5149734
28	ELAZIĞ	Merkez	EVGE TİCARET-MEHMET GÜLER	İzzet Paşa Mah. Şehit Yüzbaşı Tahir Cad. No:12	424-2181204
29	ERZİNCAN	Merkez	MUSTAFA SÜME-AKNAKIŞ MAKİNA	Hükümet Cad. Gemi İş Merkezi No:40-41	446-2142957
30	ERZURUM	Yakutiye	TEYFİK BURAK BIÇAKÇIOĞLU	RABİYAANA MAH. DERE SOK. NO:26	544 2423375
31	ESKİŞEHİR	Odunpazarı	KARTALER TİCARET-AZİME KARTALER	Hamamyolu Cad. Kireççiler Sok. No:8/A	222-2314835
32	GAZİANTEP	Şahinbey	METİNEL TİCARET METİN DEMİREL	Hürriyet Cad. No:31/N	342-2310865
33	HATAY	Reyhanlı	ANADOLU DİK. MAK. PAZ. SAN. TİC.LTD.ŞTİ.	BAĞLAR MAH. BÜLENT BAHADIRLI CAD. İLHAN ABSEYİ APT. DÜKKAN NO:23/26	0326 2161591
34	İSTANBUL	Bakırköy	HAKAN BATUR	İstanbul Cad. Güven İş Hanı No-41 Dükkan-34	212-5713996-5435272
35	İSTANBUL	Pendik	HAK-IŞIK DAY. TÜK. MAL. SAN. TİC. LTD. ŞTİ.	YENİ MAH. ŞEHİT FETHİ CAD. NO:15 B	216-4910272

Pfaff Servis İstasyonları

No	İl / İlçe		Unvanı	Adres	Telefon
36	İSTANBUL	Bahçelievler	HİSAR EV ALETLERİ TİC. SAN. LTD. ŞTİ.	Çamlık Cad. Bankacılar Sok. No:15 Dükkan 3	212-6427366-57538455547186
37	İSTANBUL	Küçük-çekmece	İRFANOĞULLARI MAK. SAN. VE TİC. LTD. ŞTİ.	Kartaltepe Mah. Gönül Sok.No:9 Dükkan:1Sefaköy	212-5921348
38	İSTANBUL	Gazi-osmanpaşa	MİTOS MAKİNA-NECATİ KIYAUMAN	HÜRRİYET MAH. BEŞYÜZEVLER CAD. NO:24/A	0 212 537 50 35
39	İSTANBUL	Maltepe	MURAT MAKİNA-ÖZKAN ORUÇ	FEYZULLAH MAH.BAĞDAT CAD.TECER SOK.NO:4/A	0216-3717952
40	İSTANBUL	Ümraniye	ÖZDEMİR MAKİNA-TUNCAY ÖZDEMİR	Necip Fazıl Mah. Alemdağ Cad. Sultan Veled Sok. No:3/B	0216 4990077
41	İSTANBUL	Ümraniye	SANDOM MAKİNA-DURSUN UZUN	İSTİKLAL MAH.ZAFER SOK.NO:19/A	0 216 316 09 04
42	İSTANBUL	Gazi-osmanpaşa	SEDAT SANCAKLI	HÜRRİYET MAHALLESİ 265. SOK NO 10/B	02125376472
43	İSTANBUL	Bağcılar	SEYDİ ŞENTÜRK-ÇINAR MAKİNA	MERKEZ MAH.704.SOK NO:4/B	0 212 461 80 90
44	İSTANBUL	Fatih	TEAM TEKSTIL MAKINA TIC. LTD. STI.	İMÇ 5.Blok No:5564 Unkapanı	212-5284147
45	İSTANBUL	Sultangazi	VEDAT SANCAKLI	SULTANCIFTLIGI MAH.ESKI EDIRNE ASFALTI CAD.NO:543/D	0 2124767615
46	İSTANBUL	Kağıthane	YAYLI MAKİNA-İMDAT YAYLI	Sanayi Mah. Sultan Selim Cad. Gökyüzü Sok. No:8 4. Levent	212-2681836
47	İZMİR	Menemen	MUAMMER CELIK	TÜLBENTLİ MAH. ÇINARLI GEÇİDİ SOK. NO:15/B	541 8316051
48	İZMİR	Konak	SAMKA DİKİŞ MAKİNALARI SAN. VE TİC. LTD. ŞTİ.	HURŞİDİYE MAH. ANAFARTALAR CAD. 509 B	0 232 256 46 47
49	İZMİR	Gaziemir	YANCI MAKİNA-AYŞE YANCI	Atıfbey Mah. 6 Sk.No.22/5B	232-2521343
50	KAHRAMAN-MARAŞ	Merkez	ÇALKAYA D.T.M GIDA SAN. VE TİC.A.Ş.	İSMETPAŞA MAH. HÜKÜMET BULVARI NO:3 DULKADİROĞLU	0344 2217099
51	KARABÜK	Merkez	ÖZCAN ELEKTRONİK-NİHAT ÖZCAN	HÜRRİYET MAH.İNÖNÜ CAD.ALTINKEPÇE ÇARŞISI NO:9/6	0 370 413 03 75
52	KAYSERİ	Melikgazi	FENİŞ DAY. TÜK. MAL. SAN. TİC. LTD. ŞTİ.	Bankalar Cad. No:12	352-2314571-2311953
53	KAYSERİ	Melikgazi	ÖNDER MAK. ANAH. MEHMET DEVECİ	KİÇİKAPI MAH.BANKALAR CAD.NO:20	0 352 222 15 99
54	KIRKLARELİ	Merkez	ŞENOL MAKİNA TİCARET-ERKAN ŞENOL	Karacaibrahim Mah. 662. Sok. Alp Apt. No:5 Dükkan 3-6	544 2926320
55	KIRŞEHİR	Merkez	MURAT SACAK	Yeni 2. Çarşı Devamı HanGül İş Hanı No. 36	542 8920541
56	KOCAELİ	Gölcük	DEMIR TEKNIK- NURETTIN DEMIR	DUMLUPINAR MAH.19 MAYIS CAD.NO:91/A	0 262 414 45 06
57	KOCAELİ	Gebze	HİLAL MAKİNA - MUSTAFA ŞENGÜL	Hacı Halil Mah. Şehit Numan Dede Cad. 1203 Sok. No:5/C	262-6433891
58	KONYA	Meram	DİKERSAN MAKİNA-ERCAN AYBATTI	ŞÜKRAN MAH.KURŞUNCULAR SOK.ULUSOY İŞ HANI NO:P/20	530 4095293
59	KONYA	Karatay	MAKİNA DÜNYASI-İSMAİL AVDUL	Şemsi Tebriz Mahallesi MazharBabalık Sokak No:6/D	0332 3511004
60	KONYA	Karatay	MEHMET YANIYOR	Kasapsinan Mah.İstanbul Cad. No:137/D	332-3506048-3534378
61	KONYA	Seydişehir	ÖMER ÇOLAK	HACISEYITALI MAH.153062 SOK.NO:8	539 7116042
62	KONYA	Karatay	PİŞKİNLER MOT. VE EV CİH. TİC. A.Ş.	Şerafettin Cad. No:6/A	332-3526363-3535455
63	KÜTAHYA	Tavşanlı	İSMAİL AKARÇAY	Durak Mah. Ekizler Sok. No:8 Tavşanlı	274-6142687
64	MALATYA	Merkez	ERBEM MEKANİK-EROL ERDEM	Mücelli Cad. Kozkökü Sok. No:12/B	422-3263298
65	MANİSA	DEMİRCİ	MEHMET ŞENGEL-MANOLYA DİKİMEVİ	Hacı Hasan Mah. Hükümet Cad. No:16 Demirci	236-4624622
66	MANİSA	Merkez	TUĞBA KAHRAMAN	Utku Mah. 2102 Sok. Mesci Apt. No:16/C Şehzadeler	0236 2344333
67	MARDİN	Nusaybin	DANIŞMAN TİC. MOT. ARAÇ. TEKS. İTH. İHR. LTD. ŞTİ.	Mor Yakup Mah. Lozan Cad. No:98	482-4157815
68	MARDİN	Midyat	İSMEN ARI-İDEAL MAKİNA	Yunus Emre Mah. İskenderun Cad. No:51 Estel	543 3790560
69	MARDİN	Kızıltepe	SEVİLEN MAK. TEKS. GID. İNŞ. SAN. TİC. LTD. ŞTİ.	HÜKÜMET CAD. GENÇ AYKUT İŞ HANI BODRUM KAT 8/1B-6	543 6248188

Pfaff Servis İstasyonları

No	İl / İlçe		Unvanı	Adres	Telefon
70	MERSİN	Akdeniz	EREN MAKİNA-YILMAZ GÜR	ÇANKAYA MAH.4723.SOK. NO:12/A	03242389191
71	MERSİN	Tarsus	İSMAİL KAYA	YENİ ÖMERLİ MAH.HİLMİ SEÇKİN CAD.NO:17/B	0 324 6241050
72	MERSİN	Akdeniz	MIL TİCARET-AZİZ MİL	KUVAİ MİLLİYE CAD.ÇANKAYA MAH.	324-2375089
73	MUĞLA	Bodrum	CEMALEDDİN ŞAHİN	BAHÇELİEVLER MAH. KARCI CAD. NO:6/C TURGUTREİS	542 3368785
74	MUĞLA	Ortaca	MEHMET COLLU	Terzialiler Mah. Atatürk Bulvarı 169. Sok. No:3	537 3189979
75	MUĞLA	Yatağan	MEHMET GENCİN	KONAK MAH. NEVZAT ÖZSOY CAD. NO:32/1	2525722337
76	MUĞLA	Fethiye	ZEHRA TAŞCI-GARANTİ MAKİNA	TAŞYAKA MAH. 136. SOK. NO:15	0252 6143452
77	MUŞ	Merkez	KENAN TÜRK	Bahçelievler Bahar 2 Kooparatifi Altı	0532 3465396
78	OSMANİYE	Merkez	KUBRA ZEYNEP BOZDUGAN	ISTIKLAL MAH. 5009 SOK. NO:5	0 328 8129120
79	RİZE	Merkez	HASAN TATOĞLU - TATOĞLU MAKİNE	Çarşı Mah. Yeni Orta Camii yanı Hal Sok. No: 8	464-2172103
80	SAKARYA	Adapazarı	ERDOĞAN ŞİMŞEK-ADA MAKİNA	Cumhuriyet Mah. Bahçıvan Sk. No:3/C	264-2823346
81	SAMSUN	İlkadım	ALTUNCUOĞLU MAKİNA-MUHİTTİN GÜNDÜZ ALTUNCUOĞLU	ULUGAZİ MAH.BORA SOK.NO:8/B	03624311374
82	SAMSUN	Çarşamba	ATİLLA TELCİ	Orta Mah. Sofuoğlu Cad. No:5/B	362-8335043
83	SAMSUN	İlkadım	AYDIN TAŞAN	UNKAPANI MAH. HASTANE SOK. NO:34 İÇ KAPI NO:B	0362 4355010
84	SAMSUN	İlkadım	İKİZLER KONF. MAK. VE MALZ. SAN. TİC. LTD. ŞTİ.	PAZAR MAH. MÜFTÜ SOK. AYDIN AP. NO:13/A-1	362-4320040
85	ŞANLIURFA	Merkez	AKKAYA PAZARLAMA-ÖMER AKKAYA	Camikebir mah.Demokrasi Cad. No:45/A	414-2151626
86	ŞIRNAK	Cizre	NEFİDET ARISOY	DİCLE MAHALLESİ MİMAR SİNAN CADDESİ NO:14	486-6166889 541 655 0373
87	SİVAS	Merkez	KORKUDAN MAKİNA-AKİF KORKUDAN	Sirer Cad. Sirer Pasajı No:20-22	346-2213812
88	TEKİRDAĞ	Merkez	ALİ KARPAT	ORTACAMİ MAH. YUNUS BEY CAD. HALİS BEY SOK. S.POYRAZ APT. A BLOK NO:2A SÜLEYMENPAŞA	282-2611598
89	TEKİRDAĞ	Çorlu	AYŞE YAŞAR	REŞADİYE MAH. MANDIRACI CAD. ŞHT. TEĞMEN EROĞLU SOK. NO:18/B	536 8999827
90	TRABZON	Merkez	MAKİNA TİCARET-ÖMER YILMAZ	Cumhuriyet Mah. Nemlioğlucemal Sok. No:13/A Ortahisar	4623216871
91	UŞAK	Merkez	CEMİL CEVHER	SARAYALTI MH. 1.YALÇIN SOKAK NO:11/A- 64100	02762159836
92	VAN	Merkez	BURHANEDDİN OKCAN	CUMHURİYET CD .ALÇEKİÇ PASAJI NO:11 KAT:2	543 9164042
93	YALOVA	Merkez	ŞENLER GIDA İNŞ. TAH. LTD. ŞTİ.	FATİH CD.NO:15	224-5738685

Modern, güncellenebilir bir dikiş ve nakış makinesi satın aldınız. Düzenli olarak yazılım güncellemeleri yayınladığımızdan makinenin yazılımıyla kullanıcı kılavuzunda açıklanan yazılım arasında bazı farklılıklar olması mümkündür. Yerel yetkili PFAFF® satıcınıza danışın ve en yeni yazılım ile kullanıcı kılavuzu için www.pfaff.com adresinden web sitemizi ziyaret edin.

Önceden bildirmeksizin makine ekipmanını ve aksesuar çeşitlerini değiştirme; performans ve tasarımda değişiklik yapma hakkını saklı tutuyoruz. Ancak, bu gibi değişiklikler her zaman kullanıcının ve ürününün yararına olacaktır.

FİKRİ MÜLKİYET

Bu ürünü koruyan patentler Dikiş Makinesi'nin altında bulunan bir etikette listelenmiştir.
ACTIVSTITCH, MYSEWNET, CREATIVE PERFORMANCE, PFAFF ve PERFECTION STARTS HERE, KSIN Luxembourg II, S.ar.l. şirketinin ticari markalarıdır.



Atma işleminde bu ürünün, elektrikli/elektronik ürünlere ilişkin Ulusal yasalara uygun olarak güvenli bir şekilde geri dönüştürülmesi gerektiğini lütfen unutmayın. Elektrikli aletleri, ayrıştırılmamış belediye atıkları olarak atmayın, ayrı atık toplama tesislerini kullanın. Mevcut atık toplama sistemleri ile ilgili bilgi almak için yerel yönetiminizle iletişime geçin. Bayi, eski aletleri, yenileriyle değiştirirken eski aletin tasfiyesini ücretsiz olarak temin etmekle yükümlü olabilir.

Elektrikli aletler, şehir çöplüklerine atılırsa tehlikeli maddeler, suya sızıp yemek zincirine karışarak sağlığınıza zarar verebilir.





Importer to the UK:
VSM UK
Ravensbank House, Ravensbank Drive
North Moons Moat, Redditch. B98 9NA, United Kingdom

Manufacturer
VSM GROUP AB, **SVP Worldwide**
Soldattorpsgatan 3
SE-55474, Jonkoping, SWEDEN

PFAFF
Perfection starts here.™

4711383-76A · © 2024 KSIN Luxembourg II, S.a.r.l. · All rights reserved

Danışma Hattı: 0850 390 99 09

ÜRETİCİ FİRMA:
VSM GROUP AB
SOLDATTORPSGATAN 3
SE-55474 , JONKOPING
SWEDEN
TEL: +46 728 55 18 79

İTHALATÇI FİRMA:
SİNGER DİKİŞ MAKİNALARI
TİCARET ANONİM ŞİRKETİ
BARBAROS MAH. BEGONYA SOK.
NO:3/62 KUZEY NIDAKULE 34746
ATASEHIR-ISTANBUL TURKEY
TURKEY
TEL: (0216) 519 98 98
FAX: (0216) 519 96 93

AEEE Yönetmeliği'ne Uygundur.

Kullanım Ömrü : 10 Yıl
"Cihazınızın Sanayi Bakanlığı tarafından tespit ve ilan edilen kullanım ömrü(cihazın fonksiyonlarını yerine getirebilmesi için gerekli yedek parça bulundurma süresi) 10 yıldır."

www.pfaff.com