PFAFF

Perfection starts here.™

creative ambition™ 640

Kullanıcı Kılavuzu



160 YEAR ANNIVERSARY

ÖNEMLİ GÜVENLİK TALİMATLARI

Bu ev tipi dikiş makinesini kullanmadan önce tüm talimatları okuyun.

Elektrikli bir cihaz kullanılırken aşağıdakiler de dahil olmak üzere temel güvenlik önlemleri daima izlenmelidir:

Talimatları makineye yakın ve uygun bir yerde bulundurun. Makine, üçüncü bir şahsa verilirse talimatları da beraberinde verin.

Bu cihaz yetişkinlerin kullanımına yöneliktir. Bu cihaz, cihazın güvenli bir şekilde kullanımına ilişkin ilgili eğitim verilmiş olması ve mevcut tehlikeleri anlamaları durumunda yetişkin gözetimi altında (i) 8 ila 12 yaşındaki çocuklar ile (ii) fiziksel, duyusal veya zihinsel becerilerinde, tecrübe ya da bilgisinde eksiklik olan kişiler tarafından kullanılabilir. Temizlik ve kullanıcı bakımının, denetim olmadan çocuklar tarafından yapılmaması gerekir. Makineyle oynamak yasaktır. 8 yaşından küçük çocuklar makineyi kullanamaz.

TEHLİKE - ELEKTRİK ÇARPMASI RİSKİNİ AZALTMAK İÇİN:

- Dikiş makinesi, prize takılı olduğu zamanlarda asla gözetimsiz bırakılmamalıdır. Makinanın takılı olduğu ,elektrik pirizine kolaylıkla erişilebilinmeli. Kullanımdan sonra, temizlemeden, kapaklarının çıkarılmasından, yağlamadan veya talimat kitapçığında belirtilen kullanıcı bakımı ayarlamalarını yapmadan önce mutlaka fişini, prizden çıkarın.

UYARI – YANMA, YANGIN, ELEKTRİK ÇARPMASI VEYA YARALANMA RİSKLERİNİ AZALTMAK İÇİN:

- Oyuncak olarak kullanılmasına izin vermeyin. Bu dikiş makinesi, çocuklar tarafından veya çocukların yanında kullanılırken çok dikkat edilmesi gerekir.
- Bu dikiş makinesi, yalnızca bu kitapçıkta açıklanan kullanım amacı için kullanılmalıdır. Yalnızca üretici tarafından bu kitapçıkta önerilen eklentileri kullanın.
- Kablo veya fiş hasarlıysa veya doğru çalışmıyorsa veya makine yere düşürülmüş veya hasar görmüşse veya suya düşürülmüşse asla makineyi çalıştırmayın. İnceleme, tamir, elektronik veya mekanik ayarlama için en yakın yetkili satıcıya veya servis merkezine götürün.
- Dikiş makinesini, hava deliklerinden herhangi biri tıkalıyken asla çalıştırmayın. Dikiş makinesinin havalandırma deliklerine ve ayak pedalına hav, toz ve iplik kaçmasını önleyin.
- Parmaklarınızı, hareket eden tüm parçalardan uzak tutun. Dikiş makinesi iğnesinin çevresine özellikle dikkat edin.
- Daima doğru iğne plakasını kullanın. Yanlış plaka, iğnenin kırılmasına sebep olabilir.
- Eğilmiş iğneleri kullanmayın.
- Dikiş yaparken kumaşı çekmeyin ve itmeyin. İğnenin yönünü değiştirerek kırılmasına yol açabilir.
- Güvenlik gözlükleri takın.
- İğne bölgesinde iğne değiştirmek, iğneye iplik takmak, makaraya iplik takmak veya baskı ayağını değiştirmek gibi herhangi bir ayarlama işlemi yaparken dikiş makinesini kapalı pozisyona (“0”) getirin.
- Hiçbir deliğe hiçbir nesne sokmayın ve düşürmeyin.
- Açık alanlarda kullanmayın.
- Sprey ürünlerinin kullanıldığı veya oksijen tatbik edilen yerlerde çalıştırmayın.
- Sökmek için tüm kontrolleri kapalı pozisyona (“0”) getirin ve fişi, prizden çıkarın.
- Prizden çıkarmak için kablodan çekmeyin. Kablodan değil fişten tutarak çıkartın.
- Ayak pedalı, makineyi çalıştırmak için kullanılır. Ayak pedalının üzerine başka nesneler koymaktan kaçının.

- Makine ıslaksa kullanmayın.
- LED lamba hasarlı veya kırılmışsa, bir tehlike oluşmasını önlemek için üretici veya servis aracısı ya da benzeri yetkili kişi tarafından değiştirilmesi gerekir.
- Ayak pedalına bağlı olan kablo hasar görmüşse bir tehlike oluşmasını önlemek için üretici veya servis aracısı ya da benzeri yetkili kişi tarafından değiştirilmesi gerekir.

Yalnızca Overlok Makineleri için:

- Kesici kapağı takılı değilken veya reçme dikiş masası sağlam şekilde kurulmamışsa makineyi asla çalıştırmayın.

BU TALİMATLARI KAYDEDİN

Ürünün enerji tüketimi açısından verimli kullanımına ilişkin bilgiler

- Sürekli ve yoğun kullanımlarda makinenizi belli aralıklarla dinlendiriniz.
- Makinenizi ısı kaynaklarından (direk güneş ışığı, soba, radyatör, kalorifer peteği vb) koruyunuz.
- Makinenizi çalıştırdığınız yerdeki elektrik voltajını sık sık kontrol ediniz ve makinenizi şebekeden kaynaklanabilecek elektrik dalgalanmalarından koruyunuz. Eğer bulunduğunuz bölgede şebeke elektriğinde voltaj düşmesi yada yükselmesi gibi problemler yaşıyorsanız. Makinenizin bulunduğu yere regülatör taktırmanız makinenizi verimli kullanabilmenize yardımcı olacaktır.
- Makinenizin bakım ve temizlik işlemlerini mutlaka zamanında yapınız.
- Makinenizi mutlaka kullanma klavuzunda tarif edilen şekilde çalıştırınız.

İÇİNDEKİLER

1 Giriş 6
Makineye Genel Bakış 6
Ön 6
Üst Parçalar 7
Arka Taraf 7
Aksesuar Bölmesi 7
Nakış Ünitesi Parçaları 8
Aksesuarlar 8
Dahil Olan Aksesuarlar 8
Dahil Olan Kasnak 9
Baskı Ayakları 9
Dikişe Genel Bakış 11
Genel Dikişler 11
Kapitone Dikişleri 12
İğne Sanatı Dikişleri 13
Saten Dikişler 13
Dekoratif Dikişler 13
İsteğe Bağlı Ayak Dikişleri 13
Alfabeler 14
Block 14
Kiril 14

2 Hazırlıklar 15
Ambalajdan çıkarma 15
Güç Kablosunu ve Pedalı bağlama 15
Dikişten Sonra Toplayıp Kaldırma 15
LED Işıklar 15
Serbest Kol 16
Makineyi Dikiş Kabinine Monte Etme 16
İplik Kesici 16
Makara Pimleri 17
Yatay Konum 17
Dikey Konum 17
Yedek Makara Pimi 18
Makineye İplik Takma 18
İplik Geçirme Mekanizması 19
Çift İğne için İplik Geçirme 20
Masura Sarma 21
Yatay Konumdan Sarma 21
İğnenin İçinden Geçirip Sarma 21
Masurayı Takma 22
IDT™ Sistemi (Entegre Çift Besleme) 22
IDT™ Sistemini Etkinleştirme 22
IDT™ Sistemini Devre Dışı Bırakma 22
İğneler 23
İğneler Hakkında Önemli Bilgiler 23
İğneyi Değiştirme 23
Besleme Dişlerini İndirme 24
Baskı Ayağı Basıncı 24
Baskı Ayağı Kaldırma Kolu 24
Baskı Ayağını Değiştirme 24
Baskı Ayağını Çıkarma 24
Baskı Ayağını Takma 24
USB Bağlantı Noktası 25
Taşınabilir USB Nakış Belleği 25
USB Bağlantı Noktasına Bağlama ve USB Bağlantı Noktasından Çıkarma 25
Tamamlayıcı Embroidery Intro Yazılımı (PC) 25
Makinenizin Güncellenmesi 25
Güncelleme Talimatları 26
Düğmeler ve Göstergeler 27
Göstergeli İğne Durdurma Yukarı/Aşağı Düğmesi 27
Düğümleme Düğmesi 27
Göstergeli İplik Makası Düğmesi 27
Başlat/Durdur Düğmesi 28
Göstergeli Geri Dikiş Düğmesi 28
Dikiş modu/Nakış İşleme Modu Düğmesi 28
Sıralama/Nakış Düzenleme Modu Düğmesi 28
Alfabe Modu, Sıralama Düğmesi 28
Ayarlar Menüsü Düğmesi 28
Grafik Ekran 28
Dikiş Genişliği/Dikiş Konumu Düğmeleri 28
İmleç Düğmeleri 28
Dikiş Uzunluğu/Dikiş Yoğunluğu Düğmeleri 28
Doğrudan Seçim Düğmeleri 28
Yükleme Düğmesi 29
Kişisel Dikiş veya Sıralama Kaydetme Düğmesi 29
Silme Düğmesi 29
Yan Yana Ayna Görüntüsü Düğmesi 29
Uç Uca Ayna Görüntüsü Düğmesi 29
Alt Düğmesi 29
Bilgi Düğmesi 29
Fonksiyon Düğmeleri 29
OK (Tamam) Düğmesi 29
Hız Kontrol Kolu 29
Ayarlar Menüsü 30
İplik Tansiyonu 30
Çift İğne 30
Dikiş Genişliği Güvenliği 30
Kesmek için Otomatik Durdurma 31
Dil 31
Sesli Alarm 31
Kontrast 31
Yazılım Sürümü 31
Kasnak Konumları 31

3 Dikiş Modu 32
Dikiş Seçme 32
Dikiş Önerileri 32
Dikiş Ayarları 33
Dikiş Genişliği/Dikiş Konumu 33
Dikiş Uzunluğu/Dikiş Yoğunluğu 33
Uzatma 33
Ayna görüntüsü 33
İplik Tansiyonu 34

Kişisel Dikiş 34
Kişisel Dikişi Kaydetme 34
Kişisel Dikişin Üzerine Yazma 34
Kişisel Dikişi Yükleme 34
Dikiş Teknikleri 35
Üç Adımlı Zikzak Dikiş 35
Düğme ilikleri 35
Düğme Dikme 37
Onarma işlemi 38
Ağır Kumaşta Kenarları Dikme 38
El İşi Görünümlü Kapitone 38
Serbest Hareket 39
Serbest Hareketli Noktalama 39
Gizli Kenar Dikişi 40
Fermuarlarda Dikme 40
Dikiş Açılır Pencereleri 41

4 Sıralama oluşturma 42
Sıralama Oluşturma 42
Alfabeyi Kullanma 42
Metin Sıralaması Oluşturma 43
Karakter Seti ve Yazı Tipi Seçimi 43
Metni ve Dikişleri Ayarlama 43
Bir Sıralamadaki Dikişi veya Harfi Silme 43
Sıralamalarınızı Yönetme 43
Sıralamayı Kaydetme 43
Sıralama Yükleme 43
Bir sırayı dikme 44
Sıra Oluşturma Açılır Pencereleri 44

5 Nakış İşlemi Hazırlıkları 45
Nakış Ünitesine Genel Bakış 45
Nakış Kasnağına Genel Bakış 45
Desenler 45
Nakış Koleksiyonu 45
Yedek Desenleri İndirin 45
Nakış Ünitesini Bağlama 46
Nakış Ünitesini Çıkarma 46
Nakış/Serbest Hareket Ayağı 6'yı Takma 47
Kumaşa Kasnak Yerleştirme 47
Kasnağı Takma/Çıkarma 48

6 Nakış işleme 49
Tasarım Bilgileri 49
Nakış İşleme 50
Tasarım Yükleme 50
Nakış Yazı Tipi Yükleme 51
Nakış Metni Düzenleyicisi 51
Kasnak Boyutları 52
Kasnak Konumları 52
Renk Bloğunda Bırakılan Dikişler 52
Geçerli Renk 52
Konum Denetimi için Yörüngeleme 53
Teyelleme 53
Monokrom/tek renk 53
Hız Kontrolü 53
İplik Tansiyonu 53
Nakışa Başlarken 54
Nakış Düzenleme 55
Döndür 55
Tasarım Yüksekliği 55
Tasarım Genişliği 55
Taşı 55
Ayna görüntüsü 55
Nakış Açılır Pencereleri 56

7 Bakım 58
Makineyi Temizleme 58
Masura Alanını Temizleme 58
Masura Alanının Altını Temizleme 58
İğne Plakasını Değiştirme 59
Sorun giderme 59
Teknik Özellikler 61

1 Giriş

Makineye Genel Bakış

Ön

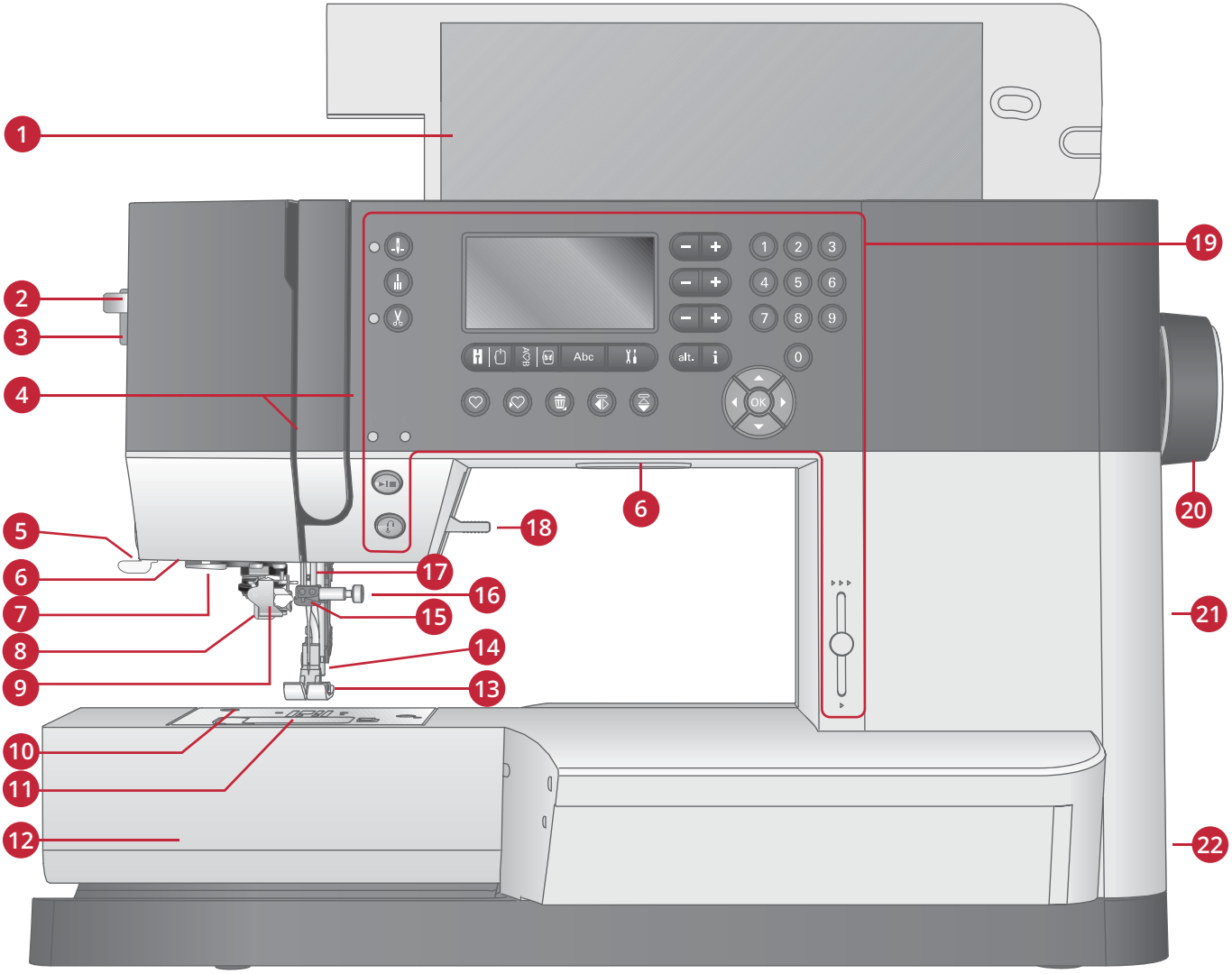

1. Dikişe ilişkin bilgileri içeren kapak
2. İplik geçirici kolu
3. Baskı ayağı basınç kadranı
4. İplik takma kanalları
5. İplik kesici
6. LED ışıklar
7. İplik geçirici kılavuzu
8. Düğme iliği açma kolu
9. Otomatik İplik Geçirme
10. İğne plakası
11. Masura kapağı
12. Serbest kol
13. Baskı ayağı
14. Baskı ayağı mili ve baskı ayağı tutucu
15. İğne iplik kılavuzu
16. İğne vidası
17. İğne mili
18. Baskı ayağı kaldırma kolu
19. Düğmeler ve grafik ekran
20. El çarkı
21. USB bağlantı noktası
22. Ana düğme, güç kablosu bağlantıları ve ayak pedalı

Üst Parçalar

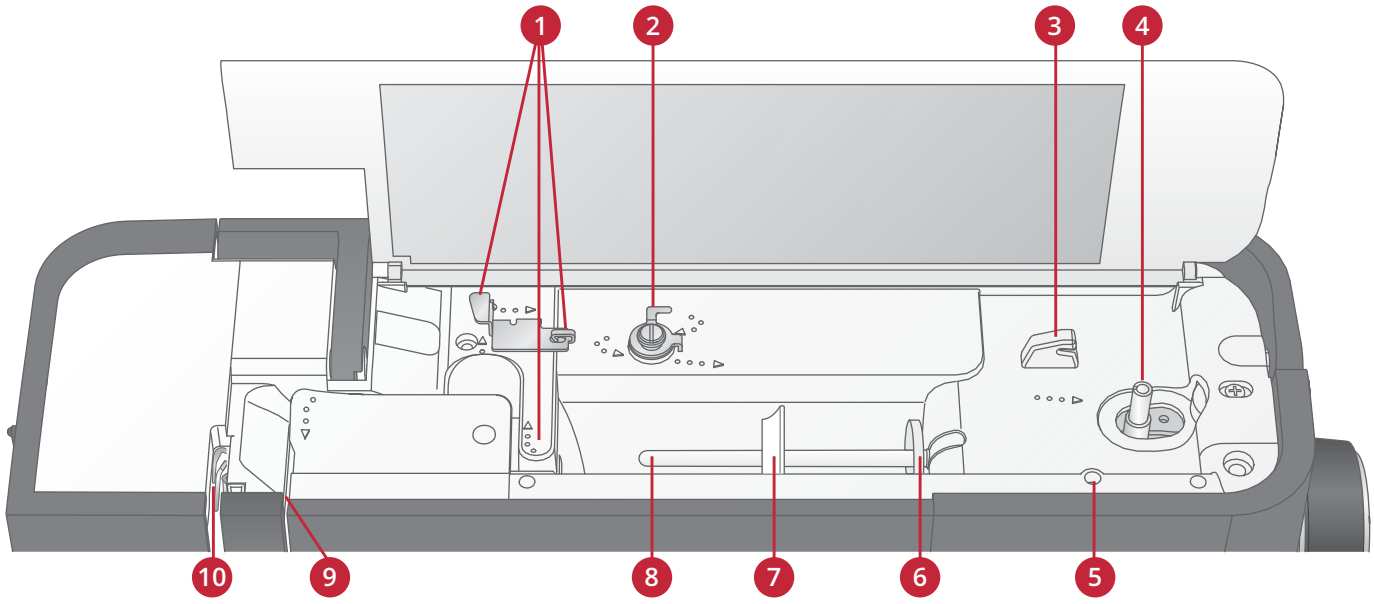

1. İplik kılavuzları
2. Masura sarma iplik kılavuzu ve tansiyon diski
3. Masura ipliği kesicisi
4. Masura sarma kolu ve masura mili
5. Yedek makara pimi kanalı
6. Koruyucu keçe
7. Makara tutucusu
8. Makara pimi
9. İplik tansiyonu kampanaları
10. Germe kolu

Arka Taraf

1. Taşıma Kolu
2. Baskı ayağı kaldırma kolu
3. IDT™ sistem
4. Nakış ünitesi bağlantı soketi
5. Besleme dişlerini düşürme düğmesi

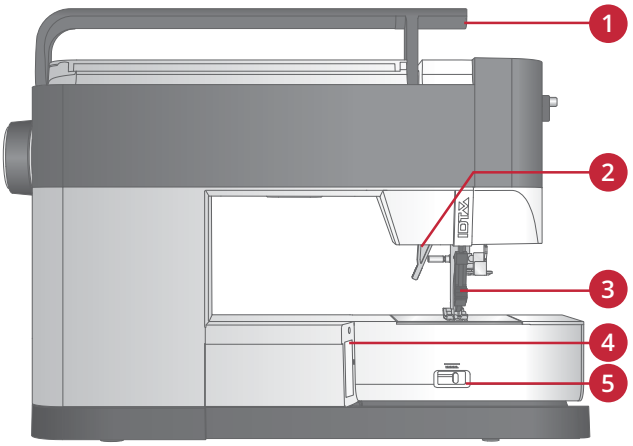

Aksesuar Bölmesi

Kolaylıkla erişebilmek için aksesuarları bölmede saklayın.

1. Aksesuar alanı
2. Kanca

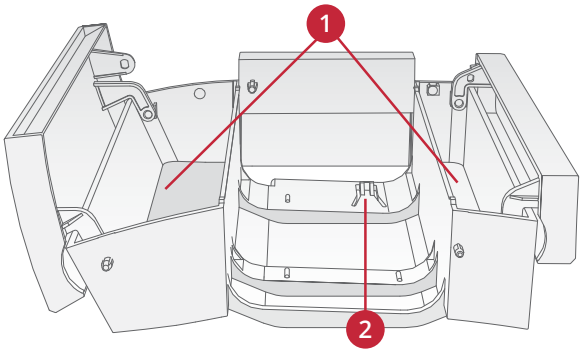

Nakış Ünitesi Parçaları

(EU-3P tipi)

1. Nakış ünitesi serbest bırakma düğmesi
2. Seviye ayarlama ayakları
3. Nakış ünitesi soketi
4. Nakış kasnağı bağlantılarının kurulması
5. Nakış kolu

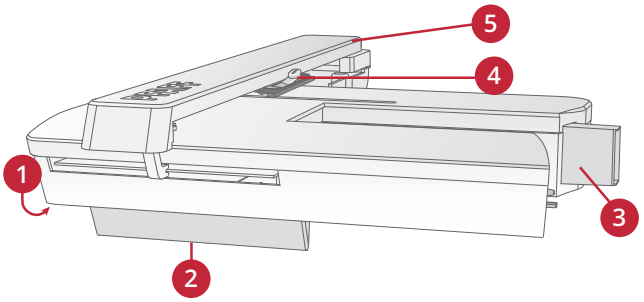

Aksesuarlar

Dahil Olan Aksesuarlar

1. İplik ağı
2. Kenar kılavuzu
3. Koruyucu keçe (2)
4. Tornavida
5. Yedek makara pimi
6. Dikiş sökücü
7. Fırça. Besleme dişlilerinin etrafındaki alanı temizlemek için fırçanın keskin kenarını kullanın.
8. Masuralar (5, bir tanesi makinede bulunur)
9. İğne plakası tornavidası
10. Makara tutucu, küçük
11. Makara tutucu, büyük
12. Nakış tasarımlarına ve **creative™ ambition 640** nakış koleksiyonu kitapçığına sahip taşınabilir USB nakış belleği
13. Çok amaçlı araç
14. Zigzag serbest hareket dikişi için uzun iğne sıkıştırma vidası

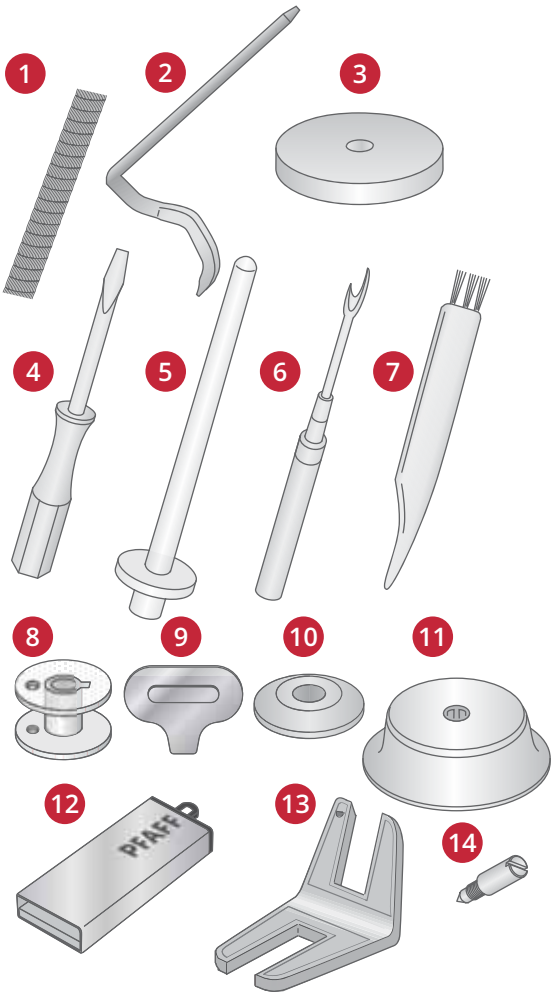

Resimde bulunmayan ancak Dahil Olan Aksesuarlar

- Ayak pedalı
- Güç kablosu
- İğneler
- Makineyi saklamak için kullanılacak kapak

Dahil Olan Kasnak

creative™ ANA KASNAK (240x150 mm)

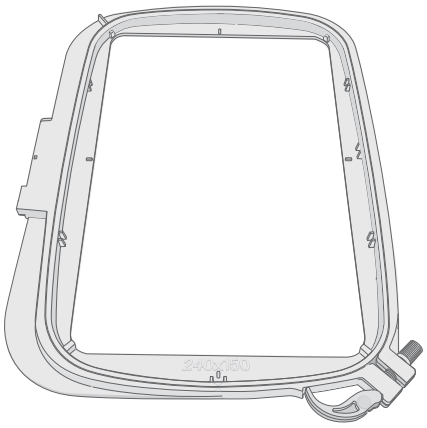

Baskı Ayakları



0A -IDT™ Sistem için Standart Baskı Ayağı

(teslimat sonrasında makineye takılır)

Bu ayak genellikle 1,0 mm'den daha büyük dikiş uzunluğundaki düz ve zikzak dikişler için kullanılır.



1A - IDT™ Sistemi için Fantezi Dikiş Ayağı

Bu ayak dekoratif dikişler için kullanılır. Ayağın alt kısmındaki kanal, dikişlerin üzerinden düzgün bir şekilde geçmek üzere tasarlanmıştır.



2A - Fantezi Dikiş Ayağı

Dikiş uzunluğu 1,0mm'den daha kısa olan dekoratif dikişler veya kısa zikzak dikişler ve diğer genel dikiş işlemlerini yaparken bu ayağı kullanın. Ayağın alt kısmındaki kanal, dikişlerin üzerinden düzgün bir şekilde geçmek üzere tasarlanmıştır.

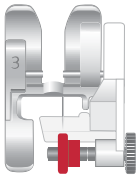

3 – IDT™ Sistemi için Gizli Baskı Ayağı

Bu ayak gizli kenar kıvırma dikişleri için kullanılır. Ayaktaki uç kısım kumaşı yönlendirir. Ayakta bulunan kırmızı kılavuz kıvırma kenarının katlanmış kısmında kullanılmak üzere tasarlanmıştır.



4 – IDT™ Sistemi için Fermuar Ayağı

Bu ayak iğnenin sağına veya soluna yaslanarak fermuar dişlerinin her iki tarafına da yakın dikiş yapılmasını kolaylaştırır. Fermuar dişlerine daha yakın dikiş yapmak için iğne konumunu sağa veya sola kaydırın.

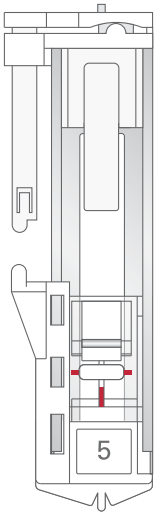

5- Tek Adımlı Düğme İliği Ayağı

Bu ayak arka tarafında düğme iliğinin boyutunu ayarlamak için kullanılan düğme için bir boşluğa sahiptir. Makine, düğme boyutuna uyacak bir düğme iliği diker. 25 mm'ye kadar olan düğme iliklerini dikmek amacıyla kullanılır.



5M - Manuel Düğme İliği Ayağı

Bu ayak, 25 mm'den uzun olan manuel düğme iliklerini dikmek için kullanılır. Giysi kenarını konumlandırmak üzere ayaktaki işaretleri kullanın. Ayağın arkasındaki parmak, fitilli düğme iliğinin fitilini tutar.

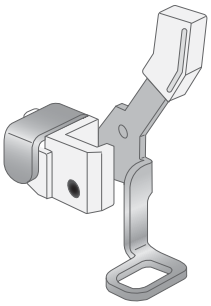

6 – Nakış/Serbest Hareket Ayağı

Bu ayak nakış ve serbest hareketli dikiş için kullanılır. Bu ayak aynı zamanda onarım yapmak için de kullanılabilir.

Dikkat: Serbest hareket dikişi zigzag kullandığında, kısa iğne sıkıştırma vidasını dahil olan aksesuarlarda bulunan uzun iğne sıkıştırma vidası ile değiştirin.

Dikişe Genel Bakış

Genel Dikişler

Dikiş	№	Ad	Açıklama
	1	Düz dikiş	Dikiş veya üst dikiş için. 29 farklı iğne konumundan birini seçin.
	2	Streç üçlü düz dikiş	Sağlamlaştırılmış dikiş. Üst dikiş.
	3	Düz geri dikiş	Sürekli geri dikiş.
	4	Zikzak dikiş	Dikişleri sağlamlaştırma, temiz bitirme, streç dikiş ve dantel ekleme.
	5	Zikzak dikiş, sağ veya sol iğne konumu	Dikişleri sağlamlaştırma, temiz bitirme, streç dikiş.
	6	Z-zikzak dikiş	Aplike, kordon, fisto.
	7	Streç üçlü zikzak dikiş	Dekoratif kenar kıvrımları veya üst dikiş için elastik dikiş.
	8	Üç adımda zikzak dikiş	Elastik dikiş, onarma, yama.
	9	Elastik dikiş	Elastik dikiş, onarma, yama.
	10	Üçlü streç dikiş	Elastik dikiş, onarma, yama ve dekoratif dikiş.
	11	Bal peteği dikişi	Streç kumaşlar ve kumaş etekleri için dekoratif dikiş. Ayrıca masuradaki elastik iplik ile kullanılır.
	12	Köprü dikişi	Kumaşları ve kapitone dikişleri birleştirme, kapitone için dekoratif dikiş, etek dikişi.
	13	Elastik astar dikişi	Dikişleri üst üste getirirken iç çamaşırları, havlu kumaşı, deri ve kabarık kumaşlar için birleştirme dikişi.
	14	Çapraz baskı dikişi	Streç kumaşlar için elastik, dekoratif etek baskısı.
	15	Gizli baskı dikişi	Örme kumaşlarda gizli baskı dikişi.
	16	Elastik gizli baskı dikişi	Streç kumaşlarda gizli baskı dikişi.
	17	Streç triko dikişi	Streç kumaşlara dikiş dikme.
	18	Kapalı overlok	Streç kumaşlara tek bir adımda dikiş atın ve sürfile yapın.
	19	Kapalı overlok	Sağlamlaştırılmış kenarla tek bir adımda dikiş atın ve sürfile yapın.
	20	Elastik sürfile	Streç kumaşlara tek bir adımda dikiş atın ve sürfile yapın.

Dikiş	№	Ad	Açıklama
	21	Overlok	Tek bir adımda dikiş atın ve sürfile yapın, yama yapın ve kenar kıvırın.
	22	Kapalı overlok	Tek bir adımda dikiş atın ve sürfile yapın, yama yapın ve kenar kıvırın.
	23	Streç örme overlok	Streç kumaşlara tek bir adımda dikiş atın ve sürfile yapın.
	24	Kapalı overlok gizli kenar baskı	Streç kumaşlar için dekoratif overlok gizli baskıları oluşturun.
	25	Keten düğme iliği	Bluzlar, gömlekler ve keten kumaşlar için düğme iliği.
	26	Standart düğme iliği	Bluzlar, gömlekler ve ceketler için temel düğme iliği. Ayrıca yastık kılıfları için.
	27	Boylamasına teyelli yuvarlak düğme iliği	Giysiler için düğme iliği.
	28	Sivri uçlu fisto düğme iliği	Terzi düğme iliği veya dekoratif düğme iliği.
	29	Boylamasına teyelli fisto düğme iliği	Ceketler ve pantolonlar için terzi düğme iliği.
	30	Yuvarlak düğme iliği	Hafif giysiler veya ceketler için düğme iliği.
	31	Streç düğme iliği	Streç kumaşlar için düğme iliği.
	32	Düğme dikme	Düğme veya teyel üzerine dikin.
	33	Kuşgözü	Dekoratif kenarlar için eski usul (heirloom) dikiş.
	34	Programlanabilir onarma dikişi	Deliklere veya hasarlı kumaşa onarma dikişi yapma.
	35	Programlanabilir sağlamlaştırılmış onarma dikişi	Deliklere veya hasarlı kumaşa sağlamlaştırılmış onarma yapma.
	36	Punteriz	Dikiş yerlerini ve cepleri otomatik olarak sağlamlaştırın.
	37	Kot punteriz	Dikişleri ve cepleri otomatik olarak dekoratif bir şekilde sağlamlaştırın.

Kapitone Dikişleri

														
38	39	40	41	42	43	44	45	46	47	48	49	50	51	52
														
53	54	55	56	57	58	59	60	61	62	63	64	65	66	67

İğne Sanatı Dikişleri

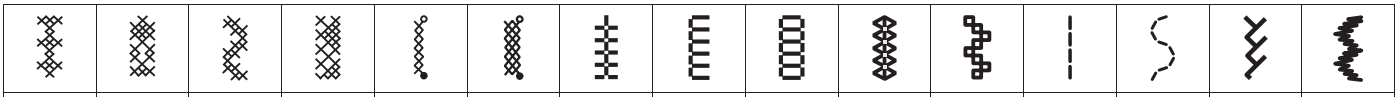

68	69	70	71	72	73	74	75	76	77	78	79	80	81	82



83	84	85

Saten Dikişler

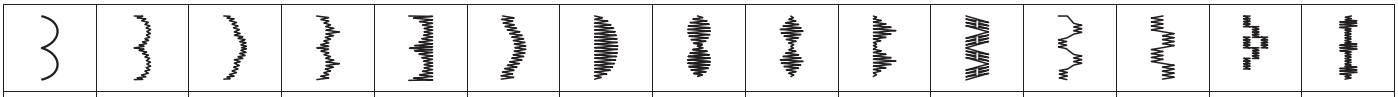

86	87	88	89	90	91	92	93	94	95	96	97	98	99	100

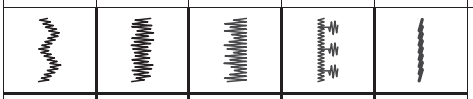

101	102	103	104	105

Dekoratif Dikişler

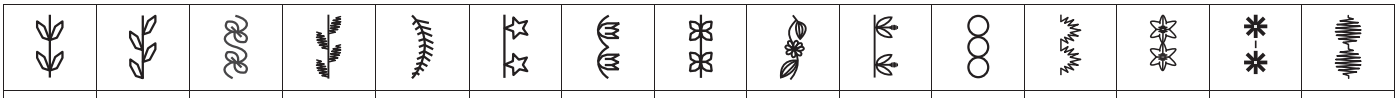

106	107	108	109	110	111	112	113	114	115	116	117	118	119	120



121	122	123	124	125	126	127	128	129	130	131	132	133	134	135

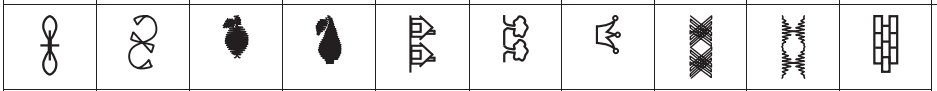

136	137	138	139	140	141	142	143	144	145

İsteğe Bağlı Ayak Dikişleri

	146	Boncuk dikişi, 4-6 mm	Boncuk, inci vb. üzerine dikmek için İsteğe bağlı boncuk dikme ayağı gerekir (parça numarası 820605–096)
	147	Fitil Yapma	El işlemesi Fransız etamin işleme görünümü oluşturun. IDT™ sistemi (parça numarası 820613-096) için isteğe bağlı Fitil Yapma Ayağı gerekirir.
	148	Fitil Yapma	El işlemesi Fransız etamin işleme görünümü oluşturun. IDT™ sistemi (parça numarası 820613-096) için isteğe bağlı Fitil Yapma Ayağı gerekirir.
	149	Birleştirme ve kenar yapma dikişi	İki kumaş parçasını birleştirmek içindir. IDT™ sistemi (parça numarası 820931-096) için isteğe bağlı Birleştirme ve Kenar Katlama Ayağı gerekirir.
	150	Birleştirme ve kenar yapma dikişi	İki kumaş parçasını birleştirmek içindir. IDT™ sistemi (parça numarası 820931-096) için isteğe bağlı Birleştirme ve Kenar Katlama Ayağı gerekirir.

Alfabeler

Block

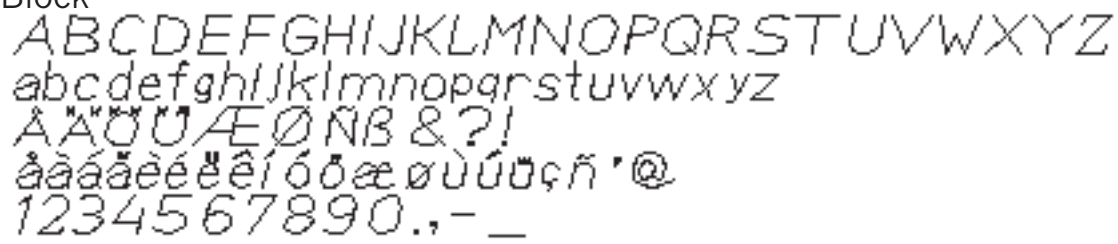

Kiril

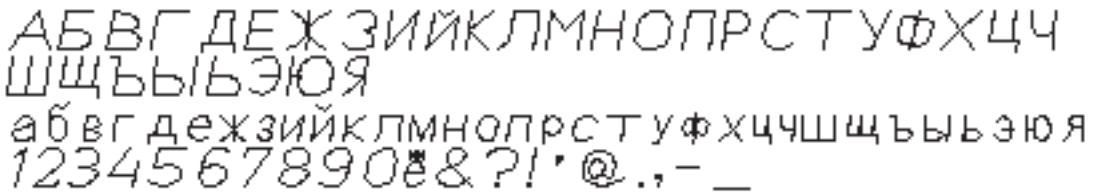

2 Hazırlıklar

Ambalajdan çıkarma

1. Kutuyu sabit, düz bir yüzeye yerleştirin. Makineyi kutudan çıkartın ve dış ambalajını sökün.
2. Tüm dış ambalaj malzemesini ve plastik poşeti çıkarın.

*Dikkat: **creative™ ambition 640** makineniz, normal oda sıcaklığında en iyi dikiş sonucunu sağlamak üzere ayarlanır. Aşırı sıcak ve soğuk dereceler dikiş sonucunu etkileyebilir.*

Dikkat: Bazı kumaşlar, hem diğer kumaşlarda hem de dikiş makinenizde renk bozulmalarına yol açabilecek fazladan boya içerir. Bu boyanmanın çıkarılması çok zor veya imkansız olabilir. Özellikle kırmızı ve mavi renktekiler olmak üzere, tüylü ve kot kumaşlar genellikle fazlaca boya içerir. Eğer fazlaca boya içerdiğini düşünüyorsanız, kumaşınızı veya hazır giyim ürününüzü boyanmayı önlemek üzere dikiş öncesi mutlaka yıkayın.

Güç Kablosunu ve Pedalı bağlama

Aksesuarlar arasında güç kablosu ve ayak pedalı bulacaksınız.

Dikkat: Makineyi güç kaynağına nasıl bağlayacağınız konusunda şüpheleriniz varsa nitelikli bir elektrik tesisatçısına danışın. Makine kullanımda olmadığı zamanlarda güç kablosunu çıkarın.

Bu dikiş makinesi için şu şirket tarafından üretilen C-9000 ayak pedalı modeli kullanılmalıdır: CHIEN HUNG TAIWAN Ltd .

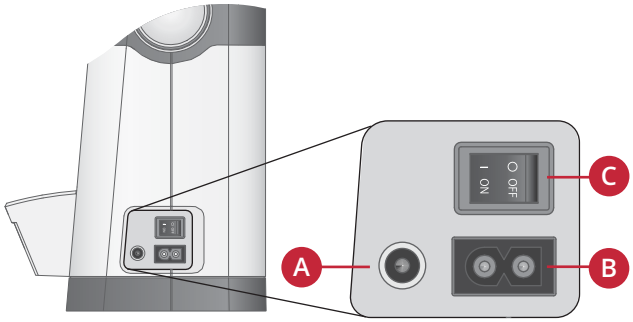

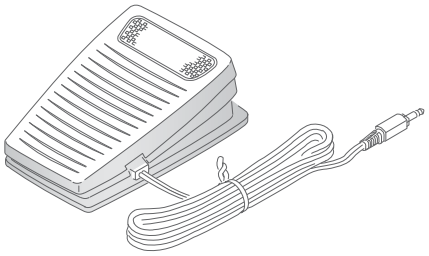

1. Ayak pedalı kablosunu makinenin sağ alt tarafındaki ön sokete (A) bağlayın.
2. Güç kablosunu makinenin sağ alt tarafındaki arka sokete (B) bağlayın. Kabloyu duvar soketine takın.
3. Gücü ve ışıkları açmak üzere ON (AÇIK) konumuna getirmek için ON/OFF (AÇIK/KAPALI) düğmesine basın.

ABD ve Kanada için

Bu dikiş makinesi polarize fişe sahiptir (bir ucu diğerinden daha geniştir). Elektrik çarpması riskini azaltmak üzere, fişin polarize prize sadece tek yönde takılabilmesi sağlanmıştır. Eğer fiş prize tamamıyla uymuyorsa fişi ters çevirin. Eğer hala uymuyorsa uygun prizin takılması için kalifiye bir elektrikçiyle görüşün. Asla priz üzerinde değişiklik yapmayın.

Dikişten Sonra Toplayıp Kaldırma

1. Açma kapama düğmesini kapayın.
2. Kabloyu önce elektrik prizinden ardından makineden sökün.
3. Ayak pedalı kablosunu makineden sökün. Daha rahat saklamak için kabloyu ayak pedalının etrafına sarın.
4. Tüm aksesuarları aksesuar tepsisine yerleştirin. Serbest kolun çevresinden tepsiyi makineye doğru kaydırın.
5. Ayak pedalını serbest kolun üstündeki alana yerleştirin.
6. Kapağı takın.

LED Işıklar

Makineniz ışıkları dikiş alanına eşit oranda dağıtan ve gölgeleri ortadan kaldıran LED ışıklarına sahiptir.

Serbest Kol

Serbest kolu kullanmak için aksesuar tepsisini kaydırın. Takılı olduğunda, bir kanca aksesuar tepsisini makineye sabitler. Sola kaydırarak tepsiyi çıkarın.

Makineyi Dikiş Kabinine Monte Etme

Makinenin altında makinenin dikiş kabininin içerisine monte edilmesi için tasarlanmış iki delik vardır. Makineyi M6 vidalarıyla monte edin.

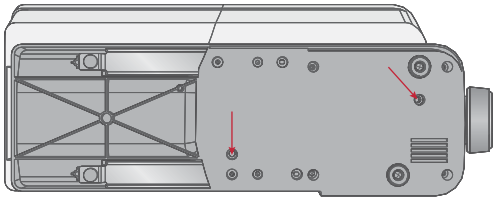

İplik Kesici

İplik kesiciyi kullanmak için gösterildiği şekilde ipliği arkadan öne doğru çekin (A).

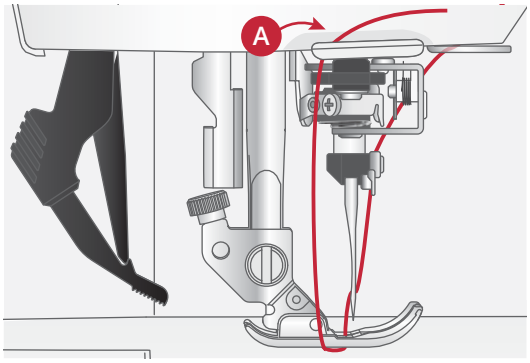

Makara Pimleri

Makinenizde bir ana makara pimi ve bir yedek makara pimi olmak üzere iki makara pimi bulunur. Makara pimleri tüm iplik türleriyle kullanılabilecek şekilde tasarlanmıştır. Ana makara pimi ayarlanabilir ve hem yatay konumda (iplik makaranın dışında çözülür) hem de dikey konumda (iplik makarası döner) kullanılabilir. Normal iplikler için yatay konumu ve büyük makaralar veya özel iplikler için dikey konumu kullanın.

Yatay Konum

Makara pimine iplik makarasını ve bir koruyucu keçe yerleştirin. İpliğin, makaranın önünden (A) çözüldüğünden emin olun ve bir makara tutucusunu kaydırarak yerleştirin.

Dikkat: Tüm iplik makaraları aynı şekilde üretilmez. İplikle ilgili sorun yaşarsanız, makarayı iplik ters yönde çözülecek şekilde döndürün veya ipliği dikey konumda yerleştirin.

İplik makarasının boyutuna göre makara tutucusunun yönünü tersine çevirin (B).

Çapraz sarımlı iplik kullandığınızda küçük tutucuyu kullanın (C).

İplik kolayca açılıyorsa, iplik ağını makaranın üzerine ayarlayın (D).

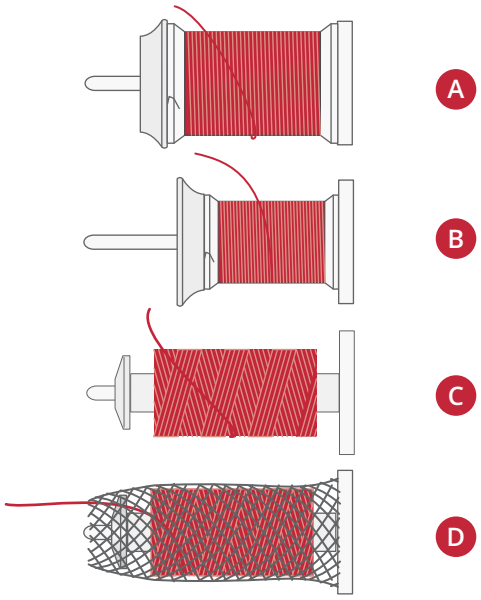

Dikey Konum

Makara pimini dikey konuma kaldırın. İplik makarasının altına koruyucu keçe yerleştirin. Bu, ipliğin fazla hızlı çözülmesini engelleme amaçlıdır. Makaranın dönmesini engelleyeceğinden makara piminin üstüne makara tutucusu yerleştirmeyin.

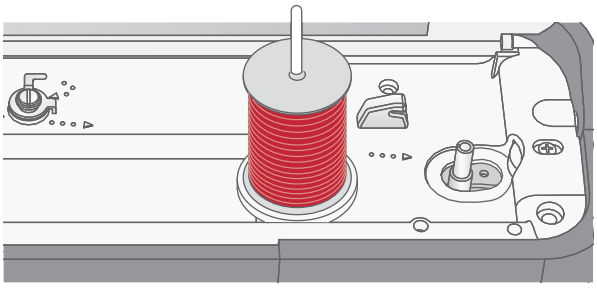

Dikey konumdaki ana makara pimi.

Yedek Makara Pimi

Yedek makara pimi bir masura ipliğini ikinci bir iplik makarasından sararken veya çift iğne ile dikiş yaparken ikinci makara için kullanılır. Yedek makara pimini makinenin üstünde bulunan deliğe (A) takın. İplik makarasının altına koruyucu keçe yerleştirin.

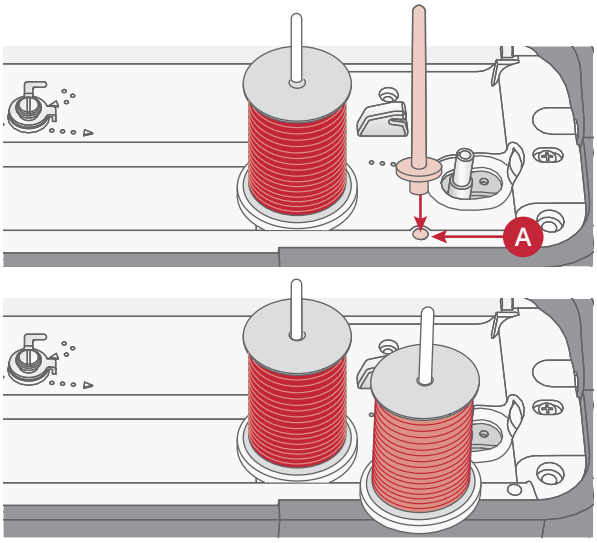

Dikey konumdaki yedek makara pimi ve ana makara pimi.

Makineye İplik Takma

Baskı ayağının yukarıda olduğundan ve iğnenin en yüksek konumda olduğundan emin olun.

1. Makara piminin üzerine bir koruyucu keçe ile iplik makarası yerleştirin ve doğru boyut ile doğru yöne sahip bir makara tutucusu takın.

   Dikkat: İplik takarken sarkmasını önlemek için ipliği iki elinizle tutun. Bu, ipliğin, iplik yolunda doğru şekilde konumlandırılmasını sağlar.

2. İplik kılavuzunun (A) altındaki ipliği sağdan sola doğru geçirin.
3. İpliği yuva boyunca sağdan sola geçirin.
4. İpliği, tansiyon diskleri (B) arasından çekin.
5. İpliği sağ taraftaki iplik yuvasından aşağıya doğru geçirin ve ardından sol taraftaki iplik yuvasından yukarı doğru çekin.
6. İpliği sağ taraftan germe koluna (C) ve sol taraftaki iplik yuvasından aşağı doğru iğne ipliği kılavuzu içerisine (D) getirin.
7. İğneye önden arkaya doğru iplik geçirin. İplik geçirici kullanımı hakkında aşağıdaki talimatlara bakın.

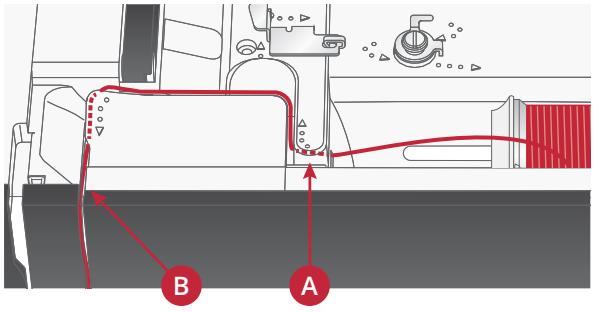

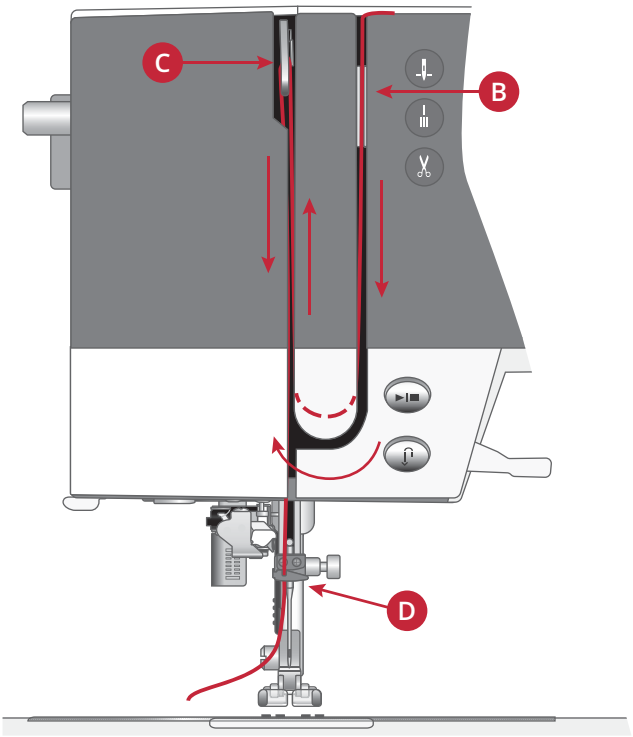

İplik Geçirme Mekanizması

İplik geçirme mekanizması, iğneye otomatik olarak iplik geçirmenizi sağlar. Entegre iplik geçirici kullanabilmeniz için iğne ve baskı ayağı en yüksek konumunda olmalıdır. İğnenin en yüksek konumda olduğundan emin olmak için iğne kaldırma/indirme düğmesine basın.

1. İpliğin iğne iplik kılavuzuna (A) takıldığından emin olun.
2. İpliği, iplik geçiricinin (B) üzerindeki iplik kılavuzunun altından sola getirin. İpliğin "yerine oturduğundan" emin olun.
3. İpliği, bir sonraki iplik kılavuzunun (C) altına sağdan sola doğru yerleştirin.
4. İpliği arkadan öne doğru çekerek iplik kesiciye (D) getirin.
5. İplik geçirici kolu (E) tamamen aşağı doğru itin. İplik geçirici aşağı inerek iğneyi kaplar ve küçük bir kanca iğnenin içinden geçip ipliği yakalar.
6. Kolu serbest bırakın ve iplik geçiricinin yavaşça geri gelmesine izin verin. Kanca, ipliği iğne deliğinden çeker.
7. İpliği baskı ayağının altına yerleştirin.

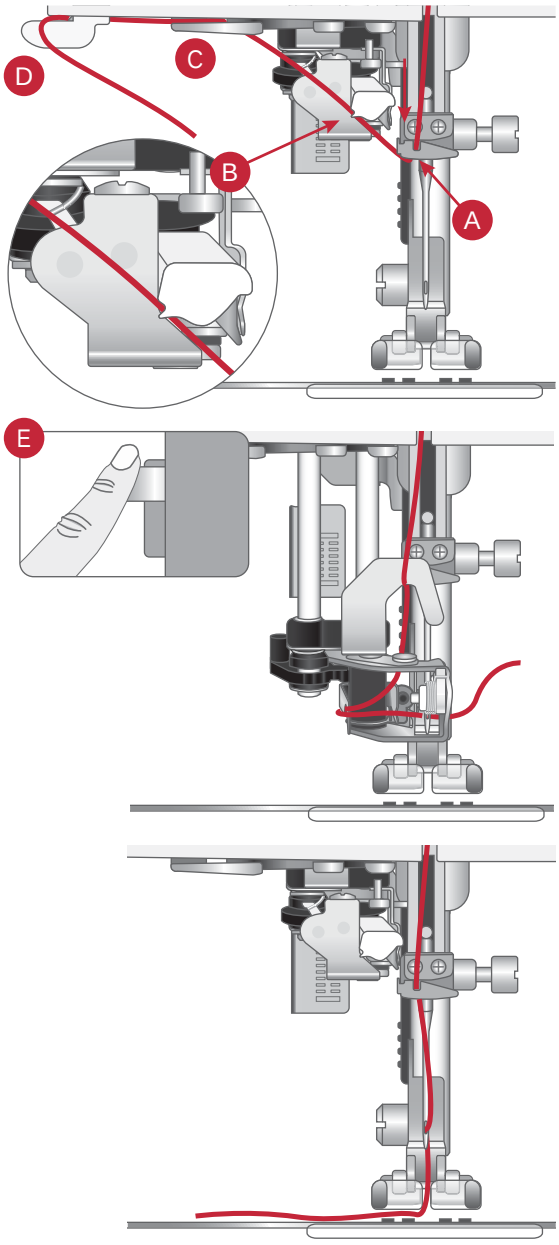

⚠ *İplik geçirici, 70-100 boyutlarındaki iğnelerle kullanılmak üzere tasarlanmıştır. İplik geçiriciyi 65 numaralı veya daha küçük iğnelerle, kanatlı iğnelerle, çift iğnelerle veya üçlü iğnelerle kullanamazsınız.*

Görünmez iplikler veya diğer streç iplikler, metalik ya da düz metalik iplikler ve bazı ağır iplikler gibi özel iplikler, el ile geçirilmelidir.

İğneye ipliği manuel olarak geçirirken ipliğin iğneye önden arkaya doğru geçirildiğinden emin olun.

*Otomatik iplik geçirici, **creative™ ambition 640** makineniz için mevcut tüm isteğe bağlı aksesuarlarla kullanılamaz. İplik geçiricinin ve/veya isteğe bağlı aksesuarların zarar görmesini önlemek için otomatik iplik geçiricinin aksesuar takılmadan önce kullanılmasını veya iğneye ipliğin manuel olarak takılmasını öneririz.*

Çift İğne için İplik Geçirme

Dikiş iğnesini çift iğneyle değiştirin. Baskı ayağının yukarıda olduğundan ve iğnenin en yüksek konumda olduğundan emin olun.

1. Önceki sayfada açıklandığı şekilde ilk ipliği geçirin.
2. İğne deliğini önden arkaya el ile geçirin.
3. Yedek makara pimini takın ve koruyucu keçeyi kaydırın. İkinci ipliği makara pimine yerleştirin.
4. İpliği sola getirin ve (A) arkadan öne iplik kılavuzu içerisine çekin.
5. İkinci ipliği de birincisi ile aynı şekilde geçirin.
6. İpliklerden birinin iğne ipliği kılavuzunun içinde ve diğerinin ise kılavuzun dışında olduğundan emin olun.
7. İğne deliğini önden arkaya el ile geçirin.

Dikkat: Metalik gibi özel ipliklerin ağırlığı ve düzensiz yüzeyleri, iplikte daha fazla tansiyona neden olabilir. Tansiyonun azaltılması iğnenin kırılmasını önler.

Dikkat: Çift iğneyi etkinleştirin ve ayarlar menüsünden uygun çift iğne genişliğini seçin. Bu işlem, baskı ayağına ve iğneye zarar gelmesini önlemek üzere seçili iğne boyutu için dikişlerin tamamının genişliğini sınırlandırır.

Dikkat: Dikiş makinenize zarar verebileceğinden asimetrik çift iğneler kullanmayın.

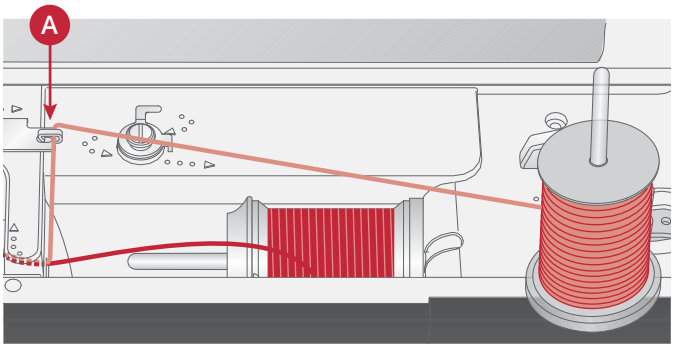

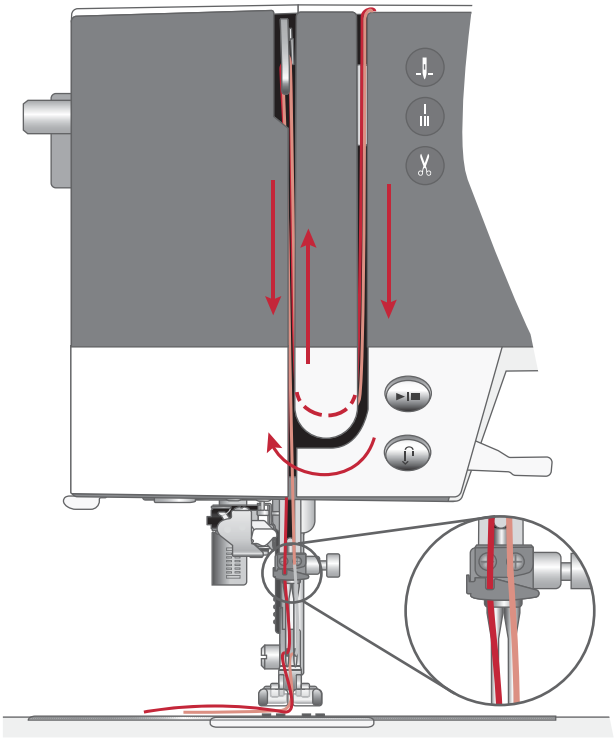

Masura Sarma

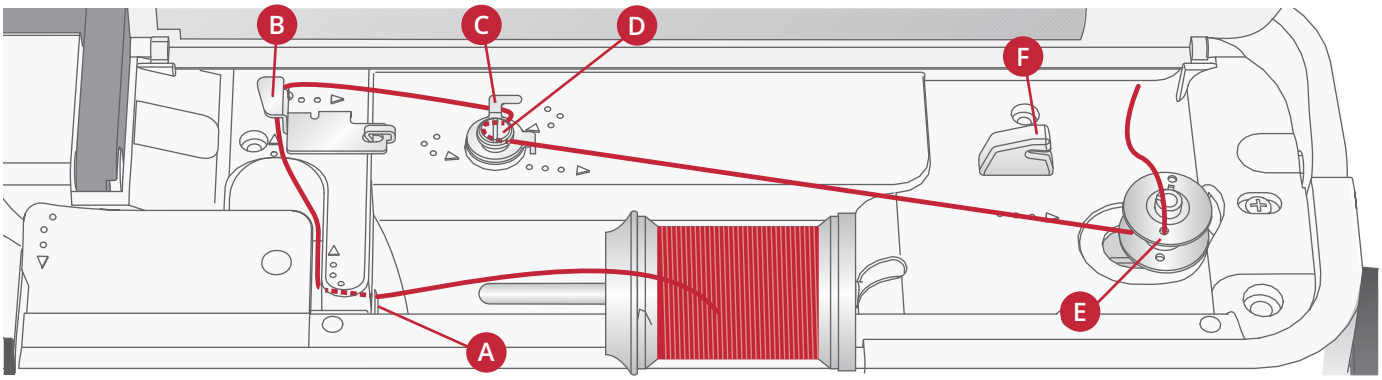

Yatay Konumdan Sarma

1. İplik makarasını ve koruyucu keçeyi makara pimine yatay konumda yerleştirin. Doğru türde olan bir iplik makarasını doğru yönde yerleştirin.
2. İpliği, iplik kılavuzunun (A) altına sağdan sola doğru yerleştirin. İpliği, arkaya ve iplik kılavuzunun (B) etrafında soldan sağa çekin.
3. İpliği sağa ve ardından iplik kılavuzu içerisinden (C) arkadan öne doğru çekin. İpliği, tansiyon diskinin (D) altından, saatin ters yönünde geçirin.

   Dikkat: Doğru iplik tansiyonunun sağlanması için ipliğin tansiyon diski içerisine güvenli bir şekilde çekildiğinden emin olun.

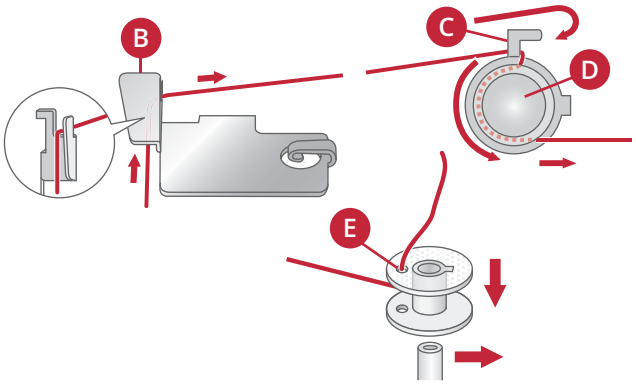

4. Boş masuradaki (E) deliğe içeriden dışarıya doğru iplik geçirin.
5. Masura sarma miline masurayı yerleştirin.
6. Sarmak için masura kolunu sağa itin. Masura sarmanın etkin olduğunu bildirmek için ekranda bir açılır pencere görüntülenir. Masura sarmayı başlatmak için pedala veya başlat/durdur düğmesine basın. Sarmaya başlarken ipliğin ucunu sıkıca tutun.

   Masura dolu olduğunda, pedalı serbest bırakın veya durdurmak için başlat/durdur düğmesine tekrar basın. Masura kolunu sola itin. Açılır pencere kapanır. Masurayı çıkarın ve masura iplik kesicisini (F) kullanarak ipliği kesin.

İğnenin İçinden Geçirip Sarma

Baskı ayağının kaldırılmış olduğundan ve iğnenin en yüksek konumunda olduğundan emin olun. İpliği iğneden alıp baskı ayağının altından yukarı doğru getirin, sol taraftaki iplik yuvasından geçirerek masura ipliği kılavuzundan (A) geçirin. Ardından, yukarıdaki 3'ten 6'ya kadar olan adımları uygulayın.

Dikkat: İğneden masura sarma işlemi yaparken metal bir baskı ayağı kullanın.

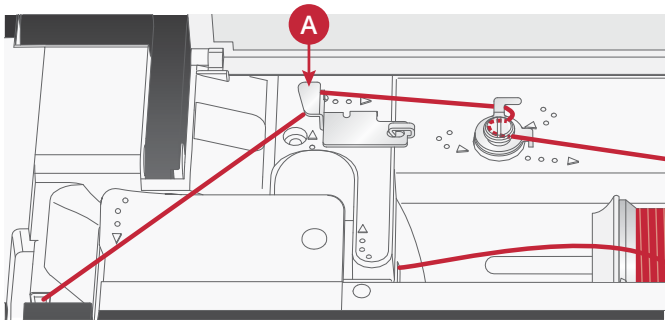

Masurayı Takma

Masurayı takmadan veya çıkarmadan önce iğnenin en yüksek konumda olduğundan ve makinenin kapatıldığından emin olun.

1. Serbest bırakma düğmesini sağa (A) iterek masura kapağını açın. Kapağı (B) çıkarın.
2. Masurayı, iplik saat yönünün tersinde hareket edecek şekilde masura bölmesine takın.
3. Bir parmağınızı hafifçe masuranın üzerinde tutun ve ipliği çentiğe (C) çekin. Ok işaretlerindeki ipliği (C) konumundan (D) konumuna doğru, dikiş plakası iplik kılavuzuna çekin. Ok işaretlerindeki ipliği (D) konumundan (E) konumuna doğru, dikiş plakası iplik kılavuzuna çekin. Fazla ipi kesmek için ipliği sağ tarafa, bıçağın (E) üzerine çekin.
4. Masura kapağını yerine takın.

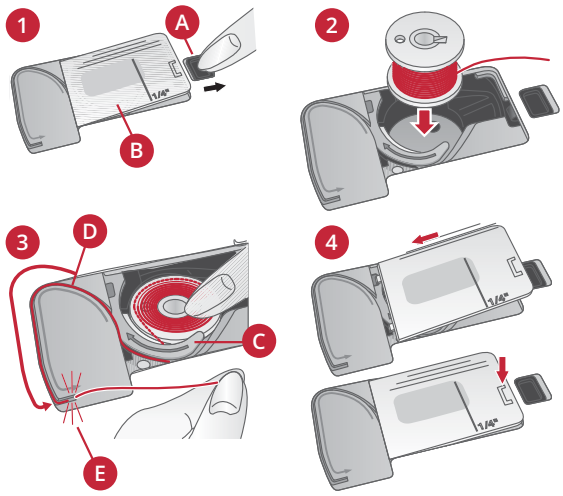

IDT™ Sistemi (Entegre Çift Besleme)

Her türlü kumaşı tam olarak dikmek için **creative™ ambition 640** makinesi, ideal bir çözüm sunar: entegre çift besleme, IDT™ sistemi. Endüstriyel makinelerde olduğu gibi IDT™ sistemi, kumaşı aynı anda hem üstten hem alttan besler. Malzeme beslemesi çok hassas bir şekilde yapılır; böylece, ipek veya rayon gibi hafif kumaşların dikiş yerlerinde büzüşme önlenmiş olur. IDT™ sisteminin çift besleme eylemi, dikiş sırasında katların kaymasını engelleyerek kapitone katmanlarının hizalı durmasını ve kareli veya çizgili kumaşlarla yapılan dikişlerde daha mükemmel bir uyum elde etmenizi sağlar.

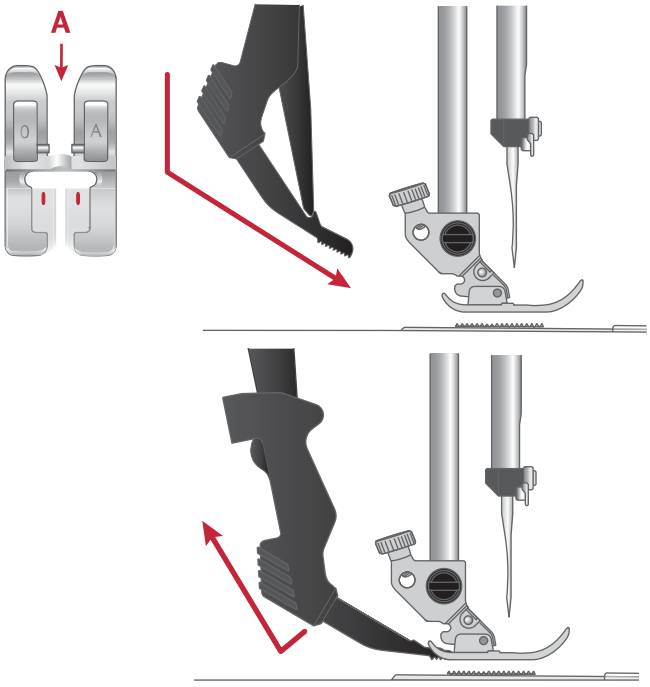

IDT™ Sistemini Etkinleştirme

Önemli: IDT™ sistemi ile yapılan tüm işlemler için arka tarafındaki orta kısmı kesik baskı ayaklarını (A) kullanın.

Baskı ayağını yukarı kaldırın. Devreye girene kadar IDT™ sistemini aşağıya bastırın.

IDT™ Sistemini Devre Dışı Bırakma

Baskı ayağını yukarı kaldırın. IDT™ sistemini iki parmağınız çıkıntılı bacakta olacak şekilde tutun. IDT™ sistemini aşağıya doğru çekin, ardından yavaşça yukarı doğru serbest bırakmak için IDT™ sistemini kendinizden uzağa itin.

İğneler

Dikiş makinesi iğnesi başarılı dikişler elde edilmesinde önemli bir rol oynar. Yalnızca kaliteli iğneler kullanın. 130/705H sistemi iğnelerini öneririz. Makinenizle birlikte gelen iğne paketi en sık kullanılan boyutlardaki iğneleri içerir.



Çok Amaçlı İğne

Çok amaçlı iğneler hafif yuvarlak bir uca sahiptir ve çeşitli boyutları mevcuttur. Birçok kumaş türüyle ve çeşitli ağırlıklara sahip kumaşlarla yapılan genel dikiş işlemleri için kullanılabilir.



Jarse İğnesi

Streç iğneleri kumaşta bir esneme olduğunda atlanmış dikişleri önlemek için yuvarlak bir uca ve özel bir geçme yerine sahiptir. Örgüler, mayolar, yünler, sentetik süetler ve deriler için uygundur.



Kot İğnesi

Kot iğneleri, iğneyi saptırmadan sıkı bir şekilde örülmüş kumaşları delmek için keskin bir uca sahiptir. Kanvas, kot, mikrofiber için uygundur.



Nakış İğnesi

Nakış iğneleri, ipliğe veya malzemelere gelebilecek hasarı önlemek için özel bir geçme yerine, hafif yuvarlak bir uca ve biraz daha büyük bir deliğe sahiptir. Nakış ve dekoratif dikiş için metalik ve diğer özel iplikler ile kullanın.

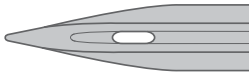

Kanatlı İğne

Kanatlı iğnelerin yanlarında kumaşlara ara nakış işlerken ve doğal kumaşlara kenar dikişi yaparken delik açmaya yarayan geniş kanatlar bulunur.

Dikkat: Bu makine için 100 numara kanatlı iğneyi kullanın. Kanatlı iğne makineye dahil değildir.

İğneler Hakkında Önemli Bilgiler

Her zaman keskin uçlu düz bir iğne kullanın ve uç kısmının eğilmediğinden veya hasar görmediğinden (A) emin olun.

Hasarlı bir iğne (B) atlanmış dikişlere, ipliğin kırılmasına veya kopmasına neden olabilir. İğne plakasına da zarar verebilir.

Dikiş makinenize zarar verebilecekleri için asimetrik çift iğneler (C) kullanmayın.

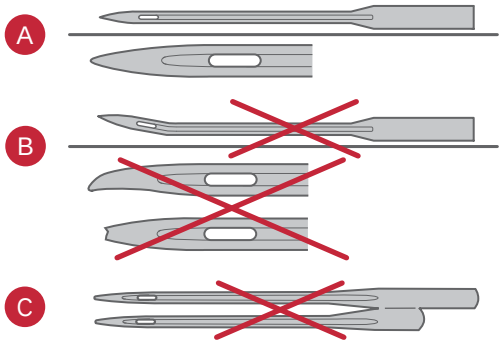

İğneyi Değiştirme

1. İğneyi tutmak için çok amaçlı araçtaki deliği kullanın.
2. İğne vidasını gevşetin. Gerekirse tornavidayı kullanın.
3. İğneyi çıkartın.
4. Çok amaçlı aracı kullanarak yeni iğneyi takın. Tamamen sabitleninceye kadar yeni iğneyi düz tarafı sizden uzak olacak şekilde yukarı doğru itin.
5. İğne vidasını sıkabildiğiniz kadar sıkın.

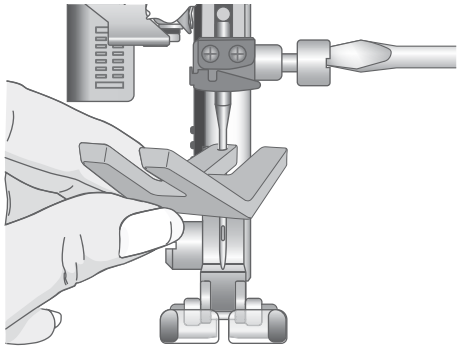

Besleme Dişlerini İndirme

Serbest kolun arkasındaki düğmeyi sola hareket ettirerek besleme dişlerini indirebilirsiniz. Besleme dişlerini yükseltmek istiyorsanız düğmeyi sağa hareket ettirin.

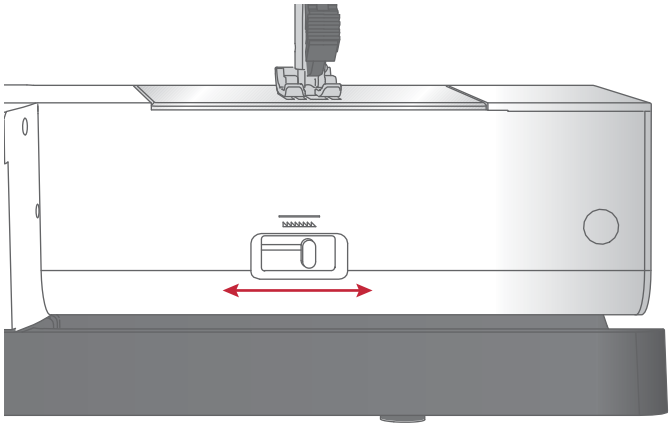

Baskı Ayağı Basıncı

Baskı ayağı basıncı ön ayar olarak standart değer olan "N" değerine ayarlanmıştır. Çoğu durumda, baskı ayağı basıncını ayarlamanız gerekmez. Özel teknikler için veya çok hafif ya da ağır kumaşlarda dikiş yaparken basıncı ayarlamak sonuçları iyileştirebilir. Çok hafif kumaşlar için basınç ayarını daha düşük bir sayıya ayarlayın. Ağır kumaşlar için basınç ayarını daha yüksek bir sayıya ayarlayın.

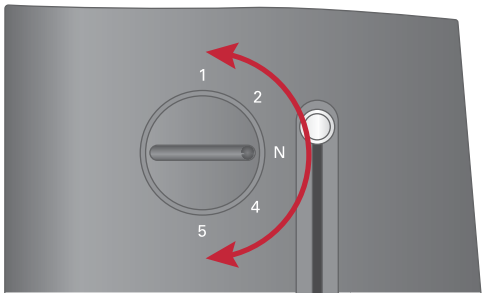

Baskı Ayağı Kaldırma Kolu

Baskı ayağı, baskı ayağı kaldırma kolu (A) ile indirilir veya yükseltilir. Ağır bir kumaş üzerinde veya birkaç kat kumaş üzerinde dikiş yapıyorsanız, kumaşı baskı ayağının altına yerleştirmeyi kolaylaştırmak üzere baskı ayağı daha yükseğe (B) yükseltilebilir.

Dikkat: Baskı ayağı yüksek konumda olduğunda (masura sarma haricinde) makine başlamaz.

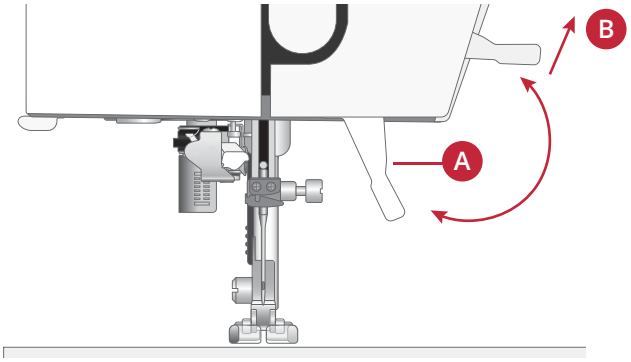

Baskı Ayağını Değiştirme

Baskı Ayağını Çıkarma

Baskı ayağını baskı ayağı tutucusundan ayrılana kadar aşağı doğru bastırın.

Baskı Ayağını Takma

Baskı ayağını, çentik (C) pimle (B) aynı hizada olacak şekilde baskı ayağı tutucusunun (A) altına yerleştirin. Baskı ayağı kaldırma kolunu indirin. Böylece baskı ayağı, baskı ayağı tutucusuna tutturulur.

Dikkat: Baskı ayağı kaldırma kolunu kaldırarak baskı ayağının düzgün bir şekilde takıldığından emin olun.

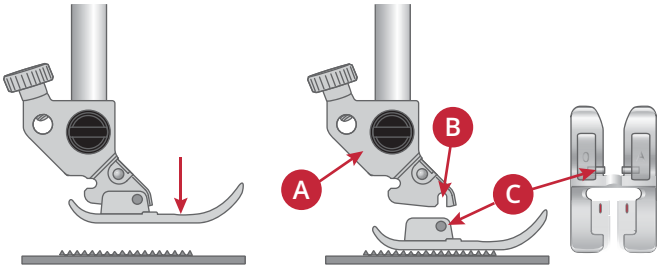

USB Bağlantı Noktası

Makinenizde taşınabilir USB nakış belleğini takmak için bir USB bağlantı noktası bulunur.

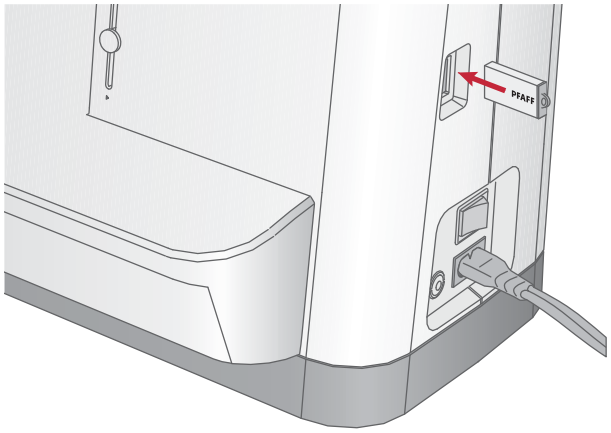

Taşınabilir USB Nakış Belleği

Makineniz nakış tasarımları ve **creative™ ambition 640** nakış koleksiyonu kitapçığı bulunan bir taşınabilir USB nakış belleği ile birlikte teslim edilir. Belleği, tasarımları ve nakış yazı tiplerini depolamak veya bilgisayarla dikiş makinesi arasında dosya taşımak için kullanabilirsiniz.

USB Bağlantı Noktasına Bağlama ve USB Bağlantı Noktasından Çıkarma

Taşınabilir USB nakış belleğini, logo olan tarafı size dönük bir şekilde bağlantı noktasına takın. Taşınabilir USB nakış belleği yalnızca tek bir şekilde takılır - bağlantı noktasına takarken zorlamayın! Taşınabilir USB nakış belleğini çıkarmak için düz bir şekilde dikkatlice çekin.

⚠ *Taşınabilir USB nakış belleğini, taşınabilir USB nakış belleğinizdeki dosyalara zarar verebileceğinden ve ekranda mevcut olan nakış tasarım bilgilerinizi kaybedeceğinizden makineyi çalıştırırken veya nakışı dikerken çıkarmayın.*

Tamamlayıcı Embroidery Intro Yazılımı (PC)

creative™ ambition 640 dikiş ve nakış makineniz için PC embroidery intro yazılımı mevcuttur.

Aşağıdaki ek özellikleri sağlar:

- Dikişe başlamadan önce nakışlarınızı bilgisayarda ayarlamanıza yardımcı olur.
- Nakışlarınızı gerçek bir kasnakta tam 3D kalitesinde özelleştirin.
- Nakışlarınızı istediğiniz derecede döndürün, bir yandan diğer yana ya da uçtan uca ayna görüntüsü oluşturun ve nakışlarınızı ölçeklendirin veya yeniden boyutlandırın.
- Sınırsız sayıda tasarım ve harfleme ayarı yapın.
- Tercih ettiğiniz üreticiden iplik gölgelerine renkleri ayarlayın. Harfleme veya şekillerle birleştirin. ColorSort özelliğiyle bir tasarımın renk sırasını akıllı bir şekilde yeniden düzenleyin ve iplik değişim sayısını azaltın. Birden fazla tasarım seçin ve bunları bir grup halinde taşıyın.
- Seçtiğiniz 4 sıra tipi ile çoklu sıra harflemesi ekleyin; yeniden ölçüklendirmek ve harfleri tek tek yerleştirmek için ise esneklik ekleyin. QuickFont sihirbazını kullanarak bilgisayarınızdaki çoğu TrueType® veya OpenType® yazı tipinden embroidery intro yazılımınız için yeni yazı tipleri oluşturun. Projenize Süper Tasarımlar ekleyin. Harflemeyi veya tasarımları çerçeve içine alın.

adresindeki web sitesine gidin, destek bölümüne bakın ve yazılımı indirin.

Daha fazla bilgi ve detaylı yükleme talimatları taşınabilir USB nakış belleğinde bulunan ayrı bir PDF dosyasında mevcuttur. Yazdırılmış bir ürün kodu belgesi ve benzersiz ürün etkinleştirme kodunuz makine ile birlikte gelir. Lütfen bu yazdırılmış ürün kodu belgesini güvenli bir yerde saklayın. Nakış makineniz için satış makbuzunuz ile birlikte bu belge, yazılımın sahibi olduğunuzun kanıtını oluşturur. Embroidery intro yazılımınızı etkinleştirip kullanmanız için benzersiz ürün etkinleştirme kodu gereklidir.

Makinenizin Güncellenmesi

Makineniz ve kullanıcı kılavuzunun güncellemeleri ve yükseltmeleri için web sitesine ve/veya yerel yetkili satıcınıza danışmayı unutmayın.

Güncelleme Talimatları

- Mevcut güncellemeler hakkında bilgi için adresindeki web sitesini ziyaret edin.
- Taşınabilir USB nakış belleğini güncellemeye hazırlamak için güncelleme sihirbazını takip edin.
- Makineyi açmadan önceden hazırlanmış taşınabilir USB nakış belleğini takın.
- Makinenizi güncelleme modunda başlatmak için makinenizi açarken makinenizdeki ters dikiş düğmesi ile iğne yukarı/aşağı düğmesine basın ve bir süre basılı tutun. Güncelleme modu grafik ekranda görülene kadar ters dikiş düğmesini ve iğne yukarı/aşağı düğmesini basılı tutun. Güncellemek için talimatları takip edin.

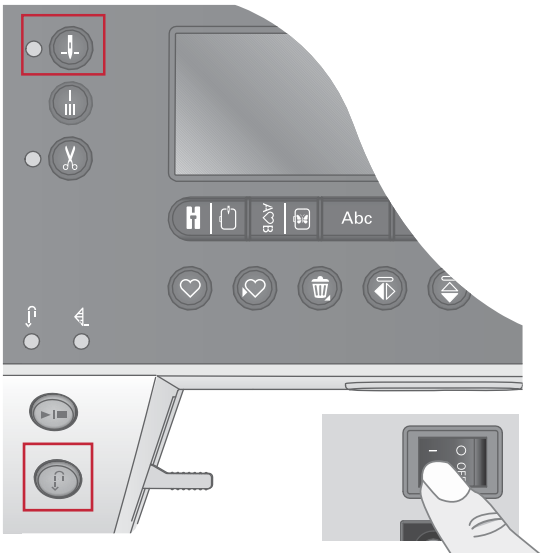

Düğmeler ve Göstergeler

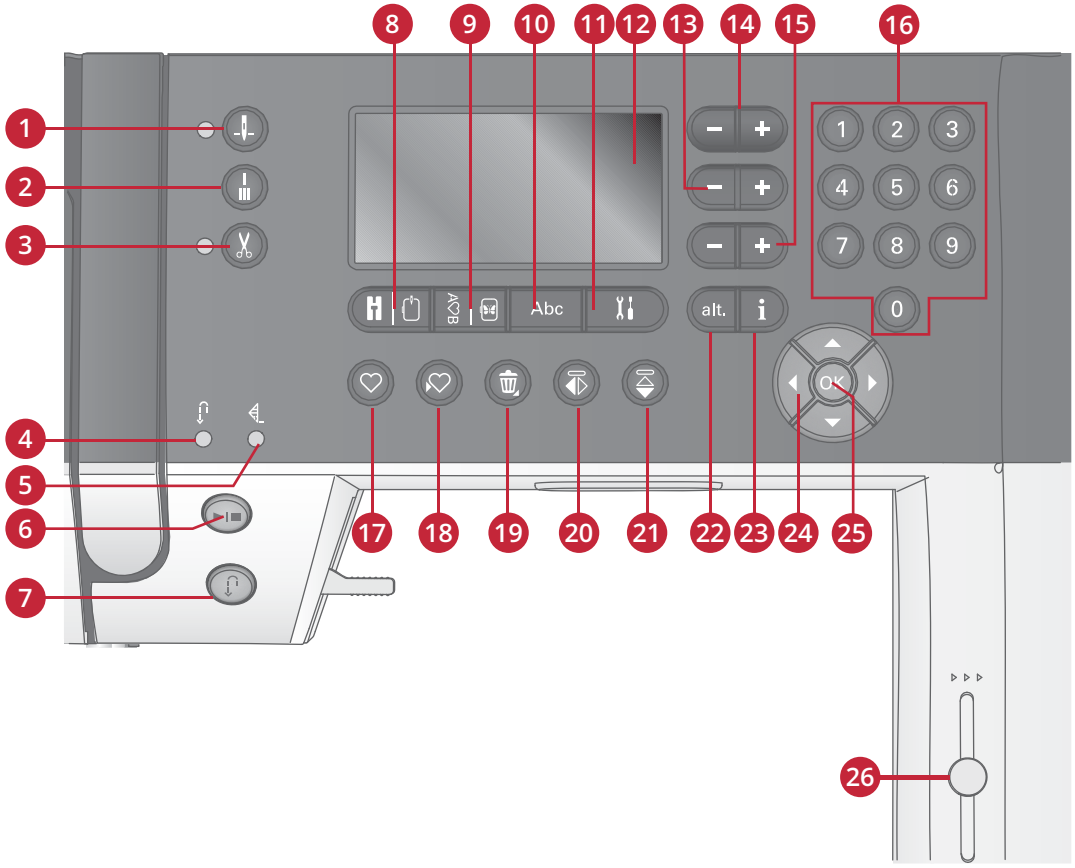

1. Göstergeli iğne durdurma yukarı/aşağı düğmesi
2. Düğümleme düğmesi
3. Göstergeli iplik makası düğmesi
4. Ters dikiş için gösterge (7)
5. Düğümleme için gösterge (2)
6. Başlat/durdur düğmesi
7. Göstergeli ters dikiş düğmesi (4)
8. Dikiş modu/nakış işleme modu düğmesi
9. Sıralama/nakış düzenleme modu düğmesi
10. Alfabe modu, sıralama düğmesi
11. Ayarlar menüsü düğmesi
12. Grafik ekran
13. Dikiş genişliği/dikiş konumu düğmeleri
14. İmleç düğmeleri
15. Dikiş uzunluğu/dikiş yoğunluğu düğmeleri
16. Doğrudan seçim düğmeleri
17. Yükleme düğmesi
18. Kişisel dikiş veya sıralama kaydetme düğmesi
19. Silme düğmesi
20. Yan yana ayna görüntüsü düğmesi
21. Uç uca ayna görüntüsü düğmesi
22. Alt düğmesi
23. Bilgi düğmesi
24. Fonksiyon düğmeleri
25. OK (Tamam) düğmesi
26. Hız kontrol kolu

Göstergeli İğne Durdurma Yukarı/Aşağı Düğmesi

İğneyi yukarı veya aşağı hareket ettirmek için bu düğmeye basın. Aynı zamanda iğnenin duracağı konumun ayarı da değişir. İğne aşağı seçeneği etkinleştirildiğinde, göstergenin ışığı yanar ve iğne aşağı konumunda durur. İğneyi yükseltmek veya indirmek için pedala da dokunabilirsiniz.

Düğümleme Düğmesi

Dikiş yaparken düğüm düğmesine basın ve makineniz birkaç tane düğüm dikişi yapıp otomatik olarak durur. Dikiş yapılmadığı zamanlarda basıldığında, makine bir düğümleme diker ve sonraki dikişin başlangıcında otomatik olarak durur.

Göstergeli İplik Makası Düğmesi

Dikiş yapılmadığında düğmeye basın ve dikiş makineniz üst iplik ile masura ipliğini keser ve iğneyi yükseltir. İplik makası göstergesi yanar. İğnenin bir sonraki dikişin başlama konumuna hareket etmesinden önce kesme işlemi

yapmak için dikiş sırasında iplik makası düğmesine basın. Göstergeler (3 ve 5) yanar ve makine, dikiş veya sıralama tamamlandıktan sonra iplikleri keser.

Başlat/Durdur Düğmesi

Ayak pedalını kullanmadan makineyi başlatmak veya durdurmak için bu düğmeye basın. Başlatmak için düğmeye bir kere basın ve durdurmak için düğmeye tekrar basın.

Göstergeli Geri Dikiş Düğmesi

Sürekli geri dikiş için dikişe başlamadan önce düğmeye basın. Geri dikiş göstergesi yanar ve siz iptal etmek için düğmeye tekrar basana kadar makine geriye doğru diker. Dikiş yaparken geri dikiş düğmesine basarsanız, makine siz düğmeyi basılı tuttuğunuz sürece geri dikiş yapar. Geri dikiş düğmesine basıldığında geri dikiş göstergesi yanar. Geri dikiş, onarma dikişi yaparken de kullanılır.

Dikiş modu/Nakış İşleme Modu Düğmesi

Dikiş moduna veya nakış işleme moduna girmek için bu düğmeye basın.

Sıralama/Nakış Düzenleme Modu Düğmesi

Sıralamaya giriş yapmak için bu düğmeye basın. Nakış modunda, nakış düzenleme modunu açmak için bu düğmeye basın.

Alfabe Modu, Sıralama Düğmesi

Sıralama'da iki farklı yazı tipinde çeşitli karakterlerden metin sıralamaları oluşturmak için bu düğmeye basın.

Ayarlar Menüsü Düğmesi

Makine ayarları menüsünü açmak için bu düğmeye basın.

Grafik Ekran

Grafik ekran tüm seçimlerinizi ve seçeneklerinizi görüntülemenize olanak sağlar. Dikişler gerçek boyutlarında gösterilir (düğme ilikleri hariç).

Dikiş Genişliği/Dikiş Konumu Düğmeleri

+ ve - düğmelerini kullanarak dikiş genişliğini artırın veya azaltın. Düz dikişler için dikiş konumunu değiştirmek üzere + ve - düğmelerini kullanın.

Nakış modunda, dikişlerde ilerlemek veya geri gitmek için + ve - düğmelerini kullanın. Bu düğmeler, teyelleme ve yükseklik ayarlama için de kullanılır.

İmleç Düğmeleri

İmleç, + ve - düğmelerine basılarak sağa ve sola doğru hareket ettirilir.

Nakış modunda; kasnak boyutu, denetim konumu ve yön değiştirme için + ve - düğmeleri kullanılır.

Dikiş Uzunluğu/Dikiş Yoğunluğu Düğmeleri

+ ve - düğmelerini kullanarak dikiş uzunluğunu artırın veya azaltın. Saten dikişler için seçili dikişin yoğunluğunu değiştirmek üzere + ve - düğmelerini kullanın.

Nakış modunda, farklı renk blokları arasında öne/geriye doğru hareket etmek, monokrom/tek renk nakışı etkinleştirmek ve bir tasarımın genişliğini ayarlamak için + ve - düğmelerini kullanın.

Doğrudan Seçim Düğmeleri

0'dan 9'a kadar olan düğmelerinden birine basarak veya bunların bir kombinasyonunu tuşlayarak hemen o numara tarafından temsil edilen dikişi seçebilirsiniz.

Nakış modunda şu seçeneklerden birini belirleyin: yerleşik tasarım (1-15) veya yerleşik yazı tipi (curlz: 200, 201, 202 veya grafit: 300, 301, 302).

Yükleme Düğmesi

Önceden kaydedilmiş kişisel bir dikiş veya sıra yüklemek için bu düğmeye basın.

Nakış modunda, taşınabilir USB nakış belleğinden bir nakış tasarımı veya yazı tipi yüklemek için bu düğmeye basın.

Kişisel Dikiş veya Sıralama Kaydetme Düğmesi

Bir dikişi veya sıralamayı makine belleğine kaydetmek için bu düğmeye basın.

Silme Düğmesi

Bir sıralamadaki dikişleri veya harfleri silmek için. Tüm sıralamayı silmek için uzun süre dokunun.

Yan Yana Ayna Görüntüsü Düğmesi

Dikişlerin ve sıralamaların yan yana ayna görüntüleri için.

Uç Uca Ayna Görüntüsü Düğmesi

Dikişlerin ve sıralamaların uç uca ayna görüntüleri için.

Alt Düğmesi

Bir saten dikişi seçtiğinizde, yoğunluk ayarları grafik ekranda gösterilir. Alt düğmesine basarak, dikiş yoğunluğu yerine uzatma gösterilir.

Nakış modunda, iki nakış modu arasında geçiş yapmak için bu düğme kullanılır.

Bilgi Düğmesi

Öneriler görünümünü açmak/kapatmak için bu düğmeye basın.

Nakış modunda, yüklenen tasarım ile ilgili bilgileri görüntülemek için bu düğmeye basın.

Fonksiyon Düğmeleri

Grafik ekranda hareket etmek için bu düğmeleri kullanın. Fonksiyon düğmesi üzerinde yukarı ve aşağı ok düğmeleri, sol ile sağ ok düğmeleri ve seçimlerinizi onaylamak üzere merkez düğmesi olan OK (Tamam) düğmesi bulunur. Fonksiyon düğmesi, harf seçme ve ayarlar menüsünde seçenekler arasında hareket etme gibi birçok işleve sahiptir.

Nakış modunda, tasarımı kasnak içerisine taşımak için fonksiyon düğmesini kullanın.

OK (Tamam) Düğmesi

Fonksiyon düğmesinin merkezindeki OK (Tamam) düğmesi, ekrandaki mesajlarınızı temizlemek veya seçimlerinizi onaylamak üzere kullanılır.

Hız Kontrol Kolu

Hız kontrol kolu, maksimum dikiş/nakış hızını ayarlar. Dikiş/nakış hızını artırmak için kolu yukarıya doğru kaydırın, dikiş/nakış hızını azaltmak için kolu aşağıya doğru kaydırın.

Ayarlar Menüsü

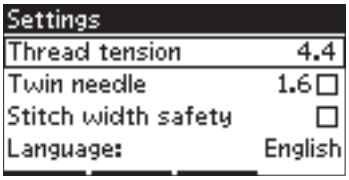

Ayarlar menüsünde makine, ses ve ekran ayarlarını belirleyebilirsiniz. Ayarlar menüsü düğmesine basarak açın ve fonksiyon düğmesindeki yukarı ile aşağı ok düğmelerine basarak ayarlamak istediğiniz ayarı seçin. Değerleri ayarlamak üzere sol ve sağ ok düğmelerini kullanın. Ayarları etkinleştirin veya OK (Tamam) düğmesine basarak bir seçim listesi açın. Dolu kutu işlevin etkinleştirildiğini, boş kutu ise etkinleştirilmediğini ifade eder.

Dikkat: Bir ayar daha önce belirlenen bir ayar ile birleştirilemiyorsa, kutunun etrafındaki çizgiler kesik olarak görüntülenir. Dikiş veya nakış modunda olmanıza bağlı olarak farklı ayarlar mevcuttur.

Ayarlar menüsünden çıkış yapmak üzere ayarlar menüsü düğmesine basın.

İplik Tansiyonu



Dikiş makineniz seçili dikiş için en iyi iplik tansiyonunu elektronik olarak önceden ayarlar. Kumaşa, dolgu elyafına, ipliğe vb. bağlı olarak tansiyonun ayarlanması gerekebilir. İplik tansiyonunu ayarlamak için fonksiyon düğmesinde bulunan sol ve sağ ok düğmelerini kullanın. Değişiklikler yalnızca seçili dikişi etkiler. Bir başka dikiş seçtiğinizde ayar varsayılana geri döner.



Dikiş modunda, mevcut olarak seçili iplik tansiyonunu görmek için bilgi düğmesine basın.

Çift İğne

Çift iğne programını etkinleştirin ve çift iğne genişliğini ayarlamak üzere fonksiyon düğmesinde bulunan sol ile sağ ok düğmelerini kullanın. Bir çift iğne boyutu seçildiğinde iğnenin kırılmasını engellemek için tüm dikişlerin genişliği ilgili iğne boyutu için sınırlandırılır.



Dikiş modunda bilgi düğmesine basın. Çift iğne öneri simgesi gösterilir. Ayar, siz devre dışı bırakana kadar saklanır.

Dikkat: Çift iğne ve dikiş genişliği güvenliği aynı anda kullanılamaz.

Dikkat: Ayarlı çift iğne boyutu için çok geniş olan bir dikiş seçerseniz bir uyarı penceresi açılır.

Dikiş Genişliği Güvenliği

Kapitone işlemleri için baskı ayağı kullanırken, tüm dikişler için merkez iğne konumunu kilitlemek ve iğneye veya baskı ayağına gelebilecek zararları önlemek üzere isteğe bağlı bir aksesuar olarak mevcut olan bu işlevi seçin.



Dikiş modunda bilgi düğmesine basın. Dikiş genişliği güvenlik simgesi görüntülenir. Ayar, siz devre dışı bırakana kadar saklanır.

Bu ayar etkinken makineyi açtığınızda ve düz dikiş olmayan her dikiş seçimi için bir açılır pencere size makinenin düz dikiş olarak ayarlandığını bildirir.

Dikkat: Çift iğne ve dikiş genişliği güvenliği aynı anda kullanılamaz.

Kesmek için Otomatik Durdurma

(Yalnızca nakış modunda)

Nakış işlemeye başladıktan birkaç dikiş sonra makine durur ve ipliğin ucunu kesmenizi ister. Bu işlevi açmak veya kapatmak için ayarlar menüsündeki OK (Tamam) düğmesine basın.

Dikkat: Nakış işleme sırasında pedal kullanırsanız, kesmek için otomatik durdurma devre dışı bırakılır.

Dil

Makinenizdeki tüm metinlerin dilini değiştirmek için sol ve sağ ok düğmelerini kullanın.

Sesli Alarm

Makinedeki tüm alarm seslerini açın veya kapatın. Varsayılan ayar açık.

Kontrast

Grafik ekranın kontrastını sol ve sağ ok düğmelerini kullanarak ayarlayın. Değer, -3'ten 4'e kadar birer adım şeklinde ayarlanabilir.

Yazılım Sürümü

Dikiş makineniz için yazılım sürümünü kontrol edin.

Kasnak Konumları

(Yalnızca nakış modunda)

Kasnağı farklı konumlara hareket ettirmek için kasnak konumu işlevlerini kullanın.

Geçerli Konum

Geçerli dikişe geri dönmek ve nakış işlemine kesildiği yerden tekrar başlamak istediğinizde geçerli konumu fonksiyon düğmesini kullanarak seçin ve OK (Tamam) öğesine basın. Ayrıca, geçerli dikişe dönmek ve nakşa başlamak için başlat/durdur düğmesine de bir kere basabilirsiniz.

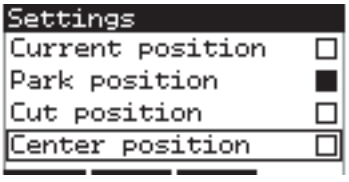

Durma Konumu

Nakışınızı bitirdikten sonra kasnağı çıkarın ve ayarlar menüsünü açın. Durma konumu seçeneğini belirlemek üzere fonksiyon düğmesini kullanın ve OK (Tamam) öğesine basın.

⚠ *Durma konumunu seçmeden önce, zarar görmesini önlemek için kasnağın çıkarılması önemlidir.*

Kesme Konumu

Kesme konumu, kasnağı size doğru hareket ettirerek atlamalı dikişleri kesmeyi ve aplike işlerken kumaşı kesmeyi kolaylaştırır.

Merkez Konumu

İğneyi, kasnağın merkez konumuna hareket ettirmek istiyorsanız merkez konumunu kullanın.

3 Dikiş Modu

Dikiş modu, makineyi açtıktan sonra grafik ekrandaki ilk görünümdür. Seçtiğiniz dikiş, dikiş alanında gerçek boyutuyla gösterilir. Burada, dikişe başlamak için gerekli olan tüm temel bilgileri bulabilirsiniz. Bu, dikişinizin ayarlarını da belirlediğiniz menüdür. Varsayılan olarak düz dikiş seçilidir.

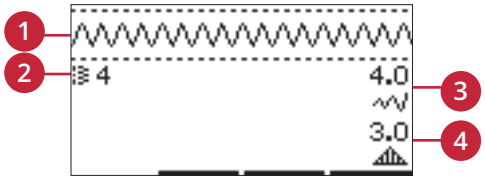

Dikkat: Nakış ünitesi takılıyken dikiş yapılmaz.

Dikiş Modu - Genel Bakış

1. Dikiş alanı
2. Seçili dikiş numarası
3. Dikiş genişliği/dikiş konumu
4. Dikiş uzunluğu/yoğunluğu

Dikkat: Ekranın altında bulunan sekmeler hangi modun seçili olduğunu ifade eder. Seçili mod, siyah sekmenin ekrandan kaybolması ile ifade edilir.

Dikiş Seçme

Doğrudan seçim düğmelerinden birine basarak o dikiş numarasını hemen seçebilirsiniz. 10 ve üstünde bir dikiş seçmek için hızlı bir şekilde sırayla iki veya üç rakama basın. Dikiş numarası yoksa bip sesi duyulur ve son girilen rakam dikiş olarak seçilir. Dikişler arasında geçiş yapmak için fonksiyon düğmesindeki yukarı ve aşağı ok düğmelerini kullanın.

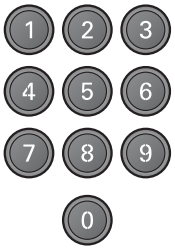

Dikiş Önerileri

Geçerli dikiş için dikiş önerilerini görmek üzere bilgi düğmesine basın. Bilgiyi gizlemek için düğmeye tekrar basın.



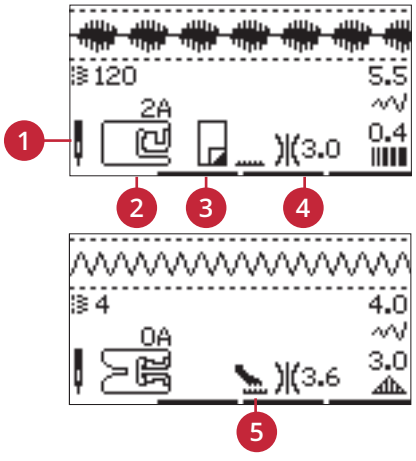

1. İğne önerisi/ayarı
   - Çok amaçlı iğne
   - Çift iğne için ayarla
   - Kanatlı iğne önerilir
   - Dikiş genişliği güvenliği için ayarla
2. Baskı ayağı önerilir
3. Tela önerilir
4. İplik tansiyonu değeri
5. Besleme dişi/IDT™ sistem önerisi

Dikkat: Aynı anda tüm semboller ve seçenekler gösterilmez.

Dikiş Ayarları

Makineniz her dikiş için en iyi ayarları otomatik olarak seçer. Her dikişe istediğiniz gibi ayarlamalar yapabilirsiniz. Belirlenen ayarlar yalnızca seçili dikişi etkiler ve başka bir dikiş seçildiğinde varsayılana sıfırlanır. Belirlenen ayarlar makine kapalı olduğunda otomatik olarak kaydedilmez.

Dikiş uzunluğu ve genişliği için değerler ekranın sağında gösterilir. Ayarlama yapmak için düğme yanındaki sayıları kullanın. Bir ayar değiştirildiğinde sayılar vurgulanır. Genişlik ve uzunluk için minimum veya maksimum ayarlar aşılmaya çalışıldığında bir bip sesi duyulur.

Dikiş Genişliği/Dikiş Konumu

+ ve - düğmelerini kullanarak dikiş genişliğini artırın veya azaltın. Düz dikişler için dikiş konumunu sola veya sağa hareket ettirmek için + ve - tuşlarını kullanın. Düz bir dikiş seçili olduğunda, dikiş genişliği yerine dikiş konumunun etkin olduğunu göstermek üzere simge değişir.

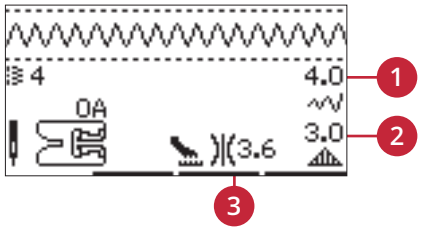

1. *Dikiş genişliği/dikiş konumu*
2. *Dikiş uzunluğu/dikiş yoğunluğu/uzatma*
3. *İplik tansiyonu*

Dikiş Uzunluğu/Dikiş Yoğunluğu

+ ve - düğmelerini kullanarak dikiş uzunluğunu artırın veya azaltın.

Saten dikişler için dikiş yoğunluğunu artırmak veya azaltmak üzere + ve - düğmelerini kullanın. Bu genellikle özel iplikler kullanıldığında veya daha az yoğun bir saten dikiş istendiğinde gereklidir. Dikiş yoğunluğu tüm dikişin gerçek uzunluğunu etkilemez. Saten bir dikiş seçildiğinde, dikiş uzunluğu yerine dikiş yoğunluğunun seçili olduğunu göstermek üzere simge değişir.

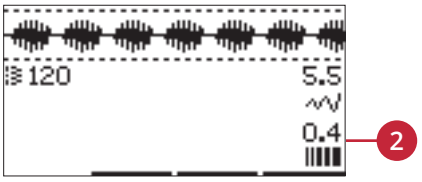

Uzatma

Uzatma, saten dikişleri uzatmak için kullanılır. Dikişin tamamı daha uzun olur ancak yoğunluk aynı kalır. Saten dikişler için yoğunluk yerine uzatma ayarının gösterilmesi amacıyla alt düğmesine basın. Uzatma sembolünü göstermek üzere simge (3) değişir. Saten dikişin uzatmasını + ve - düğmelerini kullanarak artırın veya azaltın. Seçili dikiş için uzatma kullanılabilir değilse, alt düğmesinde basıldığında bir uyarı sesi duyulur ve simge değişmez.



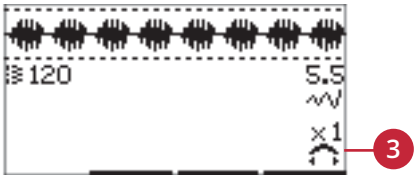

Ayna görüntüsü

Dikişlerin veya sıralamaların yan yana ayna görüntüleri için yan yana ayna görüntüsü düğmesine basın. Uç uca ayna görüntüsü için uç uca ayna görüntüsü düğmesine basın.



Sol: yan yana ayna görüntüsü düğmesi. Sağ: uç uca ayna görüntüsü düğmesi.

İplik Tansiyonu

En iyi dikiş görünümü ve dayanıklılığı için iğne ipliği tansiyonunun doğru olarak ayarlandığından emin olun, ör. genel dikişler için iplikler iki kumaş katmanı arasında eşit biçimde birleşir. Dikiş makineniz, seçili dikiş için iplik tansiyonunu elektronik olarak ayarlar. Kumaşa, dolgu elyafına, ipliğe vb. bağlı olarak tansiyonun ayarlanması gerekebilir. Ayarı el ile değiştirmeyle ilgili talimatlar için bkz. sayfa 30

Kumaşın üst tarafında masura ipliği görünür durumdaysa, iğne ipliği tansiyonu çok sıkıdır. İğne ipliği tansiyonunu azaltın.

Kumaşın altında üst iplik görünür durumdaysa, iğne ipliği tansiyonu çok gevşektir. İğne ipliği tansiyonunu arttırın.

Dekoratif dikişler ve düğme ilikleri için üst iplik, kumaşın alt tarafında görünür olmalıdır.

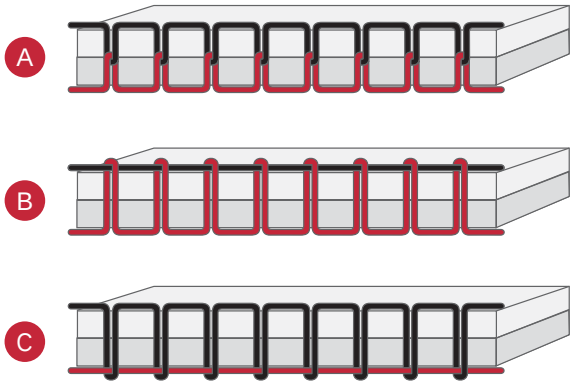

A. Doğru tansiyon

B. Tansiyon çok sıkı

C. Tansiyon çok gevşek

Kişisel Dikiş

Kişisel Dikişi Kaydetme

Kaydet düğmesine basarak kişisel dikişinizi makinenize kaydedebilirsiniz. Dikiş uzunluğu, genişlik, yoğunluk, uzatma, ayna görüntüsü ve iplik tansiyonundaki ayarlamalar kaydedilir.

Dikkat: Düğme iliği dikişi gibi bazı özel dikişler kaydedilemez. Bu tür bir dikişi kaydetmeye çalıştığınızda açılır bir pencere sizi bilgilendirir.



Kişisel Dikişin Üzerine Yazma

Bellek doluysa daha önce kaydedilmiş dikişin veya sıranın üzerine yenisini yazıp yazmak istemediğinizi soran bir açılır mesaj görüntülenir. Ok düğmeleriyle Evet veya Hayır seçeneğini belirleyin ve OK (Tamam) öğesine basın.

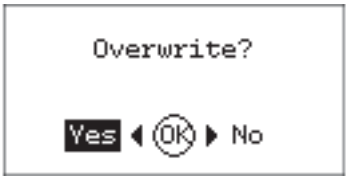

Kişisel Dikişi Yükleme

Yükleme düğmesine basarak kişisel dikişinizi yükleyin.



Dikiş Teknikleri

Üç Adımlı Zikzak Dikiş

Üç adımlı zikzak dikiş, işlenmemiş kenarlara sürfile yapmak için kullanılır. İğnenin, kumaşı sol taraftan deldiğinden ve kenara sağ taraftan sürfile uyguladığından emin olun. Dikiş, örgü kumaşlarını dikerken dikiş yerlerinin esnemesine izin veren elastik bir dikiş olarak da kullanılabilir.

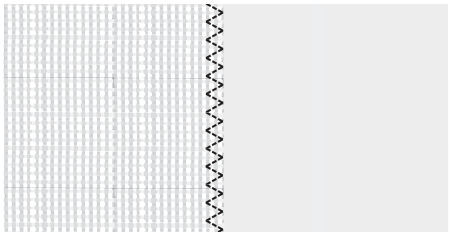

8 numaralı dikiş

Düğme ilikleri

Makinenizin düğme ilikleri farklı türdeki kumaşlar ve giysiler için özel olarak ayarlanır. Şuradan dikiş tablosuna bakın: sayfa 11 Kitabın bu bölümde her düğme iliği ile ilgili açıklamaları bulabilirsiniz.

Düğme iliği dikişlerinin dikileceği yerlerde kumaşa tela yapıştırılmalı ve/veya kumaş sabitlenmelidir.

Tek Adımlı Düğme İliği Ayağı 5

1. Dikmek istediğiniz düğme iliğini seçin ve genişliği ile yoğunluğu istediğiniz gibi ayarlayın (A).

   Dikkat: Her zaman bir kumaş parçası üzerine deneme düğme iliği dikişi yapın.

2. Düğme iliğinin konumunu projenizin üzerinde işaretleyin.
3. Tek Adımlı Düğme İliği Ayağında, geriye doğru iterek düğme tutucuyu açın (B). Düğmeyi takın. Düğme yerine sabitleninceye kadar düğme tutucusunu ileri doğru ittirin. Düğme iliğinin uzunluğu düğmeye göre belirlenir.
4. Tek Adımlı Düğme İliği Ayağını takın.
5. İpliğin baskı ayağındaki delik içerisinden çekildiğinden ve ayağın altına yerleştirildiğinden emin olun.
6. Kumaşın üzerindeki işaret düğme iliği ayağının ortasıyla hizalanacak şekilde projenizi baskı ayağının altına yerleştirin.
7. Düğme iliği kolunu (C) tamamen indirin.

   Dikkat: Düğme iliği kolu düzgün bir şekilde indirilmediyse veya düğme iliği ayağının çerçevesi tamamen öne doğru konumlandırılmadıysa makine dikiş işlemine başlamaz.

8. Üst ipliğin ucunu tutun ve dikişe başlayın. Düğme ilikleri, baskı ayağının önünden arkaya doğru dikilir.
9. Makine düğme iliğini dikişini bitirdiğinde baskı ayağını yükseltin.



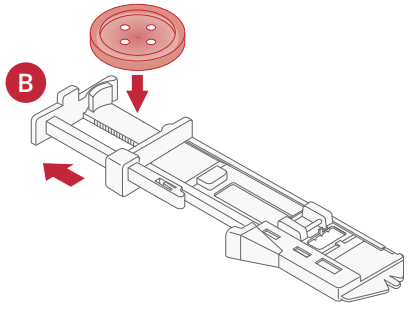

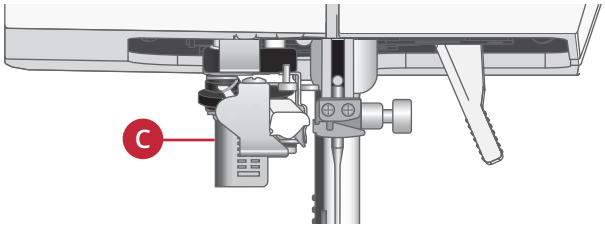

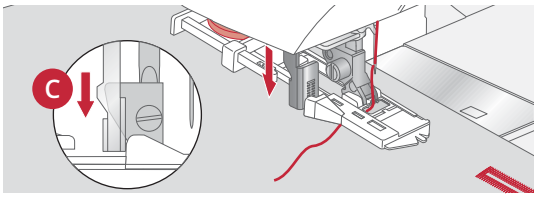

Manuel Düğme İliği

25mm değerinden uzun olan bir düğme iliğini dikmek için 5M baskı ayağını kullanın.

1. Düğme iliği kolunu ve baskı ayağını indirin. Makine düz dikişi geriye doğru dikmeye başlayana kadar düğme iliği kolunu kendinizden uzağa iterek başlat/durdur düğmesine veya pedala basın. Düğme iliğinde istediğiniz uzunluğa ulaşana kadar dikiş yapın.
2. Makine ilk sütunu öne doğru dikmeye başlayana kadar düğme iliği kolunu kendinize doğru çekin.
3. Sütun dikişi istediğiniz uzunluğa ulaştığında, makine düz dikişi geriye doğru dikiş yapmaya başlayana kadar düğme iliği kolunu kendinizden uzağa itin.
4. Makine ikinci sütunu ve çubuk teyeli öne doğru dikmeye başlayana kadar düğme iliği kolunu kendinize doğru çekin.
5. Sütunlar hizalandığında, makine çubuk teyeli dikmeye başlayana kadar düğme iliği kolunu kendinizden uzağa itin. Makine birkaç düğüm dikişi gerçekleştirir ve otomatik olarak durur. Makine üst ipliği ile masura ipliğini keser ve iğneyi kaldırır.

Seçilen düğme iliğinin türüne göre dikiş sıralaması değişir, bkz. resim.

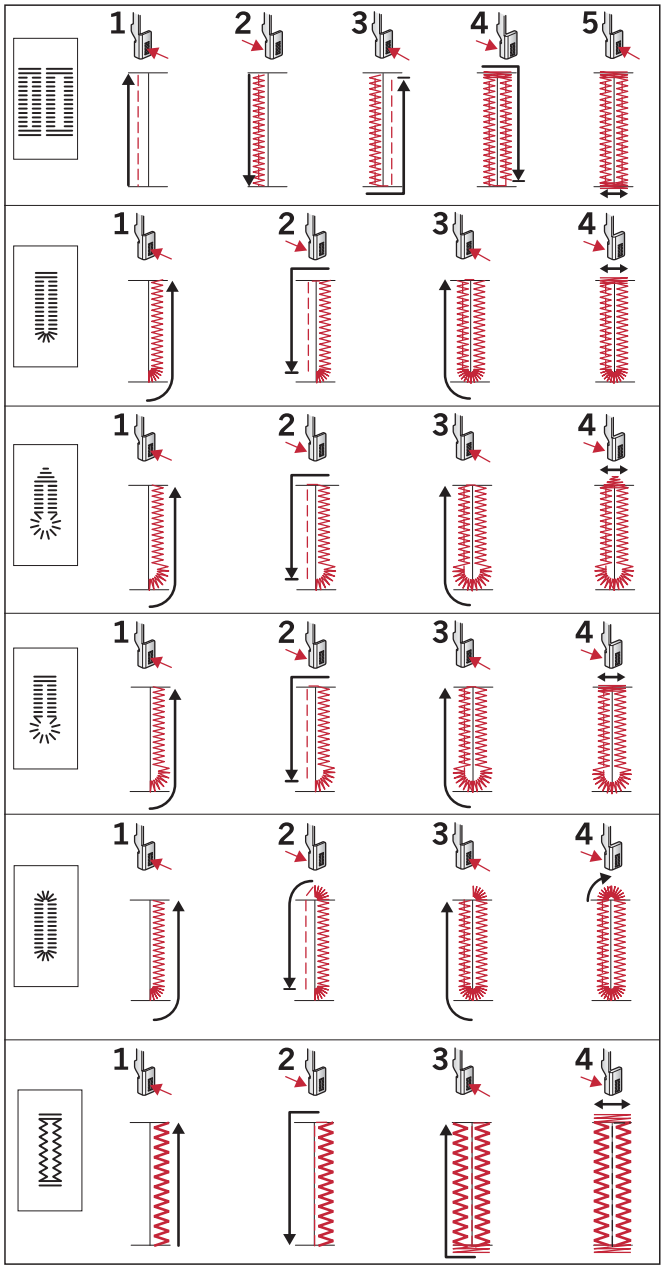

Düğme iliği dikişleri 25-31 için dikiş sıralamaları

Fitilli Düğme İliği

Dantel ipliği ile dikilen fitilli düğme ilikleri daha sabit, sağlam ve profesyonel görüntüye sahip olur. İnce koton veya standart dantel ipliği kullanın.

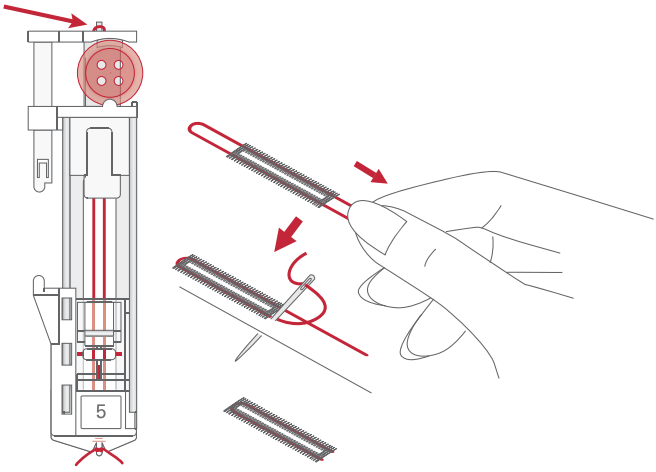

1. 5M manuel düğme iliği ayağının arka merkezine uzanan metal çubuğa veya 5 tek adımlı düğme iliği ayağının plastik çubuğuna bir kalın iplik veya etamin ipi geçirin. İpliğin uçlarını ayağın altından öne doğru çekin ve ardından ayağın önündeki parmağın etrafında sabitleyin.
2. Düğme iliği dikin. Saten düğme iliği sütunları fitilin üzerine dikilir.
3. Düğme iliği bittiğinde, fitili parmaktan kaldırın ve sarkan kısmı çekin.
4. İğnenin ortasındaki fitili bağlayın ve fitilin ucunu büyük bir iğneden geçirin, iğne yardımıyla fitili kumaşın diğer tarafına geçirin ve fazlalığı kesmeden önce uçlarını düğümleyin.
5. Düğme iliğini dikkatlice açmak için dikiş sökme aletini kullanın.

Düğme Dikme

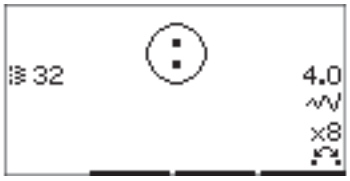



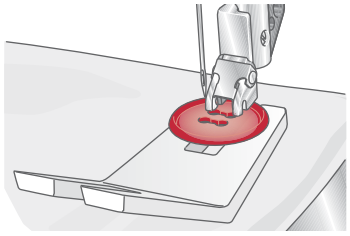

1. Düğme dikmek için baskı ayağını çıkartın ve düğme dikme dikişini seçin.
2. Besleme dişlerini indirin.
3. Düğmeyi baskı ayağı tutucusunun altına yerleştirin. Düğmenin üzerindeki deliklerin iğnenin salınımıyla hizalı olduğundan ve genişliğin gerçek düğme için uygun olduğundan emin olmak için ayna görüntüsü özelliğini kullanın. Gerekirse, dikiş genişliğinin yanında bulunan + ve - düğmeleriyle delikler arasındaki genişliği değiştirin.
4. Üçüncü sütun + ve - düğmelerini kullanarak, düğmeyi kumaşa sabitleyecek dikiş sayısını iki adımda arttırabilir veya azaltabilirsiniz.
5. Dikişe başlayın. Makine programı sizin için diker, düğüm dikişini yapar ve durur.

Dikkat: Düğmeniz için bir dikim halkası oluşturmak üzere çok amaçlı aracı kullanın. Ayrıca, yerel yetkili satıcınızda bulunan isteğe bağlı bir aksesuar olarak mevcut olan düğme dikme ayağını da kullanabilirsiniz.

Onarma işlemi

Daha büyük hale gelmeden küçük bir deliğe veya yırtığa onarım yapmak bir giysiyi kurtarabilir. Giysinize mümkün olan en yakın renge sahip hafif bir iplik seçin.

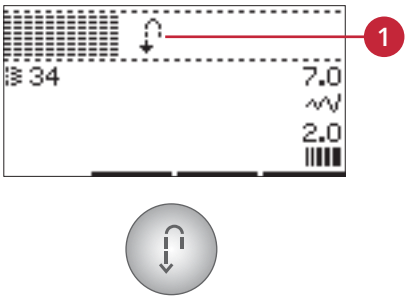

1. Kumaş veya telayı giysinizdeki deliğin veya yırtığın altına yerleştirin.
2. Bir onarım dikişi seçin.
3. Deliğin üstünden ve üzerinden dikmeye başlayın.
4. Deliği baştan sona diktikten sonra dikişin uzunluğunu ayarlamak için ters dikiş düğmesine basın. Dikiş makineniz, dikişi otomatik olarak tamamlar.
5. Varsayılan olarak makine aynı boyutta onarma karesini tekrarlamaya ayarlanır, dikişe devam edin.

   Tekrarlamayı devre dışı bırakmak üzere onarma dikişini yeniden seçin.

Dikkat: Ters dikiş simgesi (1) kaybolarak tekrarlamanın etkin olduğunu ifade eder.

Ağır Kumaşta Kenarları Dikme

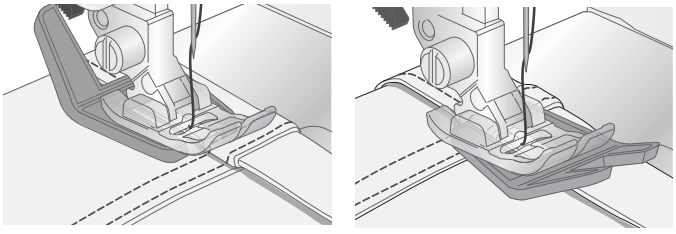

Çok ağır kumaşlarda veya kot kenarlarında dikiş yerlerini dikerken ayak, makine dikiş yerine tırmandığında eğilebilir. Dikiş yaparken baskı ayağının yüksekliğini dengelemek için çok amaçlı aracı kullanın. Çok amaçlı aracın bir tarafı diğerinden daha kalındır. Dikiş yerinin kalınlığına en iyi uyum sağlayan tarafı kullanın.

IDT™ sistemini etkinleştirme, bkz sayfa 22. Kumaşın en kalın noktasında, dikiş hızını azaltın.

Dikkat: Kalın kumaşların eteklerini/kenarlarını dikerken dikiş uzunluğunun arttırılması daha iyi dikiş sonucu elde etmenizi sağlar.

El İşi Görünümlü Kapitone

Kapitone, aralarına sıkıştırılmış dolgu elyafı katmanı bulunan iki kat kumaş olmak üzere genelde üç kattan oluşur.

38	39	40	41

El işi görünümlü kapitone için önerilen dikişler

1. Tamamlanmış kapitonenin üst kısmını, dolgu elyafı ve arka kaplama ile teyelleyin.
2. İğneye, görünmez (monofilament) bir iplik geçirin. Boyutu 90 olan iğneyi ve masurada hafif, yumuşak koton (60 wt'lik veya daha hafif) bir iplik kullanın.
3. Bir kapitone dikişi seçin ve dikiş önerileri görünümünde gösterilen, önerilen ayağı devreye alın.
4. IDT™ sistemini etkinleştirin.
5. Dikişi yaparken sadece masura ipliğini görmelisiniz. Kullanılan kumaş, iplik ve dolgu elyafına bağlı olarak iplik tansiyonunu ayarlamanız gerekebilir. Dikişte kullanacağınız kumaşın bir parçasında birkaç deneme yapın ve tansiyonu kontrol edin.

Ardışık sıralar dikmek için kenar kılavuzunu kullanın. Baskı ayağı tutucusunun üst vidasını gevşetin ve deliğe kenar kılavuzunu takın. Boşluğu istediğiniz gibi ayarların ve vidayı sıkın.

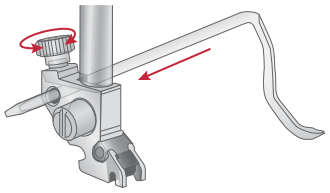

Serbest Hareket

Serbest hareket dikişleri için serbest kolun arkasında bulunan besleme dişlerini indirin. İsteğe bağlı Serbest İlik Açma Ayağını takın. Kumaşı el ile hareket ettirin. İstikrarlı bir hız ile devam edin ve kumaşı pürüzsüz bir şekilde hareket ettirin. Kumaşı hareket ettirirken dikişin uzunluğunu oluşturursunuz.

Dikkat: Serbest hareket dikişi zigzag kullandığında, kısa iğne sıkıştırma vidasını dahil olan aksesuarlarda bulunan uzun iğne sıkıştırma vidası ile değiştirin.

Dikkat: Besleme dişleri düştüğünde, kumaş artık makine tarafından beslenmez. Kumaşı hareket ettirmeniz gerekir.

Serbest Hareketli Noktalama

Serbest hareketli noktalama katmanları bir arada tutarken kumaşınıza doku ve farklılık kazandırır. Serbest hareketli noktalama besleme dişleri inmiş konumdayken yapılır. Dikiş uzunluğunu belirlemek için kumaşı el ile hareket ettirirsiniz.

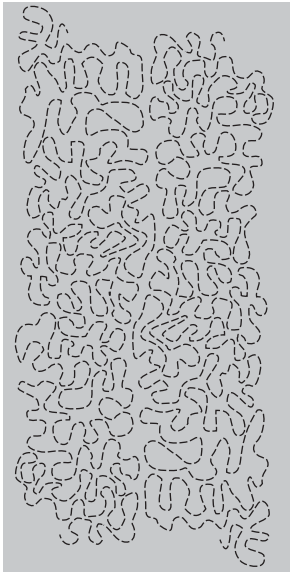

1. Makinenizi düz bir dikişle serbest hareket dikişi için ayarlayın.
2. İsteğe bağlı Serbest İlik Açma Ayağını takın. IDT™ sistemini devreden çıkarın ve besleme dişlerini indirin.
3. Kapitone işlemi için çengelli iğneler kullanarak tüm katmanları, ortadan başlayıp dışa doğru devam ederek iğneyle teyellemeye başlayın. 6-8 inç'te (15-20 cm) bir iğne yerleştirin.

   Dikkat: Kapitone işleminizde kullanacağınız kumaş parçaları ve dolgu elyafı üzerinde noktalama alıştırmaları yapın. Fazla uzun veya fazla kısa dikişler oluşmasını engellemek için ellerinizi iğneyle aynı hızda hareket ettirmeniz gerekir. Serbest hareket dikişi sırasında dikişi tutarlı bir hızda sürdürmeniz ayrıca dikişlerin muntazam olmasına da yardımcı olur.

4. Kapitone çalışmanızın ortasına yakın bir yerden başlayın. Bir dikiş atın ve masura ipliğini kapitone çalışmanızın üst tarafına çekin. İplikleri kilitlemek için bir diğerinin yanında olacak şekilde birkaç dikiş atın.
5. Dikişiniz için bir yol planlayın ve kapitone çalışmanızı hareket ettirerek istenilen noktalama patronuna göre dikiş yapmaya başlayın. Dikişler birbirinin üzerinden geçmemelidir ve dolambaçlı bir şekilde ilerlemelidir.

Gizli Kenar Dikişi

Gizli baskı dikişi eteklerde, pantolonlarda ve ev dekorasyon projelerinizde görünmez etek bastırma işlemi için kullanılır. IDT™ sistemi ile 3 numaralı ayağı kullanın.

1. Etek baskısının kenarını tamamlayın.
2. Katlayın ve kenar kıvırma payını ters tarafa bastırın.
3. Bitmiş eteğin yaklaşık 3/8" (1 cm) kısmı katlanmış yerden ileri doğru uzanacak şekilde kenarı kendi üzerine katlayın. Çalıştığınız kumaşın ters tarafı bu durumda yukarı doğru bakıyor olmalıdır.
4. Katlanmış kısmın kenar kılavuzuyla (A) hizalanması için kumaşı baskı ayağının altına yerleştirin.
5. İğne katlanmış kısma geldiğinde az miktarda kumaşın yakalanması gerekir. Sağ taraftaki dikişler görünür durumdaysa, ayarlama vidasını (B) döndürerek kenar kılavuzu A'yı eteği yakalayan dikiş çok az görünene kadar ayarlayın.

Elastik gizli baskı dikişi, dikişteki zikzak dikişin esnemesine izin verdiğinden özellikle streç kumaşlar için uygundur. Etek baskısı aynı anda dikilir ve tamamlanır. Birçok örgü üzerinde işlenmemiş kenarı öncelikle bitirmek gerekmez.

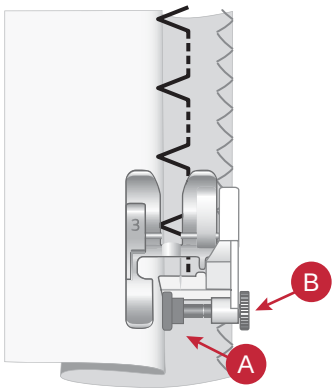

Dokuma kumaş

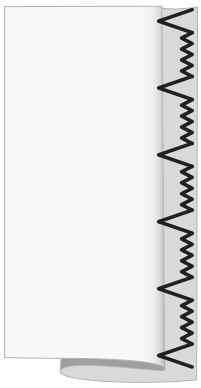

Esnek kumaş

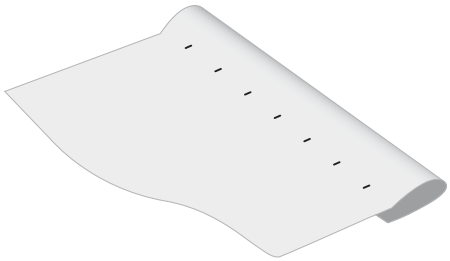

Kumaşın sağ tarafı

Fermuarlarda Dikme

Fermuarlarda dikiş yapmanın farklı yolları vardır. En iyi sonuçlar için patronla verilen talimatları izleyin. Tüm fermuar türleri için fermuarın dişlerine yakın dikmek önemlidir. Fermuarı nasıl takacağınıza bağlı olarak, fermuar ayağı 4 baskı ayağı çubuğuna soldan veya sağdan yaslanabilir. Düz dikiş için mevcut olan 29 iğne konumundan birini kullanarak dikiş konumunu fermuar dişlerinin kenarına yakın gelecek şekilde ayarlayın. Baskı ayağı sağ tarafa takılırsa, iğnenin yalnızca sağa hareket ettirilmesi gerekir. Ayak sol tarafa takılırsa, iğnenin yalnızca sola hareket ettirilmesi gerekir.



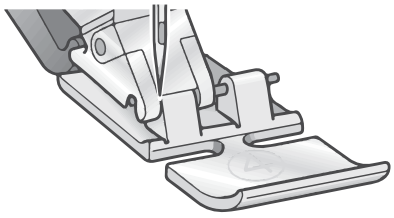

Dikiş Açılır Pencereleri

İğneyi Kaldır

Bazı işlevler sadece iğne kaldırılmışken kullanılabilir. İğne indirilmişken bu işlevleri kullanmaya çalışırsanız bu açılır mesaj gösterilir. Açılır mesajı kapatmak için iğneyi kaldırın ve OK (Tamam) düğmesine basın.

Lütfen Baskı Ayağını İndirin

Baskı ayağı kaldırılmış durumdayken makineniz dikiş yapmaz. Açılır mesajı kapatmak için baskı ayağını indirin ve OK (Tamam) düğmesine basın.

Çift İğnede Dikiş Genişliği

Makine çift iğnedeyken dikiş genişliğini çift iğne için mümkün olandan daha büyük bir değere ayarladığınızda bu mesaj gösterilir. OK (Tamam) düğmesine basarak açılır mesajı kapatın.

Makine Çift İğneye Ayarlı

Çift iğne etkinken makinenizi açtığınızda, bu açılır mesaj görüntülenir. Açılır pencere mesajını kapatmak için OK (Tamam) düğmesine basın.

Dikiş Plakasının Altındaki Sıkışmış İplikleri Çıkarın

Bu açılır pencere görüntülendiğinde, kesme işlevinin düzgün bir şekilde çalışabilmesi için dikiş plakasının altındaki iplikleri ve kumaşları temizlemeniz gerekir. OK (Tamam) düğmesine basarak açılır mesajı kapatın.

Bu Dikişi Çift İğne İle Kombine Edemezsiniz

Makine çift iğnedeyken çift iğneyle yapılamayacak bir dikişi seçtiğinizde bu açılır mesaj gösterilir. Açılır pencere mesajını kapatmak için OK (Tamam) düğmesine basın.

Bu Dikişi Bu Genişlikte Dikemezsiniz

Dikiş genişliği emniyeti etkinken 0 mm'den daha geniş bir dikiş seçtiğinizde bu açılır mesaj görüntülenir. Açılır pencere mesajını kapatmak için OK (Tamam) düğmesine basın.

Makinenin Dinlenmesi Gerekiyor. Lütfen Bir Süre Bekleyin.

Makine durursa ve ekranda bu açılır pencere görüntülenirse makinenin dinlenmesi gerekir. Açılır mesaj kapanınca, dikmeye devam edebilirsiniz. Dikiş sonuçları etkilenmez.

Makine Düz Dikişe Ayarlı

Bu mesaj, dikiş genişliği emniyeti açık durumdayken, makineyi açtığınızda ve dikiş genişliğini veya dikiş konumunu ayarladığınızda gösterilir. OK (Tamam) düğmesine basarak açılır mesajı kapatın.

İğne İpliğini Kontrol Etme

İğne ipliği biterse veya koparsa makine otomatik olarak durur. Makineye tekrar iplik takın, OK (Tamam) düğmesine basın ve dikmeye yeniden devam edin.

4 Sıralama oluşturma

Makinenizdeki sıralama işlevi, dikişleri ve harfleri sıralamalarda birleştirmenize olanak sağlar. Aynı sıralamaya 60 adede kadar dikiş ve/veya harf ekleyebilirsiniz. Makinenizde kendi sıralamanızı kaydedin ve istediğiniz zaman yeniden yükleyip dikmeye başlayın. Düğme iliği dikişleri, onarma dikişleri, düğme dikme ve çubuk teyeli dikişler haricinde makinenizdeki tüm dikişler sıralama için kullanılabilir.

Sıralama - Genel Bakış

1. Dikiş alanı
2. Geçerli dikiş numarası
3. Dikiş genişliği/dikiş konumu
4. Dikiş uzunluğu/yoğunluğu/uzatması



Sıralama Oluşturma

1. Sıralamaya giriş yapmak için sıralama düğmesine basın.
2. Kullanmak istediğiniz dikişi seçin (bkz. sayfa 32 dikişin nasıl seçildiği hakkında). Dikiş, dikiş alanında görüntülenir.
3. Fonksiyon düğmesindeki oku kullanarak alfabeden (2) bir harf seçin ve eklemek için OK (Tamam) öğesine basın. Harf dikiş alanında imleç konumuna yerleştirilir.

Dikkat: Dikiş alanındaki geçerli konum bir imleç tarafından işaretlenir. Girilen dikişler imleç konumuna yerleştirilir. Dikiş alanının sağında bulunan - ve + ok düğmelerini kullanarak imleci sıralama içerisinden hareket ettirin.



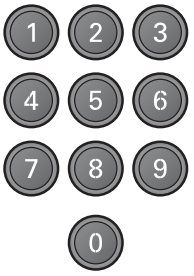

Alfabeyi Kullanma

Alfabe Modu, Sıralama- Genel Bakış

1. Dikiş alanı
2. Alfabe
3. Karakter seti (büyük harf/küçük harf, normal/özel semboller)
4. Yazı tipi seçimi



Metin Sıralaması Oluşturma

1. Alfabe modu, sıralama düğmesine basın.
2. Dikiş alanının (1) sağında bulunan - ve + ok düğmelerini kullanarak imleci dikiş alanı içerisinde harf eklemek istediğiniz konuma hareket ettirin.
3. Ok düğmelerini kullanarak alfabeden (2) bir harf seçin ve eklemek için OK (Tamam) düğmesine basın. Dikiş alanında imleç konumuna yerleştirilir.



Dikkat: Seçili olan harf, alfabede vurgulanır.

Karakter Seti ve Yazı Tipi Seçimi

Karakter setini büyük harf veya küçük harf, normal veya özel harf ve semboller olarak değiştirmek için karakter seti göstergesinin (3) sağında bulunan - veya + düğmelerine basın.

Yazı tipi değiştirmek için yazı tipi göstergesinin (4) sağında bulunan - veya + düğmelerine basın.

Metni ve Dikişleri Ayarlama

Sıralama görünümüne giriş yapmak için sıralama düğmesine basın. Ayna görüntüsü oluşturabilir, seçili dikişin uzunluğunu ve genişliğini ayarlayabilir veya yoğunluğunu, uzatmasını ve konumunu değiştirebilirsiniz. Ayarlamalar dikiş modundaki gibi çalışır. Bkz. sayfa 33. Bir değeri değiştirdiğinizde, değerin varsayılan değer olmadığını göstermek için rakamlar grafik ekranda vurgulanır.

Dikkat: Ayarlamalar yalnızca imleç konumunda olan dikişi etkiler. Dikiş moduna geri dönerseniz, ilgili modda yapılan tüm ayarlamalar sıralamanın tamamını etkiler ve sıralamaya geri döndüğünüzde kaydedilmez.

Bir Sıralamadaki Dikişi veya Harfi Silme

Bir dikişi silmek istiyorsanız, imleci silmek istediğiniz dikişe hareket ettirin ve temizle düğmesine basın. Dikiş alanından tüm sıralamayı silmek için silme düğmesine uzun basın.



Sıralamalarınızı Yönetme

Sıralamanızı kaydedebilir ve yeniden yükleyebilirsiniz. Sıralama belleğinde 60 dikişlik ve harflik bir alan bulunur.

Sıralamayı Kaydetme

Sıralamanızı kaydetme, dikiş modundaki gibi çalışır. Bkz. sayfa 34.

Dikkat: Bir başka sıralama daha önce kaydedilmişse, üzerine yazmak isteyip istemediğinizi soran bir açılır pencere görüntülenir. Ok düğmeleriyle evet veya hayır seçeneğini belirleyin ve OK (Tamam) düğmesine basın.



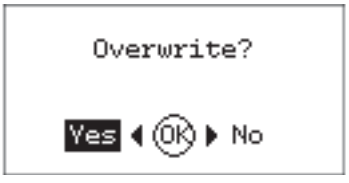

Sıralama Yükleme

Sıralamanızı yükleme, dikiş modundaki gibi çalışır, bkz sayfa 34. Sıralamanızı yüklemek için yükleme düğmesine basın.



Dikkat: Dikiş moduna bir sıralama yüklerken sıralama için görüntülenen değer M harfidir.

Bir sırayı dikme

Sırayı dikmek için dikiş modu düğmesine, başlat/durdur düğmesine veya pedala basarak dikiş moduna geri dönün. Sıranız dikilmeye hazırdır. Sıra kesintisiz biçimde dikilecektir. Dikiş çalışmanızın sonunda durmak istiyorsanız, dikiş devam ederken iplik kesici tuşuna basınız. Dikiş çalışmanızın sonunda makine duracaktır ve iplik kesilecektir.

Dikkat: Dikiş modunda yapılan ayarlamalar tüm sırayı etkiler. Ancak, sıralamaya dönerseniz bu ayarlamalar kaydedilmez.



Sıra Oluşturma Açılır Pencereleri

Bu Dikiş Sıralamaya Eklenemez.

Bir diziye ilik, fisto, punteriz, yama dikişi veya düğme dikişi (25-37 numaralı dikişler) eklemeye çalışıyorsanız, bu mesaj gösterilir. Bunlar haricinde, dikiş makinenizdeki tüm dikişler sıralamaya eklenebilir. OK (Tamam) düğmesine basarak açılır mesajı kapatın.

Dizi Aralık Dışında

Sıralamaya 60'tan fazla dikiş veya harf eklemeye çalışıyorsanız, bu mesaj gösterilir. OK (Tamam) düğmesine dokunarak açılır mesajı kapatın.

Üzerine yaz?

Makine hafızasında daha önce kaydedilmiş bir dikiş veya sıralama varsa ve siz kaydet düğmesine basarsanız, size yeni dikiş/sıralamayı, önceden kaydedilmiş olanın üzerine yazmak isteyip istemediğinizi soran bu açılır pencere mesajı görüntülenir. Ok düğmeleriyle evet veya hayır seçeneğini belirleyin ve OK (Tamam) düğmesine basın.

Bu Dikiş Kaydedilemez

Makine belleğine ilik, fisto, punteriz, yama dikişi veya düğme dikişi (25-37 numaralı dikişler) kaydetmeye çalışıyorsanız, bu mesaj gösterilir. Bunlar haricinde, makinenizdeki tüm dikişler kaydedilebilir. OK (Tamam) düğmesine basarak açılır mesajı kapatın.

Tüm Dikişleri Sil?

Sıralama modunda tüm bir sıralamayı silmeyi seçtiğinizde, bu açılır pencere mesajı onaylamanızı ister. Ok düğmeleriyle evet veya hayır seçeneğini belirleyin ve OK (Tamam) düğmesine basın.

5 Nakış İşlemi Hazırlıkları

Nakış Ünitesine Genel Bakış

(EU-3P tipi)

1. Nakış ünitesi serbest bırakma düğmesi
2. Seviye ayarlama ayakları
3. Nakış ünitesi soketi
4. Nakış kasnağı bağlantılarının kurulması
5. Nakış kolu

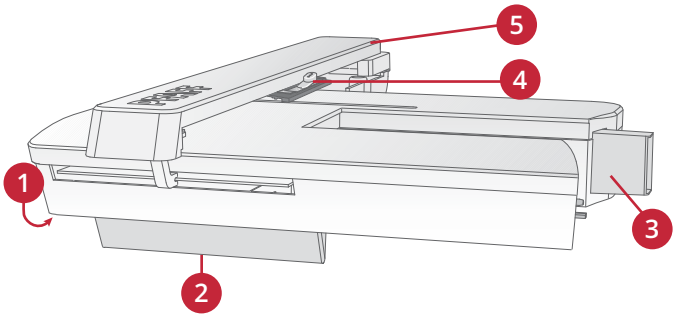

Nakış Kasnağına Genel Bakış

A. Nakış kasnağı bağlantısı
B. Dış kasnak
C. İç kasnak
D. Hızlı ayırma parçası
E. Tespit vidası
F. İsteğe bağlı klipsleri tutturma çubukları
G. Orta işaretleri

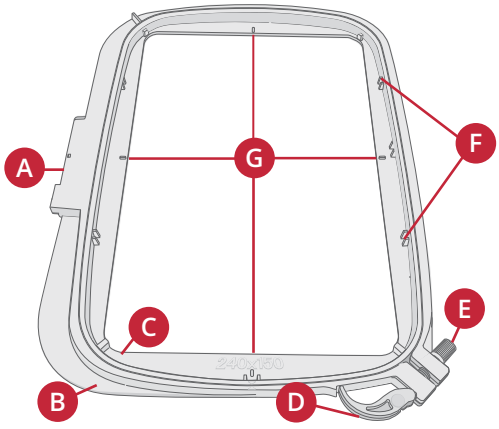

Desenler

86 desen, makinenizle birlikte verilen USB nakış belleğinde kayıtlıdır. USB nakış belleğini kaybetme veya desenleri bellekten geçici süreliğine kaldırma ihtimaliniz göz önüne alındığında, yedeklerine kolay ulaşabilmeniz için desenleri bilgisayarınıza kopyalamanızı öneririz.

Nakış Koleksiyonu

Mevcut tasarımlar ve nakış yazı tiplerine genel bir bakış için taşınabilir USB nakış belleğinde bir PDF dosyası olarak bulunan **creative™ ambition 640** nakış koleksiyonu kitapçığına bakın. Her tasarımın yanında tasarım numarası, dikiş sayısı (tasarımda bulunan dikişlerin sayısı) ve tasarım boyutu görüntülenir. Her renk numarası için önerilen iplik renkleri gösterilir.

Yedek Desenleri İndirin

Yedekleme işlemi için USB belleğindeki tüm **creative™ ambition 640** desenlere ve diğer dosyalara web sitemizden de erişim sağlayabilirsiniz. adresinde bulunan web sitesine gidin ve Destek'e ve **creative™ ambition 640** öğesine tıklayın. Dosyalar indirilirken kod girmeniz istenir. Sayıyı girin:

8200creative

Nakış Ünitesini Bağlama

Serbest kolun arkasında kaplı bir soket bulunur, bkz. resim. Kapak nakış ünitesini bağlarken otomatik olarak açılır.

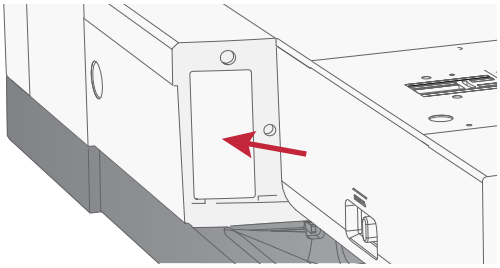



1. Makinenin kapalı olduğundan emin olun.
2. Aksesuar bölmesini kaydırarak çıkarın.
3. Sıkı bir şekilde sokete takılana kadar nakış ünitesini makinenin serbest kolunun üzerinde kaydırın. Gerekirse, makinenin ve nakış biriminin eşit olmasını sağlamak için seviye ayarlama ayaklarını kullanın.
4. Makineyi açın. Otomatik olarak yeniden başlatılır ve nakış moduna giriş yapar.
5. Nakış alanını temizleyin. Açılır bir pencere konumlandırma için kasnağı çıkarmanızı söyler. OK (Tamam) düğmesine basın. Makine kalibrasyonu ve nakış kolu hazır konumuna gelir.

⚠ *İğneye, baskı ayağına, kasnağa ve/veya nakış ünitesine zarar verebileceğinden makine kalibrasyonunu nakış kasnağı takılıyken ayarlamadığınızdan emin olun. Kalibrasyon sırasında nakış kolunun herhangi bir şeye çarpmadığından emin olmak için kalibrasyondan önce makinenin etrafındaki tüm malzemeleri temizlediğinizden emin olun.*

Nakış Ünitesini Çıkarma

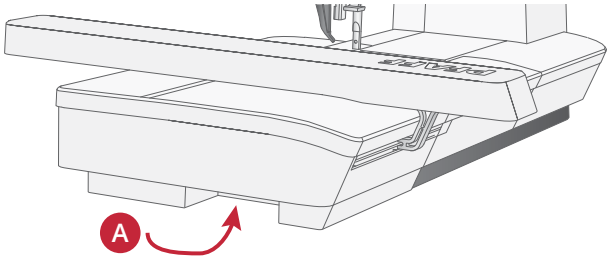

1. Nakış ünitesini saklamak için kasnak seçenekleri menüsünde veya ayarlar menüsünde durma konumunu seçerek nakış kolunu durma konumuna getirin.
2. Makinenin kapalı olduğundan emin olun.
3. Nakış ünitesinin (A) altında, solda bulunan düğmeye basıp çekin ve kaldırmak üzere üniteyi sola kaydırın.
4. Soketin kapağı otomatik olarak kapanır.
5. Nakış ünitesini orijinal paketleme malzemesinin içerisinde saklayın.

Nakış/Serbest Hareket Ayağı 6'yı Takma

1. Kazaları önlemek üzere güç düğmesini kapatın.
2. İğneler en yüksek konuma gelene kadar volanı kendinize doğru çevirin.
3. IDT™ sistemini devreden çıkarın ve baskı ayağını kaldırın.
4. Baskı ayağı vidasını (A) çıkararak baskı ayağını ve tutucusunu çıkarın.
5. Ayaktaki kolun (C) iğne klempinin şaftı (D) üzerinde hareket etmesi için nakış/serbest hareket ayağı 6'yı baskı miline (B) takın. Nakış için iğneyi bir nakış iğnesine (E) çevirin.
6. Baskı ayağı vidasını (A) takın ve sıkın. Daha kolay erişim için iğneyi hafifçe indirin.

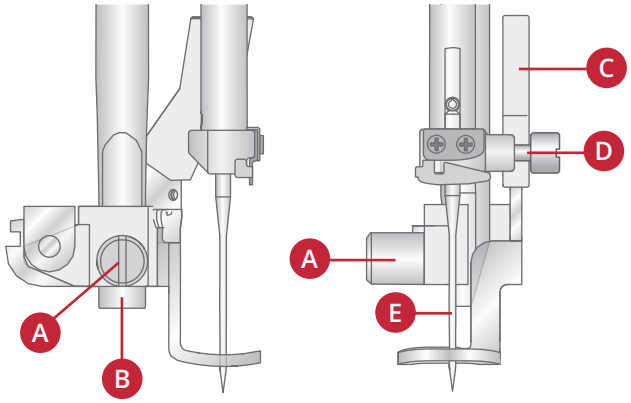

Kumaşa Kasnak Yerleştirme

Nakışın en iyi şekilde sonuç vermesini sağlamak için kumaşın altına bir tela katmanı yerleştirin. Telaya ve kumaşa kasnak yerleştirirken düzgün ve güvenli bir şekilde kasnağa yerleştirildiklerinden emin olun.

1. Dış kasnakta bulunan hızlı ayırma parçasını (A) açın ve vidayı (B) gevşetin. İç kasnağı çıkarın. Dış kasnağı vida sağ altta (B) kalacak şekilde sabit ve düz bir yüzeye yerleştirin. Kasnağın alt kenarının ortasında, iç kasnağın üzerindeki küçük okla hizalanacak küçük bir ok bulunmaktadır.
2. Telayı ve kumaşı doğru yüzleri yukarı gelecek şekilde dış kasnağın üzerine yerleştirin. İç kasnağı küçük ok alt kenarda olacak şekilde kumaşın üzerine yerleştirin. Kasnak boyutunu, iç kasnağın alt kısmında görürseniz, kasnağı doğru şekilde takmış olursunuz.
3. İç kasnağı sıkı bir şekilde dış kasnağın içine itin.
4. Hızlı ayırma parçasını kapatın (A). Tespit vidasını (B) döndürerek dış kasnağın basıncını ayarlayın. En iyi sonuçları alabilmeniz için kumaşın kasnakta sıkı bir şekilde durması gerekir.

Dikkat: Aynı kumaşa ek tasarımlar işlerken hızlı ayırma parçasını açın, kasnağı kumaştaki yeni konumuna getirin ve hızlı ayırma parçasını kapatın. Kumaş türünü değiştirirken tespit vidasını kullanarak basıncı ayarlamanız gerekebilir. Hızlı ayırma parçasını zorlamayın.

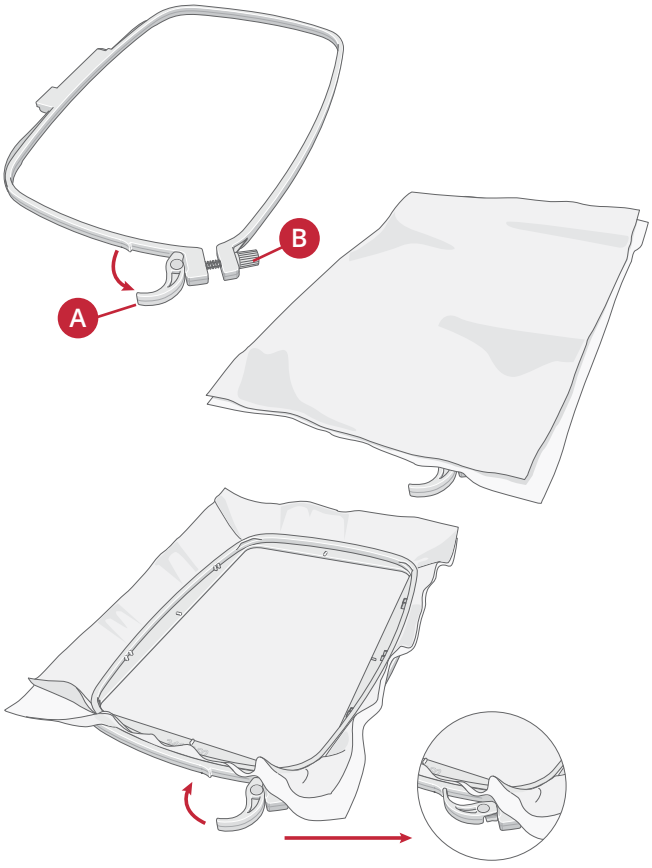

Kasnağı Takma/Çıkarma

Yerine oturana kadar kasnağı önden arkaya doğru nakış ünitesi üzerine kaydırın.

Kasnağı nakış kolundan çıkarmak için kasnak bağlantısı montajının üzerindeki düğmeye (A) basın ve kasnağı kendinize doğru kaydırın.

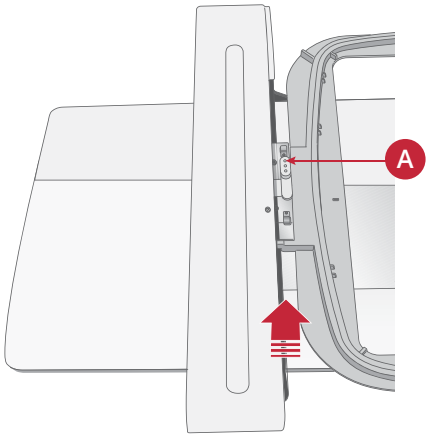

6 Nakış işleme

Nakış modunda tasarımları ayarlayabilir ve işleyebilirsiniz. Nakış moduna giriş yapmak için nakış ünitesini makineye bağlamanız gerekir. Bir tasarımı yükledikten sonra iki görünüm mevcuttur - işleme ve düzenleme.

Nakış İşleme Görünümü 1

1. Nakış alanı
2. Yüklenen tasarım
3. Kasnak boyutu
4. Renk bloğunda bırakılan dikişler (tasarımda bırakılan dikişlerin toplam sayısı)
5. Geçerli renk (renklerin toplam sayısı)

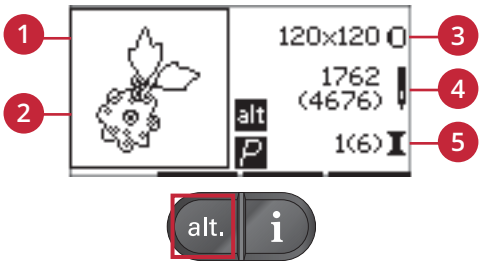

Nakış İşleme Görünümü 2

Görünüm 2'ye geçiş yapmak üzere alt düğmesine basın.

1. Konum denetimi için yörüngeleme
2. Teyelleme
3. Monokrom/tek renk nakış

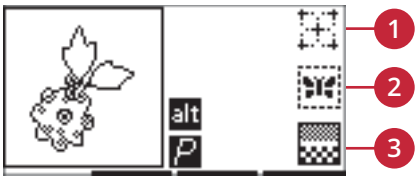

Nakış Düzenleme Görünümü

Bir tasarımı ayarlamak üzere nakış düzenleme düğmesine basın.

1. Tasarımı döndürme
2. Tasarım yüksekliği
3. Tasarım genişliği

Dikkat: Varsayılandan değiştirilen değerler vurgulanır. Tasarımınızı işlemeye başlarken işleme görünümü otomatik olarak gösterilir.

İşleme görünümüne geri dönmek üzere işleme düğmesine basın.

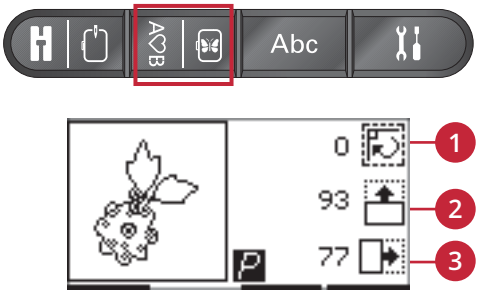

Tasarım Bilgileri

Yüklenen tasarım hakkında bilgi görüntülemek için bilgiler düğmesine basın.

Dikkat: Makine çalışırken bilgi düğmesine basarsanız, makine çalışmayı durdurur.

Tasarım Adı/Numarası

Geçerli tasarımın adını ve numarasını gösterir.

Tasarım Konumu

Tasarımın, kasnaktaki merkez konumdan kaç milimetre uzaklığa hareket ettirildiğini gösterir.

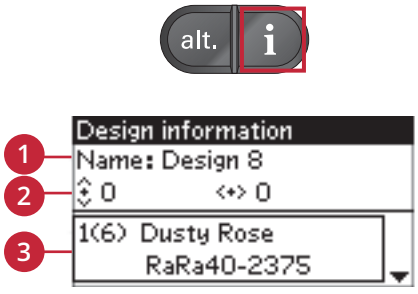

1. *Tasarım adı/numarası*
2. *Tasarım konumu*
3. *Renk listesi*

Renk Listesi
Yüklenen tasarımdaki tüm renkler nakış uygulanacakları sıralamaya göre gösterilir. Her listelenen renk sıralama, ad ve iplik türünü gösterir. Listedeki tüm renkleri görmek için yukarı ve aşağı ok düğmelerini kullanın.

Nakış İşleme

Tasarım Yükleme

Bu makinede yerleşik 15 nakış tasarımı, taşınabilir USB nakış belleğinde ise 86 tasarım bulunur. Tüm tasarımlar, taşınabilir USB nakış belleğinde PDF dosyası olarak bulunan **creative™ ambition 640** nakış koleksiyon kitapçığında görüntülenebilir.

Yerleşik Tasarımları Yükleme
Nakış ünitesi bağlıyken, doğrudan seçim düğmelerini kullanarak istediğiniz tasarımın numarasını girin. Tasarım, nakış işlemede nakış alanına yüklenir.

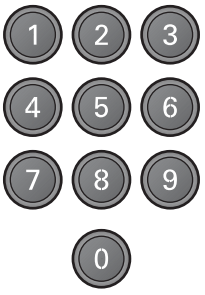

Taşınabilir USB Nakış Belleğinden Tasarım Yükleme

1. Taşınabilir USB nakış belleğinden tasarım yüklemek için nakış ünitesi takılıyken makinenin sağında bulunan USB bağlantı noktasına takın ve yükleme düğmesine basın. Makineniz, .vp3 nakış dosyalarını yükleyebilir.
2. Bir klasör seçmek üzere ok düğmelerini kullanın ve açmak için OK (Tamam) düğmesine basın. Önceki klasöre geri dönmek için üst çizgiyi seçin ve OK (Tamam) öğesine basın.
3. Yüklemek istediğiniz tasarımı seçin ve doğrulamak için OK (Tamam) öğesine basın. Nakış işlemede nakış alanının içerisine yüklenir.



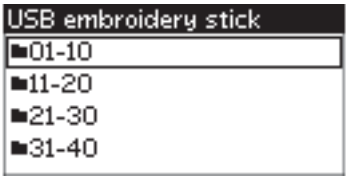

Dikkat: Bir tasarımı zaten yüklemişseniz, yükleyeceğiniz bir sonraki tasarım otomatik olarak ilk yüklenenin yerine geçer.



Bilgisayarınızdan taşınabilir USB nakış belleğine tasarım kaydederken, fazla uzun bir dosya yolu oluşturmamak için çok fazla alt klasör düzeyi oluşturmamaya dikkat edin. Dosya adını kısa tuttuğunuzdan emin olun.

Nakış Yazı Tipi Yükleme

Bu makinenin 2 yerleşik yazı tipi (curlz ve grafit) üç farklı boyutta bulunur. **creative™ ambition 640** nakış koleksiyonu kitapçığından bir yazı tipi seçin ve font numarasını tuş takımını kullanarak yazın (curlz: 200, 201, 202 veya grafit: 300, 301, 302). Yazı tipi, nakış metni düzenleyicisine yüklenir.

Taşınabilir USB Nakış Belleğinden Yazı Tipi Yükleme

Embroidery intro yazılımını kullanarak nakış yazı tipi dosyaları oluşturabilirsiniz. Bkz. sayfa 25.

1. Taşınabilir USB nakış belleği bağlıyken yükleme düğmesine basın. Makineniz, .vp3 nakış yazı tipi dosyalarını yükleyebilir.
2. Yüklemek istediğiniz yazı tipi dosyasını seçin ve onaylamak üzere OK (Tamam) öğesine basın. Yazı tipi, nakış metni düzenleyicisine yüklenir.



Dikkat: Yazı tipi dosyaları şu sembol ile ifade edilir.

Nakış Metni Düzenleyicisi

Bir yazı tipi yüklediğinizde otomatik olarak bir alfabe gösterilir. Nakış metni düzenleyicisi, sıralama gibi çalışır, bkz. sayfa 43.



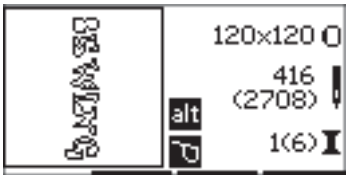

1. Ok düğmelerini aracılığıyla harf seçerek nakış metninizi oluşturun.
2. OK (Tamam) öğesine basarak seçimlerinizi onaylayın.
3. Karakter setini değiştirmek için ikinci sütun - veya + düğmelerine basın.
4. Metni dikmek istediğinizde, metni nakış işlemeye getirmek için işleme düğmesine basın. Şimdi kare, yüklenen metnin görünümüne sahip olur.
5. Döndürmek için nakış düzenleme düğmesine basın veya metnin uzunluğu ile yüksekliğini ayarlamak üzere karşılık gelen + ve - düğmelerine basın.

Dikkat: Nakış metni düzenleyicisine yeniden giriş yapmak için alfabe modu, sıralama düğmesine basın. İşleme ve düzenleme modunda yapılan tüm ayarlamalar nakış metni düzenleyicisine geri dönerseniz iptal edilir. Nakış işlemeye geri dönmeyi isteyip istemediğinizi soran bir açılır pencere görüntülenir. İşleme moduna geri dönmek için Evet öğesini seçin. Ayarlamalarınız değişmez. Nakış metni düzenleyicisini açmak için Hayır öğesini seçin. İşleme modunda yapılan tüm ayarlamalar iptal edilir. Ok düğmeleriyle Evet veya Hayır seçeneğini belirleyin ve OK (Tamam) düğmesine basın.

Nakış Metni Düzenleyicisi Görünümü



1. Metin alanı
2. Alfabe
3. Karakter seti (büyük harf/küçük harf, normal/özel semboller)
4. Metin uzunluğu bilgileri
5. Metin yüksekliği bilgileri

Kasnak Boyutları

Yetkili satıcınızdan satın alabileceğiniz kasnaklar da dahil, mevcut kasnakların bir listesinde gezinmek üzere kasnak boyutu sembolünün sağında bulunan - veya + öğelerini kullanın. Tasarımın boyutuna göre bazı kasnaklar seçim için kullanılır olmayabilir ve makine bip sesi verebilir.

Dikkat: Nakış işlemeye başladığınızda seçilmiş olan kasnak ve nakış ünitesine takılı olan kasnak aynı değilse, sizi bu konuda bilgilendirmek üzere bir açılır pencere görüntülenir. Doğru kasnağı takın veya listeden başka bir kasnak seçin.

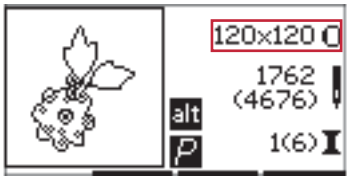

Nakış işleme görünümü 1

Kasnak Konumları

Farklı kasnak konumları arasından seçim yapmak üzere ayarlar menüsünü açın.

Geçerli Konum

Geçerli dikişe geri dönmek ve nakış işlemine kesildiği yerden tekrar başlamak istediğinizde geçerli konum seçeneğini belirleyin. Ayrıca, geçerli dikişe dönmek ve nakışa başlamak için başlat/durdur düğmesine de bir kere basabilirsiniz.

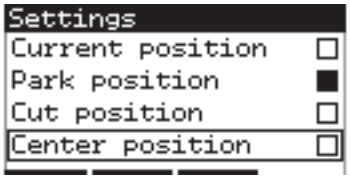

Durma Konumu

Nakışınızı bitirdiğinizde kasnağı çıkarın ve durma konumu seçeneğini belirleyin.

⚠ *Kasnağın çıkarılmış olması çok önemlidir. Aksi takdirde hasar görebilir.*

Kesme Konumu

Kesme konumu, kasnağı size doğru hareket ettirerek aplike işlerken kumaşı kesmeyi kolaylaştırır.

Merkez Konumu

İğneyi, kasnağın merkez konumuna hareket ettirmek istiyorsanız merkez konumunu kullanın.

Renk Bloğunda Bırakılan Dikişler

Ekranın sağ tarafındaki merkez konumunda gösterilen iki değer, geçerli renk bloğunda kalan dikiş sayısını ve tasarımda kalan dikiş sayısını ifade eder (parantez içerisinde gösterilir). Tasarımda dikiş yaparak ileriye doğru veya geriye doğru dikiş yapmak üzere + veya - öğelerine basın. İğne ipliği biterse veya kırılırsa dikişte birkaç dikiş geri gidin.

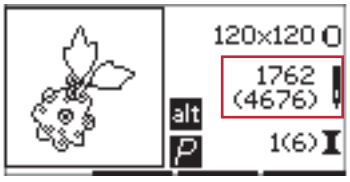

Nakış işleme görünümü 1

Geçerli Renk

Sağ alt köşede görüntülenen değerler geçerli renk bloğunu ve tasarımdaki toplam renk bloğu sayısını ifade eder (parantez içerisinde gösterilir). Renk blokları arasında ileri veya geri gitmek için + veya - düğmelerini kullanın.

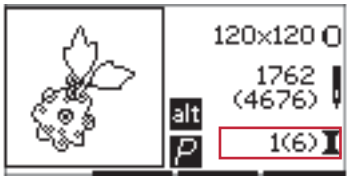

Nakış işleme görünümü 1

Konum Denetimi için Yörüngeleme

Yörüngeleme, tasarım alanını takip etmek üzere kullanılabilir. Kasnağı hareket ettirerek iğnenin, tasarımın işleneceği konumun sol üst köşesine konumlandırılması için ilk sıra + düğmesine basın. + düğmesine her basıldığında kasnak, tasarımın tüm köşelerinin görünmesini sağlayacak şekilde hareket eder. Beşinci basma ile kasnak, iğnenin tasarımdaki merkez konumunun üzerinde olmasını sağlayacak şekilde hareket eder. Altıncı basma ile orijinal konumuna geri dönmek üzere hareket eder. - düğmesi basılmışsa, kasnak ters sıralamada hareket eder. Kasnak önce tasarımın merkez konumuna ardından her köşeye hareket eder.

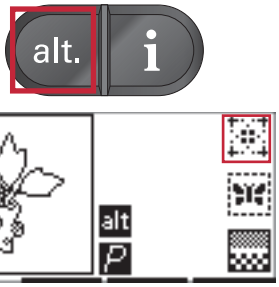

Nakış işleme görünümü 2

Teyelleme

Makinenin, desen alanının etrafına teyelleme dikişi oluşturması için ikinci sıradaki - veya + düğmesine basın.

Nakış işlenecek olan kumaş özellikle kasnağa düzgün bir şekilde alınamıyorsa, teyelleme işlemi kumaşın, alta yerleştirilen bir telaya sabitlenmesini sağlar. Teyelleme, esnek kumaşlar için destek sağlar. Ayrıca, tasarımın kumaş üzerinde nereye konumlandırılacağını gösterir.

Dikkat: Teyelleme sırasında tasarım kutusu, kesik çizgili bir kutu ile ifade edilir.

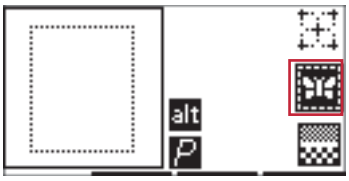

Nakış işleme görünümü 2

Monokrom/tek renk

Monokrom/tek renk nakışı etkinleştirmek üzere üçüncü sıra + veya - düğmelerine basın. Makine, renk bloku değişiklikleri için durmaz. Monokrom/tek renk nakışı durdurmak için düğmeye tekrar basın.

Dikkat: Monokrom/tek renk etkinleştirildiğinde, tasarım kutusu siyah bir çerçeve ile ifade edilir.



Nakış işleme görünümü 2

Hız Kontrolü

Hız kontrolü kolunu yukarı veya aşağı hareket ettirerek maksimum nakış hızını ayarlayın. Dikiş modundaki gibi çalışır, bkz. sayfa 29.

İplik Tansiyonu

Özel iplik veya kumaşla yapılan nakış işlemi sırasında en iyi sonucu almak için iplik tansiyonunu ayarlamanız gerekebilir. İplik tansiyonu ayarlar menüsünden ayarlanabilir bkz. sayfa 30.

Nakışa Başlarken

1. Nakış kolunun ve kasnağın hareketini sağlamak için yeterli bir alan açın.
2. Makinen kapatıldığından emin olun ve nakış ünitesini, sokete tam olarak yerleşene kadar makinen serbest kolunda kaydırın. Makineyi açın. Otomatik olarak yeniden başlatılır ve nakış moduna giriş yapar. Açılır bir pencere konumlandırma için kasnağı çıkarmanızı söyler. OK (Tamam) düğmesine basın. Makine kalibrasyonu ayarlanır ve nakış kolu hazır konumuna gelir.
3. IDT™ sisteminin devreden çıkarıldığından emin olun ve nakış ayağını takın. Hafif masura ipliği ile bir masura takın.
4. Tuş takımını kullanarak makineden veya USB nakış belleğinden bir tasarım numarası seçin (USB nakış belleğinin bağlı olduğundan emin olun) ve nakış işlemeyi yüklemek üzere OK (Tamam) öğesine basın.
5. Tasarım, kasnağın ortasına yerleştirilir.
6. Bir kumaş parçasını ve telayı kasnağa yerleştirin ve kasnağı nakış koluna kaydırın.
7. Makineye renk listesindeki ilk renge sahip ipliği takın.
8. Baskı ayağını indirin. İğne ipliğini tutun ve başlat/durdur düğmesine veya pedala basın. Makine nakış işlemeye başlar ve birkaç dikişten sonra otomatik olarak durur. Sizden ipliğin ucunu kesmenizi isteyen bir açılır pencere görüntülenir. İpliğin ucunu kesin ve OK (Tamam) öğesine basın. Başlat/durdur öğesine veya pedala basarak nakış işlemeye devam edin.

Dikkat: Kesmek için otomatik durdurma varsayılan olarak etkinleştirilir. Bu ayarı devre dışı bırakmak üzere ayarlar menüsünü açın. Nakış işleme sırasında pedal kullanırsanız, kesmek için otomatik durdurma devre dışı bırakılır.

9. İlk renk tamamlandığında makineniz durur. Rengi değiştirmenizi isteyen bir açılır pencere görüntülenir. Bir sonraki renkte olan ipliği takın ve OK (Tamam) öğesine basın. Başlat/durdur öğesine veya pedala basarak nakış işlemeye devam edin. Sona gelince her renk bölümüne düğüm atılır ve iğne ile masura iplikleri kesilir.
10. Nakış tamamlandığında makineniz iki ipliği de keser ve durur. Bir açılır pencere size nakışınızın tamamlandığını bildirir. OK (Tamam) öğesine basın. Kasnağı kolayca kaldırmak için baskı ayağını kaldırın.

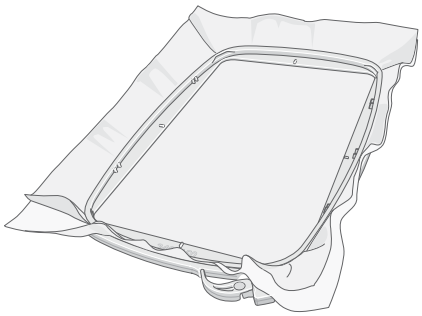

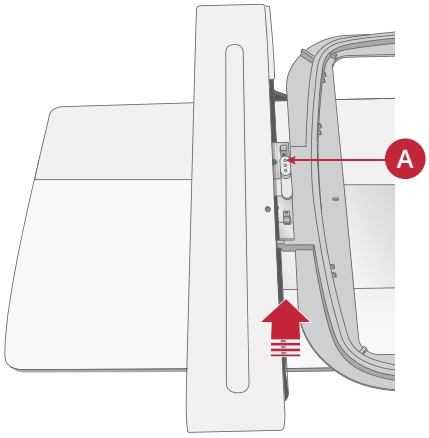

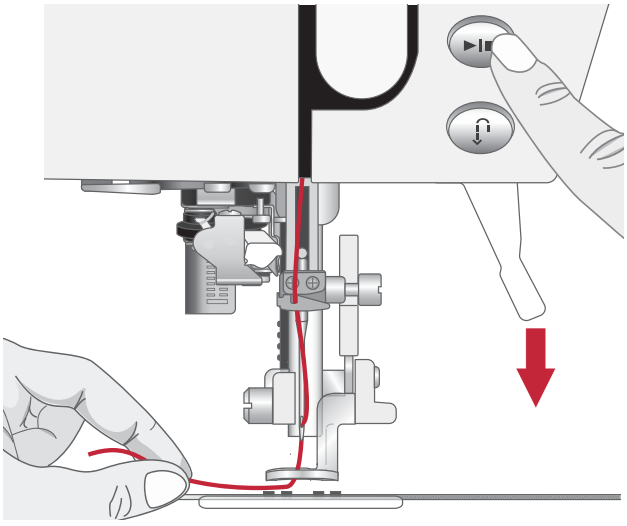

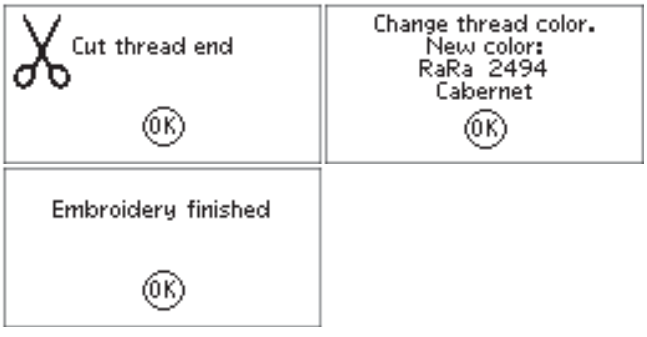

Nakış Düzenleme

Tasarımınızı ayarlamak üzere nakış düzenleme düğmesine basın. İşleme düğmesine bastığınızda, makine nakış işlemeye geçiş yapar.

Dikkat: Başlat/durdur düğmesine veya pedala bastığınızda, makine otomatik olarak nakış işleme görünümünü değiştirir ve dikişe başlar.



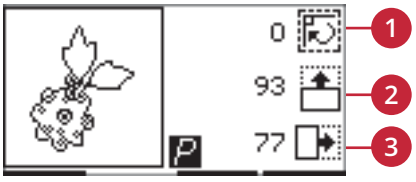

1. Döndür
2. Tasarım yüksekliği
3. Tasarım genişliği

Döndür

Tasarımı, merkez konumu etrafında döndürebilirsiniz. Döndürmek için döndürme simgesinin sağında bulunan - ve + düğmelerini kullanın. + düğmesine her bastığınızda, tasarım saat yönünde 90 derece döndürülür. Tasarımı saatin ters yönünde döndürmek için - düğmesine basın. Ekranda döndür simgesinin solunda, tasarımın orijinal konumundan kaç derece döndürüldüğünü görebilirsiniz.

Dikkat: Bazı tasarımlar, 90 derecelik artışlarla döndürülemeyecek kadar büyüktür. Böylece, düğmeye her basıldığında 180 derece döndürülür. P simgesi, nakış alanında tasarımın mevcut yönelimini ifade ederek bu ayara göre döndürülür.

Tasarım Yüksekliği

Tasarım yüksekliğini %20 değerine kadar artırabilir veya azaltabilirsiniz. Tasarım yüksekliği simgesinin sağında bulunan - ve + düğmelerini kullanın. Her basma işlemi için tasarım yüksekliği %5 değerinde ölçeklendirilir.

Tasarım Genişliği

Tasarım genişliğini %20 değerine kadar artırabilir veya azaltabilirsiniz. + ve - düğmelerini kullanın. Her düğmeye bastığınızda tasarım genişliği %5 değerinde ölçeklendirilir.

Taşı

Tasarımı, nakış alanında herhangi bir yere taşımak üzere fonksiyon düğmesini kullanın. Tasarım bilgileri görünümünde, tasarımın orijinal konumundan ne kadar uzaklığa taşındığını görüntüleyebilirsiniz. Tasarımı, kasnağın merkezine konumlandırmak üzere OK (Tamam) düğmesine basın.



Ayna görüntüsü

Tasarımda uç ucu ayna görüntüsü veya yan yana ayna görüntüsü işlemleri için ayna görüntüsü düğmelerini kullanın. Düğmelere basıldığında, simgeler görüntülenir.

Dikkat: P simgesinin ayna görüntüsü bu ayara göre oluşturulur.





Kasnağı Çıkarın. IDT'yi Devre Dışı Bırakın. Nakış baskı ayağını takın.

Nakış ünitesi takıldığında, bir açılır pencere nakış kolunun kalibre edilmesi için kasnağı çıkarmanızı ve makine alanını temizlemenizi ister. OK (Tamam) seçeneğine basın. Makine kalibrasyonu ayarlanır ve nakış kolu hazır konumuna gelir.

Dikkat: Kasnağı çıkarmanız çok önemlidir. Aksi takdirde kasnak veya nakış ünitesi kalibrasyon sırasında hasar görebilir.

Nakış Ünitesi Desteklenmiyor. Lütfen Nakış Ünitesini Değiştirin

Yalnızca makinenizle birlikte verilen nakış ünitesini kullanabilirsiniz. Doğru nakış ünitesini takın.

Lütfen Baskı Ayağını Yukarı Kaldırın

Bazı işlevler sadece baskı ayağı kaldırılmışken kullanılabilir. Baskı ayağı indirilmişken bu işlevleri kullanmaya çalışırsanız bu açılır mesaj gösterilir. Açılır mesajı kapatmak için baskı ayağını kaldırın ve OK (Tamam) düğmesine basın.

Doğru kasnak takılı değil. Lütfen doğru kasnağı takın.

Makineye takılı olan kasnağın boyutu grafik ekranda görüntülenen boyutla eşleşmiyorsa makine dikiş yapmaz. Kasnağı ekranda görüntülenen kasnak boyutundaki kasnakla değiştirin veya seçtiğiniz kasnağın boyutuyla eşleşmesi için kasnak ayarını değiştirin (bkz. Kasnak Boyutları, sayfa 52).

İplik Rengini Değiştirme

İğnedeki ipliği değiştirme zamanı geldiğinde makine durur ve iplik kesilir. Makarayı değiştirin ve makineye yeniden iplik takın. Önerilen sonraki renk açılır pencere mesajında gösterilir.

Fisto, aplike vb. işlemlerde kumaşı kesmeniz için makine otomatik olarak durduğunda da bu açılır pencere mesajı gösterilir. **creative™ ambition 640** nakış koleksiyonundaki her tasarımın açıklamasına bakın.

sayfa 45 bölümünden nakış koleksiyonu hakkında bilgi edinin.

Nakış Tamamlandı

Nakış tamamlandığında sizi bilgilendiren bir açılır pencere mesajı. Açılır pencere mesajını kapatmak için OK (Tamam) düğmesine basın.

İpliğin Ucunu Kesme

Nakış işlemeden önce veya ipliği değiştirdikten sonra, makine birkaç dikiş atar ve ardından durur. Böylece ipliğin ucunu kesebilirsiniz.

Dikkat: Kesmek için otomatik durdurma varsayılan olarak etkinleştirilir. Bu ayarı devre dışı bırakmak üzere ayarlar menüsünü açın. Nakış işleme sırasında pedal kullanırsanız, kesmek için otomatik durdurma devre dışı bırakılır.

Kalibrasyon Başarısız Oldu

Makine, kalibre işlemini tamamlayamadı. Nakış kolunun kalibre edilmesi için makine alanını temizleyin ve OK (Tamam) düğmesine basın.

Lütfen Baskı Ayağını İndirin

Baskı ayağı kaldırılmış durumdayken makineniz nakış yapmaz. Açılır mesajı kapatmak için baskı ayağını indirin ve OK (Tamam) düğmesine basın.

İğne İpliğini Kontrol Etme

İğne ipliği biterse veya koparsa makine otomatik olarak durur. Makineye yeniden iplik geçirin, OK (Tamam) seçeneğine basın ve başlat/durdur düğmesine veya ayak kumandasına basarak nakış işlemeye devam edin.

Yeniden Başlatılacak ve Tüm Ayarlamalar Silinecek, İşlemeye Dön?

Nakışı başlattıktan sonra metin düzenleyicisine geri dönmek ve mevcut bir nakış metnini değiştirmek için sıralama modu düğmesine basarsanız, bu açılır pencere mesajı görüntülenir. Hayır seçeneğini belirlerseniz metin düzenleyicisi açılmaz ve nakış modunda yaptığınız tüm ayarlamalarınız iptal edilir. Evet seçeneğini belirlerseniz nakış moduna geri dönersiniz ve tüm ayarlamalarınız korunur. Evet veya hayır seçeneğini belirlemek için ok tuşlarını kullanın ve OK (Tamam) düğmesine basın.

Taşınabilir USB Nakış Belleği Bağlama

Nakış modunda yükleme düğmesine bağlı bir taşınabilir USB nakış belleği olmadan basarsanız, şu açılır pencere görüntülenir. Bir taşınabilir USB nakış belleği bağlayın ve tasarımı yüklemek için OK (Tamam) öğesine basın.

Taşınabilir USB Nakış Belleğindeki Veriler Okunur Değil

Dikiş makinesi, taşınabilir USB nakış belleğindeki bilgilere erişim sağlayamazsa bu açılır pencere görüntülenir. Buna, taşınabilir USB nakış belleğine yanlış dosya biçimlerinin kaydedilmesi neden olabilir. Diğer nedenler taşınabilir USB nakış belleğinin zarar görmüş olması veya dikiş makinesi ile uyumlu olmaması olabilir.

Kasnağı çıkarın ve OK (Tamam) öğesine basın

Bu açılır pencere, nakış ünitesini takılı kasnağın sınırlarının dışına hareket etmeye zorlayan bir işlev seçildiğinde görüntülenir. Nakış kolunun serbest bir şekilde hareket etmesini sağlamak için kasnağı çıkarın ve ardından OK (Tamam) öğesine basın.

Bu tasarım, nakış ünitesi için çok büyük.

Bu açılır pencere mesajı, yüklemeye çalıştığınız tasarım boyutu çok büyükse veya tasarım çok fazla dikiş içeriyorsa görüntülenir. Makine, en fazla 50.000 dikiş içeren tasarımları yükleyebilir. Açılır pencereyi kapatmak için OK (Tamam) düğmesine basın ve farklı bir tasarım seçin.

Tasarım Açılamayan Öğeler İçeriyor

Bazı tasarımlar birçok tasarımdan veya açılamayan başka öğelerden oluşabilir. Tasarımı, birleştirilmiş bir tasarım olarak yeniden kaydetmek için tamamlayıcı embroidery intro yazılımınızı kullanın.

Tasarımda Durdur Komutu

Tasarımda programlanmış bir durdurma oluştuğunda şu açılır pencere görüntülenir. Makine durur. Onaylamak için OK (Tamam) öğesine basın ve nakış işlemeye devam edin.

7 Bakım

Makineyi Temizleme

Dikiş makinenizin düzgün çalışmasını sağlamak için sıklıkla temizleyin. Yağlama gerekmez. Birikmiş tozu veya kumaş havını temizlemek için makinenizin dış yüzeyini yumuşak bir bezle silin. Grafik ekranı temiz, yumuşak ve nemli bir bezle silin.

Masura Alanını Temizleme

⚠ *Besleme dişlerini indirin ve makineyi kapatın.*

Baskı ayağını çıkarın. Masura kapağını serbest bırakma düğmesini (A) sağa doğru itin ve masura kapağını (B) ve masurayı çıkarın. İğne plakasındaki iki vidayı (C) çıkarmak üzere iğne plakası için tornavidayı kullanın. İğne plakasını kaldırın. Besleme dişlerini ve masura alanını aksesuarlarda bulunan fırça ile temizleyin.

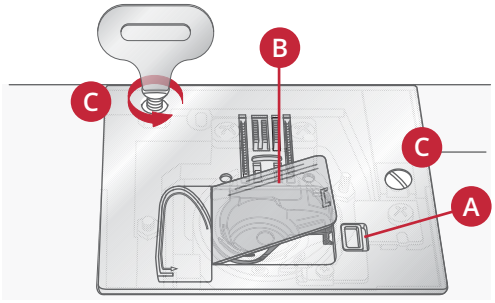

Masura Alanının Altını Temizleme

Birkaç projenizin dikişini tamamladıktan sonra veya masura bölmesi alanında kumaş havı birikintisi fark ettiğiniz herhangi bir zamanda masura bölmesinin altındaki alanı temizleyin. Kaldırarak masura bölmesini çıkarın. Alanı fırça veya kuru bir bezle temizleyin.

⚠ *İplik makası bıçağının (B) etrafını temizlerken dikkatli olun.*

Ucu (A) durdurucuya (C) uyacak şekilde masura bölmesine yerleştirin.

Dikkat: Masura bölmesine üflemeyin. Toz ve kumaş havı makinenizin içine gider.

Dikkat: İsteğe bağlı bir aksesuar olan Nakış Fisto İğne Takımı'nı kullanırken işlenen her tasarımdan/projeden sonra masura bölümünü temizlemek gerekir.

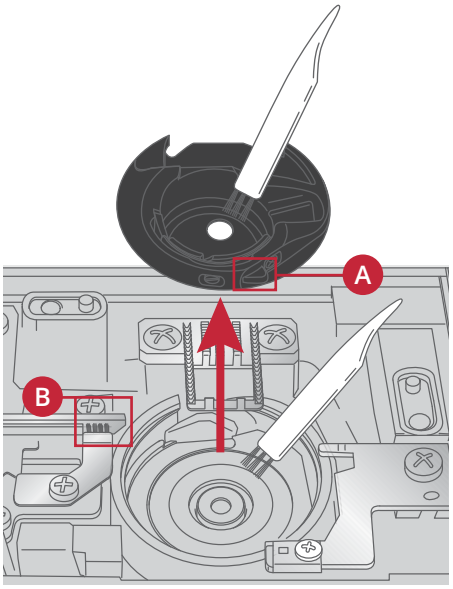

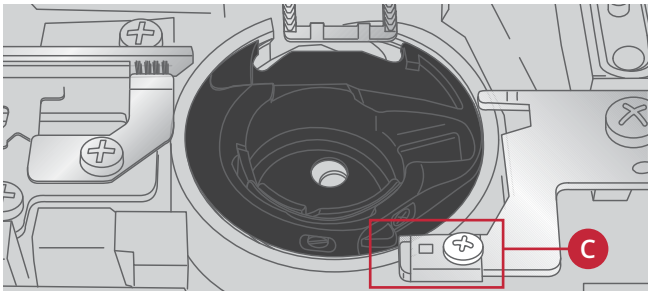

İğne Plakasını Değiştirme

Besleme dişleri indirilmişken, iğne plakasını değiştirin, ardından iki dikiş plakası vidasını takın ve sıkın.

Masura kapağını yerine takın.

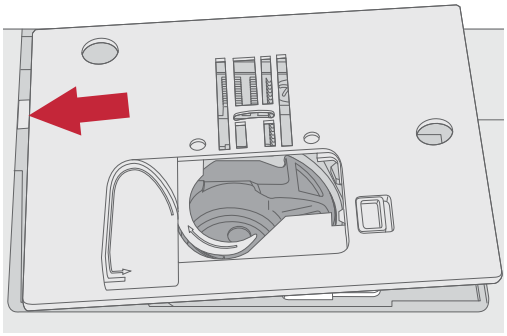

Sorun giderme

Bu sorun giderme kılavuzunda makinenizde oluşabilecek sorunlara çözüm bulacaksınız. Daha fazla bilgi için size yardımcı olmaktan memnuniyet duyacak yerel yetkili satıcınıza danışın.

Dikiş makinenizi düzenli olarak yetkili servisinize bakıma götürün!

Bu sorun giderme bilgilerini izlediğiniz halde sorun yaşamaya devam ediyorsanız dikiş makinenizi servisinize götürün. Belirli bir sorun varsa, ipliğinizle dikiş kumaşınızın bir parçasının üzerinde deneme dikişi yapıp bunu servisinize götürmek çok yardımcı olabilir. Bir dikiş örneği genellikle kelimelerden daha iyi bilgi sağlar.

Orijinal olmayan parçalar ve aksesuarlar

Garanti, orijinal olmayan aksesuarların veya parçaların kullanımından kaynaklanan bozulmaları veya hasarı karşılamaz.

Genel Sorunlar

İplik makasları ipi kesmiyor mu?	İğne plakasını çıkarın ve masura alanından kumaş havını temizleyin.
Kumaş hareket mi etmiyor?	Besleme dişlerinin indirilmediğinden emin olun.
Yanlış, düzensiz veya dar dikişler mi oluşuyor?	Ayarlar menüsünde çift iğneyi veya dikiş genişliği güvenliğini devre dışı bırakın.
İğne kırılıyor mu?	İğneyi düzgün bir biçimde açıklandığı gibi takın, bkz. sayfa 23. Kumaş için doğru iğneyi takın.
Makine dikiş yapmıyor mu?	Tüm kabloların makineye ve duvar prizine sıkıca takılıp takılmadığını kontrol edin. Elektronik pedal kablosunun, makinanın alt ve sağ kısmındaki sokete güvenli şekilde yerleştirdiğinizden emin olunuz. Masura sarma kolunu dikiş konumuna itin.
Dikiş ve nakış makinesi işlev düğmeleri dokunma eylemine tepki vermiyor mu?	Makinedeki yuvalar ve işlev düğmeleri statik elektriğe karşı hassas olabilir. Düğmeler dokunma eylemine tepki vermezse makineyi önce KAPALI konuma getirip ardından tekrar AÇIK konuma getirin. Sorun devam ederse yerel yetkili satıcınız ile iletişime geçin.

Makine Dikişleri Atlıyor

İğneyi düzgün bir şekilde taktınız mı?	İğneyi düzgün bir biçimde açıklandığı gibi takın bkz. sayfa 23.
Yanlış bir iğne mi taktınız?	130/705 H iğne sistemini kullanın.
İğne eğilmiş veya ucu körelmiş mi?	Yeni bir iğne takın.
İpliği makineye düzgün bir şekilde taktınız mı?	İpliğin makineye nasıl takıldığını kontrol edin.

Doğru baskı ayağı mı kullanılıyor?	Doğru baskı ayağını takın.
İğne iplik için çok mu küçük?	İğnenin iplik ve kumaş için doğru iğne olduğundan emin olun.

İğnedeki İplik Kopuyor

İğneyi düzgün bir şekilde taktınız mı?	İğneyi düzgün bir biçimde açıklandığı gibi takın bkz. sayfa 23.
Yanlış bir iğne mi taktınız?	130/705 H iğne sistemini kullanın.
İğne eğilmiş veya ucu körelmiş mi?	Yeni bir iğne takın.
İpliği makineye düzgün bir şekilde taktınız mı?	İpliğin makineye nasıl takıldığını kontrol edin.
İğne iplik için çok mu küçük?	İğneyi iplik için uygun olan bir boyutla değiştirin.
Düğümleri olan kalitesiz bir iplik veya kurumuş bir iplik mi kullanıyorsunuz?	Yetkili satıcınızdan satın alınmış daha yüksek kaliteli yeni bir ipliğe geçin.
Doğru makara tutucusu kullanılıyor mu?	Gerçek iplik makarası için doğru boyutta olan bir makara tutucusu takın.
En doğru makara pimi konumu kullanılıyor mu?	Farklı bir makara pimi konumunu deneyin (dikey veya yatay).
İğne plakası deliği hasarlı mı?	İğne plakasını değiştirin.

Masura İpliği Kopuyor

Masurayı düzgün bir şekilde taktınız mı?	Masura ipliğini kontrol edin.
İğne plakası deliği hasarlı mı?	İğne plakasını değiştirin.
Masura alanı temiz mi?	Masura alanından kumaş havını temizleyin ve yalnızca bu model için onaylanmış masuraları kullanın.
Masura doğru sarılmış mı?	Yeni bir masura sarın.

Dikiş Yerinde Eşit Olmayan Dikişler Var

İplik tansiyonu doğru mu?	İğne iplik tansiyonunu ve ipliği kontrol edin.
Çok kalın veya düğümlü bir iplik mi kullanıyorsunuz?	İpliği değiştirin.
Masura ipliği eşit şekilde sarılmış mı?	Masuranın nasıl sarılmış olduğunu kontrol edin.
Doğru iğne mi kullanılıyor?	Uygun olan bir iğneyi düzgün bir şekilde, açıklandığı gibi takın bkz. sayfa 23.

Makine Besleme Yapmıyor veya Düzensiz Besleme Yapıyor

İpliği makineye düzgün bir şekilde taktınız mı?	İpliğin makineye nasıl takıldığını kontrol edin.
Besleme dişleri arasında kumaş havı birikmiş mi?	İğne plakasını çıkarın ve besleme dişlerini bir fırçayla temizleyin.
Besleme dişleri kaldırılmış mı?	Besleme dişlerini kaldırın.

Düğme İliği Dikilemiyor

Tek adımlı düğme iliği ayağı 5 kullanırken makine bip sesi veriyor mu?	Aksesuar bölmesinin makineye takılı olduğundan ve düğme iliği kolunun tamamen indirildiğinden emin olun. Baskı ayağını yavaşça indirin.

Nakış Tasarımı Bozuk

Kumaş kasnağa düzgün bir şekilde alınmış mı?	Kumaş sıkı bir şekilde kasnağa alınmalıdır.
İç nakış kasnağı dış nakış kasnağına tam olarak takılmış mı?	Kumaşı, her zaman iç kasnak dış kasnakla tam olarak eşleşecek şekilde kasnağa alın.

Nakış Tasarımı Buruştu

Kumaşınızı yeterli bir şekilde stabilize ettiniz mi?	Tekniğinize veya kumaş türünüze uygun, doğru telayı kullandığınızdan emin olun.

Makine Nakış İşlemiyor

Nakış ünitesi takılı mı?	Nakış ünitesinin sokete düzgün bir şekilde takıldığından emin olun.
Yanlış kasnak mı takılı?	Doğru kasnağı kaydırarak takın.

Teknik Özellikler

Dikiş Makinesi

Voltaj	100–240V ~ 50–60Hz
Nominal voltaj	55W
Işık	LED
Dikiş hızı	800 dikiş/dakika (maksimum)
Makine boyutları:	
Uzunluk (mm)	480
Genişlik (mm)	193
Yükseklik (mm)	300
Net ağırlık (kg)	13

Ayak Pedalı

Model	
Voltaj	DC 15V, maks. 3mA

Teknik özellikler ve bu kullanıcı kılavuzu önceden bildirilmeden değiştirilebilir.

Pfaff Servis İstasyonları

No	İl / İlçe	Unvanı	Adres	Telefon
1	**Adana / Seyhan**	Öztaşlar Konf.Mak.Teks.San.Tic. Ltd.Şti	"Koca Vezir Mah.Obalar Cad.No:46/B 1060 Adana/ Seyhan"	"0322 359 57 83 - 0322 359 53 92"
2	**Adıyaman**	Mehmet Yılmaz-Emre Makina	H.Ömer Mah. Yayla Kemel Cad. No:11/C	0416 216 44 11
3	**Afyonkarahisar**	Veli Karatepe	Fakıpaşa Mah. Belediye Çarşısı 2. Kat No:C/44	0272 213 36 14
4	**Ağrı**	Çilingir Murat - Murat Yüz	Yavuz Mah.Nevzat Gungor Cad.No:27/A	0472 216 42 88
5	**Aksaray**	Ihsan Eroglu	Mınarecık Mah.550 Sok.No:39	0382 213 49 93
6	**Amasya / Merzifon**	Hüseyin Sayın	Bağlarbaşı Mah. Cemal Hazneci Sok. No:6	0358 513 47 57
7	**Ankara / Altındağ**	Ercüment Recep Özenç-Özdemir Makina	Anafartalar Cad.No:48/A Ulus	"0312 324 30 06 - 0312 324 55 19"
8	Ankara / Altındağ	Gülbay Makina-Yüksel Gülbay	Hükümet Cad. Oğultürk İşhanı 5/20 Ulus	0312 311 34 14
9	Ankara / Çankaya	Hayri Öztürk	İlkadım Mah. Dikmen Cad. No:139/B	0312 478 50 96
10	Ankara / Keçiören	Şeker Ticaret- Mustafa Şeker	Kızlar Pınarı Cad. No:193/A	0312 380 23 56
11	Ankara / Sincan	Varol Ticaret-Erdal Varol	Atatürk Mah. Melek Sok. Kocamanlar İs Hani No:18/26	0312 269 12 39
12	**Antalya / Muratpaşa**	Akyüz Makina Tic.Ltd.Şti.	Tahılpazarı Mah. 457. Sok. Kilit 2 İş Hanı No:8/C	0242 345 38 77
13	Antalya / Muratpaşa	Onur Kuşlar	Doğu Garajı Cebesoy Cad. No:9/D	0242 247 76 85
14	**Aydın / Nazilli**	Mehmet Battal	Turan Mah. Atatürk Bul. No:58/C	0256 315 01 03
15	**Balıkesir**	Balkın Makina-Metin Balkın	Dumlupınar Mah. Keten Avdan Sok.. No:24/C	0266 243 49 31
16	**Batman**	Mehmet Necat Altun	Çarşı Mah.2.Cad.No:125	0488 212 69 25
17	**Bingöl**	Furkan Makina-Selman Cansızoğlu	Yenişehir Mah. Genç Cad. Belediye İşhanı No:12	0426 215 01 12
18	**Bolu**	Hüseyin Oktay Demir-Demir Makina	Tabaklar Mah.İzzet Baysal Cad.Bolubeyi Çarşısı No:46/24	0374 217 56 95
19	**Burdur**	Polat Ticaret-Ali Polat	Burç Mah.Namık Kemal Cad.No:14	0248 233 60 97
20	**Bursa / Osmangazi**	İlhan Oral Teks.Konf.Mak.Tic. Ltd.Şti.	Şehreküstü Mah. Ahmet Tanpınar Cad. No:13/6	0224 221 72 49
21	**Çanakkale**	Dereli Makina-Türker Dereli	İsmet Paşa Mah. Miralay Şefik Bey Cad. Şevket Bey Sok. No:19 / Dük:1	0286 213 43 36
22	Çanakkale / Ayvacık	Engin Özerden-Özerden Mobilya	Ümmühan Mah. Dibek Cad. No:9	0541 433 43 07
23	**Çorum**	Fatıh Akbay	Gulalıbey Mah.Velıpasa 1.Sok 9/A	0364 224 31 95
24	**Denizli**	Damla Day.Tük.Mal.Paz.San.Ve Tic.Ltd.Şti	Kayalık Caddesi Ulu Çarşı İşhanı No:21 (Ulu Cami Yanı)	0258 261 38 03
25	**Diyarbakır / Bağlar**	Şenses Ticaret-Zeki Şenses	Selahaddin Eyyubi Mah. Urfa Bulvarı No:25/A Ninova Avm.Yanı	0530 691 49 86
26	Diyarbakır / Bağlar	Fahri Araz	Emek Cad. No:102 Cezaevi	0412 236 95 62
27	**Düzce**	Zeliha Özkurt	Kültür Mah. Süleyman Kuyumcu Cad. No:33 / B	0380 514 97 34
28	**Elazığ**	Evge Ticaret-Mehmet Güler	İzzet Paşa Mah. Şehit Yüzbaşı Tahir Cad. No:12	0424 218 12 04
29	**Erzincan**	Mustafa Süme-Aknakış Makina	Hükümet Cad. Gemi İş Merkezi No:40-41	0446 214 29 57
30	**Erzurum / Yakutiye**	Teyfik Burak Bıçakçıoğlu	Rabiyaana Mah. Dere Sok. No:26	0544 242 33 75
31	**Eskişehir / Odunpazarı**	Kartaler Ticaret-Azime Kartaler	Hamamyolu Cad. Kireççiler Sok. No:8/A	0222 231 48 35
32	**Gaziantep / Şahinbey**	Metinel Ticaret Metin Demirel	Hürriyet Cad. No:31/N	0342 231 08 65
33	**Hatay**	Nezahat Ezgı-Eren Makına	Ulucamıı Mah. Bekır Sıtkı Kunt Cad.No:52/A	0326 216 15 91
34	**İstanbul / Bağcılar**	Seydi Şentürk-Çınar Makina	Merkez Mah.704.Sok No:4/B	0212 461 80 90
35	İstanbul / Bahçelievler	Hisar Ev Aletleri Tic.San.Ltd.Şti.	Çamlık Cad. Bankacılar Sok. No:15 Dükkan 3 Bahçelievler	"0212 642 73 66 - 0212 575 38 45 - 0212 554 71 86"
36	İstanbul / Bakırköy	Hakan Batur	İstanbul Cad Güven İş Hanı No-41 Dükkan-34	0212 571 39 96 - 0212 543 52 72
37	İstanbul / Fatih	T.E.A.M.Teks.Ür.Konf.Mak.Tic. Ltd.Şti.	İmç 5.Blok No:5564 Unkapanı	0212 528 41 47
38	İstanbul / Fatih	İrfanoğulları Mak.San.Ve Tic. Ltd.Şti.	Hacı Kadın Mah. İMÇ Blokları Blok:4 No:4220 Unkapanı	0212 526 28 58

No	İl / İlçe	Unvanı	Adres	Telefon
39	İstanbul / Gaziosmanpaşa	Mitos Makina-Necati Kıyauman	Hürriyet Mah. Beşyüzevler Cad. No:24/A	0212 537 50 35
40	İstanbul / Gaziosmanpaşa	Sedat Sancaklı	Hürriyet Mahallesi 265. Sok No 10/B	0212 537 64 72
41	İstanbul / Kağıthane	Yaylı Makina-İmdat Yaylı	Sanayi Mah.Sultan Selim Cad.Gökyüzüsok. No:8 4. Levent	0212 268 18 36 - 0212 324 71 53
42	İstanbul / Küçükçekmece	İrfanoğulları Mak.San.Ve Tic. Ltd.Şti.	Kartaltepe Mah. Gönül Sok.No:9 Dükkan:1 Sefaköy	0212 592 13 48
43	İstanbul / Maltepe	Murat Makina-Özkan Oruç	Feyzullah Mah.Bağdat Cad.Tecer Sok.No:4/A	0216 371 79 52
44	İstanbul / Pendik	Hak-Işık Day.Tük.Mal.San.Tic. Ltd.Şti.	Yeni Mah. Şehit Fethi Cad. No:15 B	0216 491 02 72
45	İstanbul / Sultangazi	Vedat Sancaklı	Sultancıftlığı Mah.Eskı Edırne Asfaltı Cad.No:543/D	0212 476 76 15
46	İstanbul / Şişli	Güven Ticaret Osman Oruç	Cumhuriyet Mah.Halaskargazi Cad.Asmakat No:65 Kat:1 Pangaltı	0212 259 37 20
47	İstanbul / Ümraniye	Özdemir Makina-Tuncay Özdemir	"Necip Fazıl Mah. Alemdağ Cad. Sultan Veled Sok. No:3/B Dudullu Ümraniye"	0216 499 00 77
48	İstanbul / Ümraniye	Sandom Makina-Dursun Uzun	İstiklal Mah.Zafer Sok.No:19/A	0216 316 09 04
49	**İzmir / Gaziemir**	Yancı Makina-Ayşe Yancı	"Atıfbey Mah. 6 Sk.No.22/5B İzmir / Gaziemir"	0232 252 13 43
50	İzmir / Konak	Samka Dikiş Makinaları San.Ve Tic.Ltd.Şti.	Hurşidiye Mah. Anafartalar Cad. 509 B	0232 256 46 47
51	İzmir / Menemen	Muammer Celık	Tülbentli Mah. Çınarlı Geçidi Sok. No:15/B	0541 831 60 51
52	**Kahramanmaraş**	Çalkaya D.T.M Gıda San. Ve Tic.A.Ş.	İsmetpaşa Mah. Trabzon Bulv. Özel İdare İş Merkezi No:4-5	0344 221 70 99 - 0344 214 06 49
53	**Karabük**	Özcan Elektronik-Nihat Özcan	Hürriyet Mah.İnönü Cad.Altınkepçe Çarşısı No:9/6	0370 413 03 75
54	**Kayseri / Melikgazi**	Feniş Day.Tük.Mal.San.Tic.Ltd. Şti.	Bankalar Cad.No:12	0352 231 45 71 - 0352 231 19 53
55	Kayseri / Melikgazi	Önder Mak.Anah.Mehmet Deveci	Kiçikapı Mah.Bankalar Cad.No:20	0352 222 15 99
56	**Kırklareli**	Şenol Makina Ticaret-Erkan Şenol	Karacaibrahim Mah. 662. Sok.Alp Apt.No:5 Dükkan 3-6	0544 292 63 20
57	**Kırşehir**	Murat Sacak	Yeni 2. Çarşı Devamı Hangül İş Hanı No. 36	0542 892 05 41
58	**Kocaeli / Gebze**	Hilal Makina - Mustafa Şengül	Hacı Halil Mah.Şehit Numan Dede Cad.1203 Sok No:5/C 41400	0262 643 38 91 - 0543 556 72 71
59	Kocaeli / Gölcük	Demir Teknik- Nurettin Demir	Merkez Mah.67 Sk.Çınar Pasajı No:6/4	0262 414 45 06 - 0262 323 41 11
60	**Konya / Karatay**	Mehmet Yanıyor	Kasapsinan Mah.İstanbul Cad. No:137/D	0332 350 60 48 - 0332 353 43 78
61	Konya / Karatay	Makina Dünyası-İsmail Avdul	Şemsi Tebriz Mahallesi Mashar Babalık Sokak No:6/D	0332 351 10 04
62	Konya / Karatay	Pişkinler Mot.Ve Ev Cih.Tic.A.Ş.	Şerafettin Cad. No:6/A	0332 352 63 63 - 0332 353 54 55
63	Konya / Meram	Dikersan Makina-Ercan Aybattı	Şükran Mah.Kurşuncular Sok.Ulusoy İş Hanı No:P/20	530 409 52 93
64	Konya / Seydişehir	Ömer Çolak	Hacıseyıtalı Mah.153062 Sok.No:8	0539 711 60 42
65	**Kütahya / Tavşanlı**	İsmail Akarçay	Durak Mah. Ekizler Sok. No:8	0274 614 26 87
66	**Malatya**	Erbem Mekanik-Erol Erdem	Mücelli Cad. Kozkökü Sok. No 12/B	0422 326 32 98
67	**Manisa**	Feti Kahraman-Atik Makina	Yarhasanlar Mah.2300 Sok.No:23/A	0236 234 43 33
68	**Manisa / Demirci**	Mehmet Şengel-Manolya Dikimevi	Hacı Hasan Mah. Hükümet Cad. No 16	0236 462 46 22
69	**Mardin / Kızıltepe**	Sevilen Mak.Teks.Gıd.İnş.San. Tic.Ltd.Şti.	Hükümet Cad. Genç Aykut İş Hanı Bodrum Kat 8/1B-6	0543 624 81 88
70	Mardin / Midyat	İsmen Arı-İdeal Makina	Yunus Emre Mah. İskenderun Cad. No:51 Estel	0543 379 05 60
71	Mardin / Nusaybin	Danışman Tic. Mot.Araç.Teks. İth.İhr.Ltd.Şti.	Mor Yakup Mah. Lozan Cad. No:98	0482 415 78 15
72	**Mersin / Akdeniz**	Eren Makina-Yılmaz Gür	Çankaya Mah.4723.Sok. No:12/A	0324 238 91 91

No	İl / İlçe	Unvanı	Adres	Telefon
73	Mersin / Akdeniz	Mıl Ticaret-Aziz Mil	Kuvai Milliye Cad.Çankaya Mah.	0324 237 50 89
74	Mersin / Tarsus	İsmail Kaya	Yeni Ömerli Mah.Hilmi Seçkin Cad.No:17/B	0324 624 10 50
75	**Muğla / Bodrum**	Cemaleddin Şahin	Bahçelievler Mah. Karcı Cad. No:6/C	0542 336 87 85
76	Muğla / Fethiye	Mehmet Taşcı - Garanti Makina	Taşyaka Mah. 136. Sok. No:15	0252 614 34 52
77	Muğla / Ortaca	Mehmet Collu	Terzialiler Mah.Atatürk Bulvarı 169.Sok.No:3	0252 282 58 75
78	Muğla / Yatağan	Mehmet Gencin	Konak Mah. Nevzat Özsoy Cad. No:32/1	0252 572 23 37
79	**Muş**	Kenan Türk	Bahçelievler Bahar 2 Kooparatifi Altı	0544 434 49 49
80	**Osmaniye**	Omer Faruk Bozdugan	İstiklal Mah. 5009 Sok. No:8	0328 812 91 20
81	**Rize**	Hasan Tatoğlu - Tatoğlu Makine	Çarşı Mah. Yeni Orta Camii Yanı Hal Sok. No: 8	0464 217 21 03
82	**Sakarya / Adapazarı**	Erdoğan Şimşek-Ada Makina	Cumhuriyet Mah. Bahçıvan Sk. No:3/C	0264 282 33 46
83	**Samsun / İlkadım**	Altuncuoğlu Makina-Muhittin Gündüz Altuncuoğlu	Ulugazi Mah.Bora Sok.No:8/B	0362 431 13 74
84	Samsun / İlkadım	İkizler Konf.Mak.Ve Malz.San. Tic.Ltd.Şti.	Pazar Mah.Müftü Sok.Aydın Ap.No:13/A-1	0362 432 00 40
85	**Samsun / Çarşamba**	Atilla Telci	Orta Mah. Sofuoğlu Cad. No:5/B	0362 833 50 43
86	**Sivas**	Korkudan Makina-Akif Korkudan	Sirer Cad. Sirer Pasajı No:20-22	0346 221 38 12
87	**Şanlıurfa**	Akkaya Pazarlama-Ömer Akkaya	Camikebir Mah.Demokrasi Cad. No:45/A	0414 215 16 26
88	**Şırnak / Cizre**	Nefidet Arısoy	Dicle Mahallesi Mimar Sinan Caddesi No14	0486 616 68 89 - 541 655 03 73
89	**Tekirdağ**	Ali Karpat	Kolordu Cad. No:67/A	0282 261 15 98
90	Tekirdağ / Çorlu	Ayşe Yaşar	Reşadiye Mah.Mandıracı Cad.Şht.Teğmen Eroğlu Sok. No:18/B	0536 899 98 27
91	**Trabzon**	Makina Ticaret-Ömer Yılmaz	Cumhuriyet Mah.Nemlioğlucemal Sok. No:13/A Ortahisar	0462 321 68 71
92	**Uşak**	Cemil Cevher	Sarayaltı Mh.1.Yalçın Sokak No:11/A- 64100	0276 215 98 36
93	**Van**	Burhaneddin Okcan	Cumhuriyet Cd.Alçekiç Pasajı No:11 Kat:2	0543 916 40 42
94	Van / Erciş	Simge D.T.M.-Zafer Büyükaslan	Ataturk Cad.No:26	0506 318 43 43
95	**Yalova**	Şenler Gıda İnş.Tah.Ltd.Şti.	Fatih Cd.No:15	0224 573 86 85

Malın ayıplı olduğunun anlaşılması durumunda tüketici, 6502 sayılı Tüketicinin korunması Hakkında Kanunun 11 maddesinde yer alan;
a-) Sözleşmeden dönme, b-) Satış bedelinden indirim isteme, c-) Ücretsiz onarılmasını isteme, ç-) Satılanın ayıpsız bir misli ile değiştirilmesini isteme, haklarından birini kullanabilir.

Tüketici şikayet ve itirazlarını; yerleşim yerinin bulunduğu veya tüketici işleminin yapıldığı yerdeki Tüketici Hakem Heyetine veya Tüketici Mahkemesine başvurabilir.

TAŞIMA VE NAKLİYE SIRASINDA DİKKAT EDİLECEK HUSUSLAR: Taşıma ve nakliye işlemini orjinal ambalajı ile yapınız. İndirme, bindirme ve taşıma sırasında ürüne maksimum dikkat gösterilmelidir. Taşıma ve nakliye sırasında ambalajın tamamen kapalı olduğundan emin olun. Ambalaja ve pakete zarar verebilecek nem, su, darbe vs. etkenlere karşı koruyunuz. Ürünün kullanım sırasında kırılmamasına, deforme olmamasına, zarar görmemesine, taşıma sırasında hasar ve arıza oluşmamasına, vurma, çarpma, düşürme vb. dış etkenler ile zarar görmemesine dikkat ediniz.

Modern, güncellenebilir bir dikiş ve nakış makinesi satın aldınız. Düzenli olarak yazılım güncellemeleri yayınladığımızdan, makinenin yazılımı ve Kullanıcı Kılavuzu'nda açıklanan yazılım arasında bazı farklılıklar olması mümkündür. Yerel Yetkili satıcınıza danışın ve yazılım ile Kullanıcı Kılavuzu'nun en son güncellemeleri için adresinden web sitemizi ziyaret edin.

Önceden bildirmeksizin makine ekipmanını ve aksesuar çeşitlerini değiştirme; performans ve tasarımda değişiklik yapma hakkını saklı tutuyoruz. Ancak, bu gibi değişiklikler her zaman kullanıcının ve ürününün yararına olacaktır.

FİKRİ MÜLKİYET

AMBITION, CREATIVE, IDT, PFAFF, ve PERFECTION STARTS HERE, KSIN Luxembourg II, S.ar.l. şirketinin ticari markalarıdır.



Atma işleminde bu ürünün, elektrikli/elektronik ürünlere ilişkin Ulusal yasalara uygun olarak güvenli bir şekilde geri dönüştürülmesi gerektiğini lütfen unutmayın. Elektrikli aletleri, ayrıştırılmamış belediye atıkları olarak atmayın, ayrı atık toplama tesislerini kullanın. Mevcut atık toplama sistemleri ile ilgili bilgi almak için yerel yönetiminizle iletişime geçin. Bayi, eski aletleri, yenileriyle değiştirirken eski aletin tasfiyesini ücretsiz olarak temin etmekle yükümlü olabilir.

Elektrikli aletler, şehir çöplüklerine atılırsa tehlikeli maddeler, suya sızıp yemek zincirine karışarak sağlığınıza zarar verebilir.

Manufacturer
VSM GROUP AB, **SVP Worldwide**
Soldattorpsgatan 3, SE-55474, Jonkoping, SWEDEN

PFAFF
Perfection starts here.™

160 YEAR ANNIVERSARY

Danışma Hattı: 0850 399 99 09

ÜRETİCİ FİRMA:
VSM GroupAB
Soldattorpsgatan 3
SE-554 74 Jönköping
Sweden

İTHALATÇI FİRMA:
SİNGER DİKİŞ MAKİNALARI TİCARET ANONİM ŞİRKETİ
BARBAROS MAH. BEGONYA SOK.
NO:3/62 KUZEY NIDAKULE 34746
ATASEHIR-ISTANBUL
TURKEY
TEL: (0216) 519 98 98
FAX: (0216) 519 96 93

AEEE Yönetmeliği'ne Uygundur.

Kullanım Ömrü : 10 Yıl
"Cihazınızın Sanayi Bakanlığı tarafından tespit ve ilan edilen kullanım ömrü(cihazın fonksiyonlarını yerine getirebilmesi için gerekli yedek parça bulundurma süresi) 10 yıldır."

www.pfaff.com

4711074-76B · © 2022 KSIN Luxembourg II, S.a.r.l. · All rights reserved