PFAFF

Perfection starts here.™



passport™ 3.0
passport™ 2.0

Kullanma Kılavuzu

Bu ev tipi dikiş makinesi, IEC/EN 60335-2-28 ve UL1594 yönetmeliklerine uygun şekilde tasarlanmıştır.

ÖNEMLİ GÜVENLİK TALİMATLARI

Elektrikli bir cihaz kullanılırken aşağıdakiler de dahil olmak üzere temel güvenlik önlemleri daima izlenmelidir:

Bu ev tipi dikiş makinesini kullanmadan önce tüm talimatları okuyun. Talimatları, makineye yakın, uygun bir yerde bulundurun. Makine, üçüncü bir şahsa verilirse talimatları da beraberinde verin.

TEHLİKE – ELEKTRİK ÇARPMASI RİSKİNİ AZALTMAK İÇİN:

- Dikiş makinesi, prize takılı olduğu zamanlarda asla gözetimsiz bırakılmamalıdır. Kullanımdan sonra, temizlemeden, kapaklarının çıkarılmasından, yağlamadan veya talimat kitapçığında belirtilen kullanıcı bakımı ayarlamalarını yapmadan önce mutlaka fişini, prizden çıkarın.

UYARI – YANMA, YANGIN, ELEKTRİK ÇARPMASI VEYA YARALANMA RİSKLERİNİ AZALTMAK İÇİN:

- Oyuncak olarak kullanılmasına izin vermeyin. Bu dikiş makinesi, çocuklar tarafından veya çocukların yanında kullanılırken çok dikkat edilmesi gerekir.
- Bu dikiş makinesi, yalnızca bu kitapçıkta açıklanan kullanım amacı için kullanılmalıdır. Yalnızca üretici tarafından bu kitapçıkta önerilen eklentileri kullanın.
- Kablo veya fiş hasarlıysa veya doğru çalışmıyorsa veya makine yere düşürülmüş veya hasar görmüşse veya suya düşürülmüşse asla makineyi çalıştırmayın. İnceleme, tamir, elektronik veya mekanik ayarlama için en yakın yetkili satıcıya veya servis merkezine götürün.
- Dikiş makinesini, hava deliklerinden herhangi biri tıkalıyken asla çalıştırmayın. Dikiş makinesinin havalandırma deliklerine ve ayak pedalına hav, toz ve iplik kaçmasını önleyin.
- Parmaklarınızı, hareket eden tüm parçalardan uzak tutun. Dikiş makinesi iğnesinin çevresine özellikle dikkat edin.
- Daima doğru iğne plakasını kullanın. Yanlış plaka, iğnenin kırılmasına sebep olabilir.
- Eğik iğneleri kullanmayın.
- Dikiş yaparken kumaşı çekmeyin ve itmeyin. İğnenin yönünü değiştirerek kırılmasına yol açabilir.
- Güvenlik gözlükleri takın.
- İğne bölgesinde iğne değiştirmek, iğneye iplik takmak, makaraya iplik takmak veya baskı ayağını değiştirmek gibi herhangi bir ayarlama işlemi yaparken dikiş makinesini kapalı pozisyona (“0”) getirin.
- Hiçbir deliğe hiçbir nesne sokmayın ve düşürmeyin.
- Açık alanlarda kullanmayın.
- Sprey ürünlerinin kullanıldığı veya oksijen tatbik edilen yerlerde çalıştırmayın.
- Sökmek için tüm kontrolleri kapalı pozisyona (“0”) getirin ve fişi, prizden çıkarın.
- Prizden çıkarmak için kablodan çekmeyin. Kablodan değil fişten tutarak çıkartın.
- Ayak pedalı, makineyi çalıştırmak için kullanılır. Ayak pedalının üzerine başka nesneler koymaktan kaçının.
- Makine ıslaksa kullanmayın.
- LED lamba hasarlı veya kırılmışsa, bir tehlike oluşmasını önlemek için üretici veya servis aracısı ya da benzeri yetkili kişi tarafından değiştirilmesi gerekir.
- Ayak pedalına bağlı olan tedarik kablosu hasar görmüşse, bir tehlike oluşmasını önlemek için üretici veya servis aracısı ya da benzeri yetkili kişi tarafından değiştirilmesi gerekir.
- Bu dikiş makinesi, iki kat yalıtımlıdır. Yalnızca eş yedek parçaları kullanın. İki Kat Yalıtımlı Ev Aletleri Bakım Talimatlarını okuyun.

BU TALİMATLARI KAYDEDİN

YALNIZCA AVRUPA İÇİN:

Aletin güvenli bir şekilde kullanımına ilişkin ilgili eğitim veya denetimin verilmiş olması ve mevcut olan tehlikeleri anlamaları durumunda bu alet, 8 yaş ve üzerindeki çocuklar ve fiziksel, algı veya zihinsel becerilerinde, tecrübe veya bilgisinde eksiklik olan kişiler tarafından kullanılabilir. Çocuklar, alet ile oynamamalıdır. Temizlik ve kullanıcı bakımının, denetim altında olmayan çocuklar tarafından yapılmaması gerekir.

Normal çalıştırma koşulları altında gürültü seviyesi, 75dB(A)'den azdır.

Makine, yalnızca CHIENHUNG TAIWAN., LTD. tarafından üretilen "C-9002" tip ayak pedalı ile kullanılmalıdır.

AVRUPA DIŞI İÇİN:

Bu dikiş makinesi, güvenliklerinden sorumlu bir kişi tarafından kullanımı ile ilgili eğitim veya denetimi sağlanmış olması hali dışında, fiziksel veya zihinsel becerilerinde, tecrübe veya bilgisinde eksiklik olan kişiler tarafından (çocuklar dahil) kullanılacak şekilde tasarlanmamıştır. Dikiş makinesiyle oynamadıklarından emin olmak için çocuklara dikkat edilmelidir.

Normal çalıştırma koşulları altında gürültü seviyesi, 75dB(A)'den azdır.

Makine, yalnızca CHIENHUNG TAIWAN., LTD. tarafından üretilen "C-9002" tip ayak pedalı ile kullanılmalıdır.

İKİ KAT YALITIMLI ÜRÜNLERİN BAKIMI

İki kat yalıtımlı bir üründe topraklama yerine iki yalıtım sistemi temin edilir. İki kat yalıtımlı bir üründe topraklama temin edilmez ve sonradan da eklenmemelidir. İki kat yalıtımlı bir ürünün bakımı, sistem hakkında bilgi ve büyük özen gerektirir ve yalnızca yetkili servis personeli tarafından gerçekleştirilmelidir. İki kat yalıtımlı bir ürünün yedek parçaları, ürünün esas parçalarıyla aynı olmalıdır. İki kat yalıtımlı ürünlerin üzerinde 'DOUBLE INSULATION' (İKİ KAT YALITIM) veya 'DOUBLE INSULATED' (İKİ KAT YALITIMLI) yazar.

Ürünün enerji tüketimi açısından verimli kullanımına ilişkin bilgiler

- Sürekli ve yoğun kullanımlarda makinenizi belli aralıklarla dinlendiriniz.
- Makinenizi ısı kaynaklarından (direk güneş ışığı, soba, radyatör, kalorifer peteği vb) koruyunuz.
- Makinenizi çalıştırdığınız yerdeki elektrik voltajını sık sık kontrol ediniz ve makinenizi şebekeden kaynaklanabilecek elektrik dalgalanmalarından koruyunuz. Eğer bulunduğunuz bölgede şebeke elektriğinde voltaj düşmesi yada yükselmesi gibi problemler yaşıyorsanız. Makinenizin bulunduğu yere regülatör taktırmanız makinenizi verimli kullanabilmenize yardımcı olacaktır.
- Makinenizin bakım ve temizlik işlemlerini mutlaka zamanında yapınız.
- Makinenizi mutlaka kullanma klavuzunda tarif edilen şekilde çalıştırınız.



Tebrikler!

Yeni PFAFF® dikiş makinesini satın aldığınız için sizi tebrik ediyoruz. Bir dikiş meraklısı olarak yaratıcı fikirlerinizi gerçeğe dönüştürmenizi sağlayacak tasarım ve teknoloji açısından en son özellikleri içeren bir makine satın aldınız.

Başlamadan önce, lütfen bu kullanıcı kılavuzunu okumak için biraz zaman ayırın. Kısa zamanda, makinenizden en iyi nasıl faydalanacağınızı keşfedeceksiniz. Yetkili PFAFF® temsilcimiz de size öneriler de bulunmaktan memnun olacaktır.

PFAFF® passport™ dikiş makineniz kesinlikle dikiş alanında tamamen farklı bir tecrübe yaşamanızı sağlayacak!

İçindekiler

Giriş 4

Makineye genel bakış....4
Aksesuarlar....5
Baskı ayakları....6
Dikişe genel bakış....7
Genel dikişler....7

Hazırlıklar 9

Ambalajdan çıkarma....9
Güç kaynağına bağlama....9
Dikişten sonra toplayıp kaldırma....9
Serbest kol....10
Makine taban plakasının seviyesini ayarlama....10
İplik kesici....10
Makara pimleri....10
Makineye iplik takma....11
İplik geçirme mekanizması....12
Çift iğneye iplik geçirme....12
Masura sarma....13
Masurayı takma....14
IDT™ sistemi (entegre çift besleme)....14
Baskı ayağı basıncı....15
İplik tansiyonu....15
İğneler....16
İğneyi değiştirme....17
Dişlileri indirme....17
Baskı ayağı kaldırma....17
Baskı ayağını değiştirme....17
Düğmeler....18-19
Uyarı mesajları/sesi....20

Dikiş 21

Bir dikiş seçme....21
Dikiş ayarları....21
Dikiş teknikleri....22
Üç adımda zigzag dikiş....22
İlikler....22
Düğme dikme....23
Yama yapma ve onarma....24
Ağır kumaşta kenarları dikme....24
Kapitone....25
Gizli baskı....26
Fermuarları dikme....26

Bakım 27

Makineyi temizleme....27
Dikiş plakasını değiştirme....27
Sorun giderme....28
Fikri mülkiyet....33
Teknik Özellikler....33

Not: Makine modelleri, bu kullanım kılavuzunda yalnızca 3.0 ve 2.0 olarak belirtilecektir.

Giriş

Makineye genel bakış

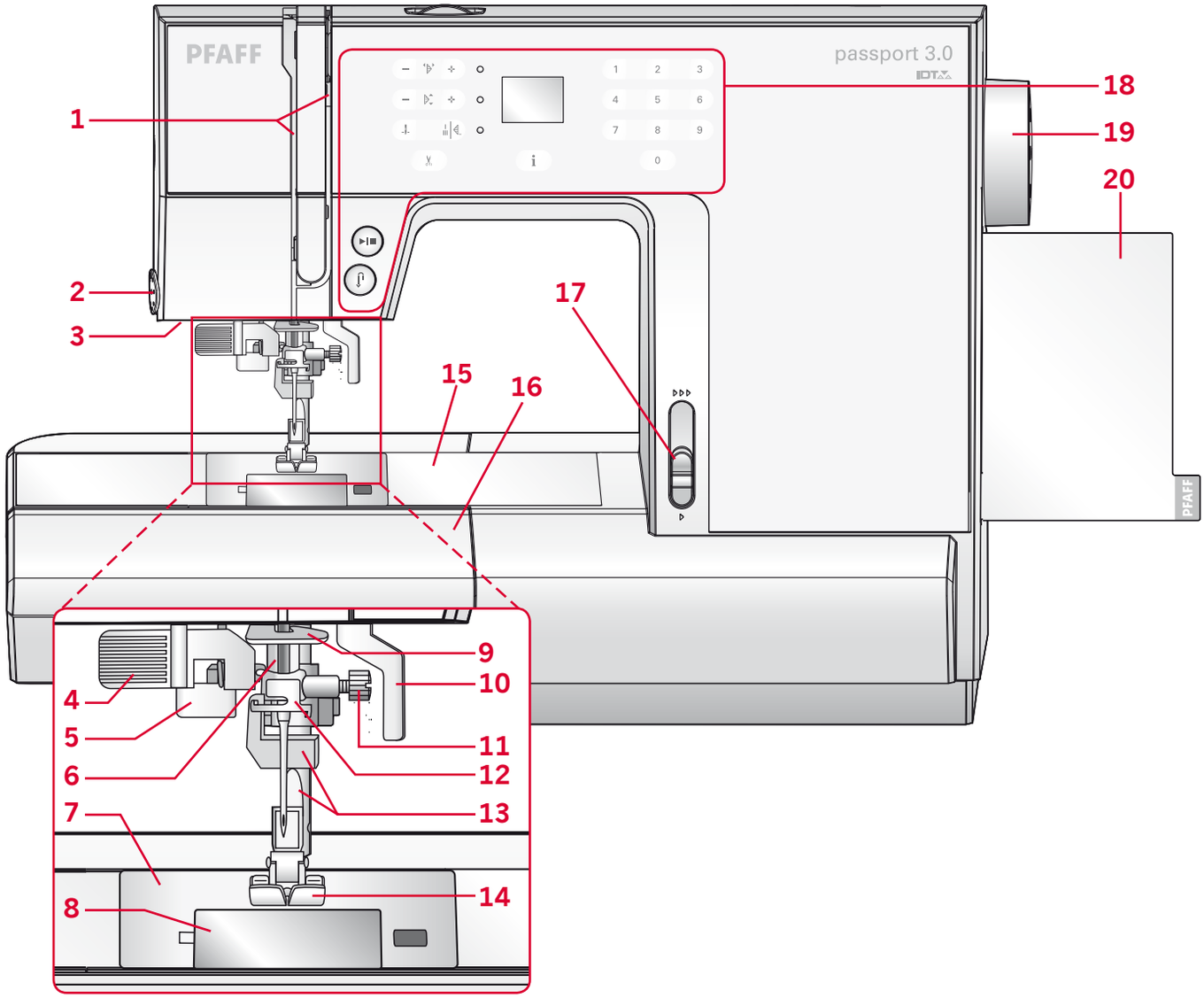

Ön taraf

1. İplik takma yuvaları
2. İplik kesici
3. LED ışıklar
4. Dahili iplik takma mekanizması
5. İlik açma kolu
6. İğne mili
7. Dikiş plakası
8. Masura kapağı
9. Alt iplik kılavuzu
10. Baskı ayağı kaldırma
11. İğne vidası
12. İğne iplik kılavuzu
13. Baskı ayağı mili ve baskı ayağı tutucu
14. Baskı ayağı
15. Serbest kol
16. Aksesuar tepsisi
17. Hız kontrol ayarı
18. Düğmeler ve LED ekran
19. Volan
20. Çekilerek açılan desen paneli

Üst parçalar

21. Baskı ayağı basınç ayarı
22. İplik kılavuzları
23. Makara tutucuları
24. Yedek makara pimi kanalı
25. Masura sarma pimi ve masura mili
26. Germe kolu
27. İplik tansiyonu kampanaları
28. Masura sarma tansiyonu kampanaları
29. İplik tansiyon ayarı

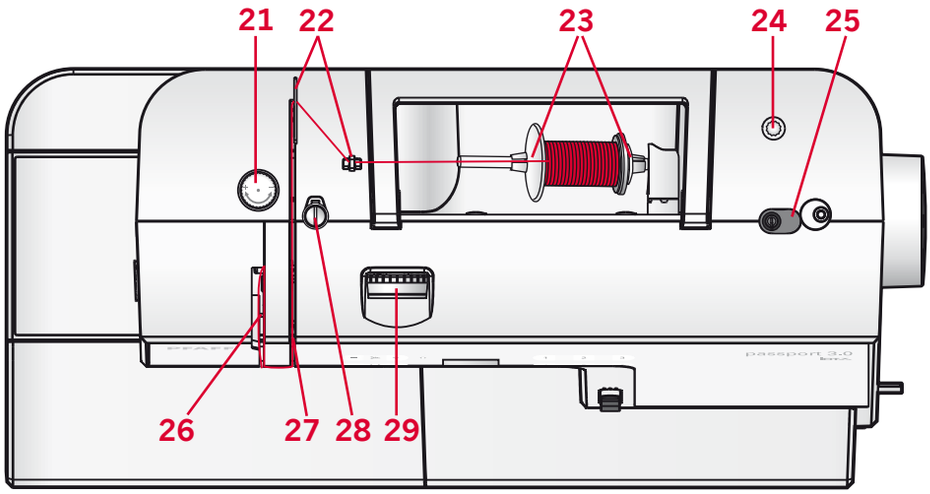

Arka taraf

30. Ana düğme, güç kablosu bağlantıları ve pedal
31. Taşıma Kolu
32. Baskı ayağı kaldırma
33. IDT™ sistemi
34. Dişli düşürme kızağı

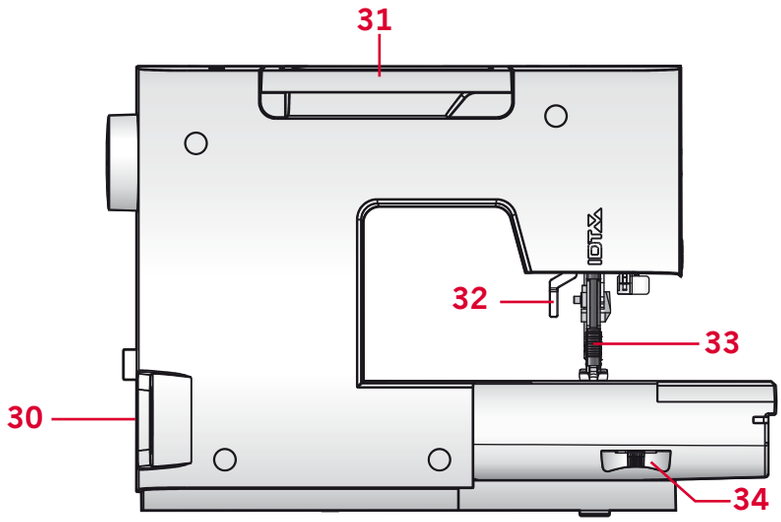

Aksesuarlar

Dahil olan aksesuarlar

35. Masuralar (5) (#416475801)
36. Koruyucu keçe
37. İğne plakası tornavidası
38. Çok amaçlı araç
39. Makara tutucu, büyük (2)
40. Makara tutucu, küçük
41. Dikiş sökme aleti ve fırça (bir arada)
42. Kenar kılavuzu
43. Yedek makara pimi

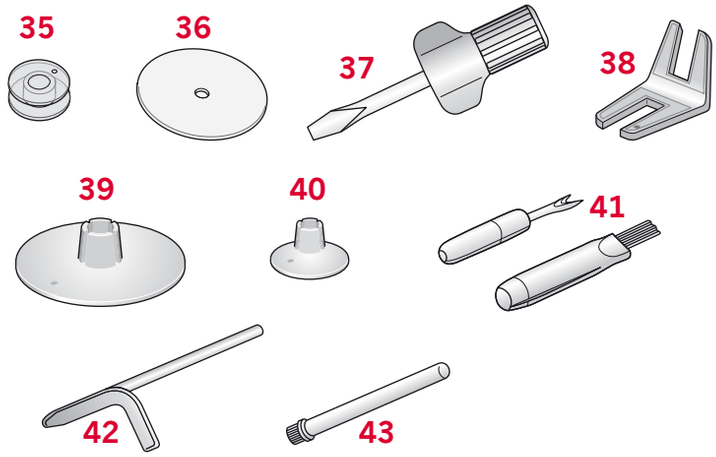

Resimde bulunmayan ancak dahil olan aksesuarlar

- Pedal
- Güç kablosu
- İğneler
- Sert kapak

Baskı ayakları

	IDT™ **sistemine sahip standart baskı ayağı 0A (ekranda 0A olarak görülür, teslim edilirken makineye takılır)** Bu ayak genellikle 1,0 mm'den daha büyük dikiş uzunluğundaki düz ve zigzag dikişler için kullanılır.
	IDT™ **sistemine sahip Fantezi dikiş ayağı 1A (ekranda 1A olarak görülür)** Bu ayak dekoratif dikişler için kullanılır. Ayağın alt kısmındaki kanal, dikişlerin üzerinden düzgün bir şekilde geçmesi için tasarlanmıştır.
	**Fantezi dikiş ayağı 2A (ekranda 2A olarak görülür)** Dikiş uzunluğu 1,0 mm'den daha kısa olan dekoratif dikişler, kısa zigzag dikişler veya diğer genel dikiş işlemlerini yaparken bu ayağı kullanın. Ayağın alt kısmındaki kanal, dikişlerin üzerinden düzgün bir şekilde geçmesi için tasarlanmıştır.
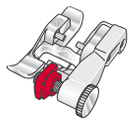	IDT™ **sistemine sahip Gizli Baskı ayağı 3 (ekranda 3 olarak görülür)** Bu ayak gizli baskı dikişleri için kullanılır. Ayaktaki uç kısım kumaşı yönlendirir. Ayakta bulunan kırmızı kılavuz baskı kenarının katlanmış kısmında kullanılmak üzere tasarlanmıştır.
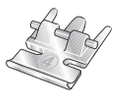	IDT™ **sistemine sahip Fermuar ayağı 4** Bu ayak iğnenin sağına veya soluna yaslanarak fermuar dişlerinin her iki tarafına da yakın dikiş yapılmasını kolaylaştırır. Fermuar dişlerine daha yakın dikiş yapmak için iğne konumunu sağa veya sola kaydırın.
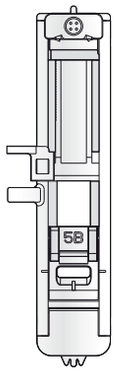	**Tek adımda İlik ayağı 5B (ekranda 5B olarak gösterilir)** Bu ayak arka tarafında düğme iliğinin boyutunu ayarlamak için bir boşluğa sahiptir. Makine, düğme boyutuna uyacak bir ilik diker.

Önemli: Baskı ayağı 2A, 5B kullanılırken, IDT™ *sisteminin devre dışı bırakıldığından emin olun.*

Dikişe genel bakış

Genel dikişler

● = IDT™ sistemini devreye alın

Dikiş	3.0	2.0	Ad	Açıklama
	● 00	● 01	Düz dikiş	Dikiş veya üst dikiş için. 29 farklı iğne konumundan birini seçin.
	● 01	● 02	Streç üçlü düz dikiş	Sağlamlaştırılmış dikiş. Üst dikiş.
	● 02	● 03	Zigzag dikiş	Dikişleri sağlamlaştırma, temiz bitirme, streç dikiş ve dantel ekleme.
	03	04	Z-zigzag dikiş	Aplike, hasır, fisto.
	● 04	● 05	Streç üçlü zigzag dikiş	Dekoratif kumaş eteği baskıları veya üst dikiş için elastik dikiş.
	● 05	● 06	Üç adımlı zigzag dikiş	Elastik dikiş, yama, onarma.
	● 06	● 07	Bal peteği dikişi	Streç kumaşlar ve kumaş etekleri için dekoratif dikiş. Ayrıca masuradaki elastik iplik ile kullanılır.
	● 07	-	Köprü dikiş	Kumaş ile telayı birleştiren yorgan, ajurlu kenar dikişi için dekoratif dikiş.
	● 08	-	Esnek süs dikişi	İç çamaşırları, havlu kumaş, deri, dikiş yerlerinin üst üste geldiği hacimli kumaşlar içi birleştirme dikişi
	● 09	● 08	Çapraz baskı dikişi	Streç kumaşlar için elastik dekoratif baskı.
	● 10	● 09	Gizli baskı dikişi	Örme kumaşlarda gizli baskı dikişi.
	● 11	● 10	Esnek gizli baskı dikişi	Streç kumaşlarda gizli baskı dikişi.
	● 12	● 11	Streç triko dikişi	Streç kumaşlarda dikiş yeri dikme.
	● 13	● 12	Kapalı overlok	Streç kumaşlara tek bir adımda dikiş atın ve sürfile yapın.
	● 14	● 13	Standart sürfile	Sağlamlaştırılmış kenarla, streç kumaşlara tek bir adımda dikiş atın ve sürfile yapın.
	● 15	● 14	Kapalı overlok	Streç kumaşlara tek bir adımda dikiş atın ve sürfile yapın.
	16	15	Standart ilik	Bluzlar, gömlekler ve ceketler için basit ilik. Yastık kılıfları için de kullanılabilir.
	17	16	Yuvarlak ilik	Giysiler için ilik.
	18	17	Kuş gözü ilik	Ceketler veya pantolonlar için terzi iliği.
	19	18	Streç ilik	Streç kumaşlar için ilik.
	20	19	Düğme dikme	Düğme veya teyel üzerine dikin.
	21	20	Programlanabilir yama dikişi	Deliklere veya hasarlı kumaşa yama yapma.

Yorgan dikişi

● = IDT™ sistemini devreye alın

Dikiş																	
3.0	● 22*	● 23	● 24	● 25	● 26	● 27	● 28	● 29	● 30	● 31	● 32	● 33	● 34	● 35	● 36	● 37	● 38
2.0	● 21*	● 22	● 23	● 24	● 25	● 26	● 27	● 28	● 29	● 30	● 31	● 32	● 33	● 34	● 35	● 36	● 37

Dikiş																	
3.0	● 39	● 40	● 41	● 42	43	44	45	46	47	48	49	50	51	52	53	54	55
2.0	● 38	● 39	● 40	● 41	42	43	44	-	-	45	46	-	-	-	47	-	-

** 22 numaralı (2.0 için 21) dikiş, el işi etkisi yaratmak için monofilament iğne ipliğiyle ve artan bir iplik tansiyonuyla dikilir.*

İğne sanatı dikişleri

● = IDT™ sistemini devreye alın

Dikiş											
3.0	56	57	58	● 59**	● 60**	● 61**	62	63	64	65	66
2.0	-	-	-	● 48**	● 49**	● 50**	-	-	-	-	-

*** 59,60 ve 61 numaralı (2.0 için 48, 49 ve 50) dikişler, özel bir etki yaratmak için kanat iğneyle dikilir.*

Saten dikişler

Dikiş													
3.0	67	68	69	70	71	72	73	74	75	76	77	78	79
2.0	51	52	-	-	-	-	63	-	53	-	-	54	-

Dekoratif dikişler

Dikiş																
3.0	80	81	82	83	84	85	86	87	88	89	90	91	92	93	94	95
2.0	55	56	57	-	58	59	60	-	61	-	62	64	65	-	66	67

Dikiş				
3.0	96	97	98	99
2.0	-	68	69	70

Not: Dekoratif dikişler dikerken en iyi sonuçları elde etmek için, kumaşın altına tela yerleştirin.

Hazırlıklar

Ambalajdan çıkarma

1. Kutuyu sabit, düz bir yüzeye yerleştirin. Makineyi kutudan dışarı doğru kaldırın, dış ambalajını çıkarın ve makine taşıma kutusunu kaldırın.
2. Tüm dış ambalaj malzemesini ve plastik poşeti çıkarın.

Not: PFAFF® passport™ dikiş makineniz, normal oda sıcaklığında en iyi dikiş sonucunu sağlayacak şekilde ayarlanmıştır. Aşırı sıcak ve soğuk dereceler dikiş sonucunu etkileyebilir.

Güç kaynağına bağlama

Aksesuarlar arasında güç kablosu ve pedalı bulacaksınız.

Not: Makineyi güç kaynağına nasıl bağlayacağınız konusunda şüpheleriniz varsa nitelikli bir elektrik tesisatçısına danışın. Makine kullanımda olmadığı zamanlarda güç kablosunu çıkarın.

Bu dikiş makinesi için CHIENHUNG TAIWAN., LTD tarafından üretilen C-9002 pedal modeli kullanılmalıdır.

1. Pedal kablosunu makinenin sağ alt tarafındaki ön sokete (A) bağlayın.
2. Güç kablosunu makinenin sağ alt tarafındaki arka sokete (B) bağlayın. Kabloyu duvar soketine takın.
3. Gücü ve ışığı (C) açmak üzere ON (AÇIK) konumuna getirmek için ON/OFF (AÇIK/KAPALI) anahtarına basın.

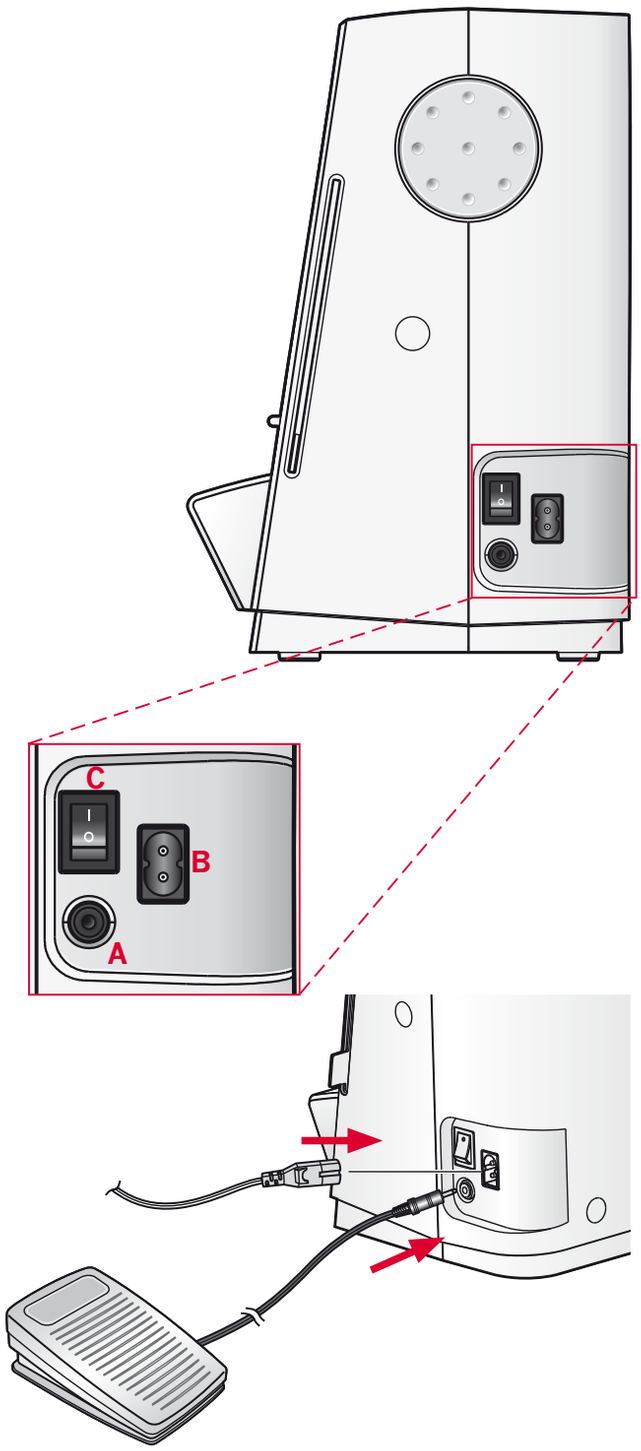

Dikişten sonra toplayıp kaldırma

1. Ana anahtarı kapatın.

Dikkat: Makine kapatıldıktan sonra makinede hala kalan güç bulunabilir. Bu, güç tüketilene kadar ışığın birkaç saniye açık kalmasına neden olur. Bu, güç tasarrufu sağlayan bir cihaz için normal bir davranıştır.

2. Kabloyu önce duvar soketinden ve ardından makineden sökün.
3. Pedal kablosunu makineden sökün. Daha rahat saklamak için kabloyu pedalın etrafına sarın.
4. Tüm aksesuarları aksesuar tepsisine yerleştirin. Serbest kolun çevresinden tepsiyi makineye doğru kaydırın.
5. Pedalı serbest kolun üstündeki alana yerleştirin.
6. Sert kapağı takın.

Serbest kol

Serbest kolu kullanmak için aksesuar tepsisini kaydırın. Takılı olduğunda, bir kanca aksesuar tepsisini makineye sabitler. Sola kaydırarak tepsiyi çıkarın.

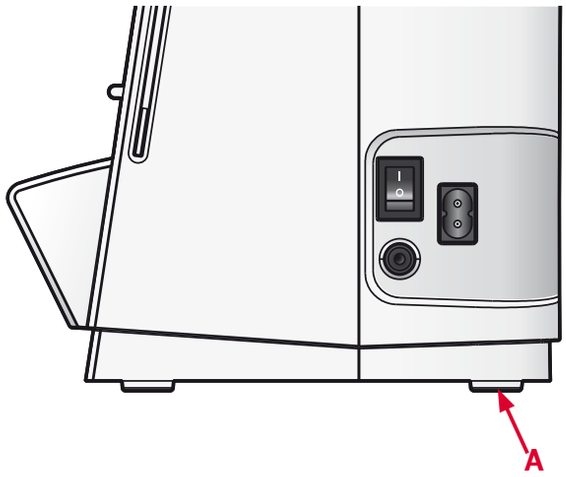

Makine taban plakasının seviyesini ayarlama

Makinenizin dikiş yapılan yüzeyde sabit durduğundan emin olmak için taban plakası yüksekliğini ayarlayabilirsiniz. Taban plakası ayarlama vidasını (A) el ile döndürün. Taban plakasını alçaltmak için saat yönünde ve yükseltmek için saatin tersi yönünde döndürün.

İplik kesici

İplik kesiciyi kullanmak için gösterildiği şekilde (B) ipliği arkadan öne doğru çekin.

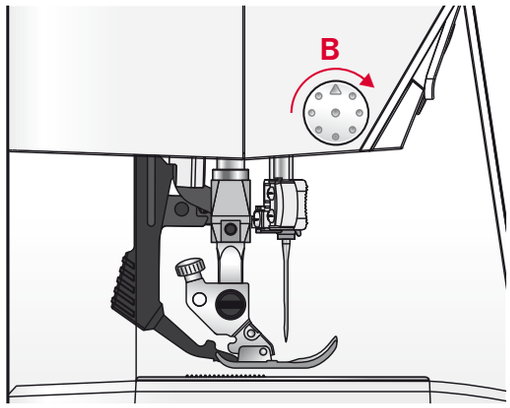

Makara pimleri

Makinenizde bir ana makara pimi ve bir yedek makara pimi olmak üzere iki makara pimi bulunur. Makara pimleri bir çok iplik türüyle kullanılabilecek şekilde tasarlanmıştır. Ana makara pimi ayarlanabilir ve hem yatay konumda (iplik makaranın dışında döner) hem de dikey konumda (iplik makarası döner) kullanılabilir. Yatay konum birçok dikiş ve nakış ipliğiyle kullanılabilirken, dikey konum da birçok özel iplik ile kullanılabilir.

Yatay konum

Makara pimine makara tutucusunu ve iplik makarasını yerleştirin. İpliğin üst kısımda döndüğünden ve ikinci makara tutucusuna kaydığından emin olun.

İplik makarasından biraz daha büyük bir makara tutucusu kullanın.

Dar iplik makaraları için ön makarada daha küçük bir makara tutucusu kullanın. Geniş iplik makaraları için ön makarada daha büyük bir makara tutucusu kullanın.

Makara tutucusunun düz tarafı makaraya doğru sıkıca bastırılmalıdır. Makara tutucusu ve iplik makarası arasında boşluk olmamalıdır.

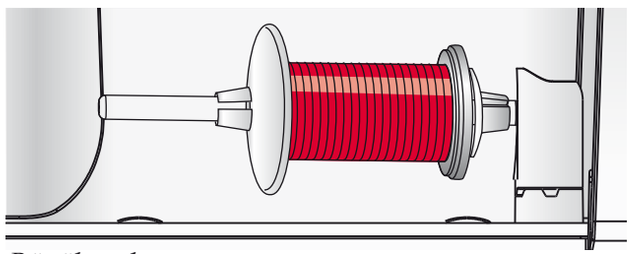

Büyük makara tutucusu

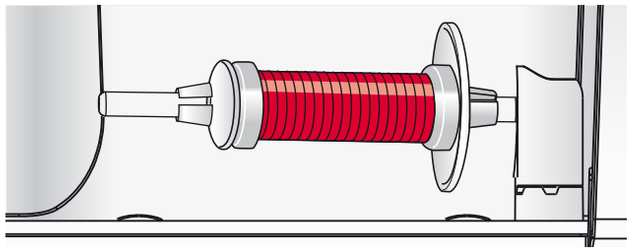

Küçük makara tutucusu

Dikey Konum

Makara pimini dikey konuma getirin. Büyük makara tutucusunu kaydırın ve iplik makarasının altına koruyucu keçe yerleştirin. Bunun amacı ipliğin çok hızlı dönmesini engellemektir.

Makaranın dönmesini engelleyeceğinden makara piminin üstüne makara tutucusu yerleştirmeyin.

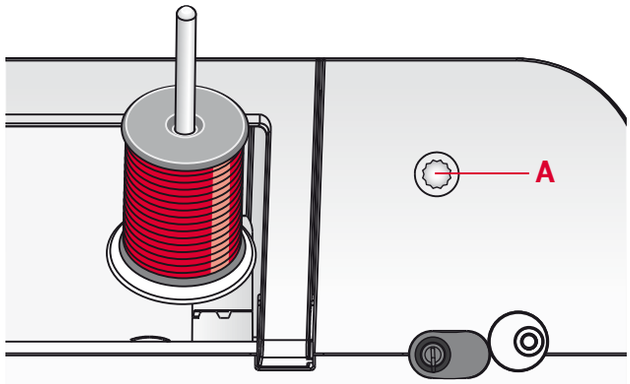

Dikey konumdaki ana makara pimi.

Yedek makara pimi

Yedek makara pimi bir masura ipliğini ikinci iplik makarasından sararken veya çift iğne ile dikiş yaparken ikinci makara için kullanılır.

Yedek makara pimini makinenin üstünde bulunan deliğe (A) takın. Büyük makara tutucusunu takın ve iplik makarasının altına koruyucu keçe yerleştirin.

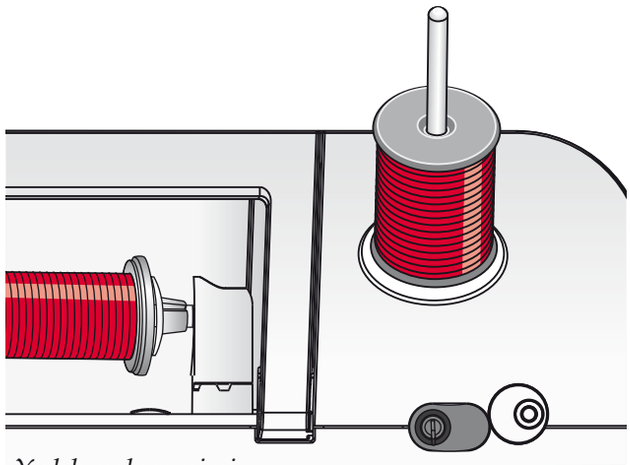

Yedek makara pimi.

Makineye iplik takma

Baskı ayağının yukarıda olduğundan ve iğnenin en yüksek konumda olduğundan emin olun.

1. İpliği makara pimine yerleştirin ve uygun boyuttaki makara tutucusunu takın.
2. İpliği, önden arkaya olacak şekilde sağ iplik kılavuzuna (B) doğru ve arkadan öne olacak şekilde sol iplik kılavuzuna (C) doğru çekin. İpliği, tansiyon kampanaları (D) arasından geçirin.
3. İpliği sağ taraftaki iplik yuvasından aşağıya doğru geçirin ve ardından sol taraftaki iplik yuvasından yukarı doğru çekin.
4. İpliği sağ taraftan germe koluna (E) ve sol taraftaki iplik yuvasından aşağı doğru, alt iplik kılavuzuna (F) ve iğne ipliği kılavuzuna (E) getirin.
5. İpliği iğneden geçirin.

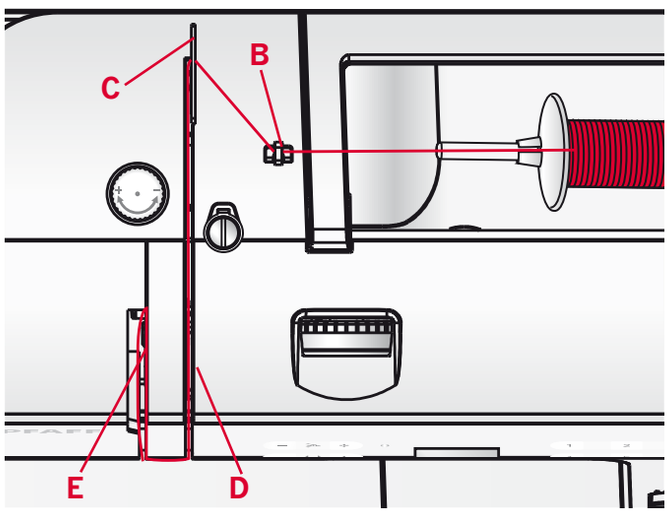

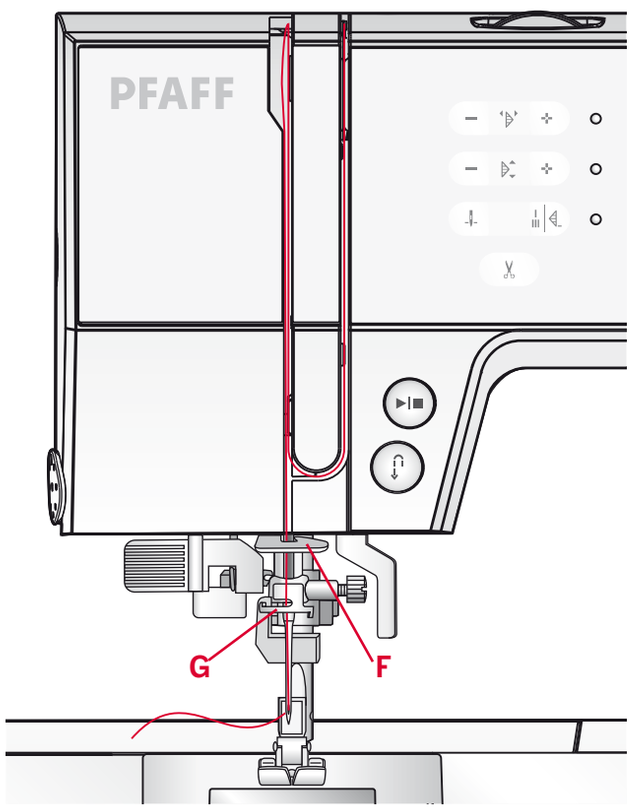

İplik geçirme mekanizması

İplik geçirme mekanizması, iğneye otomatik olarak iplik geçirmenizi sağlar. Otomatik iplik takma mekanizmasını kullanabilmeniz için iğne en yüksek konumunda olmalıdır. İğnenin en yüksek konumda olduğundan emin olmak için iğne aşağı/yukarı düğmesine basın.

Ayrıca baskı ayağını da alçaltmanızı öneririz.

1. İplik geçirme mekanizmasını tamamen aşağıya çekmek için kolu kullanın. İplik geçirici kanca (F) iğne deliğinde döner.
2. İpliği arkadan kanca (G) üzerine ve iplik kancası (F) altına yerleştirin.
3. İplik geçirme mekanizmasının yavaşça geriye doğru gelmesine izin verin. Kanca, ipliği iğne deliğinden çeker ve iğnenin arkasında bir halka oluşturur. İplik ilmeğini iğnenin arkasından çekin.

Not: İplik geçirme mekanizması 70-120 boyutlarındaki iğnelerle kullanılmak üzere tasarlanmıştır. İplik geçirme mekanizmasını 60 numaralı veya daha küçük kanatlı iğnelerle veya çift iğnelerle kullanamazsınız. Ayrıca ipliğin iğneye manuel olarak geçirilmesini gerektiren bazı isteğe bağlı aksesuarlar mevcuttur.

İğneye ipliği manuel olarak geçirirken ipliğin iğneye önden arkaya doğru geçirildiğinden emin olun.

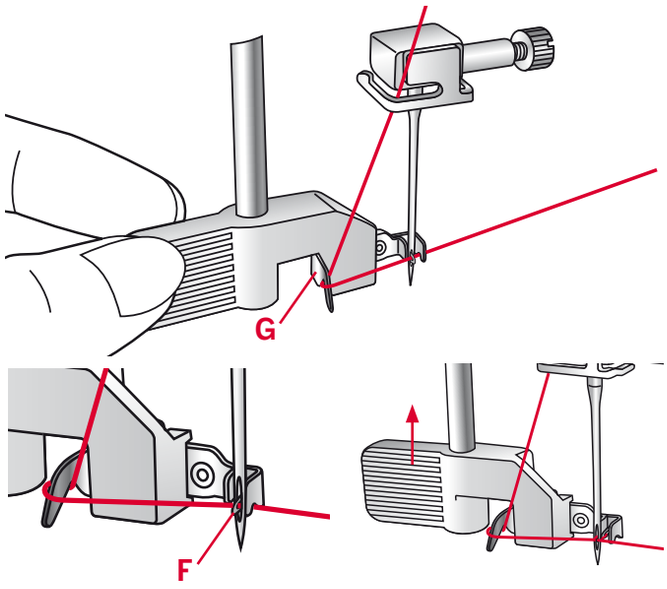

Dikkat: Bir çift iğne kullanıyorsanız, çift iğnenin, dikiş plakasının veya baskı ayağının zarar görmesini önlemek için dikiş genişliğini azaltmanız gerekebilir. Ne kadar azaltmanız gerektiği dikiş konumuna, dikiş genişliğine ve/veya çift iğnenin boyutuna bağlıdır.

Çift iğneye iplik geçirme

Dikiş iğnesini çift iğneyle değiştirin. Baskı ayağının yukarıda olduğundan ve iğnenin en yüksek konumda olduğundan emin olun.

1. İpliği makara pimine yerleştirin ve uygun boyuttaki makara tutucusunu takın. Yedek makara pimini takın. Büyük makara tutucusu ve koruyucu keçeyi takın. İkinci ipliği makara pimine yerleştirin.
2. İpliği, önden arkaya olacak şekilde sağ iplik kılavuzuna (A) doğru ve arkadan öne olacak şekilde sol iplik kılavuzuna (B) doğru çekin. İplikleri, tansiyon kampanaları (C) arasından geçirin.
3. İpliği sağ taraftaki iplik yuvasından aşağıya doğru geçirin ve ardından sol taraftaki iplik yuvasından yukarı doğru çekin.
4. İplikleri sağ taraftan germe koluna (D) ve sonra aşağı doğru getirerek sol taraftaki iplik yuvasından geçirin. İplikleri alt iplik kılavuzuna (E) yerleştirin. İğne ipliği kılavuzunun (F) sol tarafındaki yuvaya bir iplik ve iğne ipliği kılavuzunun (G) sağ tarafındaki yuvaya diğer ipliği yerleştirin. İpliklerin birbirine karışmadığından emin olun.
5. İpliği iğneden geçirin.

Dikkat: Metalik gibi özel ipliklerin ağırlığı ve düzensiz yüzeyleri, iplikte daha fazla tansiyona neden olabilir. Tansiyonun azaltılması iğnenin kırılmasını önler.

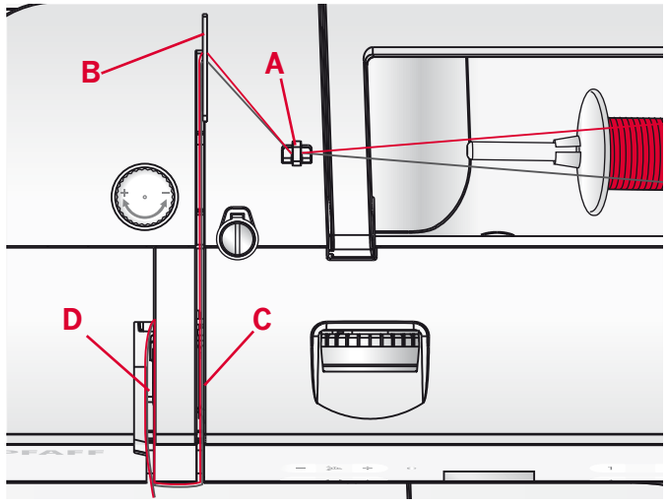

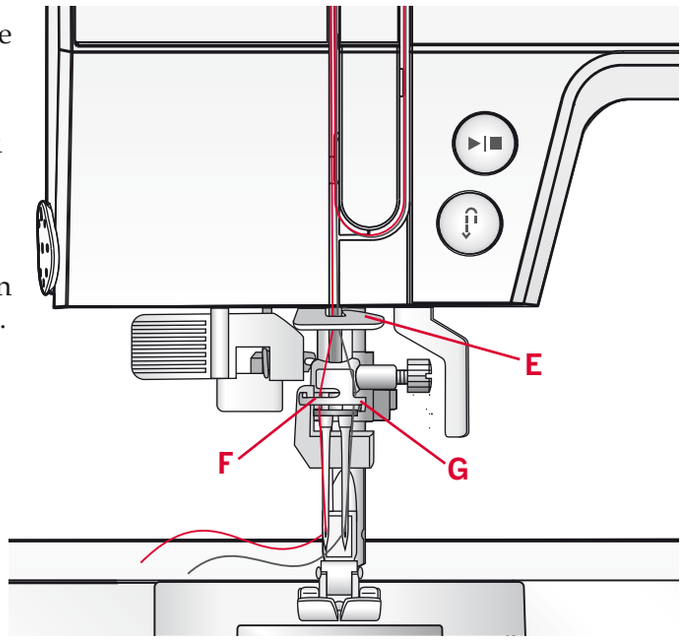

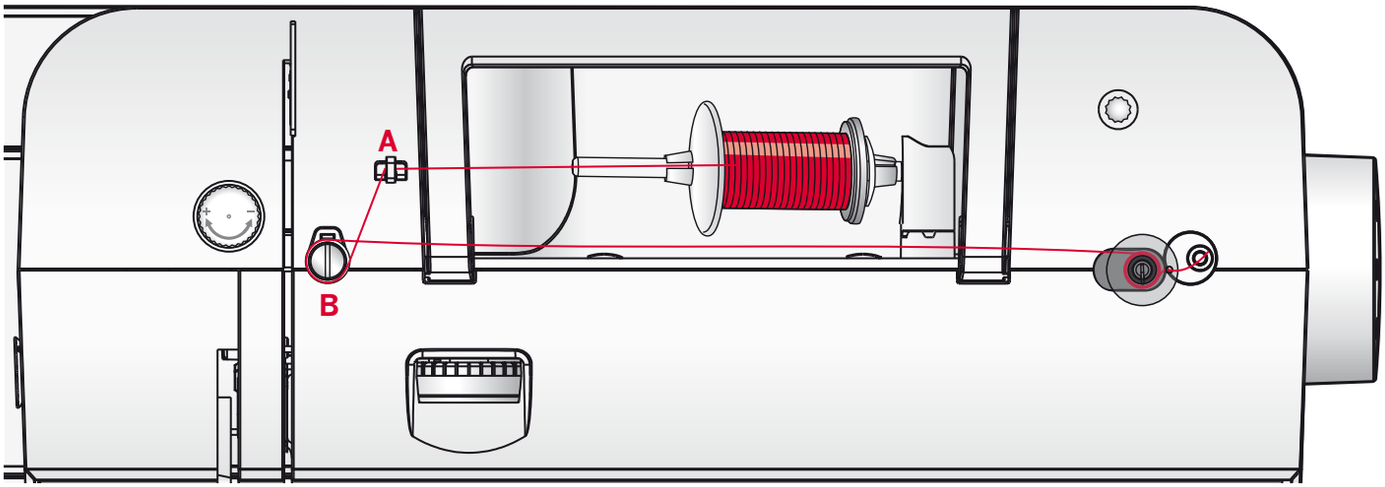

Masura sarma

1. İplik makarasını makara pimine yatay konumda yerleştirin. Bir makara tutucusunu makara üzerine sıkıca yerleştirin.
2. İpliği, iplik kılavuzuna (A) önden arkaya doğru geçirin. İpliği, masura sarma tansiyonu kampanasının (B) çevresinde saat yönünde dolayın.
3. Masuradaki (C) deliğe içeriden dışarı doğru iplik takın.
4. Masura miline boş bir masura yerleştirin.
5. Sarmak için masura pimini sağa itin.

   LED ekranda (D) "SP" harfleri yanıp söner.

   Masurayı sarmak için ayak pedalına basın.

   Masura tam olarak sarıldığında, pedalı serbest bırakın. Masura pimini sola itin. Masurayı çıkarın ve ipliği kesin.

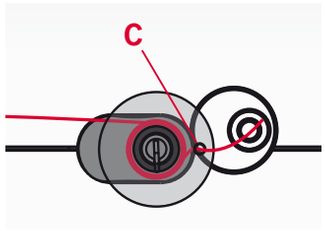



Masurayı takma

Masurayı takmadan veya çıkarmadan önce iğnenin en yüksek konumda olduğundan ve makinenin kapatıldığından emin olun. Serbest bırakma düğmesini sağa (A) iterek masura kapağını açın. Kapağı (B) çıkarın.

1. Masurayı, iplik saat yönünün tersine olacak şekilde masura bölmesine takın.
2. İpliği aralıktan (C) geçirin.
3. Bir parmağınızı hafifçe masuranın üzerinde tutarken ok işaretlerindeki ipliği (C) konumundan (D) konumuna doğru dikiş plakası iplik kılavuzuna çekin.
4. Ok işaretlerindeki ipliği (D) konumundan (E) konumuna doğru, dikiş plakası iplik kılavuzuna çekin.
5. Fazla ipi kesmek için ipliği (E) noktasındaki kesme bıçağından arkaya doğru çekin.
6. Masura kapağını yerine takın.

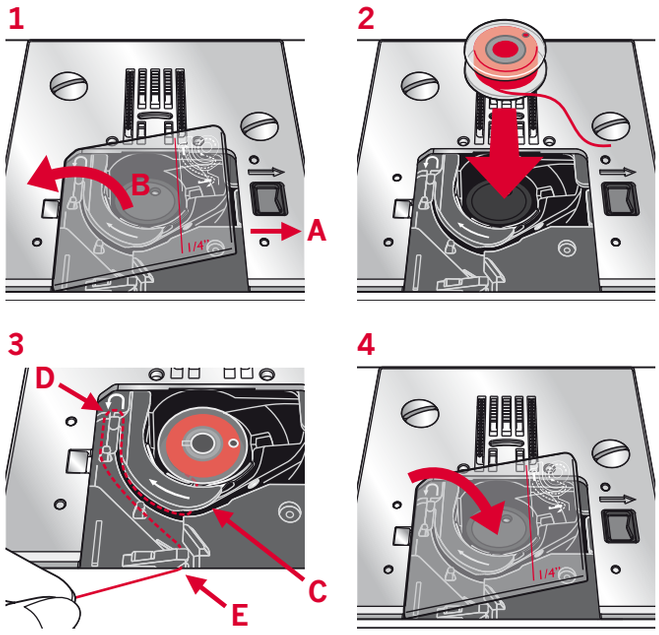

IDT™ sistemi (entegre çift besleme)

Her türlü kumaşı tam olarak dikmek için, PFAFF® passport™ dikiş makinesi, ideal bir çözüm sunar: entegre çift besleme, IDT™ sistemi. Endüstriyel makinelerde olduğu gibi, IDT™ sistemi kumaşı, aynı anda hem üstten hem alttan besler. Kumaşlar tam olarak beslenir. İpek veya suni ipek gibi hafif kumaşlarda çift besleme, dikiş yerinin büzülmesini önler. Eşit besleme işlemi, ekoseli ve çizgili kumaşların kusursuz olarak eşleşmesini sağlar. IDT™ sistemi, katların kaymasını önlemek için dikişli yorganlama çalışmalarının tüm katlarını hizada tutar.

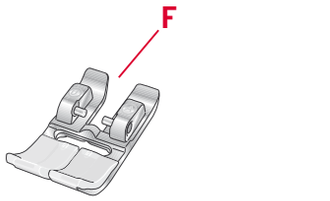

IDT™ sistemini devreye sokma

Önemli: IDT™ sistemini kullanarak yaptığınız tüm işlemler için arka kısmında ortası girintili (F) baskı ayağını kullanın.

Baskı ayağını yukarı kaldırın. IDT™ sistemini devreye girene kadar aşağıya itin.

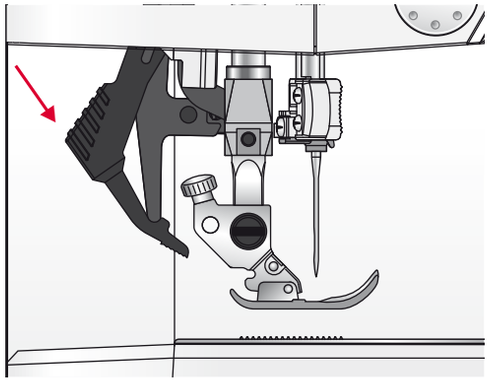

IDT™ sistemini devre dışı bırakma

Baskı ayağını yukarı kaldırın. IDT™ sistemini, iki parmağınız çıkıntılı bacakta olacak şekilde tutun. IDT™ sistemini aşağıya doğru çekin, ardından yavaşça yukarı doğru çekerek çıkarmak için IDT™ sistemini bulunduğunuz yönün tersine doğru itin.

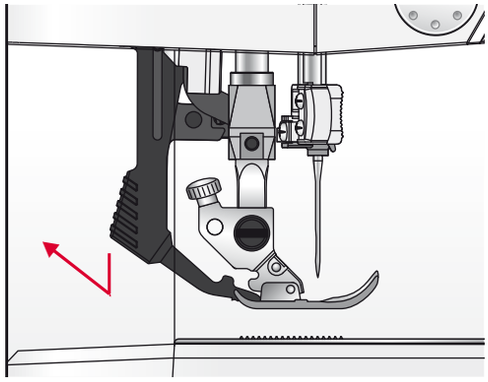

Baskı ayağı basıncı

Baskı ayağı basıncı ön ayar olarak standart değer olan ”N” değerine ayarlanmıştır. Birçok durumda, baskı ayağı basıncını ayarlamanız gerekmez. Özel teknikler kullanırken veya çok hafif veya ağır kumaşlarla çalışırken basıncı ayarlamak sonuçları iyileştirebilir.

Çok hafif kumaşlar için basınç ayarını saat yönünün tersine döndürerek basıncı azaltın.

Not: Basınç ayarı saat yönünün tersi yönde çok fazla döndürülürse yerinden çıkabilir. Böyle bir durumda, basınç ayarını, sabitlenene kadar saat yönünde döndürün.

Ağır kumaş için kadranı saat yönünde döndürerek basıncı artırın.

Not: Basınç ayarı ,durana kadar saat yönünde döndürülürse, mevcut olan maksimum basınca ulaşmış demektir. Basınç ayarını daha fazla döndürmeye çalışmayın!

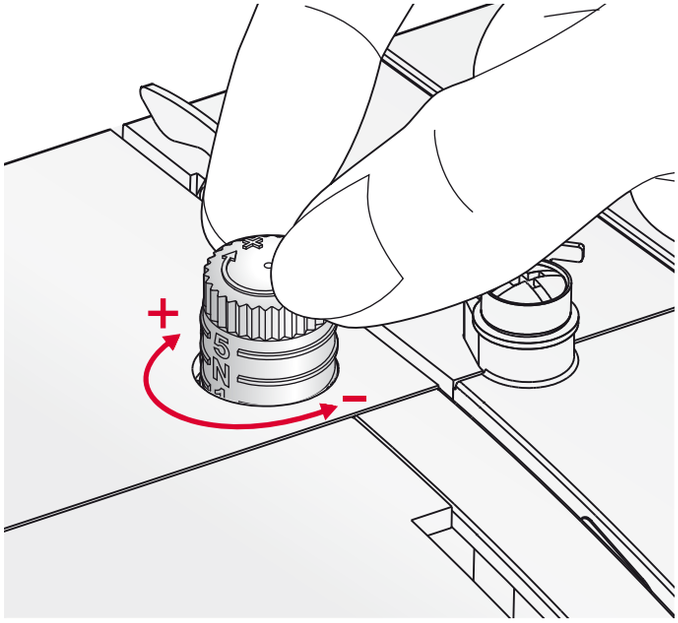

İplik tansiyonu

İplik tansiyonunu ayarlamak için makinenin üstündeki tansiyon ayarını döndürün. Kumaşa, dolguya, ipliğe, vb. bağlı olarak tansiyonun ayarlanması gerekebilir.

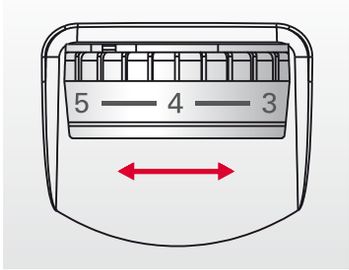

En iyi dikiş görünümü ve dayanıklılığı için iğne ipliği tansiyonunun düzgün ayarlandığından emin olun. Genel dikişlerde iplikler kumaşın iki katı arasında eşit aralıklarla karşılaşır.

Kumaşın üst tarafında masura ipliği görünür durumdaysa, iğne ipliği tansiyonu çok sıkıdır. İğne ipliği tansiyonunu azaltın.

Kumaşın altında üst iplik görünür durumdaysa, iğne ipliği tansiyonu çok gevşektir. İğne ipliği tansiyonunu arttırın.

Dekoratif dikişler ve ilikler için üst iplik, kumaşın alt tarafında görünür olmalıdır.

Dikişte kullanacağınız kumaşın bir parçasında birkaç deneme yapın ve tansiyonu kontrol edin.

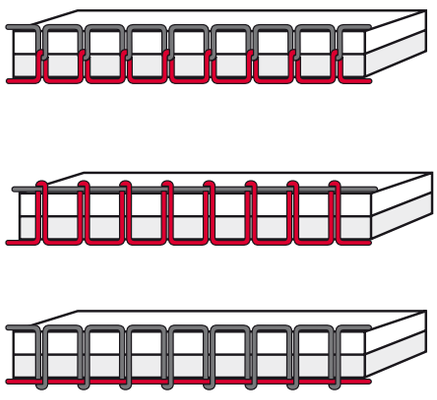

İğneler

Dikiş makinesi iğnesi başarılı dikişler elde edilmesinde önemli bir rol oynar. Yalnızca kaliteli iğneler kullanın. 130/705H sistemi iğnelerini öneririz. Makinenizle birlikte gelen iğne paketi en sık kullanılan boyutlardaki iğneleri içerir.

Çok amaçlı iğne (A)

Çok amaçlı iğneler hafif yuvarlak bir uca sahiptir ve çeşitli boyutları mevcuttur. Birçok kumaş türüyle ve çeşitli ağırlıklara sahip kumaşlarla yapılan genel dikiş işlemleri için kullanılabilir.

Streç iğnesi (B)

Streç iğneleri kumaşta bir esneme olduğunda atlanmış dikişleri önlemek için özel bir geçme yerine sahiptir. Örgüler, mayolar, yünler, sentetik süetler ve deriler için uygundur. Sarı bir şerit ile işaretlidir.

Nakış iğnesi (C)

Nakış iğneleri, ipliğe veya malzemelere gelebilecek hasarı önlemek için özel bir geçme yerine, hafif yuvarlak bir uca ve biraz daha büyük bir deliğe sahiptir. Nakış ve dekoratif dikiş için metalik ve diğer özel iplikleri kullanın. Kırmızı bir şerit ile işaretlidir.

Kot iğnesi (D)

Kot iğneleri, iğneyi saptırmadan sıkı bir şekilde örülmüş kumaşları delmek için keskin bir uca sahiptir. Kanvas, kot, mikro elyaf için uygundur. Mavi bir şerit ile işaretlidir.

Kanatlı iğneler (E)

Kanatlı iğnelerin yanında kumaşlara ara nakış (entredeux) işlerken ve doğal kumaşlara kenar dikişi yaparken delik açmaya yarayan kanatlar bulunur.

Not: İğneyi sık sık değiştirin. Her zaman keskin uçlu düz bir iğne (F) kullanın.

Hasarlı bir iğne (G) dikişlerin atlanmasına, iğnenin kolay kırılmasına veya ipliğin kopmasına neden olabilir. Hasarlı bir iğne dikiş plakasına da zarar verebilir.

Dikiş makinenize zarar verebileceğinden asimetrik çift iğne (H) kullanmayın.

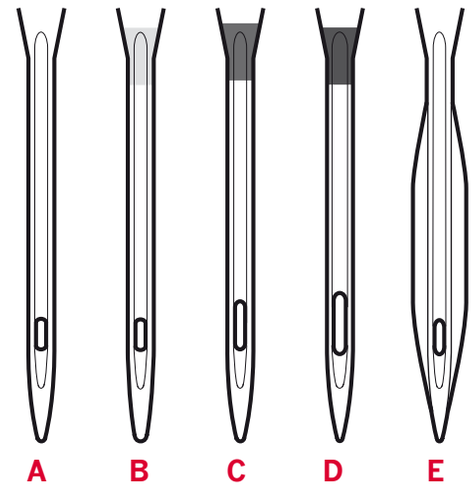

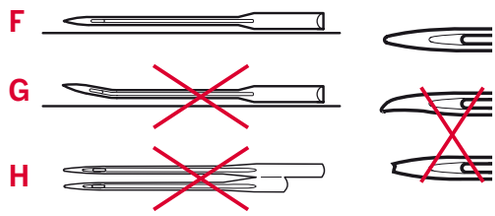

İğneyi değiştirme

1. İğneyi tutmak için çok amaçlı araçtaki deliği kullanın.
2. İğne vidasını gevşetin. Gerekirse tornavidayı kullanın.
3. İğneyi çıkartın.
4. Çok amaçlı aracı kullanarak yeni iğneyi takın. Tamamen sabitleninceye kadar yeni iğneyi düz tarafı sizden uzak olacak şekilde yukarı doğru itin.
5. İğne vidasını sıkabildiğiniz kadar sıkın.

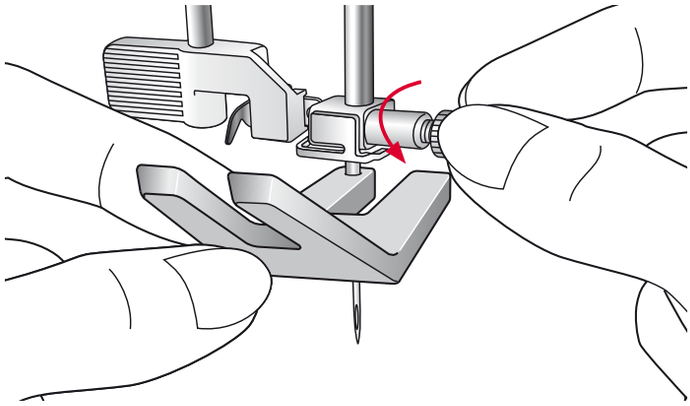

Dişlileri indirme

Serbest kolun arkasındaki düğmeyi sola hareket ettirerek dişlileri indirebilirsiniz. Dişlileri yükseltmek istiyorsanız düğmeyi sağa hareket ettirin.

Not: Kol değiştirildiğinde dişliler hemen yükselmez. Dişlileri yeniden devreye sokmak için volanı tam bir tur döndürün veya dikiş işlemine başlayın.

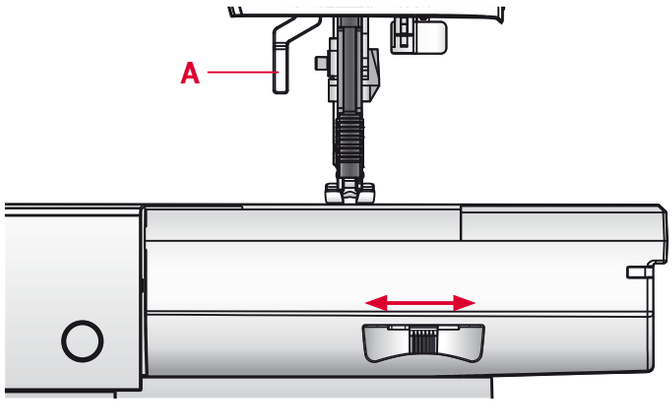

Baskı ayağı kaldırma

Baskı ayağı, baskı ayağı kaldırma kolu (A) ile alçaltılır veya yükseltilir. Ağır bir kumaş üzerinde veya birkaç kat kumaş üzerinde dikiş yapıyorsanız, kumaşı baskı ayağının altına yerleştirmeyi kolaylaştırmak için baskı ayağı daha yükseğe kaldırılabilir.

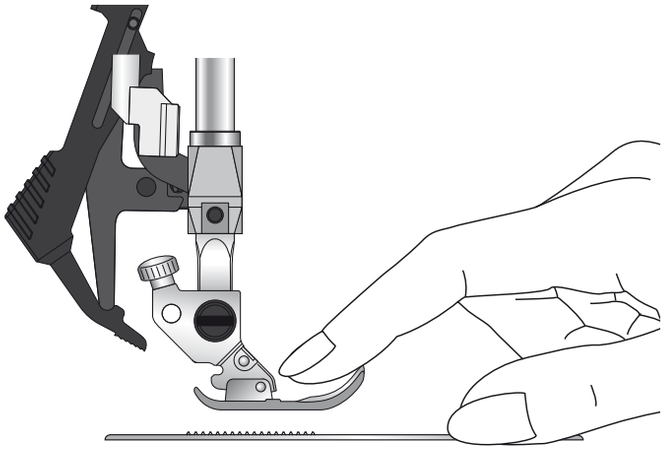

Baskı ayağını değiştirme

Baskı ayağını çıkarma

Baskı ayağını baskı ayağı tutucusundan ayrılana kadar aşağı doğru bastırın.

Baskı ayağını takma

Baskı ayağını, çentik (C) pimlerle (D) aynı hizada olacak şekilde baskı ayağı tutucusunun (B) altına yerleştirin.

Baskı ayağı kaldırma kolunu indirin. Böylece baskı ayağı, baskı ayağı tutucusuna tutturulur.

Not: Baskı ayağı kaldırma kolunu kaldırarak baskı ayağının düzgün bir şekilde takıldığından emin olun.

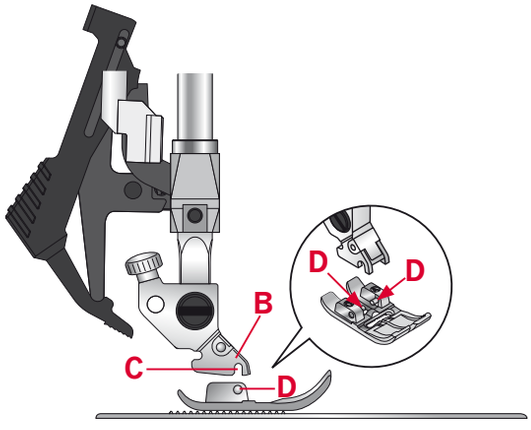

passport™ 3.0 **makinesinin düğmeleri**

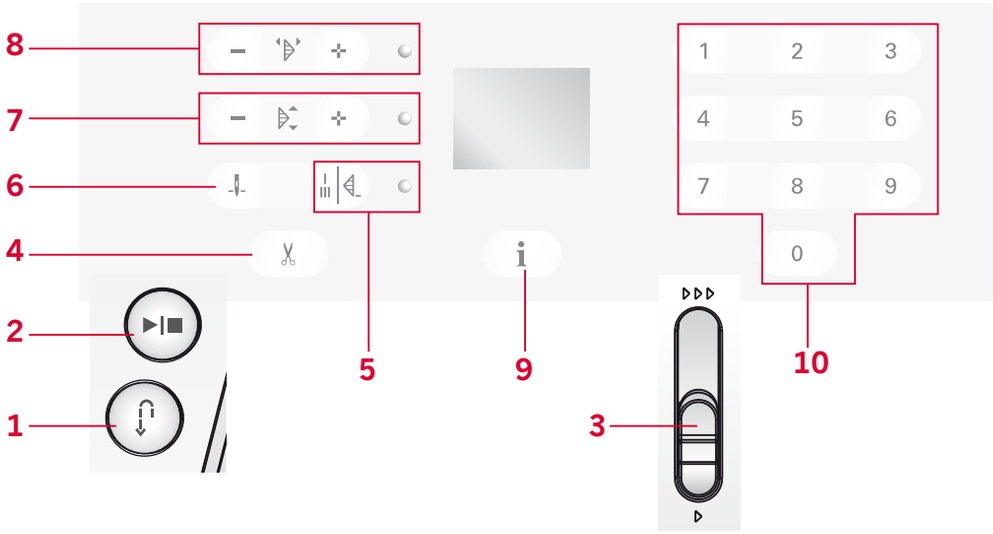

Ters dikiş (1)

Dikiş yaparken geri dikiş düğmesine basarsanız, makine siz düğmeyi basılı tuttuğunuz sürece geri dikiş yapar.

Geri dikiş ayrıca yama dikişi yaparken de kullanılır.

Başlat/durdur (2)

Pedalı kullanmadan makineyi başlatmak veya durdurmak için bu düğmeye basın. Başlatmak için düğmeye bir kere basın ve durdurmak için düğmeye tekrar basın.

Hız kontrolü ayarı (3)

Hız kontrolü ayarı maksimum dikiş hızını ayarlar. Dikiş hızını artırmak için kolu yukarı kaydırın; dikiş hızını azaltmak için kolu aşağı kaydırın.

İplik uçları (4)

Dikiş sırasında değilken bu düğmeye basın, makine üst ipliği ve masura ipliğini kesecektir. Dikiş sırasında bu düğmeye basıldığında makine dikişi bitirecek, bir düğümleme işlemi gerçekleştirecek ve üst ipliği ve masura ipliğini kesecektir.

Hızlı dikiş sağlamlaştırma/Dikiş sağlamlaştırma (5)

Hızlı dikiş sağlamlaştırma için, dikiş sırasında düğmeye basın. Makine dikiş sağlamlaştırmayı yapar ve otomatik olarak durur.

Makinenin, dikişin sonunda dikiş sağlamlaştırma yapması için dikişe başlamadan önce düğmeye basın. Düğmenin yanındaki LED lamba yanar. İstenen uzunlukta dikiş dikildikten sonra, dikiş işlemi aktifken ters düğmeye basın. Makine mevcut dikişi tamamlar, dikişi sağlamlaştırır ve otomatik olarak durur.

Not: Dikiş sağlamlaştırma fonksiyonu, 16 ila 21 numaralı dikişler için mevcut değildir.

İğne yukarı/aşağı (6)

İğneyi yukarı veya aşağı hareket ettirmek için bu düğmeye basın. Aynı zamanda iğnenin duracağı konumun ayarı da değişir.

İğneyi yükseltmek veya alçaltmak için ayaklara da dokunabilirsiniz.

Dikiş uzunluğu (7)

"+" ve "-" düğmelerini kullanarak dikiş uzunluğunu artırın veya azaltın.

Dikiş genişliği veya dikiş konumu (8)

"+" ve "-" düğmelerini kullanarak dikiş genişliğini artırın veya azaltın.

Düz dikişler için, dikiş konumunu değiştirmek üzere "+" ve "-" düğmelerini kullanın.

Not: 29 adet iğne konumu mevcuttur. Ekrandaki 3.5, orta konumdur.

Bilgi düğmesi (9)

LED ekrandaki baskı ayağı önerisini göstermek için bu düğmeye basın. Ekranın sağ alt köşesinde bir nokta görünüyorsa, IDT™ sistemin etkinleştirilmiş olması gerekir.

Dikiş seçimi (10)

İlgili numara tarafından temsil edilen dikişi seçmek için 0 ila 9 numaralı düğmelerin bir kombinasyonuna basın.

passport™ 2.0 **makinesinin düğmeleri**

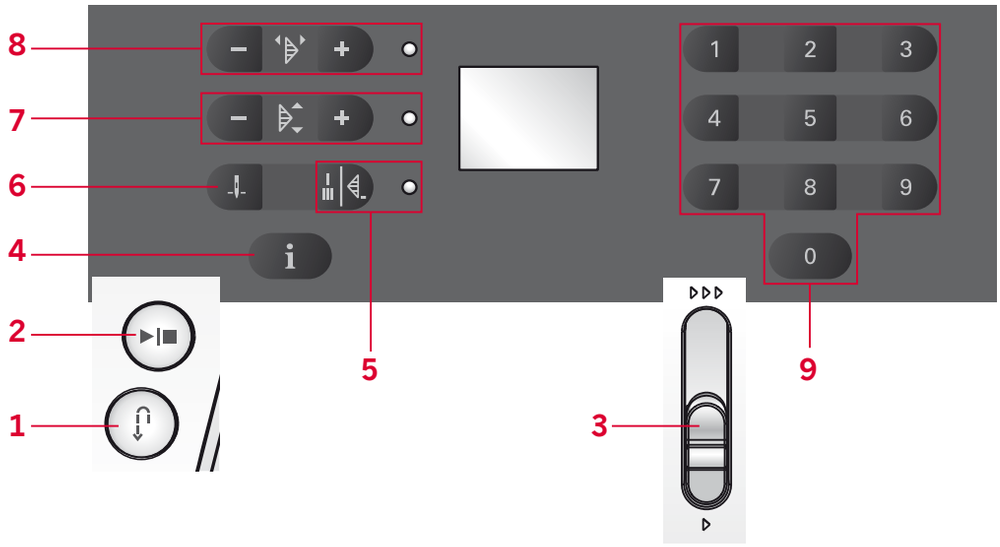

Ters dikiş (1)

Dikiş yaparken geri dikiş düğmesine basarsanız, makine siz düğmeyi basılı tuttuğunuz sürece geri dikiş yapar.

Geri dikiş ayrıca yama dikişi yaparken de kullanılır.

Başlat/durdur (2)

Pedalı kullanmadan makineyi başlatmak veya durdurmak için bu düğmeye basın. Başlatmak için düğmeye bir kere basın ve durdurmak için düğmeye tekrar basın.

Hız kontrolü ayarı (3)

Hız kontrolü ayarı maksimum dikiş hızını ayarlar. Dikiş hızını artırmak için kolu yukarı kaydırın; dikiş hızını azaltmak için kolu aşağı kaydırın.

Bilgi düğmesi (4)

LED ekrandaki baskı ayağı önerisini göstermek için bu düğmeye basın. Ekranın sağ alt köşesinde bir nokta görünüyorsa, IDT™ sistemin etkinleştirilmiş olması gerekir.

Hızlı dikiş sağlamlaştırma/Dikiş sağlamlaştırma (5)

Hızlı dikiş sağlamlaştırma için, dikiş sırasında düğmeye basın. Makine dikiş sağlamlaştırmayı yapar ve otomatik olarak durur.

Makinenin, dikişin sonunda dikiş sağlamlaştırma yapması için dikişe başlamadan önce düğmeye basın. Düğmenin yanındaki LED lamba yanar. İstenen uzunlukta dikiş dikildikten sonra, dikiş işlemi aktifken ters düğmeye basın. Makine mevcut dikişi tamamlar, dikişi sağlamlaştırır ve otomatik olarak durur.

Not: Dikiş sağlamlaştırma fonksiyonu, 15 ila 20 numaralı dikişler için mevcut değildir.

İğne yukarı/aşağı (6)

İğneyi yukarı veya aşağı hareket ettirmek için bu düğmeye basın. Aynı zamanda iğnenin duracağı konumun ayarı da değişir.

İğneyi yükseltmek veya alçaltmak için ayaklara da dokunabilirsiniz.

Dikiş uzunluğu (7)

"+" ve "-" düğmelerini kullanarak dikiş uzunluğunu artırın veya azaltın.

Dikiş genişliği veya dikiş konumu (8)

"+" ve "-" düğmelerini kullanarak dikiş genişliğini artırın veya azaltın.

Düz dikişler için, dikiş konumunu değiştirmek üzere "+" ve "-" düğmelerini kullanın.

Not: 29 adet iğne konumu mevcuttur. Ekrandaki 3.5, orta konumdur.

Dikiş seçimi (9)

İlgili numara tarafından temsil edilen dikişi seçmek için 0 ila 9 numaralı düğmelerin bir kombinasyonuna basın.

Uyarı mesajları/sesi

Ana motor aşırı yüklendi



Ağır kumaşlarda dikiş yaparken dikiş makineniz aşırı yüklenebilir, örn. iplik bükülebilir veya sıkışabilir ya da el çarkı aksı hareket etmeyebilir. Durağan bir uyarı sesi duyulur ve LED ekranda "EL" harfleri yanıp söner. Önerilen bir çözüm bulmak için lütfen sayfa 29'daki sorun giderme bölümüne bakın. Sorun çözüldüğünde, makine dikiş yapmaya devam eder.

Not: Dikiş sırasında iplik iğnenin hareket etmesini engelleyecek şekilde kancanın içinde sıkışırsa ve siz pedala basmaya devam ederseniz, güvenlik anahtarı makineyi tamamen durdurur. ON/OFF (AÇIK/KAPALI) anahtarına basıp ilk olarak OFF (KAPALI) daha sonra tekrar ON (AÇIK) konuma getirerek makineyi yeniden başlatın.

Not: Sorun hala çözülmediyse, lütfen yerel yetkili PFAFF® satıcınız ile iletişime geçin.

Masura sarma konumu



Masura pimi sağa itildiğinde, LED ekranda "SP" harfleri yanıp söner.

Herhangi bir düğmeye basarsanız, bir uyarı sesi, bobin sarıcı pimini, dikiş konumu olan sola ittirmenizi bildirir.

Not: Bobin sarma konumunda dikiş yapamazsınız.

Makina Sesi

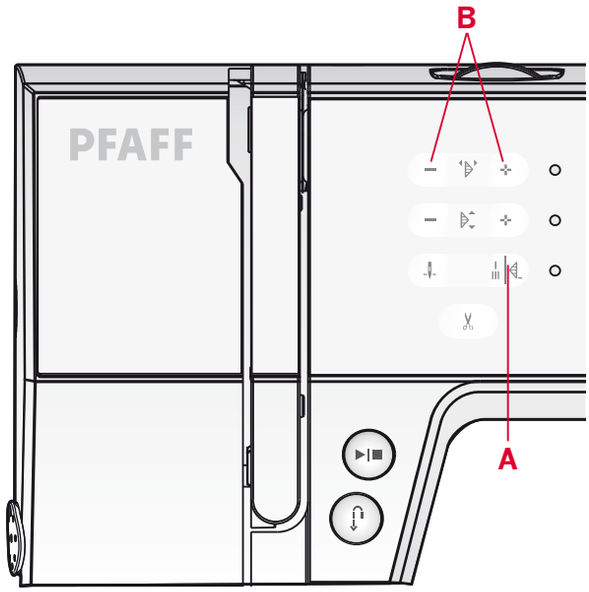

Makina üzerindeki tuşlarla sesi kapatmak mümkündür. Makina sesini açarken dikiş sağlamlaştırma tuşuna (A) basın.

Dikiş genişlik “+” veya “-” tuşlarına (B) dokunarak,ses açma veya kapama aralığını seçin.

Sesi kısmak için –‘ye dokunun ve ekran 0’ı gösterecek. Sesi açmak için +‘ya dokunun ve ekran 1’i gösterecek.

Tekrar dikiş moduna dönmek için dikiş sağlamlaştırma tuşuna basın.

Dikiş

Makine açıldığında, varsayılan olarak düz dikiş 00 (2.0'da 01) seçilidir.

Bir dikiş seçme

İlgili numara tarafından temsil edilen dikişi seçmek için 0 ila 9 numaralı düğmelerin bir kombinasyonuna basın.

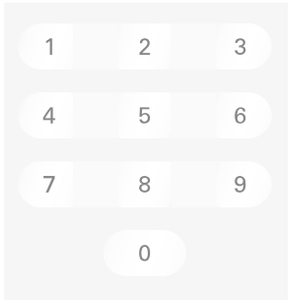

Dikiş ayarları

Makineniz seçili dikiş için uzunluğu (A) ve genişliği/konumu (B) otomatik olarak ayarlayacaktır. Seçili dikiş üzerinde kendi ayarlamalarınızı yapabilirsiniz.

Ayar değişiklikleri sadece seçili dikişi etkiler ve başka bir dikiş seçildiğinde varsayılana sıfırlanacaktır. Değiştirilmiş ayarlar makine kapatılırken otomatik olarak kaydedilmez.

Değiştirmek istediğiniz ayarın yanındaki "+" veya "-" düğmesine bir kez basın. Ayarlanan değer, ekranda numaralar ile gösterilir ve ayar kontrol ışıklarının yanındaki LED ışık (C) yanar. Ayarlanan değeri, LED ışık yandığında "+" veya "-" düğmesine basarak değiştirin.

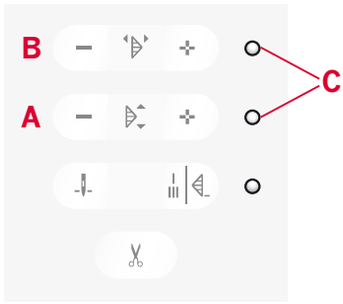

Minimum veya maksimum ayarlar aşılmaya çalışıldığında bir uyarı sesi duyulacaktır.

Not: Bir ayarın varsayılan değeri, ayarlı değerlerde dolaşırken ekranda yanıp sönecektir.

Dikiş teknikleri

Üç adımda zigzag dikiş

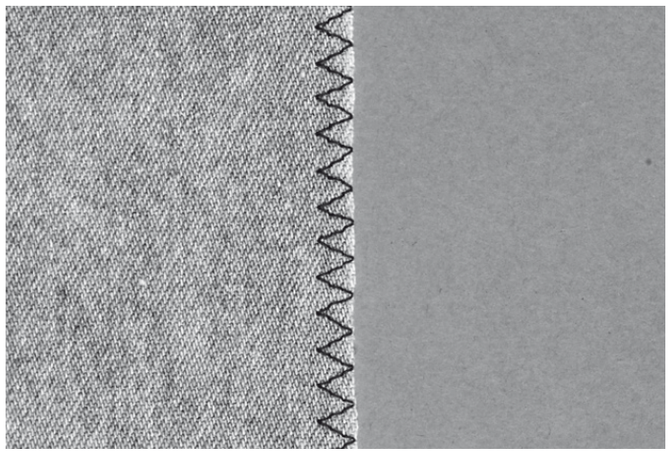

05 numaralı (2.0'da 06) dikiş, işlenmemiş kenarlara sürfile yapılmasında kullanılabilir. İğnenin, kumaşı sol taraftan deldiğinden ve kenara sağ taraftan sürfile uyguladığından emin olun.

05 numaralı (2.0'da 06) dikiş, örgü kumaşlarını dikerken dikiş yerlerinin esnemesine izin veren elastik bir dikiş olarak da kullanılabilir.

İlikler

Makinenizin ilikleri farklı türdeki kumaşlar ve giysiler için özel olarak ayarlanmıştır. Her bir iliğe ilişkin açıklamayı bulmak için bu kılavuzun 7. sayfasında bulunan dikiş tablosuna bakın.

İlik dikişlerinin dikileceği yerlerde kumaşa tela yapıştırılmalı ve/veya kumaş sabitlenmelidir.

Tek adımlı İlik Ayağı 5B

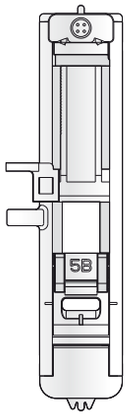

1. İliğin konumunu giysinizin üzerinde işaretleyin.
2. İlik dikişi ayağı 5B'yi takın ve düğme tutma plakasını dışarı çekin. Düğmeyi takın. İliğin uzunluğunu düğme belirler.
3. İpliğin baskı ayağındaki delik içinden çekildiğinden ve ayağın altına yerleştirildiğinden emin olun.
4. Dikmek istediğiniz ilik türünü seçin ve uzunluğu istediğiniz gibi ayarlayın.

Not: Her zaman bir kumaş parçası üzerine deneme iliği açın.

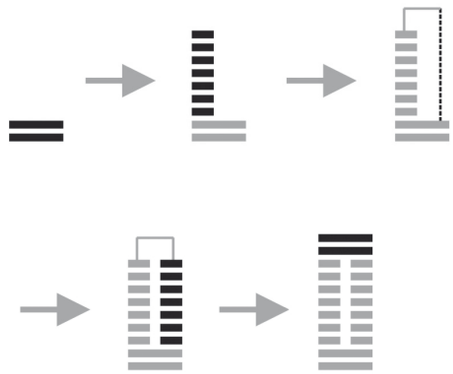

5. Kumaşın üzerindeki şekil ilik ayağının ortasıyla hizalanacak şekilde giysinizi baskı ayağının altına yerleştirin.
6. İlik dikişi kolunu tamamen indirin ve sizden uzağa itin.
7. Üst ipliğin ucunu tutun ve dikişe başlayın. İlikler, baskı ayağının önünden arkasına doğru dikilir.
8. Makine iliği dikmeyi bitirdiğinde baskı ayağını kaldırın.

Fitilli ilik (Streç kumaşlar)

Streç kumaşlara ilik yaparken dayanıklılığını artırmak ve iliğin esnemesini engellemek için iliğe fitil uygulamanızı öneririz.

1. İlik dikişi ayağı 5B'nin arka kısmındaki parmağa bir parça dikiş ipliği veya koton perle iplik ile düğüm atın. İpliğin uçlarını ayağın altından öne doğru çekin ve ardından ayağın önündeki parmağın etrafında sabitleyin.
2. İliği dikin. Saten ilik sarmaları fitilin üzerine dikilir.
3. İlik bittiğinde, fitili parmaktan kaldırın ve sarkan kısmı çekin.
4. İğnenin ortasındaki fitili bağlayın ve fitilin ucunu büyük bir iğneden geçirin, iğne yardımıyla fitili kumaşın diğer tarafına geçirin ve fazlalığı kesmeden önce uçlarını düğümleyin.
5. İliği açmak için dikiş sökme aletini kullanın.

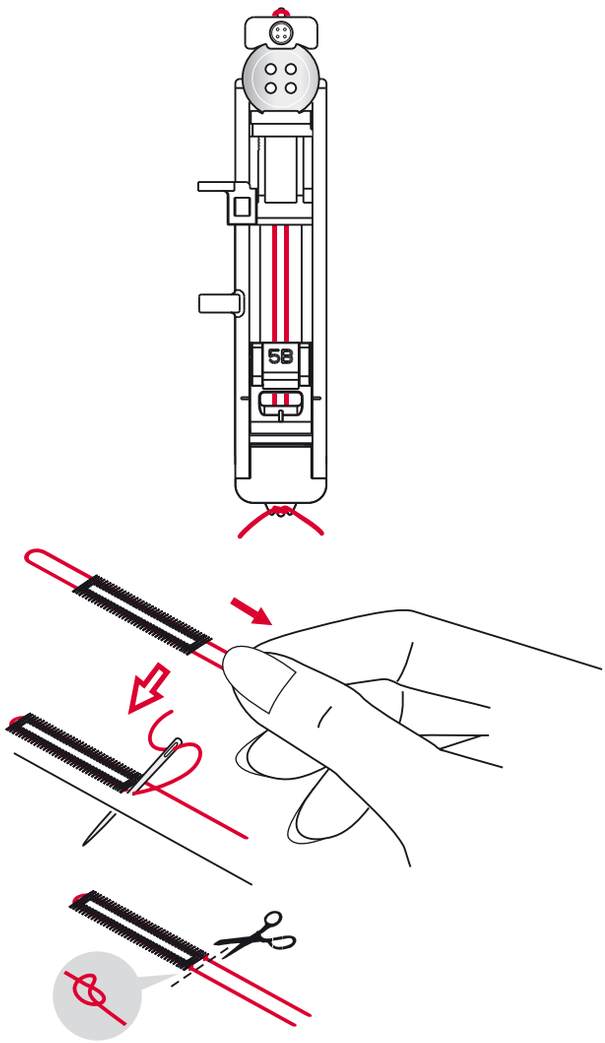

Düğme dikme

1. Düğme dikmek için baskı ayağını çıkartın ve 20 numaralı (2.0'da 19) düğme dikme dikişini seçin.
2. Dişlileri indirin.
3. Düğmeyi baskı ayağı tutucusunun altına yerleştirin. Düğmenin üzerindeki deliklerin iğnenin salınımıyla hizalı olduğundan ve genişliğin gerçek düğme için uygun olduğundan emin olmak için el çarkını yavaşça döndürün. Gerekirse, delikler arasındaki genişliğe yetecek şekilde dikiş genişliğini ayarlayın.
4. Dikiş uzunluk düğmelerini (A) kullanarak, düğmeyi kumaşa sabitleyecek dikiş sayısını iki adımda arttırabilir veya azaltabilirsiniz. Ayarlanan dikiş numarası, ekranda gösterilir. Varsayılan 6 dikiştir.
5. Dikişe başlayın. Makine programı sizin için diker, sağlamlaştırma dikişini yapar ve durur.

Not: Düğmeniz için bir dikim halkası oluşturmak üzere çok amaçlı aracı kullanın. Ayrıca isteğe bağlı aksesuar olarak mevcut olan Düğme Dikme Ayağı olan #820 473-96'yı da kullanabilirsiniz.

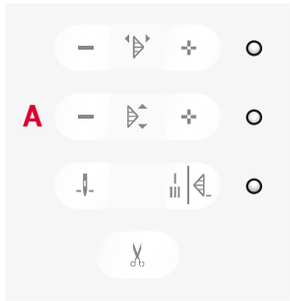

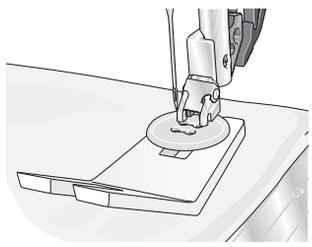

Yama yapma ve onarma

Daha büyük hale gelmeden küçük bir deliğe veya yırtığa yama yapmak bir giysiyi kurtarabilir. Giysinize mümkün olan en yakın renge sahip bir iplik seçin.

1. Kumaş veya telayı giysinizdeki deliğin veya yırtığın altına yerleştirin.
2. 21 numaralı (2.0'da 20) yama dikişini seçin.
3. Deliğin üstünden ve üzerinden dikmeye başlayın.
4. Deliği baştan sona diktikten sonra dikişin uzunluğunu ayarlamak için ters dikiş düğmesine (A) basın. Dikiş makineniz, dikişi otomatik olarak tamamlar.
5. Varsayılan olarak makine aynı boyutta yama karesini tekrarlamaya ayarlanır, dikişe devam edin.

   Yama dikişinin farklı bir uzunluğunu ayarlamak için dikişi tekrar seçin ve yukarıdaki 3. ve 4. adımlarla devam edin.

Not: Yama dikişleri ayrıca ilik ayağı 5B kullanılarak da yapılabilir. Düğme tutma plakasını dışarı çekerek yama dikişinin uzunluğunu ayarlayın ve dikişe başlamak için ilik kolunu alçaltın.

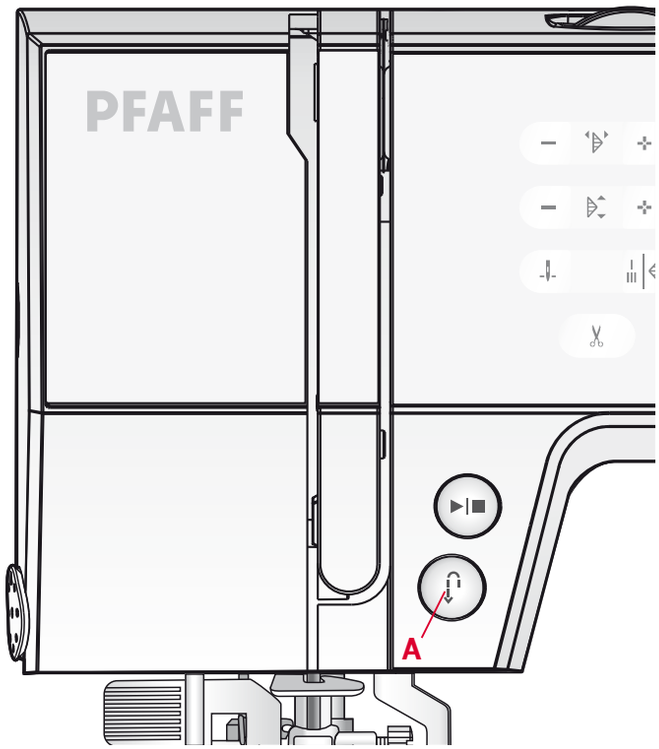

Ağır kumaşta kenarları dikme

Çok ağır kumaşlarda veya kot kenarlarında dikiş yerlerini dikerken makine dikiş üzerindeyken ayak eğilebilir. Dikiş yaparken baskı ayağının yüksekliğini dengelemek için çok amaçlı aracı kullanın.

Çok amaçlı aracın bir tarafı diğerinden daha kalındır. Dikiş yerinin kalınlığına en iyi uyum sağlayan tarafı kullanın.

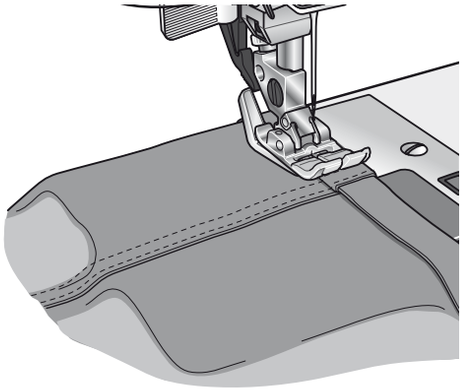

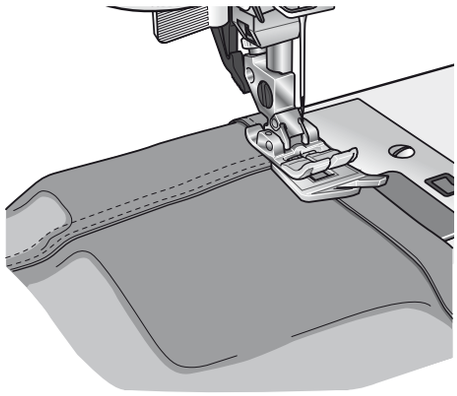

Kapitone

Kapitone malzeme, ortasında dolgu elyafı bulunan iki kat kumaş olmak üzere genelde üç kattan oluşur.

Üç katmanı birlikte dikmek için içinden seçim yapabileceğiniz bir çok dikiş ve teknik vardır.



Sabitleme Dikişi

IDT™ sistemine sahip Fantezi dikiş ayağı 1A'yı kullanın. Sabitleme dikişi, yorgan parçalarındaki dikiş izlerini takip etmek için baskı ayağında kılavuz kullanmak anlamına gelir.

Yorganınızın ortasından başlayıp devam ederek çengelli iğnelerle tutturduğunuz yorganın tüm katlarını iğneyle teyelleyerek başlayın. 6-8 inç'te (15 ila 20 cm) bir iğne yerleştirin.

Not: Ayrıca isteğe bağlı olarak Stitch-in-Ditch w IDT™ *sistem Elyaf Baskı Ayağını #820 542- 096'yı da kullanabilirsiniz.*

Karışık desen dikişi

Yorganınızı dekoratif dikişlerle süsleyin. Dikişler, uyumlu veya kontrast renklerle dikilebilir. Bazen suni ipek nakışı veya ağır koton iplikler gibi dekoratif iplikler kullanılır.

Serbest hareketli noktalama

Serbest hareketli noktalama üstü, dolguyu ve alt kısmı bir arada tutmakla kalmaz, ayrıca yorganınıza doku ve farklılık kazandırır.

Serbest hareketli noktalama dişliler inmiş konumdayken yapılır. Dikiş uzunluğunu belirlemek için kumaşı manuel olarak hareket ettirin.

1. 00 numaralı (2.0'da 01) düz dikişi seçerek dikiş makinenizi noktalama işlemi için ayarlayın.
2. İsteğe bağlı olarak Serbest İlik Açma ayağı #820 988-096'nı takın.
3. Dişlileri indirin.
4. Yorgan katmanlarınızı iğneyle teyelleyin ve yorganınızı yukarıdaki Sabitleme Dikişi bölümünde açıklandığı şekilde hazırlayın.

İpucu! Kumaş parçaları ve dolgular üzerinde noktalama alıştırmaları yapın. Dikişi sabit bir hızla gerçekleştirmek dikişlerin eşit olmasına yardımcı olur.

5. Yorganınızın ortasına yakın bir yerden başlayın. Bir dikiş atın ve masura ipliğini yorganın üstüne çekin. İplikleri kilitlemek için bir diğerinin yanında olacak şekilde birkaç dikiş atın.
6. Dikiş, sarmallar oluşturacak şekilde yorganınızı hareket ettirin. Dikişler birbirinin üzerinden geçmemelidir ve dolambaçlı bir şekilde ilerlemelidir.

El işi görünümlü kapitone

1. Tamamlanmış yorganı, dolgu elyafı ve arka kaplama ile teyelleyin.
2. İğneye, görünmez (monofilament) bir iplik geçirin. Masurada, kontrast veya eş renkli rayon veya koton iplik kullanın.
3. 22 numaralı (2.0'da 21) el işi yorgan dikişini seçin ve iğne iplik tansiyonunu 7 ila 9'a artırın.
4. 0A önerilen baskı ayağını yerine geçirin.
5. IDT™ sistemini devreye alın.
6. Dikişi yaparken sadece masura ipliğini görmelisiniz. İstenilen etkiyi yaratmak için iğne ipliği tansiyonuna ince ayar yapın.

Gizli baskı

10 numaralı (2.0'da 09) gizli baskı dikişi eteklerde, pantolonlarda ve ev dekorasyonunda gizli kenar bastırma işlemi için kullanılır. IDT™ sistemi ile 3 numaralı ayağı kullanın.

1. Eteğin kenarını bitirin.
2. Katlayın ve dikiş payını ters tarafa bastırın.
3. Bitmiş eteğin yaklaşık 3/8" (1 cm) kısmı katlanmış yerden ileri doğru uzanacak şekilde kenarı kendi üzerine katlayın. Çalıştığınız kumaşın ters tarafı şu anda yukarı doğru bakıyor olmalıdır.
4. Katlanmış kısım kenar kılavuzuyla A hizalanacak şekilde kumaşı baskı ayağının altına yerleştirin.
5. İğne katlanmış yere indiğinde az miktarda kumaş yakalamalıdır. Düz tarafta dikişler görünür durumdaysa, kenar kılavuzunu A eteği yakalayan dikiş çok az görünene kadar ayarlama vidasını B döndürerek ayarlayın.

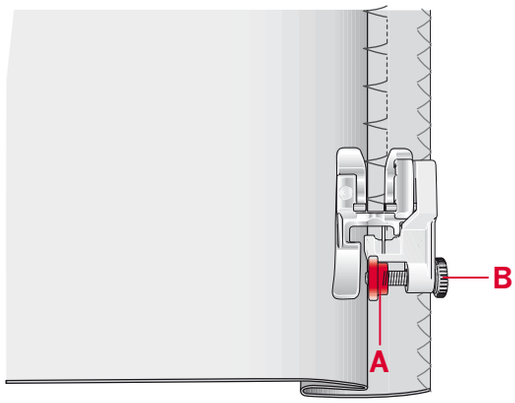

Esnek gizli baskı dikişi

11 numaralı (2.0'da 10) elastik gizli baskı dikişi, dikişteki zigzag dikişin esnemesine izin verdiğinden özellikle streç kumaşlar için uygundur. Eteğin dikişi bittiğinde dikimi de bitmiş olur. Birçok örgü üzerinde öncelikle işlenmemiş kenarı bitirmeye gerek yoktur.

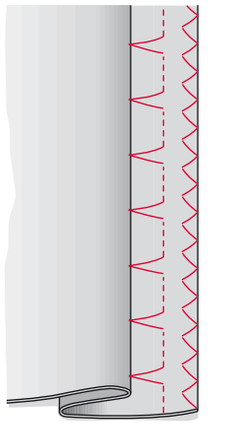

10 numaralı (2.0'da 09) gizli baskı dikişi

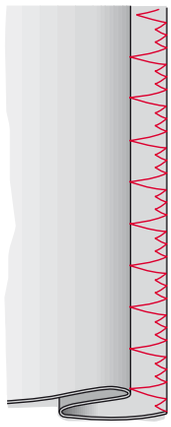

11 numaralı (2.0'da 10) elastik gizli baskı dikişi

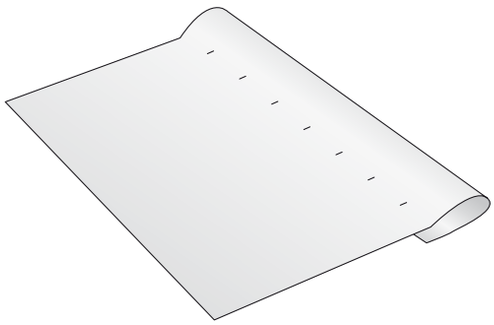

Fermuarları dikme

Fermuarları dikmenin farklı yolları vardır. En iyi sonuçlar için patronla verilen talimatları izleyin.

Tüm fermuar türleri için fermuarın dişlerine yakın dikmek önemlidir. Fermuarı nasıl takacağınıza bağlı olarak, fermuar ayağı 4 baskı ayağı çubuğuna soldan veya sağdan yaslanabilir.

Düz dikiş için mevcut olan 29 iğne konumundan birini kullanarak dikiş konumunu iğne fermuar dişinin kenarına yakın girecek şekilde ayarlayın. Baskı ayağı sağ tarafa takılırsa, iğnenin yalnızca sağa hareket ettirilmesi gerekir. Ayak sol tarafa takılırsa, iğnenin yalnızca sola hareket ettirilmesi gerekir.

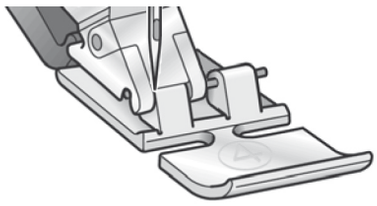



Bakım

Makineyi temizleme

Dikiş makinenizin düzgün çalışmasını sağlamak için sıklıkla temizleyin. Yağlama gerekmez.

Birikmiş tozu veya kumaş havını çıkarmak için makinenizin dış yüzeyini yumuşak bir bezle silin.

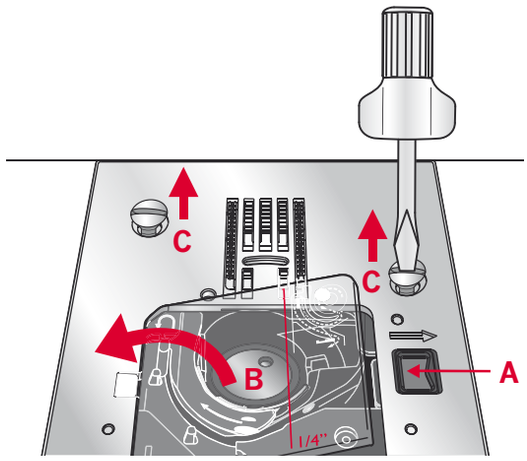

Masura alanını temizleme

Dikkat: İğneyi kaldırın, dişlileri indirin ve makineyi kapatın.

Baskı ayağını çıkarın. Masura kapağını serbest bırakma düğmesini (A) sağa doğru itin ve masura kapağını (B) ve masurayı çıkarın. Dikiş plakasındaki iki vidayı (C) çıkarmak için tornavida kullanın. Dikiş plakasını kaldırın.

Dişlileri ve masura alanını aksesuarlarda bulunan fırça ile temizleyin.

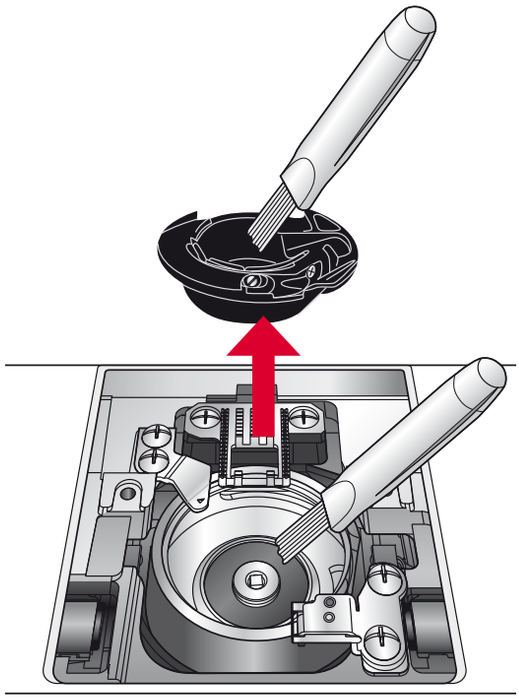

Masura alanının altını temizleme

Birkaç projenizi tamamladıktan sonra veya masura bölmesi alanında kumaş havı birikintisi fark ettiğiniz herhangi bir zamanda masura bölmesinin altındaki alanı temizleyin.

Sağa doğru kaldırarak masura bölmesini çıkarın. Alanı fırça veya kuru bir bezle temizleyin.

Ucu durdurucuya (D) uyacak şekilde masura bölmesini kanca yuvasına geri koyun.

Dikkat: Masura bölmesi alanına hava üflemeyin. Toz ve kumaş havı makinenizin içine gider.

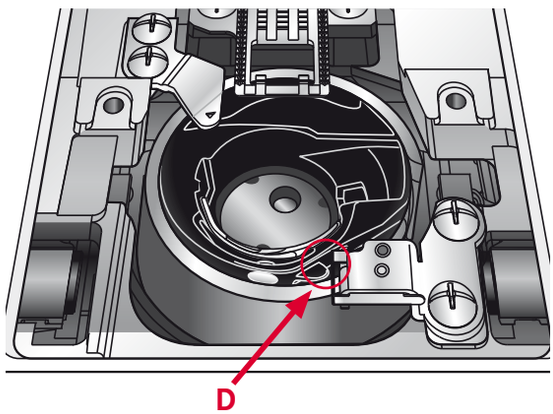

Dikiş plakasını değiştirme

Dişliler alçaltılmışken, dikiş plakasını değiştirin ve takın, ardından iki dikiş plakası vidasını sıkın. Masura kapağını yerine takın.

Sorun giderme

Bu sorun giderme kılavuzunda makinenizde oluşabilecek sorunlara çözüm bulacaksınız. Daha fazla bilgi için lütfen yerel yetkili PFAFF® satıcınız ile iletişime geçin.

Sorun/neden	Çözüm
Genel sorunlar	
Kumaş hareket etmiyor.	Dişlilerin indirilmediğinden emin olun.
İğne kırılıyor.	İğneyi düzgün bir şekilde takın, bkz. sayfa 17. Kumaş için doğru iğneyi takın.
Makine dikiş yapmıyor.	Tüm kabloların makineye ve duvar prizine sıkıca takılıp takılmadığını kontrol edin. Masura sarma kolunu dikiş konumuna itin.
Dikiş makinesi işlev düğmeleri dokunma eylemine tepki vermiyor.	Makinedeki yuvalar ve işlev düğmeleri statik elektriğe karşı hassas olabilir. Düğmeler dokunma eylemine tepki vermezse makineyi KAPATIN ve tekrar AÇIN. Sorun devam ederse yerel yetkili PFAFF® satıcınız ile iletişime geçin.
Makine dikişleri atlıyor	
İğneyi düzgün bir şekilde taktınız mı?	İğneyi düzgün bir şekilde takın, bkz. sayfa 17.
Yanlış bir iğne mi taktınız?	130/705 H iğne sistemini kullanın.
İğne eğilmiş veya ucu körelmiş.	Yeni bir iğne takın.
İpliği makineye düzgün bir şekilde taktınız mı?	İpliğin makineye nasıl takıldığını kontrol edin.
Doğru baskı ayağı mı kullanılıyor?	Doğru baskı ayağını takın.
İğne iplik için çok mu küçük?	İğnenin iplik ve kumaş için doğru iğne olduğundan emin olun.
İğnedeki iplik kopuyor	
İğneyi düzgün bir şekilde taktınız mı?	İğneyi düzgün bir şekilde takın, bkz. sayfa 17.
Yanlış bir iğne mi taktınız?	130/705 H iğne sistemini kullanın.
İğne eğilmiş veya ucu körelmiş.	Yeni bir iğne takın.
İpliği makineye düzgün bir şekilde taktınız mı?	İpliğin makineye nasıl takıldığını kontrol edin.
İğne iplik için çok mu küçük?	İğneyi iplik için uygun olan bir boyutla değiştirin.
Düğümleri olan kalitesiz bir iplik veya kurumuş bir iplik mi kullanıyorsunuz?	Yetkili PFAFF® satıcınızdan satın alınmış daha yüksek kaliteli bir ipliğe geçin.
Doğru makara tutucusu kullanılıyor mu?	Gerçek iplik makarası için doğru boyutta olan bir makara tutucusu takın.
En doğru makara pimi konumu kullanılıyor mu?	Farklı bir makara pimi konumunu deneyin (dikey veya yatay).
Dikiş plakası deliği hasarlı mı?	Dikiş plakasını değiştirin.
Masura ipliği kopuyor	
Masurayı düzgün bir şekilde taktınız mı?	Masura ipliğini kontrol edin.
Dikiş plakası deliği hasarlı mı?	Dikiş plakasını değiştirin.
Masura alanı temiz mi?	Masura alanından kumaş havını temizleyin.
Masura doğru sarılmış mı?	Yeni bir masura sarın.
Makine besleme yapmıyor veya düzensiz bir şekilde besleme yapıyor	
İpliği makineye düzgün bir şekilde taktınız mı?	İpliğin makineye nasıl takıldığını kontrol edin.
Dişliler arasında kumaş havı mı toplanmış?	Dikiş plakasını çıkarın ve dişlileri bir fırçayla temizleyin.

Dikiş yerinde eşit olmayan dikişler var	
İplik tansiyonu uygun mu?	İğne iplik tansiyonunu ve ipliği kontrol edin.
Çok kalın veya düğümlü bir iplik mi kullanıyorsunuz?	İpliği değiştirin.
Masura ipliği eşit şekilde sarılmış mı?	Masuranın nasıl sarılmış olduğunu kontrol edin.
Doğru iğne mi kullanılıyor?	İhtiyaca göre doğru bir iğne takın, bkz. sayfa 17.

Ana motor aşırı yüklenmiş	
İplik, masura bölmesi alanında veya dişlilerde bükülmüş ya da sıkışmış mı?	Dikiş plakasını çıkarın ve dişililer ve masura bölmesi alanındaki iplikleri ve kumaş havını temizleyin. Makineye hem üstten hem de masura ipliğinden yeniden iplik geçirin.

SERVİS İSTASYONLARI İLE YEDEK PARÇA MALZEMELERİNİN TEMİN EDİLEBİLECEĞİ YERLER

*Güncel servis listelerine www.pfafftr.com adresinden veya 444 99 09 numaralı danışma hattımızdan ulaşabilirsiniz.

NO	İL/İLÇE	UNVAN	ADRES	ALAN KODU	TELEFON
1	Adana / Seyhan	Çelik Ticaret-Tunç Çelik	Baraj Cad. 2.Durak Sümer Mah. 69200 Sokak M.Ulutaş Apt. Altı 1/D	0322	4536802
2	Adana / Seyhan	Öztaşlar Konf.Mak.Teks.San.Tic.Ltd.Şti	Kocavezir Mah.Obalar Cad.No:46/B 1060	0322	3599300 - 3516425
3	Adıyaman / Merkez	Emre Makina-Mehmet Yılmaz	Hocaömer Mah.Yahya Kemal Cad.No:11	0416	2164411
4	Afyonkarahisar / Merkez	Veli Karatepe	Fakıpaşa Mah.Belediye Çarşısı 2.Kat No:C/44	0272	2133614
5	Ağrı / Merkez	Çilingir Murat - Murat Yüz	Yavuz Mah.Nevzat Güngör Cad.No:27/A	0472	2164288
6	Amasya / Merzifon	Hüseyin Sayın	Cami Cedit Mah. Hacırahat Cad. No:24/A	0358	5134757
7	Ankara / Altındağ	Gülbay Makina-Yüksel Gülbay	Anafartalar Cad.No:21/4 Ulus	0312	3113414
8	Ankara / Altındağ	Ercüment Recep Özenç-Özdemir Makina	Anafartalar Cad.No:48/A Ulus	0312	3243006 - 3245519
9	Ankara / Çankaya	Hayri Öztürk	İlkadım Mah.Dikmen Cad.No:139/B Dikmen	0312	4785096
10	Ankara / Çankaya	Rahmi Delice	Esat Cad. No:60/B Küçükesat	0312	4182669
11	Ankara / Keçiören	Şeker Ticaret- Mustafa Şeker	Kızlar Pınarı Cad. No:193/A	0312	3802356
12	Ankara / Sincan	Varol Ticaret-Erdal Varol	Atatürk Mah.Melek Sok.No:18/26	0312	2691239
13	Antalya / Muratpaşa	Akyüz Makina Tic.Ltd.Şti.	Sanayi Mah.Abdi İpekçi Caddesi No:54/C	0242	3453877
14	Antalya / Muratpaşa	Onur Kuşlar	Doğu Garajı Cebesoy Cad.No:9/D	0242	2477685
15	Artvin / Merkez	Hanımeli Çeyiz Ve Dikim-Filiz Keskin	Çarşı Mah.Halk Evi Cad.Karaduman İş Hanı No:6/6	0466	2128350
16	Aydın / Nazilli	Mehmet Battal	Turan Mah. Atatürk Bul. No:58/C	0256	3150103
17	Balıkesir / Merkez	Balkın Makina-Metin Balkın	Dumlupınar Mah.Kefen Avdan Sok.No:15/C	0266	2434931
18	Bingöl / Merkez	Furkan Makina-Selman Cansızoğlu	Gent Cad.Belediye İş Hanı Giriş Kat No:25	0426	2150112
19	Bolu / Merkez	Hüseyin Oktay Demir-Demir Makina	Tabaklar Mah.İzzet Baysal Cad.Bolubeyi Çarşısı No:46/24	0374	2175695 - 2151800
20	Burdur / Merkez	Polat Ticaret-Ali Polat	Burç Mah.Namık Kemal Cad.No:14	0248	2336097
21	Bursa / Osmangazi	İlhan Oral Teks.Konf.Mak.Tic.Ltd.Şti.	Şehreküstü Mah.Ahmet Tanpınar Cad.No:13/6	0224	2217249
22	Çanakkale / Merkez	Dereli Makina - Türker Dereli	İsmetpaşa Mah. Miralay Şefik Bey Cad. Şevket Bey Sok. No:19/1	0286	2134336
23	Çanakkale / Ayvacık	Engin Özerden-Özerden Mobilya	Ümmühan Mah.No:10	0286	7121068
24	Çorum / Merkez	Demir Makina-Nuray Demir	Gülalibey Mah.Eğridere Sok.27/19	0364	2242800
25	Denizli / Merkez	Damla Day.Tük.Mal.Paz.San.Ve Tic.Ltd.Şti	Kayalık Cad.Uluçarşı No:21	0258	2613803
26	Denizli / Merkez	Sağlam İş-Ramazan Karakaş	Saraylar Mah.512.Sok.No:14/2	0258	2622049
27	Diyarbakır / Bağlar	Fahri Araz	Emek Cad.Polis Okulu Üstköşesi No:120	0412	2369562
28	Diyarbakır / Bağlar	Şenses Ticaret-Zeki Şenses	Nükhet Coşkun Cad.No:136	0412	2292398
29	Düzce / Merkez	Zeliha Özkurt	Şerefiye Mah.Şehit Ruhsar Cad.No:10/B	0380	5149734
30	Elazığ / Merkez	Evge Ticaret-Mehmet Güler	İzzetpaşa Mah.Şehit Yüzbaşı Tahir Caddesi No:12	0424	2181204
31	Erzincan / Merkez	Mustafa Süme-Aknakış Makina	Hükümet Cad.Gemi İş Merkezi No:70	0446	2142957
32	Erzurum / Yakutiye	Teyfik Burak Bıçakçıoğlu	Taşmağazalar Arkası Cedit Cad.No:34	0442	2130050
33	Eskişehir / Odunpazarı	Kartaler Ticaret-Azime Kartaler	Hamamyolu Cad.Kireçciler Sok.No:8/A	0222	2314835
34	Gaziantep / Şahinbey	Metinel Ticaret Metin Demirel	Hürriyet Caddesi No:29/5	0342	2310865
35	Hatay / Merkez	Orhan Ezgı	Ulucamii Mah. Bekir Sıtkı Kunt Cad.No:56	0326	2161591
36	İstanbul / Bahçelievler	Hisar Ev Aletleri Tic.San.Ltd.Şti.	Yayla Feritselimpaşa Caddesi No:11/7	0212	6427366 - 5753845 - 5547186
37	İstanbul / Bakırköy	Hakan Batur	İstanbul Cad.Güven Pasajı No:41/34	0212	5713996 - 5435272
38	İstanbul / Esenler	Fazlı Beysülen	Menderes Mh. 31.Sk. No:3 Sondurak	0212	5689035 - 5680453
39	İstanbul / Esenyurt	Güven Ticaret-Şefika Şanlıer	Esenkent Mah.,Süleyman Demirel Cad. No:13 Sun Flower A.V.M. Giriş Kat / 15	0212	6722729
40	İstanbul / Fatih	İrfanoğulları Mak.San.Ve Tic.Ltd.Şti.	Hacıkadın Mah.İmç Blokları Blok:4 4220 Unkapanı	0212	5262858 - 5262859
41	İstanbul / Fatih	T.E.A.M.Teks.Ür.Konf.Mak.Tic.Ltd.Şti.	İmç 5.Blok No:5564 Unkapanı	0212	5284147
42	İstanbul / Gaziosmanpaşa	Mitos Makina-Necati Kıyauman	Hürriyet Mah. Beşyüzevler Cad.No:24/A	0212	5375035
43	İstanbul / Gaziosmanpaşa	Süleyman Sancaklı	Sultançiftliği Mah.20.Sok.No:8/A Sultançiftliği	0212	4767615
44	İstanbul / Kağıthane	Yaylı Makina-İmdat Yaylı	Sanayi Mah.Sultan Selim Cad.Gökyüzü Sok. No:8 4.Levent	0212	2681836 - 3247153
45	İstanbul / Küçükçekmece	İrfanoğulları Mak.San.Ve Tic.Ltd.Şti.	Kartaltepe Mah Gönül Sk No:9 Dükkan :1 Sefaköy	0212	5414675 -5802439-5921348
46	İstanbul / Maltepe	Murat Makina-Özkan Oruç	Feyzullah Mah.Bağdat Cad.Tecer Sok.No:4/3	0216	3717952
47	İstanbul / Pendik	Hak-Işık Day.Tük.Mal.San.Tic.Ltd.Şti.	Yeni Mah.Şehit Fethi Cad.No:15/B	0216	4910272
48	İstanbul / Şişli	Güven Ticaret-Şefika Şanlıer	Cumhuriyet Mah.Halaskargazi Cad.Asmakat No:65 Pangaltı	0212	2593720
49	İstanbul / Ümraniye	Hak-Işık Day.Tük.Mal.San.Tic.Ltd.Şti.	Sütçü Cad.No:37/B	0216	3286961
50	İstanbul / Ümraniye	Özdemir Makina-Tuncay Özdemir	Necip Fazıl Mah.Alemdağ Cad.Sultan Veled Sok. No:3/B	0216	4990077
51	İstanbul / Ümraniye	Sandom Makina-Dursun Uzun	İstiklal Mah.Zafer Sok.No:9	0216	3160904
52	İzmir / Bergama	Öney Ticaret-Necati Öney	Barbaros Mah.Kasapoğlu Cad.No:50	0232	6331540
53	İzmir / Gaziemir	Yancı Makina-Ayşe Yancı	Atıfbey Mah. 6 Sk.No.22/5B	0232	2521343
54	İzmir / Konak	Çiğdem Kahraman-Samka Makina	Hurşidiye Mah.Anafartalar Cad. 509 B	0232	2564647

SERVİS İSTASYONLARI İLE YEDEK PARÇA MALZEMELERİNİN TEMİN EDİLEBİLECEĞİ YERLER

*Güncel servis listelerine www.pfafftr.com adresinden veya 444 99 09 numaralı danışma hattımızdan ulaşabilirsiniz.

NO	İL/İLÇE	UNVAN	ADRES	ALAN KODU	TELEFON
55	İzmir / Menemen	Özer Kurtoğlu-İleri Bilgisayar	Esatpaşa Atatürk Cad.No:58/A	0232	8316051
56	Kahramanmaraş / Merkez	Çalkaya D.T.M Gıda San. Ve Tic.A.Ş.	İsmet Paşa Mah. Trabzon Cad. İl Özel İdare İş Mer. Zemin Kat No:4-5	0344	2217099 - 2212453
57	Karabük / Merkez	Özcan Elektronik-Nihat Özcan	Hürriyet Mah.İnönü Cad.Altınkepçe Çarşısı No:9/6	0370	4130375
58	Kayseri / Melikgazi	Önder Mak.Anah.Keziban Deveci	Bankalar Cad. No: 20	0352	2221599 - 2318806
59	Kayseri / Melikgazi	Feniş Day.Tük.Mal.San.Tic.Ltd.Şti.	Bankalar Caddesi No:12	0352	2314571 - 2311953
60	Kırklareli / Merkez	Şenol Makina Ticaret-Erkan Şenol	Karacaibrahim Mah.662.Sok.Alp Apt.No:5 Dükkan 3-6	0288	2149402
61	Kırşehir / Merkez	Murat Sacak	Yeni 2. Çarşı Devamı Hangül İş Hanı No:36	0386	2141664 - 2141614
62	Kocaeli / Gebze	Hilal Makina - Mustafa Şengül	Hacı Halil Mah.Şehit Numan Dede Cad.1203 Sok No:5/D	0262	6433891
63	Kocaeli / Gölcük	Demir Teknik- Nurettin Demir	Merkez Mah.67 Sokak Çınar Pasajı No:6/H	0262	4144506
64	Kocaeli / İzmit	Demir Teknik- Nurettin Demir	Karabaş Mah.İstiklal Cad.No:127/A	0262	3234111
65	Konya / Karatay	Mehmet Yanıyor	Kasapsinan Mah.İstanbul Cad.No:137/D	0332	3506048 - 3534378
66	Konya / Karatay	Pişkinler Mot.Ve Ev Cih.Tic.A.Ş.	İbni Şahin Mah.Şerafettin Cad.No:6/A	0332	3526363 - 3535455
67	Konya / Meram	Makina Dünyası-İsmail Avdul	Şükran Mah.Eşrefoğlu Sok.No:10	0332	3527374
68	Konya / Meram	Dikersan Makina-Ercan Aybattı	Şükran Mah.Kurşuncular Sok.Ulusoy İş Hanı No:P/20	0530	4095293
69	Kütahya / Merkez	Mimoza Nakış-Miraç Uyanıker	Balıklı Mah.Cumhuriyet Cad.Akdemirler İş Hanı No:111-84	0274	2123898 - 2261835 - 2246421
70	Kütahya / Tavşanlı	İsmail Akarçay	Durak Mah.Ekizler Sok.No:8	0274	6142687
71	Malatya / Merkez	Erbem Mekanik-Erol Erdem	Cevheriyezade Mah.Mücelli Cad.Kozkökü Sok.No:12/B	0422	3263298
72	Manisa / Demirci	Mehmet Şengel-Manolya Dikimevi	Hacı Hasan Mah.Hükümet Cad.No:16	0236	4624622
73	Manisa / Soma	Net-San Elek.Mak.San.Tic.Ltd.Şti.	Kurtuluş Mah.Yeşil Tuna Sok.No:20	0236	6135745
74	Manisa / Şehzadeler	Feti Kahraman - Atik Makina San. Tic.	Yarhasanlar Mah. 2300 Sok. No:23/A	0236	2344333
75	Mardin / Kızıltepe	Gökhan Makına- Gökhan Key	Yeni Mah.Özmuhaciroğlu Pasajı No:40	0482	3126808
76	Mardin / Midyat	İsmen Arı-İdeal Makina	Yunus Emre Mah.İskenderun Cad.No:87/B	0482	4623507
77	Mardin / Nusaybin	Danışman Tic. Mot.Araç.Teks.İth.İhr.Ltd.Şti.	Yeşilkent Mah.Lozan Cad.No:98	0482	4157815
78	Mersin / Akdeniz	Mıl Ticaret-Aziz Mil	Kuvai Milliye Cad.Çankaya Mah. Sevindik İş Hanı No:51/34	0324	2375089
79	Mersin / Akdeniz	Eren Makina - Yılmaz Gür	Çankaya Mah.4723.Sok. No:12/A	0324	3289191
80	Muğla / Bodrum	Kezban Çetinkaya	Turgutreis Mah. Mah.Karcı Cad.No:6/C Turgutreis	0542	3368785
81	Muğla / Fethiye	Mehmet Taşçı - Garanti Makina	Taşyaka Mah.136.Sok.No:15	0252	6143452
82	Muğla / Ortaca	Mehmet Collu	Merkez Mah.Akasyalar Cad.169 Sok.No:14	0252	2825875
83	Muğla / Yatağan	Mehmet Gencin	Yeni Mah.İnönü Bulvarı 48/C	0252	5722337
84	Muş / Merkez	Kenan Türk	Bahçelievler Bahar 2 Kooperatifi Altı	0436	2126840
85	Rize / Merkez	Serdar Ensonra	Tophane Mah.Kaçkar Cad.No:5	0464	2143296
86	Sakarya / Merkez	Erdoğan Şimşek-Ada Makina	Cumhuriyet Mah.Bahçıvan Sok.No:3/C	0264	2823346
87	Samsun / Çarşamba	Atilla Telci	Orta Mah. Sofuoğlu Cd. No:3/A	0362	8335043
88	Samsun / İlkadım	İkizler Konf.Mak.Ve Malz.San.Tic.Ltd.Şti.	Pazar Mah.Müftü Sok.Aydın Ap.No:13/A-1	0362	4320040
89	Samsun / İlkadım	Alper Altuncuoğlu	Ulugazi Mah.Bora Sok.No:8/B	0362	4311374
90	Şanlıurfa / Merkez	Akkaya Pazarlama-Ömer Akkaya	12 Eylül Caddesi No:65/A	0414	2151626
91	Şanlıurfa / Siverek	İmam Tınığ	Haliliye Mah.Kale Boğazı Cad.No:81	0414	5524066
92	Sivas / Merkez	Korkudan Makina-Akif Korkudan	Sirer Cad.Sirer Pasajı No:20/22	0346	2213812
93	Tekirdağ / Merkez	Ali Karpat	Ortacami Mah.Kolordu Cad.No:67/A	0282	2611598
94	Tekirdağ / Çorlu	Ayşe Yaşar	Reşadiye Mh.Mandıracı Cad.Şht.Teğmen Recep Eroğlu Sok. No:18/B	0532	746 24 54
95	Trabzon / Merkez	Makina Ticaret-Ömer Yılmaz	Cumhuriyet Mah.Nemlioğlu Cemal Sok.No:15	0462	3216870
96	Uşak / Merkez	Cemil Cevher	Sarayaltı Mh.1.Yalçın Sokak No:11/A- 64100	0276	2159836
97	Van / Merkez	Burhaneddin Okcan	Cumhuriyet Cd.Alçekiç Pasajı No:11 Kat:2	0432	2142262
98	Van / Erciş	Simge D.T.M.-Zafer Büyükaslan	Atatürk Cad.No:26	0535	584 35 35
99	Yalova / Merkez	Şenler Gida İnş.Tah.Ltd.Şti.	Fatih Cd.No:11	0226	8128160
100	Zonguldak / Merkez	Selma Altındağ	M.Paşa Mah.Şemsi Denizer Sok.Geredelioğlu İş Hanı No:16	0372	2514851

Makine ekipmanını ve aksesuar çeşitlerini değiştirme; performans ve tasarımda değişiklik yapma hakkını saklı tutuyoruz.

Ancak, bu gibi değişiklikler her zaman kullanıcının ve ürününün yararına olacaktır.

Fikri mülkiyet

PFAFF, PERFECTION STARTS HERE, PASSPORT ve IDT (logo), KSIN Luxembourg II, S.ar.l şirketinin ticari markalarıdır.

Teknik Özellikler

Dikiş Makinesi

Nominal Gerilim:	230V ~ 50Hz
Nominal Tüketim :	70W
Işık:	Led Lamba
Dikiş Hızı:	800 Dikiş / Dakika Maximum
Ağırlık:	7,3kg

Ayak Pedalı

Model:	C-9002
Nominal Voltajı:	DC 15V, Max.3mA
Güvenlik Sınıfı:	II

- **Teknik özellikler ve bu kılavuz, önceden haber verilmeden değiştirilebilir.**

Malın ayıplı olduğunun anlaşılması durumunda tüketici, 6502 sayılı Tüketicinin korunması Hakkında Kanunun 11 maddesinde yer alan;

a-) Sözleşmeden dönme, b-) Satış bedelinden indirim isteme, c-) Satılanın ayıpsız bir misli ile değiştirilmesini isteme d-) Ücretsiz onarılmasını isteme, haklarından birini kullanabilir.

Tüketici şikayet ve itirazlarını; yerleşim yerinin bulunduğu veya tüketici işleminin yapıldığı yerdeki Tüketici Hakem Heyetine veya Tüketici Mahkemesine başvurabilir.

TAŞIMA VE NAKLİYE SIRASINDA DİKKAT EDİLECEK HUSUSLAR:

Taşıma ve nakliye işlemini orjinal ambalajı ile yapınız. İndirme, bindirme ve taşıma sırasında ürüne maksimum dikkat gösterilmelidir. Taşıma ve nakliye sırasında ambalajın tamamen kapalı olduğundan emin olun. Ambalaja ve pakete zarar verebilecek nem, su, darbe vs. etkenlere karşı koruyunuz. Ürünün kullanım sırasında kırılmamasına, deforme olmamasına, zarar görmemesine, taşıma sırasında hasar ve arıza oluşmamasına, vurma, çarpma, düşürme vb. dış etkenler ile zarar görmemesine dikkat ediniz.



Atma işleminde bu ürünün, elektrikli/elektronik ürünlere ilişkin Ulusal yasalara uygun olarak güvenli bir şekilde geri dönüştürülmesi gerektiğini lütfen unutmayın. Elektrikli aletleri, ayrıştırılmamış belediye atıkları olarak atmayın, ayrı atık toplama tesislerini kullanın. Mevcut atık toplama sistemleri ile ilgili bilgi almak için yerel yönetiminizle iletişime geçin. Bayi, eski aletleri, yenileriyle değiştirirken eski aletin tasfiyesini ücretsiz olarak temin etmekle yükümlü olabilir.
Elektrikli aletler, şehir çöplüklerine atılırsa tehlikeli maddeler, suya sızıp yemek zincirine karışarak sağlığınıza zarar verebilir.

KARMA
Sorumlu kaynaklardan kâğıt
FSC
www.fsc.org
FSC™ C006738

CE – auktoriserad representant
VSM Group AB, **SVP Worldwide**
Drottninggatan 2, 561 84 Huskvarna

Model No: Passport 3.0

PFAFF
Perfection starts here.™







www.pfaff.com.tr

Danışma Hattı: 0850 390 99 09

ÜRETİCİ FİRMA:

VSM GroupAB
Soldattorpsgatan 3 SE-554 74
Jönköping Sweden

İTHALATÇI FİRMA:

SİNGER DİKİŞ MAKİNALARI TİCARET ANONİM ŞİRKETİ
BARBAROS MAH.BEGONYA SOK.
NİDAKULE ATAŞEHİR KUZEY SİTESİ
No:3/62 34746 ATAŞEHİR/İSTANBUL
TÜRKİYE
TEL: (0216) 519 98 98
FAX: (0216) 519 96 93

AEEE Yönetmeliği'ne Uygundur

Kullanım Ömrü : 10 Yıl
"Cihazınızın Sanayi Bakanlığı tarafından tespit ve ilan edilen kullanım ömrü (cihazın fonksiyonlarını yerine getirebilmesi için gerekli yedek parça bulundurma süresi) 10 yıldır."

471 01 87-76A • Türkçe • InHouse • © 2015 KSIN Luxembourg II, S.ar.l. • All rights reserved • Printed in Germany on environmentally-friendly paper