smarter™
BY PFAFF

Kullanıcı Kılavuzu



260c

SMARTER BY PFAFF™ – öncü PFAFF® dikiş makinesi markasından esinlenilip geliştirilmiştir

Bu ev tipi dikiş makinesi, IEC/EN 60335-2-28 ve UL1594 yönetmeliklerine uygun şekilde tasarlanmıştır.

ÖNEMLİ GÜVENLİK TALİMATLARI

Elektrikli bir cihaz kullanılırken aşağıdakiler de dahil olmak üzere temel güvenlik önlemleri daima izlenmelidir:

Bu ev tipi dikiş makinesini kullanmadan önce tüm talimatları okuyun. Talimatları, makineye yakın, uygun bir yerde bulundurun. Makine, üçüncü bir şahsa verilirse talimatları da beraberinde verin.

TEHLİKE – ELEKTRİK ÇARPMASI RİSKİNİ AZALTMAK İÇİN:

- Dikiş makinesi, prize takılı olduğu zamanlarda asla gözetimsiz bırakılmamalıdır. Kullanımdan sonra, temizlemeden, kapaklarının çıkarılmasından, yağlamadan veya talimat kitapçığında belirtilen kullanıcı bakımı ayarlamalarını yapmadan önce mutlaka fişini, prizden çıkarın.

UYARI – YANMA, YANGIN, ELEKTRİK ÇARPMASI VEYA YARALANMA RİSKLERİNİ AZALTMAK İÇİN:

- Oyuncak olarak kullanılmasına izin vermeyin. Bu dikiş makinesi, çocuklar tarafından veya çocukların yanında kullanılırken çok dikkat edilmesi gerekir.
- Bu dikiş makinesi, yalnızca bu kitapçıkta açıklanan kullanım amacı için kullanılmalıdır. Yalnızca üretici tarafından bu kitapçıkta önerilen eklentileri kullanın.
- Kablo veya fiş hasarlıysa veya doğru çalışmıyorsa veya makine yere düşürülmüş veya hasar görmüşse veya suya düşürülmüşse asla makineyi çalıştırmayın. İnceleme, tamir, elektronik veya mekanik ayarlama için en yakın yetkili satıcıya veya servis merkezine götürün.
- Dikiş makinesini, hava deliklerinden herhangi biri tıkalıyken asla çalıştırmayın. Dikiş makinesinin havalandırma deliklerine ve ayak pedalına hav, toz ve iplik kaçmasını önleyin.
- Parmaklarınızı, hareket eden tüm parçalardan uzak tutun. Dikiş makinesi iğnesinin çevresine özellikle dikkat edin.
- Daima doğru iğne plakasını kullanın. Yanlış plaka, iğnenin kırılmasına sebep olabilir.
- Eğik iğneleri kullanmayın.
- Dikiş yaparken kumaşı çekmeyin ve itmeyin. İğnenin yönünü değiştirerek kırılmasına yol açabilir.
- Güvenlik gözlükleri takın.
- İğne bölgesinde iğne değiştirmek, iğneye iplik takmak, makaraya iplik takmak veya baskı ayağını değiştirmek gibi herhangi bir ayarlama işlemi yaparken dikiş makinesini kapalı pozisyona (“0”) getirin.
- Hiçbir deliğe hiçbir nesne sokmayın ve düşürmeyin.
- Açık alanlarda kullanmayın.
- Sprey ürünlerinin kullanıldığı veya oksijen tatbik edilen yerlerde çalıştırmayın.
- Sökmek için tüm kontrolleri kapalı pozisyona (“0”) getirin ve fişi, prizden çıkarın.
- Prizden çıkarmak için kablodan çekmeyin. Kablodan değil fişten tutarak çıkartın.
- Ayak pedalı, makineyi çalıştırmak için kullanılır. Ayak pedalının üzerine başka nesneler koymaktan kaçının.
- Makine ıslaksa kullanmayın.
- LED lamba hasarlı veya kırılmışsa, bir tehlike oluşmasını önlemek için üretici veya servis aracısı ya da benzeri yetkili kişi tarafından değiştirilmesi gerekir.

- Ayak pedalına bağlı olan tedarik kablosu hasar görmüşse, bir tehlike oluşmasını önlemek için üretici veya servis aracısı ya da benzeri yetkili kişi tarafından değiştirilmesi gerekir.
- Bu dikiş makinesi, iki kat yalıtımlıdır. Yalnızca eş yedek parçaları kullanın. İki Kat Yalıtımlı Ev Aletleri Bakım Talimatlarını okuyun.

BU TALİMATLARI KAYDEDİN

YALNIZCA AVRUPA İÇİN:
Aletin güvenli bir şekilde kullanımına ilişkin ilgili eğitim veya denetimin verilmiş olması ve mevcut olan tehlikeleri anlamaları durumunda bu alet, 8 yaş ve üzerindeki çocuklar ve fiziksel, algı veya zihinsel becerilerinde, tecrübe veya bilgisinde eksiklik olan kişiler tarafından kullanılabilir. Çocuklar, alet ile oynamamalıdır. Temizlik ve kullanıcı bakımının, denetim altında olmayan çocuklar tarafından yapılmaması gerekir.

Normal çalıştırma koşulları altında gürültü seviyesi, 75dB(A)'den azdır.

Makine, yalnızca ZENG HSING INDUSTRIAL CO., LTD tarafından üretilen C-8001 tip ayak pedalı ile kullanılmalıdır.

AVRUPA DIŞI İÇİN:
Bu dikiş makinesi, güvenliklerinden sorumlu bir kişi tarafından kullanımı ile ilgili eğitim veya denetimi sağlanmış olması hali dışında, fiziksel veya zihinsel becerilerinde, tecrübe veya bilgisinde eksiklik olan kişiler tarafından (çocuklar dahil) kullanılacak şekilde tasarlanmamıştır. Dikiş makinesiyle oynamadıklarından emin olmak için çocuklara dikkat edilmelidir.

Normal çalıştırma koşulları altında gürültü seviyesi, 75dB(A)'den azdır.

Makine, yalnızca ZENG HSING INDUSTRIAL CO., LTD tarafından üretilen C-8001 tip ayak pedalı ile kullanılmalıdır.

İKİ KAT YALITIMLI ÜRÜNLERİN BAKIMI

İki kat yalıtımlı bir üründe topraklama yerine iki yalıtım sistemi temin edilir. İki kat yalıtımlı bir üründe topraklama temin edilmez ve sonradan da eklenmemelidir. İki kat yalıtımlı bir ürünün bakımı, sistem hakkında bilgi ve büyük özen gerektirir ve yalnızca yetkili servis personeli tarafından gerçekleştirilmelidir. İki kat yalıtımlı bir ürünün yedek parçaları, ürünün esas parçalarıyla aynı olmalıdır. İki kat yalıtımlı ürünlerin üzerinde 'DOUBLE INSULATION' (İKİ KAT YALITIM) veya 'DOUBLE INSULATED' (İKİ KAT YALITIMLI) yazar.

Ürünün enerji tüketimi açısından verimli kullanımına ilişkin bilgiler

- Sürekli ve yoğun kullanımlarda makinenizi belli aralıklarla dinlendiriniz.
- Makinenizi ısı kaynaklarından (direk güneş ışığı, soba, radyatör, kalorifer peteği vb) koruyunuz.
- Makinenizi çalıştırdığınız yerdeki elektrik voltajını sık sık kontrol ediniz ve makinenizi şebekeden kaynaklanabilecek elektrik dalgalanmalarından koruyunuz. Eğer bulunduğunuz bölgede şebeke elektriğinde voltaj düşmesi yada yükselmesi gibi problemler yaşıyorsanız. Makinenizin bulunduğu yere regülatör taktırmanız makinenizi verimli kullanabilmenize yardımcı olacaktır.
- Makinenizin bakım ve temizlik işlemlerini mutlaka zamanında yapınız.
- Makinenizi mutlaka kullanma klavuzunda tarif edilen şekilde çalıştırınız.

İÇINDEKILER

1 Giriş 5
Makineye genel bakış 5
Ön kısım 5
Üst parçalar 6
Arka taraf 6
Aksesuarlar 7
Baskı ayakları 7
Dikişe Genel Bakış 8
Genel Dikişler 8
Kapitone dikişi 9
Dekoratif dikişler 9

2 Hazırlıklar 10
Ambalajdan çıkarma 10
Güç kaynağına bağlama 10
Dikişten sonra toplayıp kaldırma 11
Serbest kol 11
Makine taban plakasının seviyesini ayarlama 11
İplik kesici 11
Makara pimleri 12
Makineye iplik takma 13
İplik geçirme mekanizması 14
Çift iğneye iplik geçirme 15
Masura sarma 16
Masurayı takma 17
Baskı ayağı basıncı 17
İplik tansiyonu 18
İğneler 19
İğneyi değiştirme 19
Dişlileri indirme 20
Baskı ayağı kaldırma kolu 20
Baskı ayağını değiştirme 20
Düğmeler ve göstergeler 21
Geri Dikiş 21
Başlat/durdur 21
Hız kontrol kolu 21
Hızlı düğümleme/Düğümleme 21
İğne duracağını kaldırma/indirme 21
Dikiş genişliği veya dikiş konumu 21
Dikiş uzunluğu 21
Bilgi düğmesi 21
Doğrudan seçim düğmeleri 21
Sesli mesajlar/Uyarı mesajları 22

3 Dikiş 23
Bir dikiş seçme 23
Dikiş ayarları 23
Dikişe başlama – Düz dikiş 24
Dikiş yönünü değiştirme 24
Dikişi sonlandırma 24
Dikiş teknikleri 25
Sağlamlaştırılmış düz dikiş 25
Üç adımlı zikzak dikiş 25
Çift iğne ile kenar dikişi(Reçme dikişi) 25
Sürfile dikişi(Overlok Dikişi) 26
Kapalı overlok dikişi 26
Esnek gizli dikiş 27
Yamalarda ve aplikelerde dikiş 27
Üç adımlı zikzak dikiş ile yama 28
Yırtıkları onarma 28
Düğmeleri dikme 28
Standart düğme iliği 29
Fitilli düğme iliği 30
Fermuarları dikme 31

4 Bakım 32
Makineyi temizleme 32
Dikiş plakasını değiştirme 32
Sorun giderme 33
Teknik özellik 34

1 Giriş

Makineye genel bakış

Ön kısım

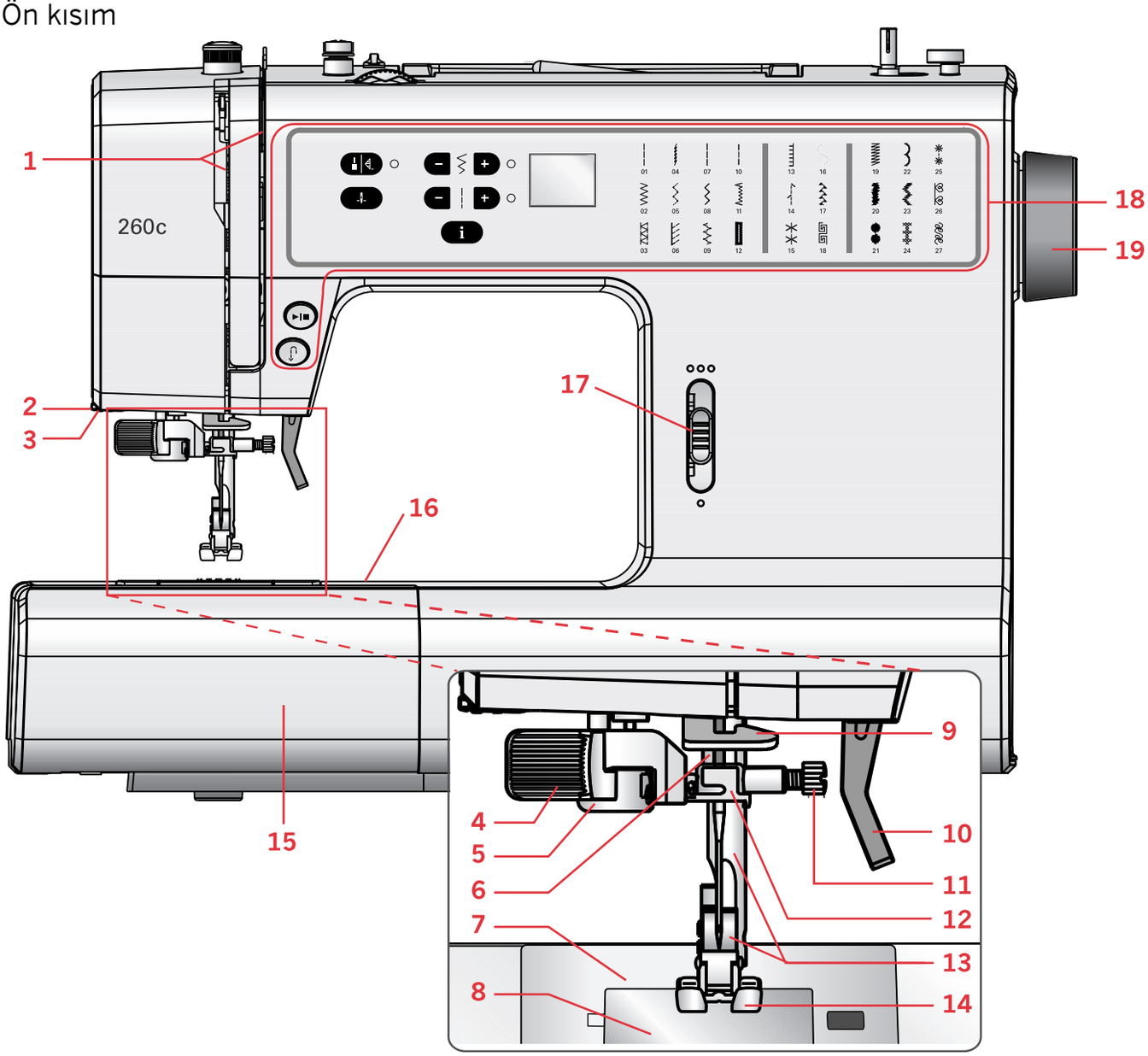

1. İplik takma kanalları
2. İplik kesici
3. LED lamba
4. Otomatik İplik Geçirme
5. Düğme iliği açma kolu
6. İğne mili
7. Dikiş plakası
8. Masura kapağı
9. Alt iplik kılavuzu
10. Baskı ayağı kaldırma kolu
11. İğne vidası
12. İğne iplik kılavuzu
13. Baskı ayağı mili ve baskı ayağı tutucu
14. Baskı ayağı
15. Aksesuar tepsisi
16. Serbest kol
17. Hız kontrol kolu
18. Düğmeler ve LED Ekran
19. El çarkı

Üst parçalar

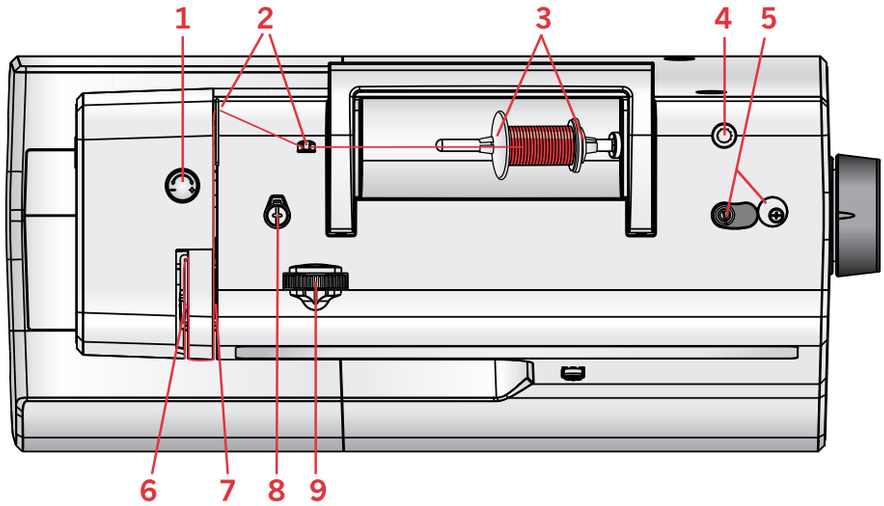

1. Baskı ayağı basınç kadranı
2. İplik kılavuzları
3. Makara tutucuları
4. Yedek makara pimi kanalı
5. Masura sarma kolu ve masura mili
6. Germe kolu
7. İplik tansiyonu kampanaları
8. Masura sarma tansiyonu kampanası
9. İplik tansiyonu kadranı

Arka taraf

1. Ana düğme, güç kablosu bağlantıları ve ayak pedalı
2. Taşıma Kolu
3. Dişli Düşürme Düğmesi

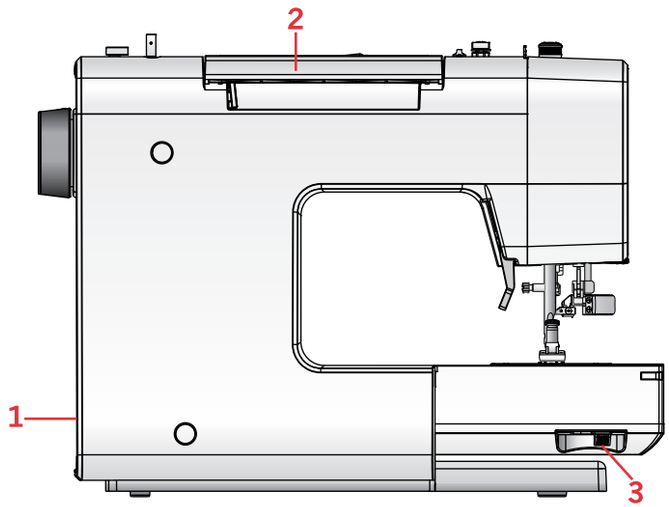

Aksesuarlar

Mevcut aksesuarlar

1. Masuralar (3) (#416475801)
2. Koruyucu keçe
3. İğne plakası tornavidası
4. Çok amaçlı araç
5. Makara tutucu, büyük
6. Makara tutucu, küçük
7. Dikiş sökme aleti ve fırça (bir arada)
8. Kenar/Kapitone kılavuzu
9. Yedek makara pimi

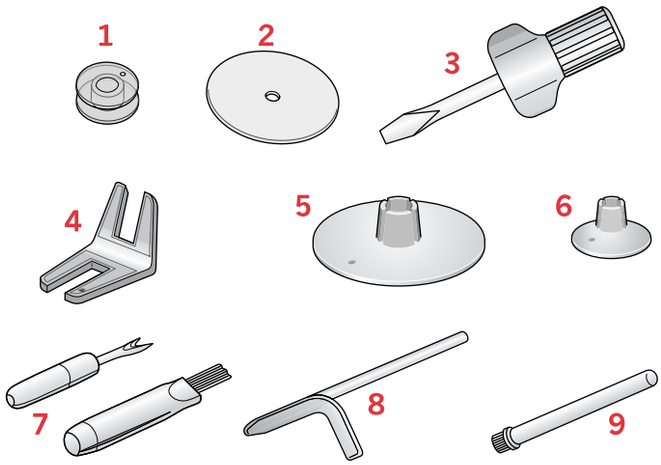

Resimde bulunmayan ancak dahil olan aksesuarlar

- Ayak pedalı
- Güç kablosu
- İğneler
- Sert kapak

Baskı ayakları



Standart baskı ayağı 0
(LED Ekranda 0 olarak gösterilir, makineye teslimat sırasında takılır)

Bu ayak genellikle 1,0 mm'den daha büyük dikiş uzunluğundaki düz ve zikzak dikişler için kullanılır.



2A fantezi dikiş ayağı
(LED Ekranda 2A olarak gösterilir)

Dikiş uzunluğu 1,0 mm'den daha kısa olan dekoratif dikişler, kısa zikzak dikişler veya diğer genel dikiş işlemlerini yaparken bu ayağı kullanın. Ayağın alt kısmındaki kanal, dikişlerin üzerinden düzgün bir şekilde geçmesi için tasarlanmıştır.

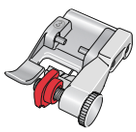

Gizli kenar kıvırma ayağı 3
(LED Ekranda 3 olarak gösterilir)

Bu ayak gizli kenar kıvırma dikişleri için kullanılır. Ayaktaki uç kısım kumaşı yönlendirir. Ayakta bulunan kırmızı kılavuz kıvırma kenarının katlanmış kısmında kullanılmak üzere tasarlanmıştır.

Dikkat: Gizli Kenar Kıvırma Ayağını 3 kullanırken her zaman için en az 5 mm'lik dikiş kullanın. Önerilenden farklı bir dikiş genişliği kullanırsanız, iğnenin ayaktaki metal pime değmediğinden emin olmak için el çarkını çevirerek iğneyi hareket ettirin.



Fermuar ayağı 4
Bu ayak iğnenin sağına veya soluna yaslanarak fermuar dişlerinin her iki tarafına da yakın dikiş yapılmasını kolaylaştırır. Fermuar dişlerine daha yakın dikiş yapmak için iğne konumunu sağa veya sola kaydırın.

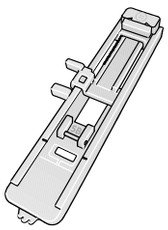

Tek Adımlı Düğme İliği Ayağı 5B
(LED Ekranda 5B olarak gösterilir)

Bu ayak arka tarafında düğme iliğinin boyutunu ayarlamak için kullanılan düğme için bir boşluğa sahiptir. Makine, düğme boyutuna uyacak bir düğme iliği diker.

Dikişe Genel Bakış

Genel Dikişler

Dikiş	№	Baskı ayağı	İplik tansiyonu	Ad	Açıklama
	01	0	4-6	Düz dikiş	Dikiş veya üst dikiş için. 15 farklı iğne konumundan birini seçin.
	02	0	3-5	Zikzak dikiş	Dikişleri sağlamlaştırma, temiz bitirme, streç dikiş ve dantel ekleme.
	03	3	2-4	Kapalı overlok	Tek bir adımda dikiş atın ve sürfile yapın, yama yapın ve kenar kıvırın.
	04	0	3-5	Streç triko dikişi	Streç kumaşlarda dikiş dikme.
	05	0	3-5	Üç adımlı zikzak dikiş	Elastik dikiş, yama, onarma.
	06	3	3-5	Sürfile dikişi	Sağlamlaştırılmış kenarla, streç kumaşlara tek bir adımda dikiş atın ve sürfile yapın.
	07	0	3-5	Sağlamlaştı-rılmış düz dikiş	Sağlamlaştırılmış dikiş. Üst dikiş.
	08	0	3-5	Streç üçlü zikzak dikiş	Dekoratif kenar kıvrımları veya üst dikiş için elastik dikiş.
	09	0	3-5	Elastik astar dikişi	Dikişleri üst üste getirirken iç çamaşırları, havlu kumaş, deri ve kabarık kumaşlar için bağlantı dikişi.
	10	0	7-9	El kapitonesine benzer dikiş	Monofilament iğne ipliği kullanıldığında ve iğne ipliği tansiyonu artırıldığında el kapitonesi görünümü.
	11	3	2-4	Esnek gizli dikiş	Dokuma ve streç kumaşlarda gizli kenar kıvırma dikişi.
	12	5B	2-4	Standart düğme iliği	Temel düğme iliği.

Kapitone dikişi

Dikiş	№	Baskı ayağı	İplik tansiyonu	Ad	Açıklama
	13	2A	3-5	Pim dikişi	Dekoratif kenar.
	14	2A	3-5	Kapitone dikişi	Monofilament ipliği kullanılarak kapitone dikişi yaparken iplik tansiyon ayarını düşürün.
	15	2A	3-5	Antik kapitone dikişi	Dekoratif kapitone dikişi.
	16	2A	3-5	Dalgalı kapitone dikişi	Kapitone veya dekoratif.
	17	2A	2-4	Antik kapitone dikişi	Dekoratif kapitone dikişi.
	18	2A	3-5	Karışık desenli yama kapitone dikişi	Karışık desenli yama kapitone veya dekoratif dikişi.

Dekoratif dikişler

Dikiş	№	Baskı ayağı	İplik tansiyonu	Ad	Açıklama
	19	2A	2-4	Z-zikzak dikiş	Aplike, hasır, fisto.
	20	2A	2-4	Saten dikişi	Dekoratif dikiş.
	21	2A	2-4	Sanatsal dikiş	Dekoratif dikiş.
	22	2A	2-4	Deniz kabuğu şekilli kenar (scallop kenar) dikişi	Dekoratif kenar veya kesim.
	23	2A	2-4	Antik nakış	El nakışı görünümlü dekoratif dikiş.
	24	2A	2-4	Çapraz dikiş	Dekoratif çapraz dikiş.
	25	2A	3-5	Sanatsal dikiş	Dekoratif dikiş.
	26	2A	3-5	Kalp şekilli dikiş	Dekoratif dikiş.
	27	2A	3-5	Yaprak şekilli dikiş	Dekoratif dikiş.

2 Hazırlıklar

Ambalajdan çıkarma

1. Kutuyu sabit, düz bir yüzeye yerleştirin. Makineyi kutudan dışarı doğru kaldırın, dış ambalajını çıkarın ve makine taşıma kutusunu kaldırın.
2. Tüm dış ambalaj malzemesini ve plastik poşeti çıkarın.

Dikkat: Makineniz SMARTER BY PFAFF™ 260c normal oda sıcaklığında en iyi dikiş sonucunu sağlamak üzere ayarlanabilir. Aşırı sıcak ve soğuk dereceler dikiş sonucunu etkileyebilir.

Güç kaynağına bağlama

Aksesuarlar arasında güç kablosu ve ayak pedalı bulacaksınız.

Dikkat: Makineyi güç kaynağına nasıl bağlayacağınız konusunda şüpheleriniz varsa nitelikli bir elektrik tesisatçısına danışın. Makine kullanımda olmadığı zamanlarda güç kablosunu çıkarın.

Bu dikiş makinesi için şu şirket tarafından üretilen C-8001 ayak pedalı modeli kullanılmalıdır: ZENG HSING INDUSTRIAL CO., LTD .

1. Ayak pedalı kablosunu makinenin sağ alt tarafındaki ön sokete (A) bağlayın.

   Dikiş hızı ayak pedalına basılarak kontrol edilir.
2. Güç kablosunu makinenin sağ alt tarafındaki arka sokete (B) bağlayın. Kabloyu duvar soketine takın.
3. Gücü ve ışıkları açmak üzere ON (AÇIK) konumuna getirmek için ON/OFF (AÇIK/KAPALI) düğmesine basın.

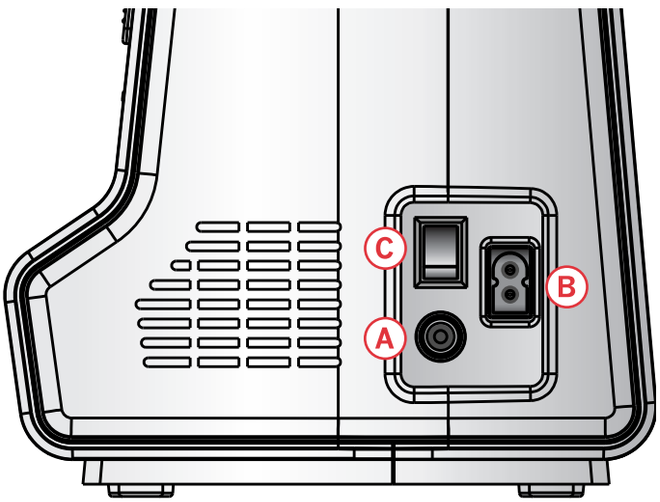

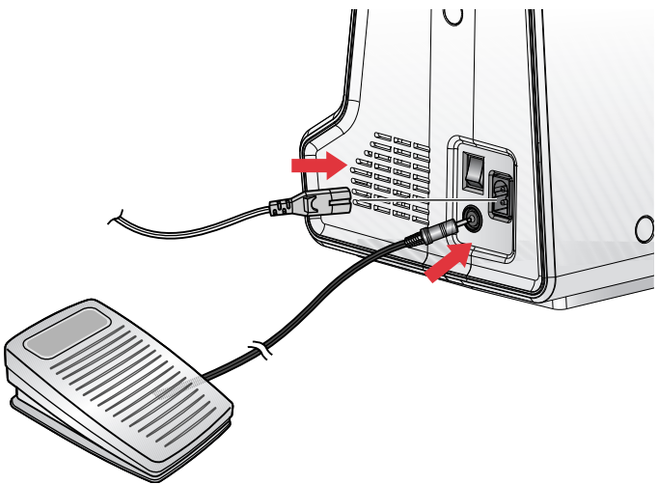

ABD ve Kanada için

Bu dikiş makinesi polarize fişe sahiptir (bir ucu diğerinden daha geniştir). Elektrik çarpması riskini azaltmak üzere, fişin polarize prize sadece tek yönde takılabilmesi sağlanmıştır. Eğer fiş prize tamamıyla uymuyorsa fişi ters çevirin. Eğer hala uymuyorsa uygun prizin takılması için kalifiye bir elektrikçiyle görüşün. Asla priz üzerinde değişiklik yapmayın.

Dikişten sonra toplayıp kaldırma

1. Açma kapama düğmesini kapayın.

Dikkat: Makine kapatıldıktan sonra makinede hala kalan güç bulunabilir. Bu, güç tüketilene kadar ışığın birkaç saniye açık kalmasına neden olur. Bu, güç tasarrufu sağlayan bir cihaz için normal bir davranıştır.

2. Kabloyu önce elektrik prizinden ardından makineden sökün.
3. Ayak pedalı kablosunu makineden sökün. Daha rahat saklamak için kabloyu ayak pedalının etrafına sarın.
4. Tüm aksesuarları aksesuar tepsisine yerleştirin. Serbest kolun çevresinden tepsiyi makineye doğru kaydırın.
5. Ayak pedalını serbest kolun üstündeki alana yerleştirin.
6. Sert kapağı takın.

Serbest kol

Serbest kolu kullanmak için aksesuar tepsisini kaydırın. Takılı olduğunda, bir kanca aksesuar tepsisini makineye sabitler. Sola kaydırarak tepsiyi çıkarın.

Makine taban plakasının seviyesini ayarlama

Makinenizin dikiş yapılan yüzeyde sabit durduğundan emin olmak için taban plakası yüksekliğini ayarlayabilirsiniz. Taban plakası ayarlama vidasını (A) el ile döndürün. Taban plakasını alçaltmak için saat yönünde ve yükseltmek için saatin tersi yönünde döndürün.

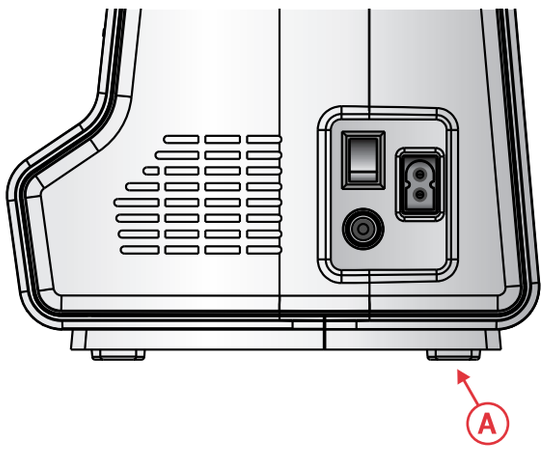

İplik kesici

İplik kesiciyi kullanmak için gösterildiği şekilde (B) ipliği arkadan öne doğru çekin.

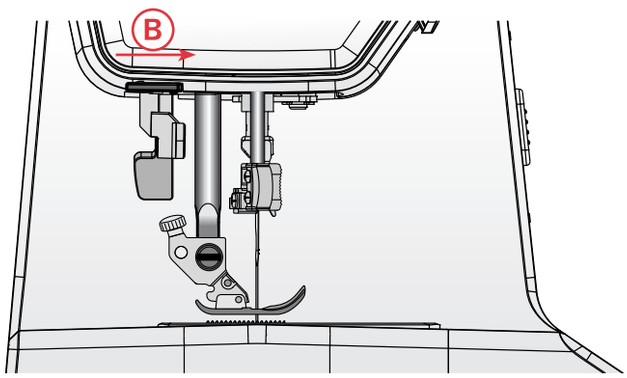

Makara pimleri

Makinenizde bir ana makara pimi ve bir yedek makara pimi olmak üzere iki makara pimi bulunur. Makara pimleri tüm iplik türleriyle kullanılabilecek şekilde tasarlanmıştır. Ana makara pimi, yatay konumda (iplik makaradan çözülür), yardımcı makara pimi ise dikey konumda (iplik makarası döner) kullanılır. Normal iplikler için yatay konumu ve büyük makaralar veya özel iplikler için dikey konumu kullanın.

Ana makara pimi

Makara pimine makara tutucusunu ve iplik makarasını yerleştirin. İpliğin makarada saatin tersi yönünde döndüğünden ve ikinci makara tutucusuna geçtiğinden emin olun.

Dikkat: Tüm iplik makaraları aynı şekilde üretilmemiştir. İplikle ilgili sorun yaşarsanız, makarayı iplik ters yönde çözülecek şekilde döndürün veya ipliği dikey konumda yerleştirin.

İplik makarasından biraz daha büyük bir makara tutucusu kullanın. Dar iplik makaraları için ön makarada daha küçük bir makara tutucusu kullanın. Geniş iplik makaraları için ön makarada daha büyük bir makara tutucusu kullanın.

Makara tutucusunun düz tarafı makaraya doğru sıkıca bastırılmalıdır. Makara tutucusu ve iplik makarası arasında boşluk olmamalıdır.

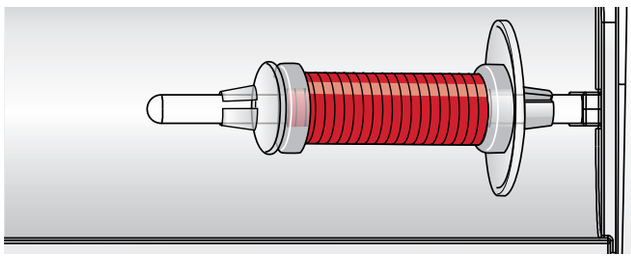

Dar iplik makarası

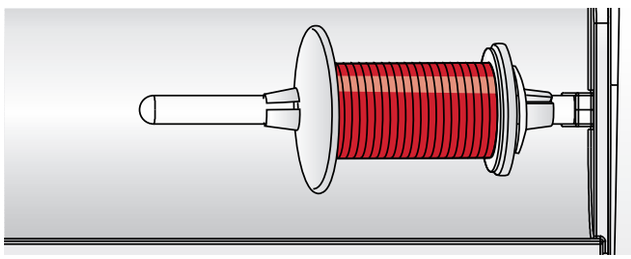

Geniş iplik makarası

Yedek makara pimi

Yedek makara pimi bir masurayı ikinci iplik makarasından sararken veya çift iğne ile dikiş yaparken ikinci makara için kullanılır.

Yedek makara pimini makinenin üstünde bulunan deliğe (A) takın. Büyük makara tutucusunu takın ve iplik makarasının altına koruyucu keçe yerleştirin. Bunun amacı ipliğin çok hızlı dönmesini engellemektir.

Makaranın dönmesini engelleyeceğinden makara piminin üstüne makara tutucusu yerleştirmeyin.

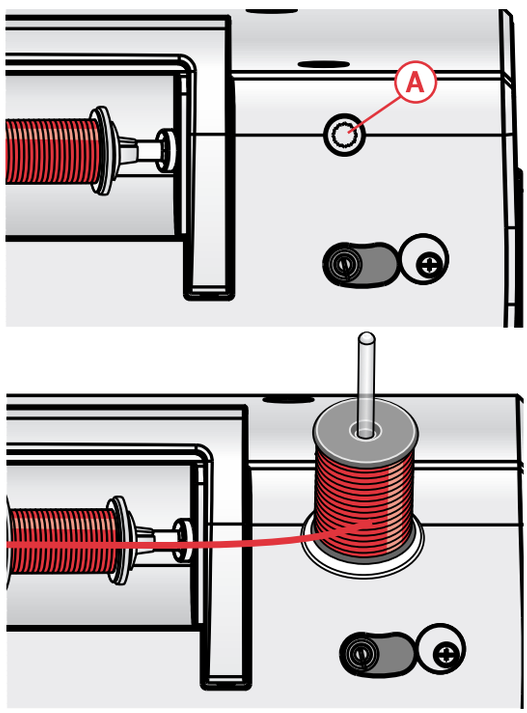

Yedek makara pimi

Makineye iplik takma

Baskı ayağının yukarıda olduğundan ve iğnenin en yüksek konumda olduğundan emin olun.

1. İpliği makara pimine yerleştirin ve uygun boyuttaki makara tutucusunu takın.
2. İpliği, önden arkaya olacak şekilde iplik kılavuzuna (A) doğru ve arkadan öne olacak şekilde iplik kılavuzuna (B) doğru çekin. İpliği tansiyon kampanaları (C) arasından geçirin.
3. İpliği sağ taraftaki iplik yuvasından aşağıya doğru geçirin ve ardından sol taraftaki iplik yuvasından yukarı doğru çekin.
4. İpliği sağ taraftan germe koluna (D) ve sol taraftaki iplik yuvasından aşağı doğru, alt iplik kılavuzuna (E) ve iğne ipliği kılavuzuna (F) getirin.
5. İpliği iğneden geçirin.

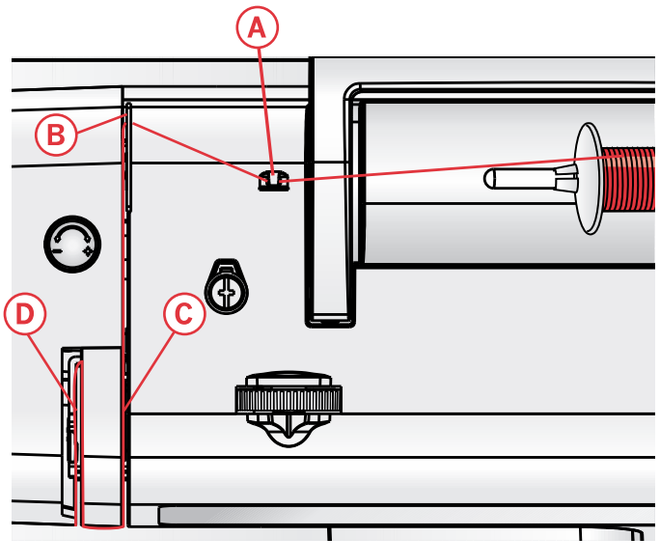

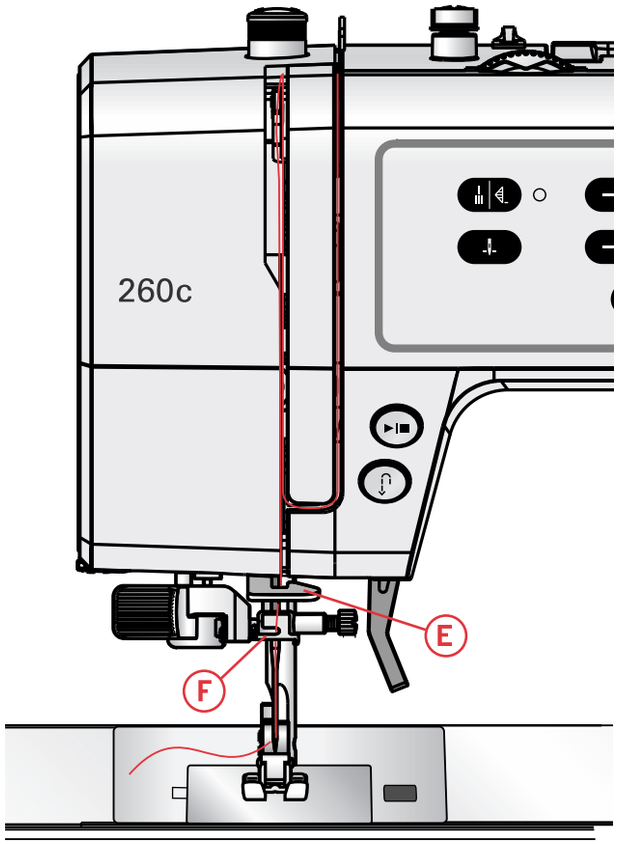

İplik geçirme mekanizması

İplik geçirme mekanizması, iğneye otomatik olarak iplik geçirmenizi sağlar. Otomatik iplik takma mekanizmasını kullanabilmeniz için iğne en yüksek konumunda olmalıdır. İğnenin en yüksek konumda olduğundan emin olmak için iğne kaldırma/indirme düğmesine basın.

Ayrıca baskı ayağını da alçaltmanızı öneririz.

1. İplik geçirme mekanizmasını tamamen aşağıya çekmek için taşıma kolunu (A) kullanın. Metal flanşlar iğneyi kaplar ve iğne deliğinden küçük bir kanca geçer.
2. İpliği, iplik kılavuzunun (B) arkasından alıp küçük kancanın (C) altından geçirerek yerleştirin.
3. İplik geçirme mekanizmasının yavaşça geriye doğru gelmesine izin verin. Kanca, ipliği iğne deliğinden çeker ve iğnenin arkasında bir ilmek oluşturur. İplik ilmeğini iğnenin arkasından çekin.
4. Baskı ayağını yükseltin ve ipliği alt kısmına yerleştirin.

Dikkat: İplik geçirme mekanizması 70-120 boyutlarındaki iğnelerle kullanılmak üzere tasarlanmıştır. İplik geçirme mekanizmasını 60 numaralı veya daha küçük kanatlı iğnelerle veya çift iğnelerle kullanamazsınız.

Ayrıca ipliğin iğneye manuel olarak geçirilmesini gerektiren bazı isteğe bağlı aksesuarlar mevcuttur.

İğneye ipliği manuel olarak geçirirken ipliğin iğneye önden arkaya doğru geçirildiğinden emin olun.

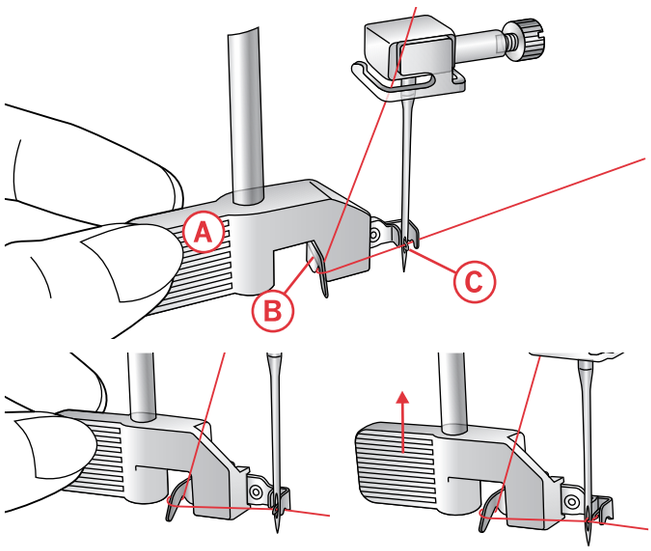

Çift iğneye iplik geçirme

Dikiş iğnesini çift iğneyle değiştirin. Baskı ayağının yukarıda olduğundan ve iğnenin en yüksek konumda olduğundan emin olun.

1. Makara pimine bir iplik makarası yerleştirin ve uygun boyuttaki makara tutucusunu takın. Yedek makara pimini takın. Büyük makara tutucusu ve koruyucu keçeyi takın. İkinci iplik makarasını, yedek makara pimine yerleştirin.
2. İplikleri, önden arkaya olacak şekilde iplik kılavuzuna (A) doğru ve arkadan öne olacak şekilde iplik kılavuzuna (B) doğru çekin. İplikleri, tansiyon kampanaları (C) arasından geçirin.
3. İpliği sağ taraftaki iplik yuvasından aşağıya doğru geçirin ve ardından sol taraftaki iplik yuvasından yukarı doğru çekin.
4. İplikleri sağ taraftan germe koluna (D) ve sonra aşağı doğru getirerek sol taraftaki iplik yuvasından geçirin. İplikleri alt iplik kılavuzuna (E) yerleştirin. İğne ipliği kılavuzunun (F) sol tarafındaki yuvaya bir iplik ve iğne ipliği kılavuzunun (G) sağ tarafındaki yuvaya diğer ipliği yerleştirin. İpliklerin birbirine karışmadığından emin olun.
5. İpliği iğnelerden el ile çekin.

Dikkat: Çift iğnenin, dikiş plakasının veya baskı ayağının hasar görmesini önlemek için dikiş genişliğini azaltmak üzere gerekli olabilir. Ayar, varsayılan dikiş genişliğine ve/veya çift iğne boyutuna göre değişir.

Dikkat: Metalik gibi özel ipliklerin ağırlığı ve düzensiz yüzeyleri, iplikte daha fazla tansiyona neden olabilir. Tansiyonun azaltılması iğnenin kırılmasını önler.

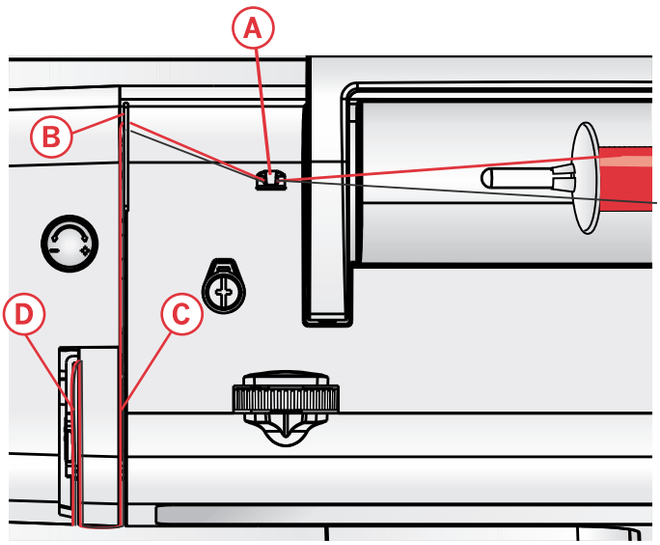

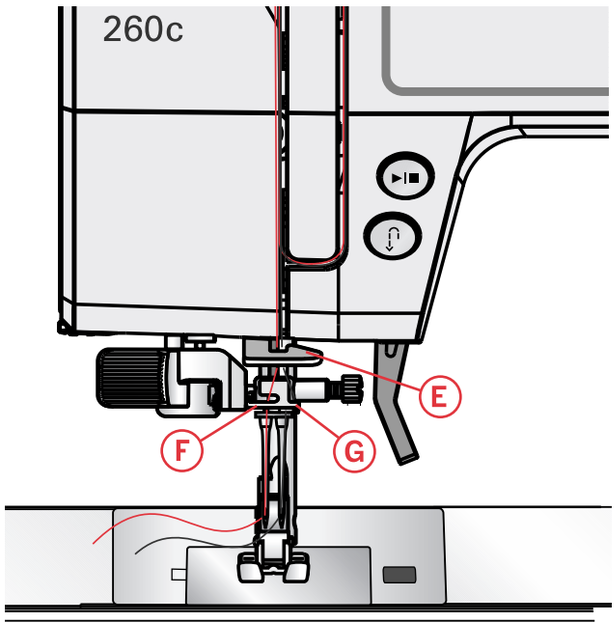

Masura sarma

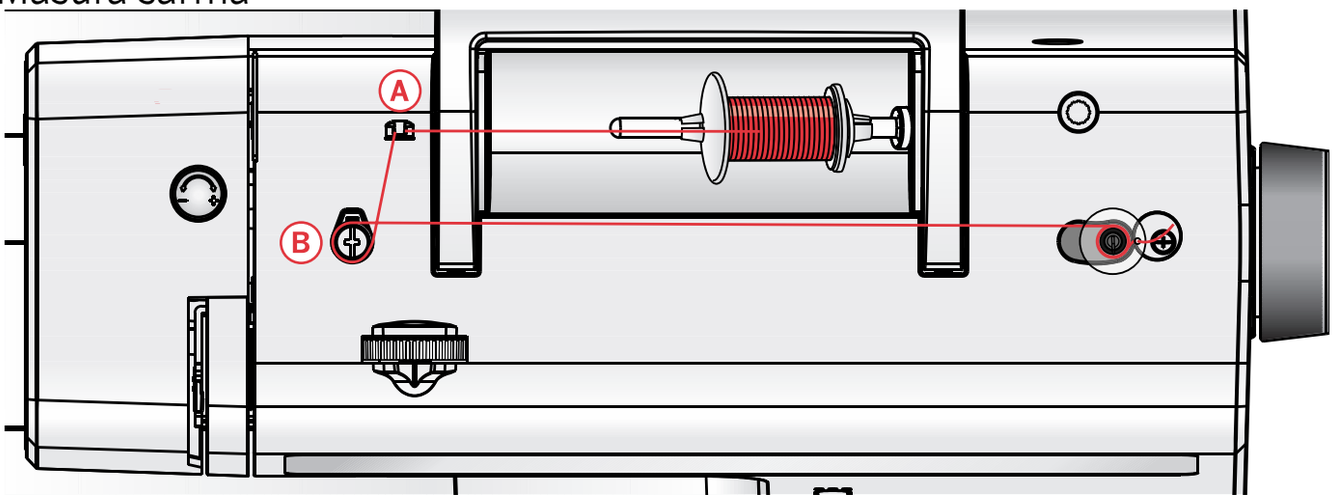

1. İplik makarasını, makara pimine yerleştirin. Bir makara tutucusunu makara üzerine sıkıca yerleştirin.
2. İpliği, iplik kılavuzuna (A) önden arkaya doğru geçirin. İpliği, masura sarma tansiyonu kampanasının (B) çevresinde saat yönünde dolayın.
3. Masuradaki (C) deliğe içeriden dışarı doğru iplik takın.
4. Masura miline bir masura yerleştirin.

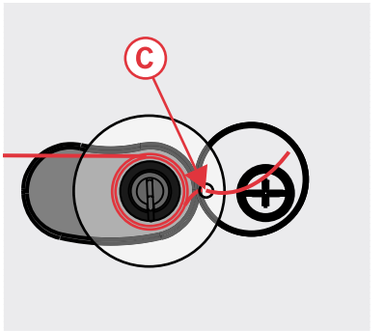

5. Masura sarma işlemini etkinleştirmek için masura milini sağa itin. LED ekranda "SP" harfleri yanıp söner.
6. Masurayı sarmak için ayak pedalına basın. Masura sarılmaya başladığında, fazla ipliği kesin.
7. Masura dolduğunda masura sarma işlemi yavaşlar. Ayak pedalını serbest bırakın ve masura milini sola itin. Masurayı çıkarın ve ipliği kesin.



Masurayı takma

Masurayı takmadan veya çıkarmadan önce iğnenin en yüksek konumda olduğundan ve makinenin kapatıldığından emin olun.

1. Serbest bırakma düğmesini sağa (A) iterek masura kapağını açın. Kapağı (B) çıkarın.
2. Masurayı, iplik saat yönünün tersinde hareket edecek şekilde masura bölmesine takın.
3. İpliği aralıktan (C) geçirin. Bir parmağınızı hafifçe masuranın üzerinde tutarken ok işaretlerindeki ipliği (C) konumundan (D) konumuna doğru dikiş plakası iplik kılavuzuna çekin. Ok işaretlerindeki ipliği (D) konumundan (E) konumuna doğru, dikiş plakası iplik kılavuzuna çekin.

   Fazla ipi kesmek için ipliği (E) noktasındaki bıçağın üzerinden arkaya doğru çekin.
4. Masura kapağını yerine takın.

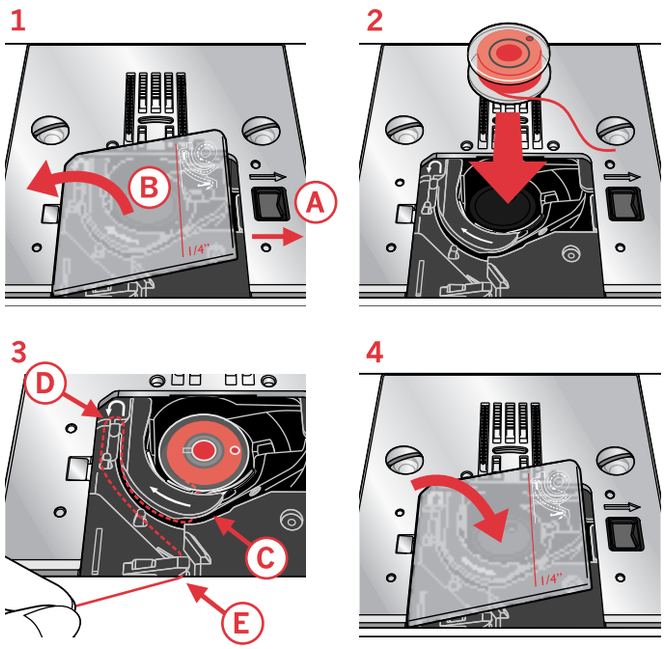

Baskı ayağı basıncı

Baskı ayağı basıncı standart değer olan "2" değerine önceden ayarlanmıştır. Birçok durumda, baskı ayağı basıncını ayarlamanız gerekmez. Özel teknikler için veya çok hafif veya ağır kumaşlarla çalışırken basıncı ayarlamak sonuçları iyileştirebilir.

Çok hafif kumaşlar için kadranı saat yönünün tersine döndürerek basıncı azaltın.

Dikkat: Kadran, saat yönünün tersi yönde çok fazla döndürülürse yerinden çıkabilir. Böyle bir durumda, kadranı sabitlenene kadar saat yönünde döndürün.

Ağır kumaş için kadranı saat yönünde döndürerek basıncı artırın.

Dikkat: Kadran durana kadar saat yönünde döndürülürse, mevcut olan maksimum basınca ulaşmış demektir. Kadranı daha fazla döndürmeye çalışmayın!

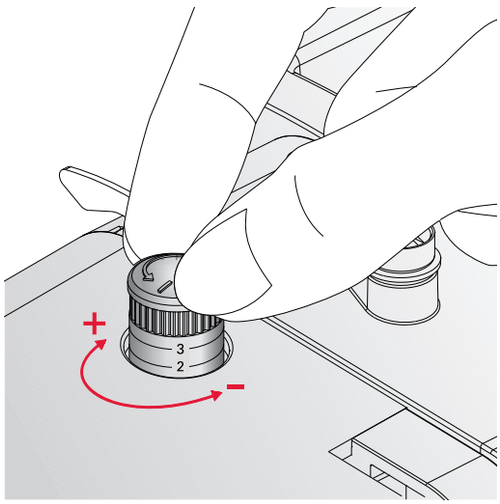

İplik tansiyonu

İplik tansiyonunu ayarlamak için iplik tansiyon kadranını gösterildiği şekilde ayarlayın. Kumaşa, dolguya, ipliğe, vb. bağlı olarak tansiyonun ayarlanması gerekebilir.

Her türlü *Dikişe Genel Bakış*, sayfa 8 dikiş için önerilen iplik tansiyonuna bakın.

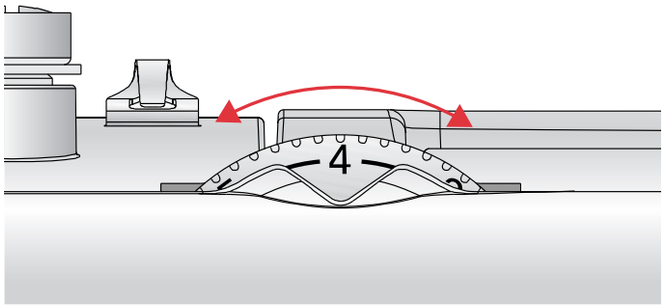

En iyi dikiş görünümü ve dayanıklılığı için iğne ipliği tansiyonunun düzgün ayarlandığından emin olun. Genel dikişlerde iplikler kumaşın iki katı arasında eşit aralıklarla karşılaşır.

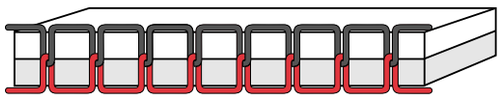

Doğru tansiyon

Kumaşın üst tarafında masura ipliği görünür durumdaysa, iğne ipliği tansiyonu çok sıkıdır. İğne ipliği tansiyonunu azaltın.

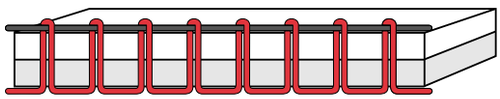

Tansiyon çok sıkı

Kumaşın altında üst iplik görünür durumdaysa, iğne ipliği tansiyonu çok gevşektir. İğne ipliği tansiyonunu arttırın.

Dekoratif dikişler ve düğme ilikleri için üst iplik, kumaşın alt tarafında görünür olmalıdır.

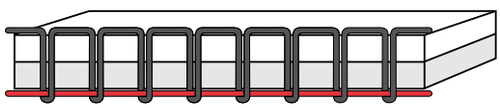

Tansiyon çok gevşek

Dikişte kullanacağınız kumaşın bir parçasında birkaç deneme yapın ve tansiyonu kontrol edin.

İğneler

Dikiş makinesi iğnesi başarılı dikişler elde edilmesinde önemli bir rol oynar. Yalnızca kaliteli iğneler kullanın.

130/705H sistemi iğnelerini öneririz.

Makinenizle birlikte gelen iğne paketi en sık kullanılan boyutlardaki iğneleri içerir.

Çok amaçlı iğne

Çok amaçlı iğneler hafif yuvarlak bir uca sahiptir ve çeşitli boyutları mevcuttur. Birçok kumaş türüyle ve çeşitli ağırlıklara sahip kumaşlarla yapılan genel dikiş işlemleri için kullanılabilir.

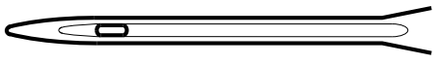

Streç iğnesi

Streç iğneleri kumaşta bir esneme olduğunda atlanmış dikişleri önlemek için özel bir geçme yerine sahiptir.

Örgüler, mayolar, yünler, sentetik süetler ve deriler için uygundur. Sarı bir şerit ile işaretlidir.

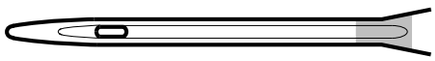

Kot iğnesi

Kot iğneleri, iğneyi saptırmadan sıkı bir şekilde dokunmuş kumaşları delmek için keskin bir uca sahiptir. Kanvas, kot, mikrofiber için uygundur. Mavi bir şerit ile işaretlidir



Dikkat: İğneyi sık sık değiştirin. Her zaman keskin uçlu düz bir iğne (A) kullanın.

Hasarlı bir iğne (B) dikiş atlamalarına, iğnenin kırılmasına veya ipliğin kopmasına neden olabilir. Hasarlı bir iğne, dikiş plakasına da zarar verebilir.

Dikiş makinenize zarar verebilecekleri için asimetrik çift iğneler (C) kullanmayın.

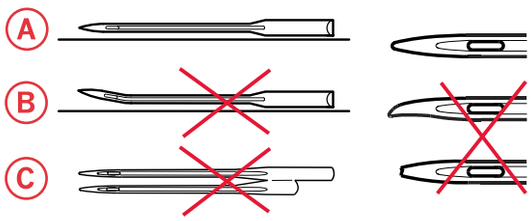

İğneyi değiştirme

1. İğneyi tutmak için çok amaçlı araçtaki deliği kullanın.
2. İğne vidasını gevşetin. Gerekirse tornavidayı kullanın.
3. İğneyi çıkartın.
4. Çok amaçlı aracı kullanarak yeni iğneyi takın. Tamamen sabitleninceye kadar yeni iğneyi düz tarafı sizden uzak olacak şekilde yukarı doğru itin.
5. İğne vidasını sıkabildiğiniz kadar sıkın.

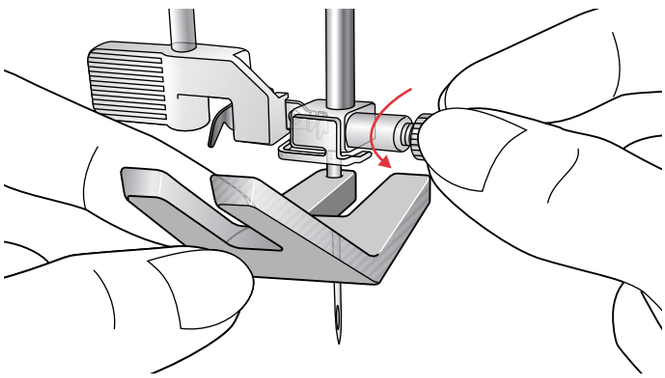

Dişlileri indirme

Serbest kolun arkasındaki düğmeyi sola hareket ettirerek dişlileri indirebilirsiniz. Dişlileri yükseltmek istiyorsanız düğmeyi sağa hareket ettirin.

Dikkat: Kol değiştirildiğinde dişliler hemen yükselmez. Dişlileri yeniden devreye sokmak için el çarkını tam bir tur döndürün veya dikiş işlemine başlayın.

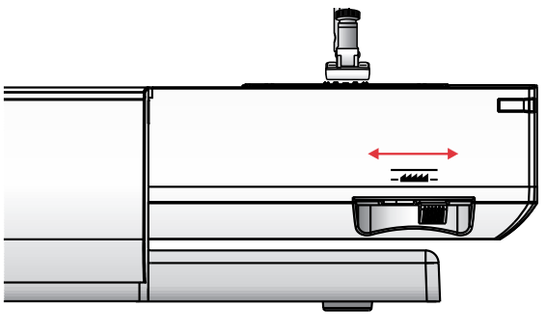

Baskı ayağı kaldırma kolu

Baskı ayağı, baskı ayağı kaldırma kolu ile alçaltılır veya yükseltilir. Ağır bir kumaş üzerinde veya birkaç kat kumaş üzerinde dikiş yapıyorsanız, kumaşı baskı ayağının altına yerleştirmeyi kolaylaştırmak için baskı ayağı daha yükseğe kaldırılabilir.

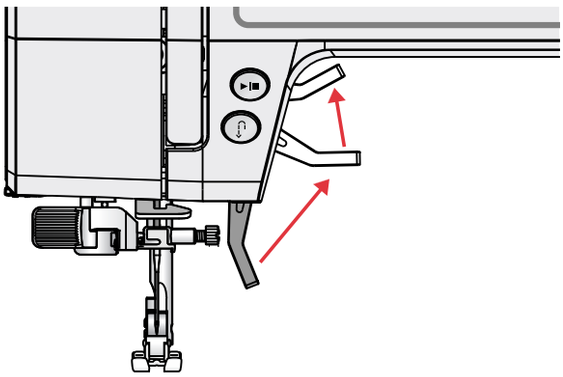

Baskı ayağını değiştirme

Baskı ayağını çıkarma

Baskı ayağını baskı ayağı tutucusundan ayrılana kadar aşağı doğru bastırın.

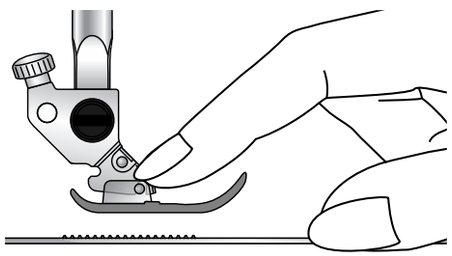

Baskı ayağını takma

Baskı ayağını, çentik (C) pimle (B) aynı hizada olacak şekilde baskı ayağı tutucusunun (A) altına yerleştirin.

Baskı ayağı kaldırma kolunu indirin. Böylece baskı ayağı, baskı ayağı tutucusuna tutturulur.

Dikkat: Baskı ayağı kaldırma kolunu kaldırarak baskı ayağının düzgün bir şekilde takıldığından emin olun.

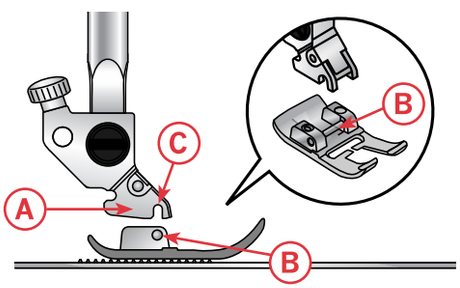

Düğmeler ve göstergeler

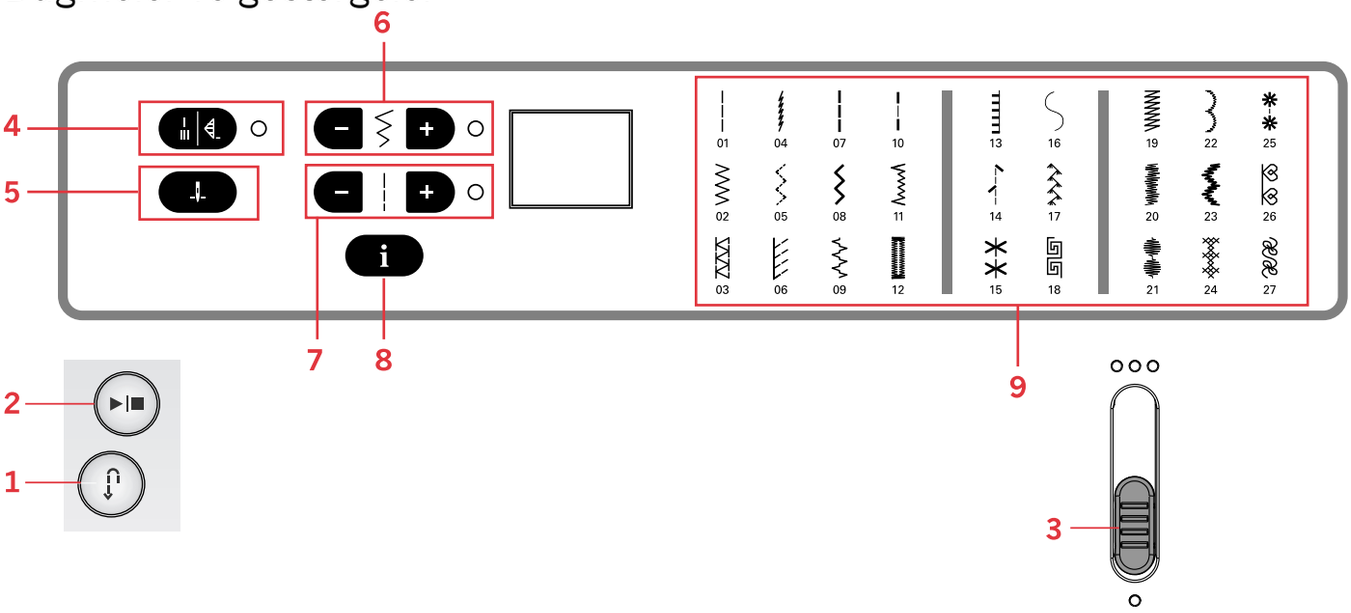

1. Geri Dikiş
2. Başlat/durdur
3. Hız kontrol kolu
4. Hızlı düğümleme/Düğümleme
5. İğne duracağını kaldırma/indirme
6. Dikiş genişliği veya dikiş konumu
7. Dikiş uzunluğu
8. Bilgi düğmesi
9. Doğrudan seçim düğmeleri

Geri Dikiş
Dikiş dikerken geri dikiş düğmesine basarsanız, basılı tuttuğunuz sürece geri dikiş yapar.

Başlat/durdur
Ayak pedalını kullanmadan makineyi başlatmak veya durdurmak için bu düğmeye basın. Başlatmak için düğmeye bir kere basın ve durdurmak için düğmeye tekrar basın.

Hız kontrol kolu
Hız kontrolü kolu maksimum dikiş hızını ayarlar. Dikiş hızını artırmak için kolu yukarı kaydırın; dikiş hızını azaltmak için kolu aşağı kaydırın.

Hızlı düğümleme/Düğümleme
Hızlı düğümleme için, dikiş sırasında düğmeye basın. Makine hızlı bir şekilde dikişlere düğüm atar ve otomatik olarak durur. Makinenin, dikişin sonunda düğüm atması için dikişe başlamadan önce bu düğmeye basın. Düğmenin yanındaki LED lamba yanar. İstenen uzunlukta dikiş dikildikten sonra, dikiş işlemi aktifken geri dikiş düğmesine basın. Makine mevcut dikişi tamamlar, düğüm atar ve otomatik olarak durur.

Dikkat: Düğüm atma fonksiyonu, 12 numaralı dikiş için mevcut değildir.

İğne duracağını kaldırma/indirme
İğneyi kaldırmak veya indirmek için bu düğmeye basın. Aynı zamanda iğnenin duracağı konumun ayarı da değişir. İğneyi yükseltmek veya alçaltmak için ayak pedalına da dokunabilirsiniz.

Dikiş genişliği veya dikiş konumu
"-" ve "+" düğmelerini kullanarak dikiş genişliğini artırın veya azaltın. Düz dikişler için, dikiş konumunu değiştirmek üzere "-" ve "+" düğmelerini kullanın.

Dikkat: 15 adet iğne konumu mevcuttur. Ekrandaki 3.0, orta konumdur.

Dikiş uzunluğu
"-" ve "+" düğmelerini kullanarak dikiş uzunluğunu artırın veya azaltın.

Bilgi düğmesi
LED ekrandaki baskı ayağı önerisini göstermek için bu düğmeye basın.

Doğrudan seçim düğmeleri
27 düğmeden birine basarak, söz konusu düğmede gösterilen dikişi anında seçersiniz.

Sesli mesajlar/Uyarı mesajları

Makine sesi

Makine düğmelerindeki ses kapatılabilir. Makineyi açarken hızlı düğümleme düğmesine basın. Dikiş genişliği “+” veya “–” düğmelerine dokunarak ses açık veya kapalı seçeneği arasından seçim yapın. Sesi kapatmak için “-” düğmesine dokunun, ekranda “0” görünür.

Sesi açmak için “+” düğmesine dokunun, ekranda “1” görünür.

Dikiş moduna geri dönmek için hızlı düğümleme düğmesine tekrar basın.

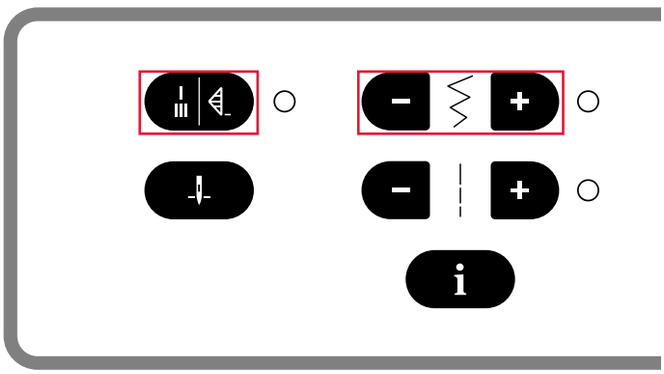

Masura sarma konumu

Masura mili sağa itildiğinde, LED ekranda "SP" harfleri yanıp söner. Herhangi bir düğmeye basarsanız, bir uyarı sesi, masura sarıcı pimini, dikiş konumu olan sola ittirmenizi bildirir.

Dikkat: Masura sarma konumunda dikiş yapamazsınız.



Ana motorda aşırı yükleme

Ağır kumaşlarda dikiş yaparken dikiş makineniz aşırı yüklenebilir, örn. iplik bükülebilir veya sıkışabilir ya da el çarkı aksı hareket etmeyebilir. Durağan bir uyarı sesi duyulur ve LED ekranda "EL" harfleri yanıp söner. Önerilen bir çözüm bulmak için lütfen sorun giderme bölümüne bakın. Sorun çözüldüğünde, makine dikiş yapmaya devam eder.

Dikkat: Dikiş sırasında iplik iğnenin hareket etmesini engelleyecek şekilde kancanın içinde sıkışırsa ve siz ayak pedalına basmaya devam ederseniz, güvenlik anahtarı makineyi tamamen durdurur. ON/OFF (AÇIK/KAPALI) anahtarına basıp ilk olarak OFF (KAPALI) daha sonra tekrar ON (AÇIK) konuma getirerek dikiş makinesini yeniden başlatın.

Dikkat: Sorun hala çözülmediyse, lütfen yerel yetkili PFAFF® satıcınızla iletişime geçin.



3 Dikiş

Makine açıldığında, varsayılan olarak düz dikiş 01 seçilidir.

Bir dikiş seçme

27 düğmeden birine basarak, söz konusu düğmede gösterilen dikişi anında seçersiniz. Dikişe genel bakış (sayfa 8) önerilen iplik tansiyonunu ve her bir dikişe yönelik baskı ayağını gösterir. Dikişinizi seçtikten sonra iplik tansiyonunu ayarlayın ve önerilen baskı ayağını takın.

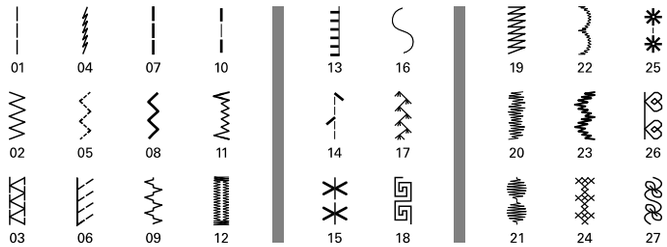

Dikiş ayarları

Makineniz seçili dikiş için uzunluğu (A) ve genişliği/ konumu (B) otomatik olarak ayarlayacaktır. Seçili dikiş için kendi ayarlamalarınızı yapabilirsiniz. Ayar değişiklikleri sadece seçili dikişi etkiler ve başka bir dikiş seçildiğinde varsayılana sıfırlanacaktır. Belirlenen ayarlar makine kapatılırken otomatik olarak kaydedilmez.

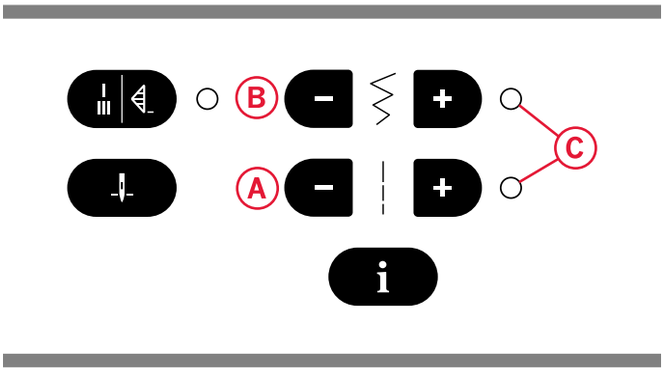

Değiştirmek istediğiniz ayarın yanındaki “-” veya “+” düğmesine bir kez basın. Ayarlanan değer ekranda sayı olarak gösterilir. Ayarlanan değeri “-” veya “+” düğmesine basarak değiştirin. Ayar kontrolünün yanındaki LED lambası (C) yanarak ayarlanan değerin varsayılan değer olmadığını gösterir. Minimum veya maksimum ayarlar aşılmaya çalışıldığında bir uyarı sesi duyulacaktır.

Dikkat: Bir ayarın varsayılan değeri, ayarlı değerlerde dolaşırken ekranda yanıp sönecektir.

Dikişe başlama – Düz dikiş

Makinenizi düz dikiş için ayarlayın 01 (bkz. *Bir dikiş seçme*, sayfa 23). Baskı ayağını yükseltin ve kumaşı alt kısmına yerleştirin. Kumaşın kenarını, ek yeri dikiş payı kılavuz çizgilerinden biri iğne plakasının üzerinde olacak şekilde hizalayın. 1/4" (6 mm) bir dikişin kılavuz çizgisi, masura kapağının üzerindedir.

İğneyi, başlamak istediğiniz noktaya alçaltın. Baskı ayağını alçaltın ve iplikleri geriye doğru çekin. Ayak pedalına basın. Kumaşın makineye girmesini sağlayarak kumaşı nazikçe dikiş kılavuzu boyunca ilerletin.

Dikkat: İğne konumunu ayarlayarak üst dikiş yaparken, fermuar eklerken veya fitil dikerken düz dikişiniz için daha hassas bir yerleşim elde edin. Merkezi iğne konumu 3.0'dır. İğneyi sola hareket ettirmek için "-" dikiş genişliği düğmesini, iğneyi sağa hareket ettirmek içinse "+" düğmesini kullanın. (bkz. sayfa 21).

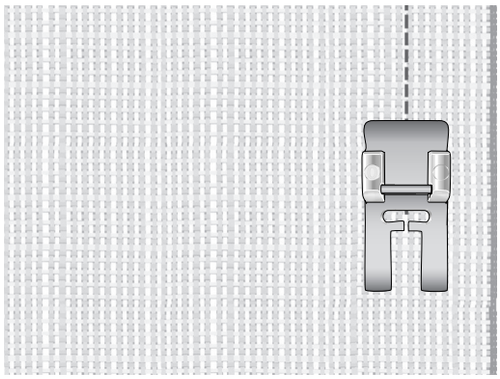

Düz dikiş 01

Dikiş yönünü değiştirme

Dikiş yönünü değiştirmek için makineyi durdurun ve iğne duracağını kaldırma/indirme düğmesine basarak veya ayak pedalına dokunarak iğneyi kumaşa getirin.

Baskı ayağını yukarı kaldırın.

Dikiş yönünü istenen şekilde değiştirmek için kumaşı iğne etrafında döndürün. Baskı ayağını alçaltın ve dikişe yeni yönde devam edin.

Dikişi sonlandırma

Ters dikiş düğmesini basılı tutun ve dikişin sonunda ters yönde birkaç dikiş dikin.

Baskı ayağını yükseltin ve iplikleri geri çekerek kumaşı çıkarın.

İplikleri yukarı doğru iplik kesiciye çekin.

İplikler, bir sonraki dikişe başlamak için uygun uzunlukta kesilir.

Dikiş teknikleri

Sağlamlaştırılmış düz dikiş

Sağlamlaştırılmış veya üçlü düz dikiş çok dayanıklı ve esnek bir dikiştir. Streç kumaşlar dahil olmak üzere ağır kumaşları dikmek için kullanılabilir. Kumaşta ek gerginliğin olduğu alanlarda normal düz dikişin yerine bunu kullanın.

İleri, geri, ileri dikiş hareketi kolaylıkla çekilmeyeceği ve streç kumaşlar için gerekli özelliğe sahip olduğu anlamına gelir. Sağlamlaştırılmış düz dikiş ayrıca daha ağır kumaşlarda üst dikiş için harikadır.

Kumaş ileri geri hareket edeceği için dikiş sırasında kumaşı dikkatli bir şekilde yönlendirin.

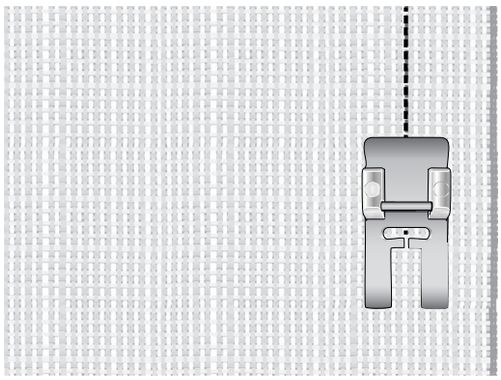

Sağlamlaştırılmış düz dikiş 07

Üç adımlı zikzak dikiş

Üç adımlı zikzak dikiş, işlenmemiş kenarlara sürfile yapmak için kullanılır. İğnenin, kumaşı sol taraftan deldiğinden ve kenara sağ taraftan sürfile uyguladığından emin olun.

Dikiş, örgü kumaşlarını dikerken dikiş yerlerinin esnemesine izin veren esnek bir dikiş olarak da kullanılabilir.

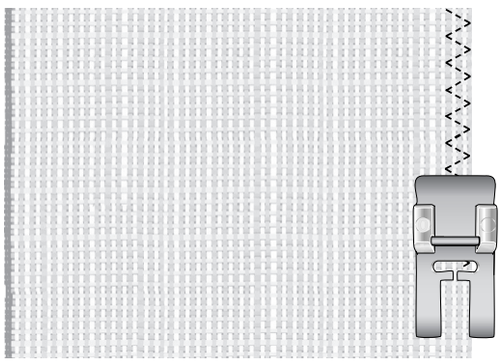

Üç adımlı zikzak dikiş 05

Çift iğneyle kenar dikişi yapma (Reçme Dikişi)

Güzel görünümlü üst dikişler yapmak için çift iğne kullanın.

Çift iğneyi kullanarak tişört, örme kumaştan yapılan kıyafetler ve bisiklet şortları gibi streç kumaşların kenar dikişlerine hızlı ve kolay şekilde profesyonel bir görünüm kazandırabilirsiniz.

Çift iğne farklı genişliklerde kullanılmaktadır. Üst dikiş için geleneksel genişlik 4 mm'dir. İğnenin dikiş plakasına çarpmasını önlemek için orta iğne konumunu seçtiğinizden emin olun.

- Önce, katlanacak kenar için istenen genişliği belirleyip kenarı katlayın ve ütüleyin.
- Ardından, kenara sağ taraftan üst dikiş yapın.
- Son olarak, çıkıntı yapan kenarı dikişe kadar kesin.



Streç kumaşları dikerken yalnızca streç iğne kullanın!

İpucu: Ribanalı örme kumaşlar gibi zor kumaşlar üzerinde çalışırken dikişi yapmadan önce kumaşı teğellemeniz önerilir.

Sürfile dikişi

Sürfile dikişinde dikiş ve kenar bitirme işlemi aynı anda yapılır. Bu, streç kumaşlar için harikadır. Dikiş sonucu, normal dikişlere göre daha esnektir, çok dayanıklıdır ve hızlı bir şekilde yapılır. 3 numaralı ayağı kullanın.

İpucu! Dikiş sırasında kumaşın kenarını, ayağın metal pimi boyunca ilerletin. Dikişler, pim üzerinden şekillenir ve kumaşın büzülmesi önlenir.

Dikkat: Varsayılan ayardan farklı dikiş genişliği için, iğnenin ayaktaki metal pime çarpmadığından emin olmak üzere ilk önce test edin. İğnenin sağa salınımını kontrol etmek için el çarkını döndürün.

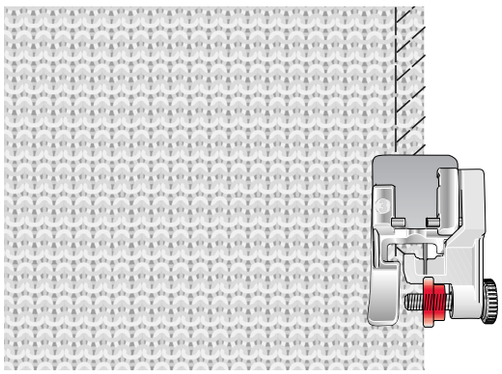

Sürfile dikişi 06

Kapalı overlok dikişi

Kapalı overlok dikişi, jarse örgüleri için mükemmeldir. Dayanıklı dikiş; örgü yakaları ve paçaları birleştirmek için harikadır. 3 numaralı ayağı kullanın.

İpucu! Dikiş sırasında kumaşın kenarını, ayağın metal pimi boyunca ilerletin. Dikişler, pim üzerinden şekillenir ve kumaşın büzülmesi önlenir.

Dikkat: Varsayılan ayardan farklı dikiş genişliği için, iğnenin ayaktaki metal pime çarpmadığından emin olmak üzere ilk önce test edin. İğnenin sağa salınımını kontrol etmek için el çarkını döndürün.

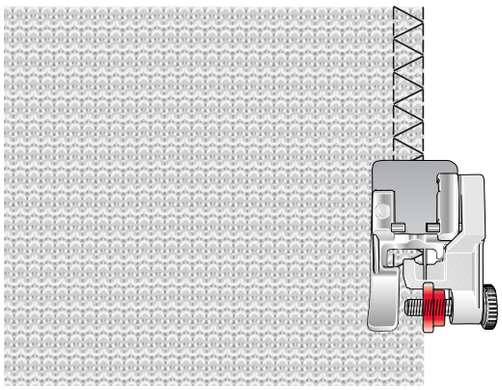

Kapalı overlok dikişi 03

Kapalı overlok dikişini streç kumaşların kenar kıvrımı (A) ve kemer köprüleri (B) için kullanın. Bir kenarı ters tarafa katlayın ve sağ taraftan dikin. Fazla kumaşı kesin. Kemer köprüleri yapmak için de bu tekniği kullanın.

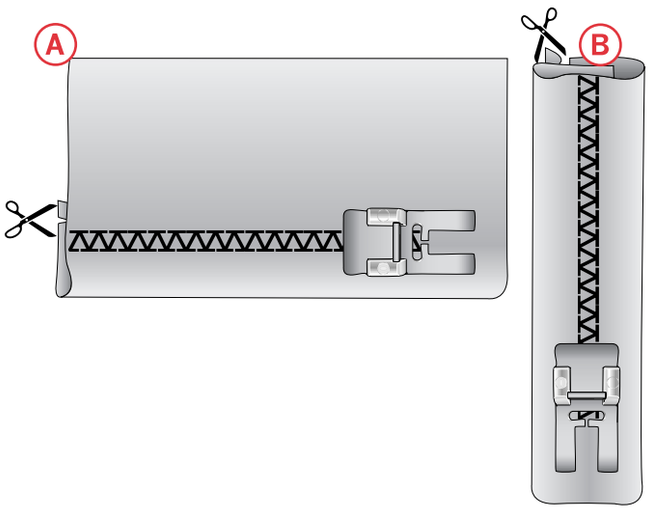

Esnek gizli dikiş

Gizli dikiş, eteklerde, pantolonlarda, örtülerde ve daha fazla görünmez kenar kıvırma işlemleri için kullanılır. Esnek gizli dikişi, dikişteki zikzak dikişin esnemesine izin verdiğinden özellikle streç kumaşlar için uygundur. Ancak dokuma kumaşlarda da kullanılabilir. 3 numaralı ayağı kullanın.

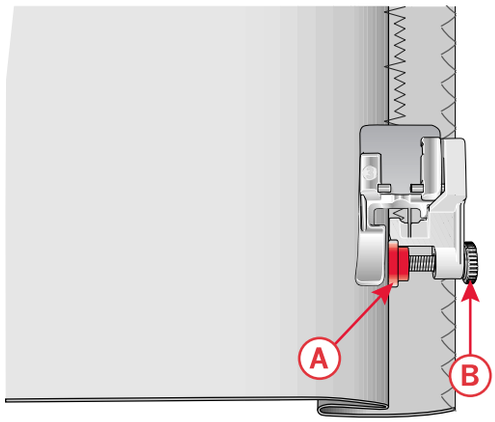

Esnek gizli dikişi 11

1. Dokuma bir kumaşta dikiş yapıyorsanız kıvrıma kenarını bitirin. Birçok örgü üzerinde öncelikle işlenmemiş kenarı bitirmeye gerek yoktur.
2. Katlayın ve kenar kıvırma payını ters tarafa bastırın.
3. Bitmiş eteğin yaklaşık 3/8" (1 cm) kısmı katlanmış yerden ileri doğru uzanacak şekilde kenarı kendi üzerine katlayın. Çalıştığınız kumaşın ters tarafı bu durumda yukarı doğru bakıyor olmalıdır.
4. Katlanmış kısım kenar kılavuzuyla A hizalanacak şekilde kumaşı baskı ayağının altına yerleştirin.
5. İğne katlanmış yere indiğinde az miktarda kumaş yakalamalıdır. Sağ tarafta dikişler görünür durumdaysa, kenar kılavuzunu A kıvrımı yakalayan dikiş çok az görünene kadar ayarlama vidasını B döndürerek ayarlayın.

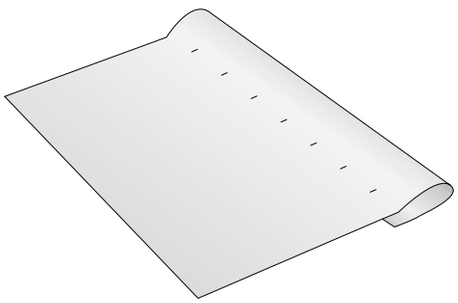

Kumaşın sağ tarafı

Yamalarda ve aplikelerde dikiş

Geniş delikleri kapatmak için zarar görmüş alana yeni bir kumaş parçasının dikilmesi gerekir. Yeni kumaş parçasını, kumaşın sağ tarafındaki zarar görmüş alana teyelleyin.

Kumaş kenarlarını, zikzak veya üç adımlı zikzak dikiş ile dikin. Kumaşın ters tarafından dikişe yakın olan zarar görmüş alanı kesin.

Dekoratif aplikeler için, aplikeyi kumaşınıza/projenize tutturun veya teyelleyin ve kenarları zikzak, üç adımlı zikzak, kapalı overlok dikişi veya pim dikişi ile dikin.

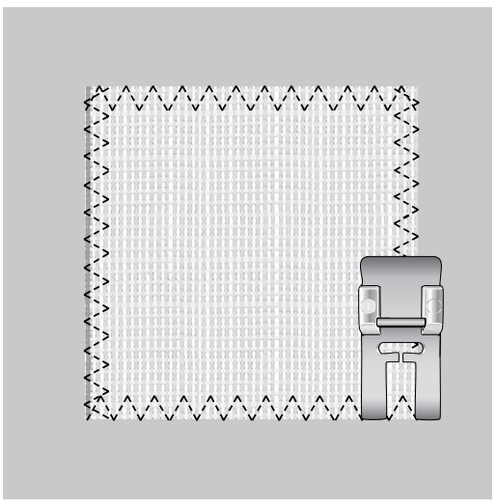

Üç adımlı zikzak dikiş ile yama

Ufak bir delik veya yırtık, üç adımlı zikzak dikiş ile kolayca yamalanır.

İyi bir şekilde kapanana kadar zarar görmüş alanın üzerini bir kaç sıra dikin. Sıraların üst üste geldiğinden emin olun.

İpucu! Yamayı daha sağlam hale getirmek için, dikişten önce deliğin/yırtığın alt kısmına bir kumaş yerleştirin.

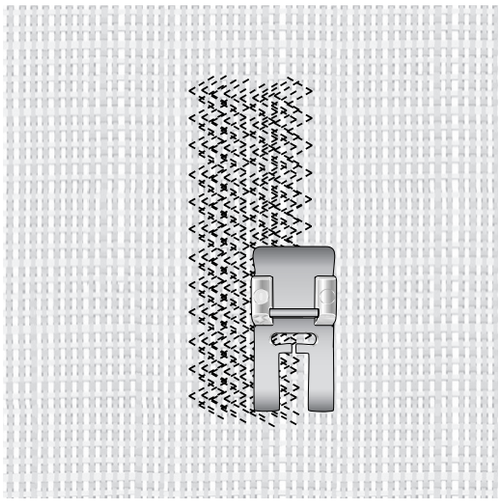

Yırtıkları onarma

Yırtıklar, saçaklanmış kenarlar veya küçük delikler için, zarar görmüş alanın altına bir parça kumaş yerleştirerek alanı güçlendirin. Kumaşın benzer tipte/ağırlıkta olması ve parçanın zarar görmüş alandan biraz daha büyük olması gerekir.

Söz konusu alanı, zikzak veya üç adımlı zikzak dikiş kullanarak dikin. Alttaki kumaşı dikişe yakın şekilde kesin.

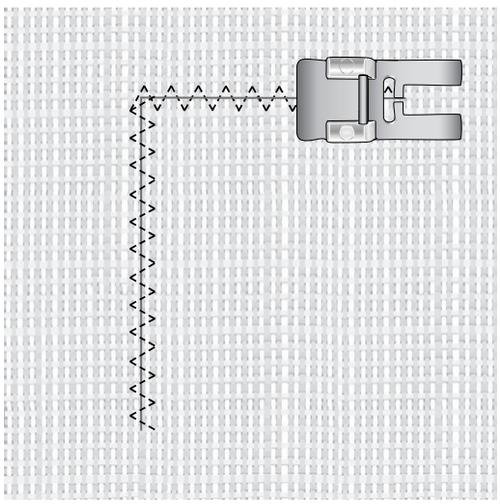

Düğmeleri dikme

Dikiş makineniz ile düğmeleri hızlı bir şekilde dikin.

1. Baskı ayağını çıkarın ve dişlileri alçaltın.
2. Makineyi zikzak dikiş için ayarlayın ve dikiş uzunluğunu 0 olacak şekilde belirleyin.
3. Düğmenin dikileceği noktayı kumaşta işaretleyin. Kumaşı ve düğmeyi dirseğin altına yerleştirin. Baskı ayağını indirin. Düğmedeki deliklerin iğne salınımıyla hizalanıp hizalanmadığını kontrol etmek için el çarkını döndürün. Gerekirse ayarlama yapın.

   Dikkat: Çoğu düğme için önceden ayarlanmış 3 mm'lik genişlik önerilir. Çok küçük bir düğme veya çok büyük bir kaban düğmesi dikerken, iğne salınımı düğme delikleriyle eşleşene kadar dikiş genişliğini azaltın veya arttırın.

   Dikkat: Düğme çap olarak 1 cm'den (3/8") küçükse bu tekniği kullanmayın.

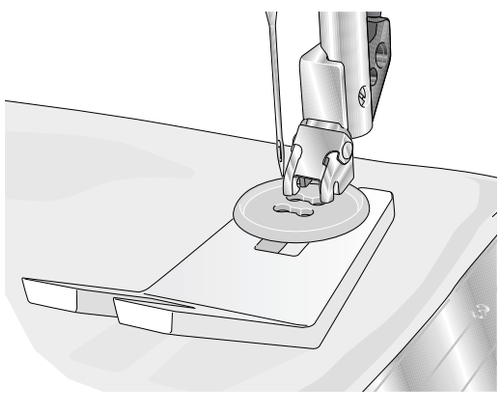

4. Ayak pedalına basın ve altı ila sekiz dikiş dikin. Dikiş genişliğini 0 olarak ayarlayın ve birkaç dikişle iplikleri düğümleyin.
5. Düğme dikme işlemi tamamlandığında dişlileri yükseltin.

Dikkat: Düğmeniz için bir iplik ayağı oluşturmak üzere çok amaçlı aracı kullanın. Ayrıca isteğe bağlı aksesuar olarak mevcut olan Düğme Dikme Ayağı olan #820 473-96'yı da kullanabilirsiniz.

Standart düğme iliği

Düğme iliği dikişlerinin dikileceği yerlerde kumaşa tela yapıştırılmalı ve/veya kumaş sabitlenmelidir.

1. Başlangıç konumunu ve düğme iliği uzunluğunu, kumaş üzerinde işaretleyin (A).
2. Tek Adımlı Düğme İliği Ayağını 5B takın. Kolu geriye doğru ittirerek düğme tutucusunu ittirerek açın (B). Düğmeyi takın. Düğme yerine sabitleninceye kadar düğme tutucusunu ileri doğru ittirin (C). Düğme iliğinin uzunluğunu düğme belirler.
3. İpliğin baskı ayağındaki delik içinden çekildiğinden ve ayağın altına yerleştirildiğinden emin olun.
4. Kumaşın üzerindeki işaret, düğme iliği ayağının ortasıyla hizalanacak şekilde giysinizi baskı ayağının altına yerleştirin (D).
5. Düğme iliği kolunu tamamen indirin ve sizden uzağa itin. Düğme iliği kolunun, düğme tutucu kolu (B) ve durdurucu (E) arasında olması gerekir.
6. Üst ipliğin ucunu tutun ve dikişe başlayın. Düğme iliği, baskı ayağının önünden arkasına doğru gösterildiği şekilde dikilir. Son düğme iliği sütunu tamamlandığında makine düğüm atar ve dikişi durdurur.
7. Düğme iliği tamamlandığında, baskı ayağını yükseltin. Düğme iliği kolunu kendinize doğru çekin ve sonuna kadar ittirin.
8. Punterizi sağlamlaştırmak için, üst ipliğin ucunu iğneye geçirin, ters tarafa doğru çekin ve fazla ipliği kesmeden önce ucunu bağlayın.

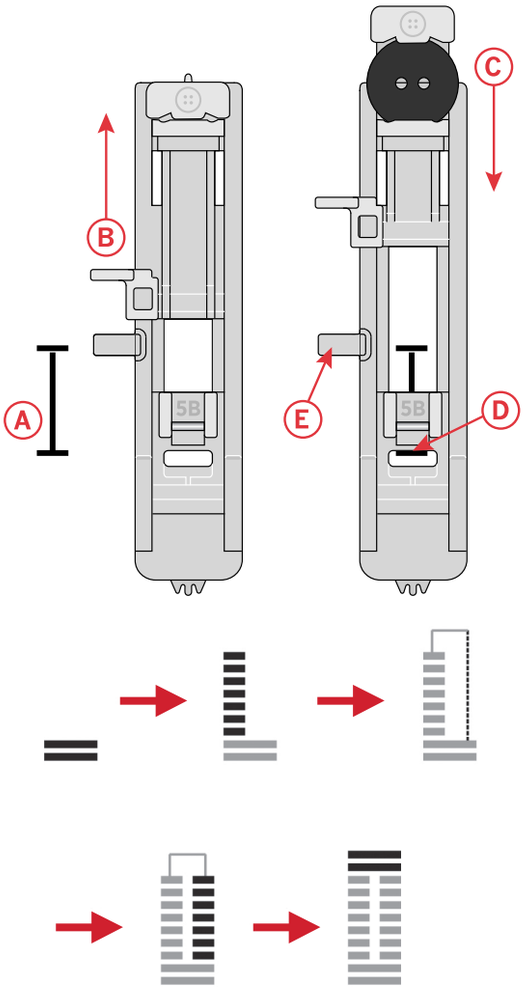

Düğme iliğini tekrarlamak isterseniz, düğme iliği tamamlandığında düğme iliği kolunu yukarı doğru itmeyin. Bunun yerine bir başka düğme iliği dikin.

Dikkat: Her zaman artık bir kumaş parçası üzerine denemek için düğme iliği açın.

Bir dikiş sökme aleti ile düğme iliği açıklığını dikkatli bir şekilde kesin.

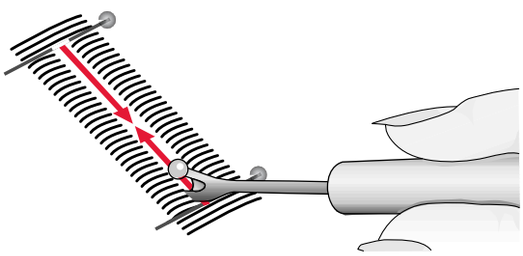

Fitilli düğme iliği

Dantel ipliği ile dikilen fitilli düğme ilikleri daha sabit, sağlam ve profesyonel görüntüye sahip olur. İnce koton veya standart dantel ipliği kullanın.

1. Ayağın arka kısmındaki parmağa bir parça ağır iplik veya koton perle iplik ile düğüm atın (A). İpliğin uçlarını ayağın altından öne doğru çekin ve ardından ayağın önündeki parmağın etrafında sabitleyin (B).
2. Düğme iliğini dikin. Saten düğme iliği sarmaları fitilin üzerine dikilir.
3. Düğme iliği bittiğinde, fitili parmaklardan kaldırın ve sarkan kısmı çekin.
4. Fitil uçlarındaki iplikleri iğneye geçirin, ters tarafa çekin ve fazlalığı kesmeden önce uçları bağlayın.

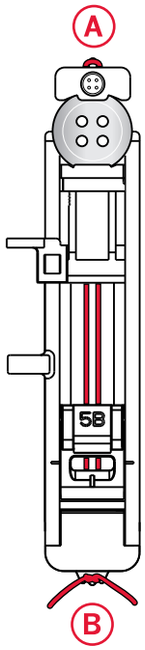

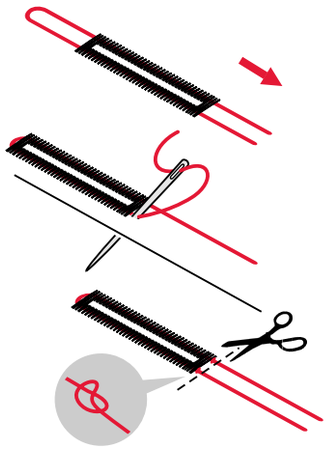

Fermuarları dikme

Fermuar Ayağı 4, fermuarın her iki tarafını dikmeyi kolaylaştıracak şekilde iğnenin hem sağına hem de soluna takılabilir.

Fermuarın sol tarafını dikmek için ayağı, sağ baskı ayağı konumuna takın (A).

Fermuarın sağ tarafını dikmek için ayağı, sol baskı ayağı konumuna takın (B).

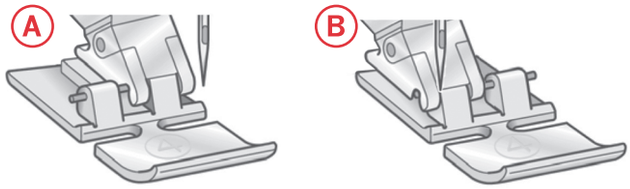

Orta fermuar

1. Fermuarı yerleştirmek için çentikte durdurarak ⅝" (15 mm) kılavuz çizgi boyunca iki kumaşı, sağ tarafları birlikte olacak şekilde dikin.
2. Fermuarın yerleştirileceği kalan dikişi teyelleyin (4 mm'lik dikiş uzunluğuna ve iplik tansiyonu 2'ye sahip düz dikiş kullanın). Dikişi açmak için bastırın. Fermuarı açık ek yeri dikiş payının üstüne sağ tarafı aşağı bakacak şekilde, fermuar stopunu kumaştaki çentikle hizalayarak yerleştirin. Fermuarı kumaşın sağ tarafından yerine tutturun (C).
3. Makinenizi düz dikiş için ayarlayın 01 (bkz. *Bir dikiş seçme*). Fermuar Ayağını 4 takın, böylece iğne ayağın sol tarafında olacaktır. Fermuarın sağ tarafındaki fermuar ayağı ile birlikte ayağın sağ tarafı yukarıdayken kumaşı alta yerleştirin.
4. Düğme üzerinde dikişe başlayın, kumaşı çevirin ve üste doğru olacak şekilde fermuarın sağ tarafını dikin (bkz. D).
5. Kumaşın kaymasını engellemek için fermuarın sol tarafını da aynı yönde dikin. Fermuar Ayağını 4 takın, böylece iğne ayağın sağ tarafında olacaktır.
6. Düğme üzerinde dikişe başlayın, kumaşı çevirin ve alttan üste olacak şekilde fermuar dikişinin sol tarafını dikin (bkz. E).
7. Teyelleme dikişlerini sökün.

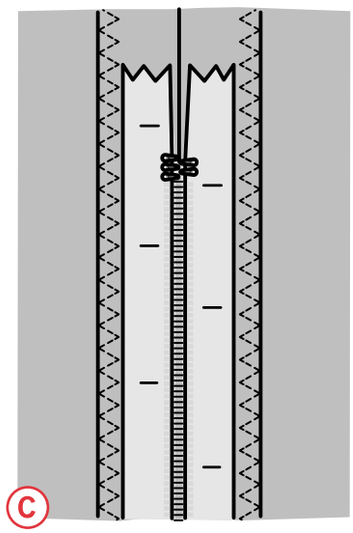

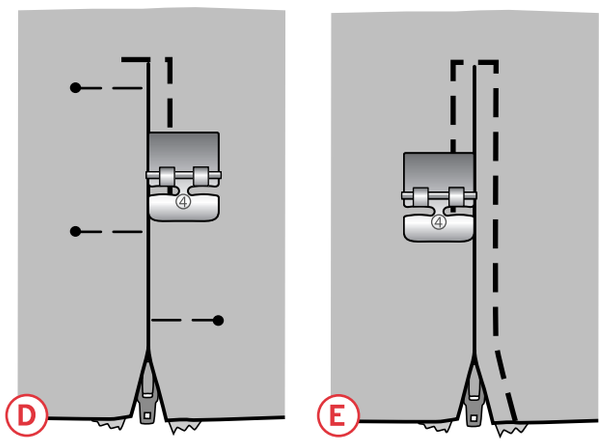

4 Bakım

Makineyi temizleme

Dikiş makinenizin düzgün çalışmasını sağlamak için sıklıkla temizleyin. Yağlama gerekmez.

Birikmiş tozu veya kumaş havını çıkarmak için makinenizin dış yüzeyini yumuşak bir bezle silin.

Masura alanını temizleme

⚠ *İğneyi kaldırın, dişlileri indirin ve makineyi kapatın.*

Baskı ayağını çıkarın. Masura kapağını serbest bırakma düğmesini (A) sağa doğru itin ve masura kapağını (B) ve masurayı çıkarın. Dikiş plakasındaki iki vidayı (C) çıkarmak için tornavida kullanın. Dikiş plakasını kaldırın.

Dişlileri ve masura alanını aksesuarlarda bulunan fırça ile temizleyin.

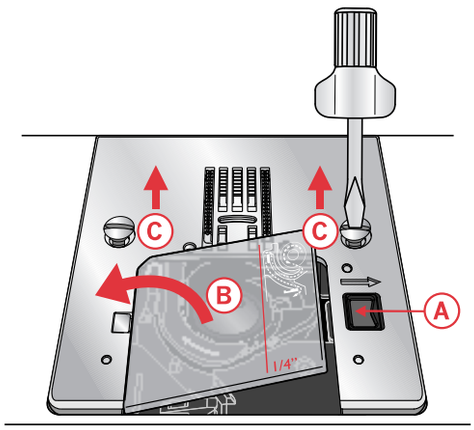

Masura alanının altını temizleme

Birkaç projenizi tamamladıktan sonra veya masura bölmesi alanında kumaş havı birikintisi fark ettiğiniz herhangi bir zamanda masura bölmesinin altındaki alanı temizleyin.

Sağa doğru kaldırarak masura bölmesini çıkarın. Alanı fırça veya kuru bir bezle temizleyin.

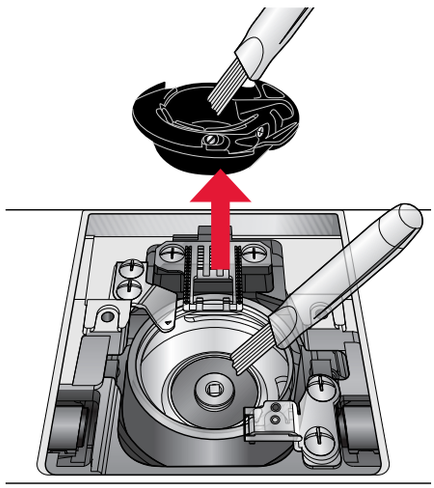

Ucu durdurucuya (D) uyacak şekilde masura bölmesini kanca yuvasına geri koyun.

Dikkat: Masura bölmesine üflemeyin. Toz ve kumaş havı makinenizin içine gider.

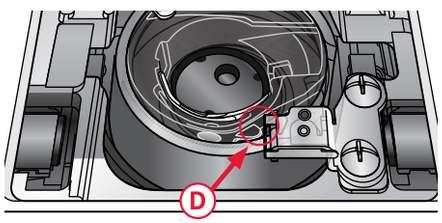

Dikiş plakasını değiştirme

Dişliler alçaltılmışken, dikiş plakasını değiştirin ve takın, ardından iki dikiş plakası vidasını sıkın.

Masura kapağını yerine takın.

Sorun giderme

Bu sorun giderme kılavuzunda makinenizde oluşabilecek sorunlara çözüm bulacaksınız. Daha fazla bilgi için lütfen yerel yetkili PFAFF® satıcınızla iletişime geçin.

Genel sorunlar

Kumaş hareket mi etmiyor?	Dişlilerin indirilmediğinden emin olun.
İğne kırılıyor mu?	İğneyi düzgün bir şekilde takın, bkz. sayfa 19. Kumaş için doğru iğneyi takın.
Makine dikiş yapmıyor mu?	Tüm kabloların makineye ve duvar prizine sıkıca takılıp takılmadığını kontrol edin. Masura milini dikiş konumuna itin.
Dikiş makinesi işlev düğmeleri dokunma eylemine tepki vermiyor.	Makinedeki yuvalar ve işlev düğmeleri statik elektriğe karşı hassas olabilir. Düğmeler dokunma eylemine tepki vermezse makineyi KAPATIN ve tekrar AÇIN. Sorun devam ederse yerel yetkili PFAFF® satıcınızla iletişime geçin.

Makine besleme yapmıyor veya düzensiz bir şekilde besleme mi yapıyor?

İpliği makineye düzgün bir şekilde taktınız mı?	İpliğin makineye nasıl takıldığını kontrol edin.
Dişliler arasında kumaş havı mı toplanmış?	Dikiş plakasını çıkarın ve dişlileri bir fırçayla temizleyin.

Makine dikişleri atlıyor

İğneyi düzgün bir şekilde taktınız mı?	İğneyi düzgün bir şekilde takın, bkz. sayfa 19.
Yanlış bir iğne mi taktınız?	130/705 H iğne sistemini kullanın.
İğne eğilmiş veya ucu körelmiş mi?	Yeni bir iğne takın.
İpliği makineye düzgün bir şekilde taktınız mı?	İpliğin makineye nasıl takıldığını kontrol edin.
Doğru baskı ayağı mı kullanılıyor?	Doğru baskı ayağını takın.
İğne iplik için çok mu küçük?	İğnenin iplik ve kumaş için doğru iğne olduğundan emin olun.

İğnedeki iplik kopuyor

İğneyi düzgün bir şekilde taktınız mı?	İğneyi düzgün bir şekilde takın, bkz. sayfa 19.
Yanlış bir iğne mi taktınız?	130/705 H iğne sistemini kullanın.
İğne eğilmiş veya ucu körelmiş mi?	Yeni bir iğne takın.
İpliği makineye düzgün bir şekilde taktınız mı?	İpliğin makineye nasıl takıldığını kontrol edin.
İğne iplik için çok mu küçük?	İğnenin iplik ve kumaş için doğru iğne olduğundan emin olun.
Düğümleri olan kalitesiz bir iplik veya kurumuş bir iplik mi kullanıyorsunuz?	Yetkili PFAFF® satıcınızdan satın alınmış daha yüksek kaliteli yeni bir ipliğe geçin.

Doğru makara tutucusu kullanılıyor mu?	Gerçek iplik makarası için doğru boyutta olan bir makara tutucusu takın.
Dikiş plakası deliği hasarlı mı?	Dikiş plakasını değiştirin.

Masura ipliği kopuyor

Masurayı düzgün bir şekilde taktınız mı?	Masura ipliğini kontrol edin.
Dikiş plakası deliği hasarlı mı?	Dikiş plakasını değiştirin.
Masura alanı temiz mi?	Masura alanından kumaş havını temizleyin.
Masura doğru sarılmış mı?	Yeni bir masura sarın.

Teknik özellik

Dikiş makinesi

Voltaj	230V ~ 50Hz
Nominal voltaj	70W
Işık	LED
Dikiş hızı	800 dikiş/dakika (maksimum)
Makine boyutları: Uzunluk (mm) Genişlik (mm) Yükseklik (mm) Net ağırlık (kg)	 420 210 310 5,9

Ayak pedalı

Model	C-8001
Voltaj	DC 15V, maks. 3mA

- Teknik özellikler ve bu kullanıcı kılavuzu önceden bildirilmeden değiştirilebilir.

Önceden bildirmeksizin makine ekipmanını ve aksesuar çeşitlerini değiştirme; performans ve tasarımda değişiklik yapma hakkını saklı tutuyoruz. Ancak, bu gibi değişiklikler her zaman kullanıcının ve ürününün yararına olacaktır.

FİKRİ MÜLKİYET

PFAFF, ve SMARTER BY PFAFF, KSIN Luxembourg II, S.ar.l. şirketinin ticari markalarıdır.



Atma işleminde bu ürünün, elektrikli/elektronik ürünlere ilişkin Ulusal yasalara uygun olarak güvenli bir şekilde geri dönüştürülmesi gerektiğini lütfen unutmayın. Elektrikli aletleri, ayrıştırılmamış belediye atıkları olarak atmayın, ayrı atık toplama tesislerini kullanın. Mevcut atık toplama sistemleri ile ilgili bilgi almak için yerel yönetiminizle iletişime geçin. Bayi, eski aletleri, yenileriyle değiştirirken eski aletin tasfiyesini ücretsiz olarak temin etmekle yükümlü olabilir.

Elektrikli aletler, şehir çöplüklerine atılırsa tehlikeli maddeler, suya sızıp yemek zincirine karışarak sağlığınıza zarar verebilir.

FSC™
www.fsc.org
KARMA
Sorumlu kaynaklardan kâğıt
FSC™ C006738

CE – Authorised Representative
VSM GROUP AB, **SVP Worldwide**
Drottninggatan 2, SE-56184, Huskvarna, SWEDEN

Malın ayıplı olduğunun anlaşılması durumunda tüketici, 6502 sayılı Tüketicinin Korunması Hakkında Kanun'un 11. maddesinde yer alan;

a-) Sözleşmeden dönme,
b-) Satış bedelinden indirim isteme,
c-) Ücretsiz onarılmasını isteme,
d-) Satılanın ayıpsız bir misli ile değiştirilmesini isteme, haklarından birini kullanabilir.

Tüketici şikayet ve itirazlarını; yerleşim yerinin bulunduğu veya tüketici işleminin yapıldığı yerdeki Tüketici Hakem Heyetine veya Tüketici Mahkemesine başvurabilir.

TAŞIMA VE NAKLİYE SIRASINDA DİKKAT EDİLECEK HUSUSLAR:
Taşıma ve nakliye işlemini orjinal ambalajı ile yapınız. İndirme, bindirme ve taşıma sırasında ürüne maksimum dikkat gösterilmelidir. Taşıma ve nakliye sırasında ambalajın tamamen kapalı olduğundan emin olun. Ambalaja ve pakete zarar verebilecek nem, su, darbe vs. etkenlere karşı koruyunuz. Ürünün kullanım sırasında kırılmamasına, deforme olmamasına, zarar görmemesine, taşıma sırasında hasar ve arıza oluşmamasına, vurma, çarpma, düşürme vb. dış etkenler ile zarar görmemesine dikkat ediniz.

SERVİS İSTASYONLARI İLE YEDEK PARÇA MALZEMELERİNİN TEMİN EDİLEBİLECEĞİ YERLER

*Güncel servis listelerine www.pfafftr.com adresinden veya 444 99 09 numaralı danışma hattımızdan ulaşabilirsiniz.

NO	İL/İLÇE	UNVAN	ADRES	ALAN KODU	TELEFON
1	Adana / Seyhan	Çelik Ticaret-Tunç Çelik	Baraj Cad. 2.Durak Sümer Mah. 69200 Sokak M.Ulutaş Apt. Altı 1/D	0322	4536802
2	Adana / Seyhan	Öztaşlar Konf.Mak.Teks.San.Tic.Ltd.Şti	Kocavezir Mah.Obalar Cad.No:46/B 1060	0322	3599300 - 3516425
3	Adıyaman / Merkez	Emre Makina-Mehmet Yılmaz	Hocaömer Mah.Yahya Kemal Cad.No:11	0416	2164411
4	Afyonkarahisar / Merkez	Veli Karatepe	Fakıpaşa Mah.Belediye Çarşısı 2.Kat No:C/44	0272	2133614
5	Ağrı / Merkez	Çilingir Murat - Murat Yüz	Yavuz Mah.Nevzat Güngör Cad.No:27/A	0472	2164288
6	Amasya / Merzifon	Hüseyin Sayın	Cami Cedit Mah. Hacırahat Cad. No:24/A	0358	5134757
7	Ankara / Altındağ	Gülbay Makina-Yüksel Gülbay	Anafartalar Cad.No:21/4 Ulus	0312	3113414
8	Ankara / Altındağ	Ercüment Recep Özenç-Özdemir Makina	Anafartalar Cad.No:48/A Ulus	0312	3243006 - 3245519
9	Ankara / Çankaya	Hayri Öztürk	İlkadım Mah.Dikmen Cad.No:139/B Dikmen	0312	4785096
10	Ankara / Çankaya	Rahmi Delice	Esat Cad. No:60/B Küçükesat	0312	4182669
11	Ankara / Keçiören	Şeker Ticaret- Mustafa Şeker	Kızlar Pınarı Cad. No:193/A	0312	3802356
12	Ankara / Sincan	Varol Ticaret-Erdal Varol	Atatürk Mah.Melek Sok.No:18/26	0312	2691239
13	Antalya / Muratpaşa	Akyüz Makina Tic.Ltd.Şti.	Sanayi Mah.Abdi İpekçi Caddesi No:54/C	0242	3453877
14	Antalya / Muratpaşa	Onur Kuşlar	Doğu Garajı Cebesoy Cad.No:9/D	0242	2477685
15	Artvin / Merkez	Hanımeli Çeyiz Ve Dikim-Filiz Keskin	Çarşı Mah.Halk Evi Cad.Karaduman İş Hanı No:6/6	0466	2128350
16	Aydın / Nazilli	Mehmet Battal	Turan Mah. Atatürk Bul. No:58/C	0256	3150103
17	Balıkesir / Merkez	Balkın Makina-Metin Balkın	Dumlupınar Mah.Kefen Avdan Sok.No:15/C	0266	2434931
18	Bingöl / Merkez	Furkan Makina-Selman Cansızoğlu	Gent Cad.Belediye İş Hanı Giriş Kat No:25	0426	2150112
19	Bolu / Merkez	Hüseyin Oktay Demir-Demir Makina	Tabaklar Mah.İzzet Baysal Cad.Bolubeyi Çarşısı No:46/24	0374	2175695 - 2151800
20	Burdur / Merkez	Polat Ticaret-Ali Polat	Burç Mah.Namık Kemal Cad.No:14	0248	2336097
21	Bursa / Osmangazi	İlhan Oral Teks.Konf.Mak.Tic.Ltd.Şti.	Şehreküstü Mah.Ahmet Tanpınar Cad.No:13/6	0224	2217249
22	Çanakkale / Merkez	Dereli Makina - Türker Dereli	İsmetpaşa Mah. Miralay Şefik Bey Cad. Şevket Bey Sok. No:19/1	0286	2134336
23	Çanakkale / Ayvacık	Engin Özerden-Özerden Mobilya	Ümmühan Mah.No:10	0286	7121068
24	Çorum / Merkez	Demir Makina-Nuray Demir	Gülalibey Mah.Eğridere Sok.27/19	0364	2242800
25	Denizli / Merkez	Damla Day.Tük.Mal.Paz.San.Ve Tic.Ltd.Şti	Kayalık Cad.Uluçarşı No:21	0258	2613803
26	Denizli / Merkez	Sağlam İş-Ramazan Karakaş	Saraylar Mah.512.Sok.No:14/2	0258	2622049
27	Diyarbakır / Bağlar	Fahri Araz	Emek Cad.Polis Okulu Üstköşesi No:120	0412	2369562
28	Diyarbakır / Bağlar	Şenses Ticaret-Zeki Şenses	Nükhet Coşkun Cad.No:136	0412	2292398
29	Düzce / Merkez	Zeliha Özkurt	Şerefiye Mah.Şehit Ruhsar Cad.No:10/B	0380	5149734
30	Elazığ / Merkez	Evge Ticaret-Mehmet Güler	İzzetpaşa Mah.Şehit Yüzbaşı Tahir Caddesi No:12	0424	2181204
31	Erzincan / Merkez	Mustafa Süme-Aknakış Makina	Hükümet Cad.Gemi İş Merkezi No:70	0446	2142957
32	Erzurum / Yakutiye	Teyfik Burak Bıçakçıoğlu	Taşmağazalar Arkası Cedit Cad.No:34	0442	2130050
33	Eskişehir / Odunpazarı	Kartaler Ticaret-Azime Kartaler	Hamamyolu Cad.Kireçciler Sok.No:8/A	0222	2314835
34	Gaziantep / Şahinbey	Metinel Ticaret Metin Demirel	Hürriyet Caddesi No:29/5	0342	2310865
35	Hatay / Merkez	Orhan Ezgı	Ulucamii Mah. Bekir Sıtkı Kunt Cad.No:56	0326	2161591
36	İstanbul / Bahçelievler	Hisar Ev Aletleri Tic.San.Ltd.Şti.	Yayla Feritselimpaşa Caddesi No:11/7	0212	6427366 - 5753845 - 5547186
37	İstanbul / Bakırköy	Hakan Batur	İstanbul Cad.Güven Pasajı No:41/34	0212	5713996 - 5435272
38	İstanbul / Esenler	Fazlı Beysülen	Menderes Mh. 31.Sk. No:3 Sondurak	0212	5689035 - 5680453
39	İstanbul / Esenyurt	Güven Ticaret-Şefika Şanlıer	Esenkent Mah.,Süleyman Demirel Cad. No:13 Sun Flower A.V.M. Giriş Kat / 15	0212	6722729
40	İstanbul / Fatih	İrfanoğulları Mak.San.Ve Tic.Ltd.Şti.	Hacıkadın Mah.İmç Blokları Blok:4 4220 Unkapanı	0212	5262858 - 5262859
41	İstanbul / Fatih	T.E.A.M.Teks.Ür.Konf.Mak.Tic.Ltd.Şti.	İmç 5.Blok No:5564 Unkapanı	0212	5284147
42	İstanbul / Gaziosmanpaşa	Mitos Makina-Necati Kıyauman	Hürriyet Mah. Beşyüzevler Cad.No:24/A	0212	5375035
43	İstanbul / Gaziosmanpaşa	Süleyman Sancaklı	Sultançiftliği Mah.20.Sok.No:8/A Sultançiftliği	0212	4767615
44	İstanbul / Kağıthane	Yaylı Makina-İmdat Yaylı	Sanayi Mah.Sultan Selim Cad.Gökyüzü Sok. No:8 4.Levent	0212	2681836 - 3247153
45	İstanbul / Küçükçekmece	İrfanoğulları Mak.San.Ve Tic.Ltd.Şti.	Kartaltepe Mah Gönül Sk No:9 Dükkan :1 Sefaköy	0212	5414675 -5802439-5921348
46	İstanbul / Maltepe	Murat Makina-Özkan Oruç	Feyzullah Mah.Bağdat Cad.Tecer Sok.No:4/3	0216	3717952
47	İstanbul / Pendik	Hak-Işık Day.Tük.Mal.San.Tic.Ltd.Şti.	Yeni Mah.Şehit Fethi Cad.No:15/B	0216	4910272
48	İstanbul / Şişli	Güven Ticaret-Şefika Şanlıer	Cumhuriyet Mah.Halaskargazi Cad.Asmakat No:65 Pangaltı	0212	2593720
49	İstanbul / Ümraniye	Hak-Işık Day.Tük.Mal.San.Tic.Ltd.Şti.	Sütçü Cad.No:37/B	0216	3286961
50	İstanbul / Ümraniye	Özdemir Makina-Tuncay Özdemir	Necip Fazıl Mah.Alemdağ Cad.Sultan Veled Sok. No:3/B	0216	4990077
51	İstanbul / Ümraniye	Sandom Makina-Dursun Uzun	İstiklal Mah.Zafer Sok.No:9	0216	3160904
52	İzmir / Bergama	Öney Ticaret-Necati Öney	Barbaros Mah.Kasapoğlu Cad.No:50	0232	6331540
53	İzmir / Gaziemir	Yancı Makina-Ayşe Yancı	Atıfbey Mah. 6 Sk.No.22/5B	0232	2521343
54	İzmir / Konak	Çiğdem Kahraman-Samka Makina	Hurşidiye Mah.Anafartalar Cad. 509 B	0232	2564647

SERVİS İSTASYONLARI İLE YEDEK PARÇA MALZEMELERİNİN TEMİN EDİLEBİLECEĞİ YERLER

*Güncel servis listelerine www.pfafftr.com adresinden veya 444 99 09 numaralı danışma hattımızdan ulaşabilirsiniz.

NO	İL/İLÇE	UNVAN	ADRES	ALAN KODU	TELEFON
55	İzmir / Menemen	Özer Kurtoğlu-İleri Bilgisayar	Esatpaşa Atatürk Cad.No:58/A	0232	8316051
56	Kahramanmaraş / Merkez	Çalkaya D.T.M Gıda San. Ve Tic.A.Ş.	İsmet Paşa Mah. Trabzon Cad. İl Özel İdare İş Mer. Zemin Kat No:4-5	0344	2217099 - 2212453
57	Karabük / Merkez	Özcan Elektronik-Nihat Özcan	Hürriyet Mah.İnönü Cad.Altınkepçe Çarşısı No:9/6	0370	4130375
58	Kayseri / Melikgazi	Önder Mak.Anah.Keziban Deveci	Bankalar Cad. No: 20	0352	2221599 - 2318806
59	Kayseri / Melikgazi	Feniş Day.Tük.Mal.San.Tic.Ltd.Şti.	Bankalar Caddesi No:12	0352	2314571 - 2311953
60	Kırklareli / Merkez	Şenol Makina Ticaret-Erkan Şenol	Karacaibrahim Mah.662.Sok.Alp Apt.No:5 Dükkan 3-6	0288	2149402
61	Kırşehir / Merkez	Murat Sacak	Yeni 2. Çarşı Devamı Hangül İş Hanı No:36	0386	2141664 - 2141614
62	Kocaeli / Gebze	Hilal Makina - Mustafa Şengül	Hacı Halil Mah.Şehit Numan Dede Cad.1203 Sok No:5/D	0262	6433891
63	Kocaeli / Gölcük	Demir Teknik- Nurettin Demir	Merkez Mah.67 Sokak Çınar Pasajı No:6/H	0262	4144506
64	Kocaeli / İzmit	Demir Teknik- Nurettin Demir	Karabaş Mah.İstiklal Cad.No:127/A	0262	3234111
65	Konya / Karatay	Mehmet Yanıyor	Kasapsinan Mah.İstanbul Cad.No:137/D	0332	3506048 - 3534378
66	Konya / Karatay	Pişkinler Mot.Ve Ev Cih.Tic.A.Ş.	İbni Şahin Mah.Şerafettin Cad.No:6/A	0332	3526363 - 3535455
67	Konya / Meram	Makina Dünyası-İsmail Avdul	Şükran Mah.Eşrefoğlu Sok.No:10	0332	3527374
68	Konya / Meram	Dikersan Makina-Ercan Aybattı	Şükran Mah.Kurşuncular Sok.Ulusoy İş Hanı No:P/20	0530	4095293
69	Kütahya / Merkez	Mimoza Nakış-Miraç Uyanıker	Balıklı Mah.Cumhuriyet Cad.Akdemirler İş Hanı No:111-84	0274	2123898 - 2261835 - 2246421
70	Kütahya / Tavşanlı	İsmail Akarçay	Durak Mah.Ekizler Sok.No:8	0274	6142687
71	Malatya / Merkez	Erbem Mekanik-Erol Erdem	Cevheriyezade Mah.Mücelli Cad.Kozkökü Sok.No:12/B	0422	3263298
72	Manisa / Demirci	Mehmet Şengel-Manolya Dikimevi	Hacı Hasan Mah.Hükümet Cad.No:16	0236	4624622
73	Manisa / Soma	Net-San Elek.Mak.San.Tic.Ltd.Şti.	Kurtuluş Mah.Yeşil Tuna Sok.No:20	0236	6135745
74	Manisa / Şehzadeler	Feti Kahraman - Atik Makina San. Tic.	Yarhasanlar Mah. 2300 Sok. No:23/A	0236	2344333
75	Mardin / Kızıltepe	Gökhan Makına- Gökhan Key	Yeni Mah.Özmuhaciroğlu Pasajı No:40	0482	3126808
76	Mardin / Midyat	İsmen Arı-İdeal Makina	Yunus Emre Mah.İskenderun Cad.No:87/B	0482	4623507
77	Mardin / Nusaybin	Danışman Tic. Mot.Araç.Teks.İth.İhr.Ltd.Şti.	Yeşilkent Mah.Lozan Cad.No:98	0482	4157815
78	Mersin / Akdeniz	Mıl Ticaret-Aziz Mil	Kuvai Milliye Cad.Çankaya Mah. Sevindik İş Hanı No:51/34	0324	2375089
79	Mersin / Akdeniz	Eren Makina - Yılmaz Gür	Çankaya Mah.4723.Sok. No:12/A	0324	3289191
80	Muğla / Bodrum	Kezban Çetinkaya	Turgutreis Mah. Mah.Karcı Cad.No:6/C Turgutreis	0542	3368785
81	Muğla / Fethiye	Mehmet Taşçı - Garanti Makina	Taşyaka Mah.136.Sok.No:15	0252	6143452
82	Muğla / Ortaca	Mehmet Collu	Merkez Mah.Akasyalar Cad.169 Sok.No:14	0252	2825875
83	Muğla / Yatağan	Mehmet Gencin	Yeni Mah.İnönü Bulvarı 48/C	0252	5722337
84	Muş / Merkez	Kenan Türk	Bahçelievler Bahar 2 Kooperatifi Altı	0436	2126840
85	Rize / Merkez	Serdar Ensonra	Tophane Mah.Kaçkar Cad.No:5	0464	2143296
86	Sakarya / Merkez	Erdoğan Şimşek-Ada Makina	Cumhuriyet Mah.Bahçıvan Sok.No:3/C	0264	2823346
87	Samsun / Çarşamba	Atilla Telci	Orta Mah. Sofuoğlu Cd. No:3/A	0362	8335043
88	Samsun / İlkadım	İkizler Konf.Mak.Ve Malz.San.Tic.Ltd.Şti.	Pazar Mah.Müftü Sok.Aydın Ap.No:13/A-1	0362	4320040
89	Samsun / İlkadım	Alper Altuncuoğlu	Ulugazi Mah.Bora Sok.No:8/B	0362	4311374
90	Şanlıurfa / Merkez	Akkaya Pazarlama-Ömer Akkaya	12 Eylül Caddesi No:65/A	0414	2151626
91	Şanlıurfa / Siverek	İmam Tınığ	Haliliye Mah.Kale Boğazı Cad.No:81	0414	5524066
92	Sivas / Merkez	Korkudan Makina-Akif Korkudan	Sirer Cad.Sirer Pasajı No:20/22	0346	2213812
93	Tekirdağ / Merkez	Ali Karpat	Ortacami Mah.Kolordu Cad.No:67/A	0282	2611598
94	Tekirdağ / Çorlu	Ayşe Yaşar	Reşadiye Mh.Mandıracı Cad.Şht.Teğmen Recep Eroğlu Sok. No:18/B	0532	746 24 54
95	Trabzon / Merkez	Makina Ticaret-Ömer Yılmaz	Cumhuriyet Mah.Nemlioğlu Cemal Sok.No:15	0462	3216870
96	Uşak / Merkez	Cemil Cevher	Sarayaltı Mh.1.Yalçın Sokak No:11/A- 64100	0276	2159836
97	Van / Merkez	Burhaneddin Okcan	Cumhuriyet Cd.Alçekiç Pasajı No:11 Kat:2	0432	2142262
98	Van / Erciş	Simge D.T.M.-Zafer Büyükaslan	Atatürk Cad.No:26	0535	584 35 35
99	Yalova / Merkez	Şenler Gida İnş.Tah.Ltd.Şti.	Fatih Cd.No:11	0226	8128160
100	Zonguldak / Merkez	Selma Altındağ	M.Paşa Mah.Şemsi Denizer Sok.Geredelioğlu İş Hanı No:16	0372	2514851

smarter™
BY PFAFF

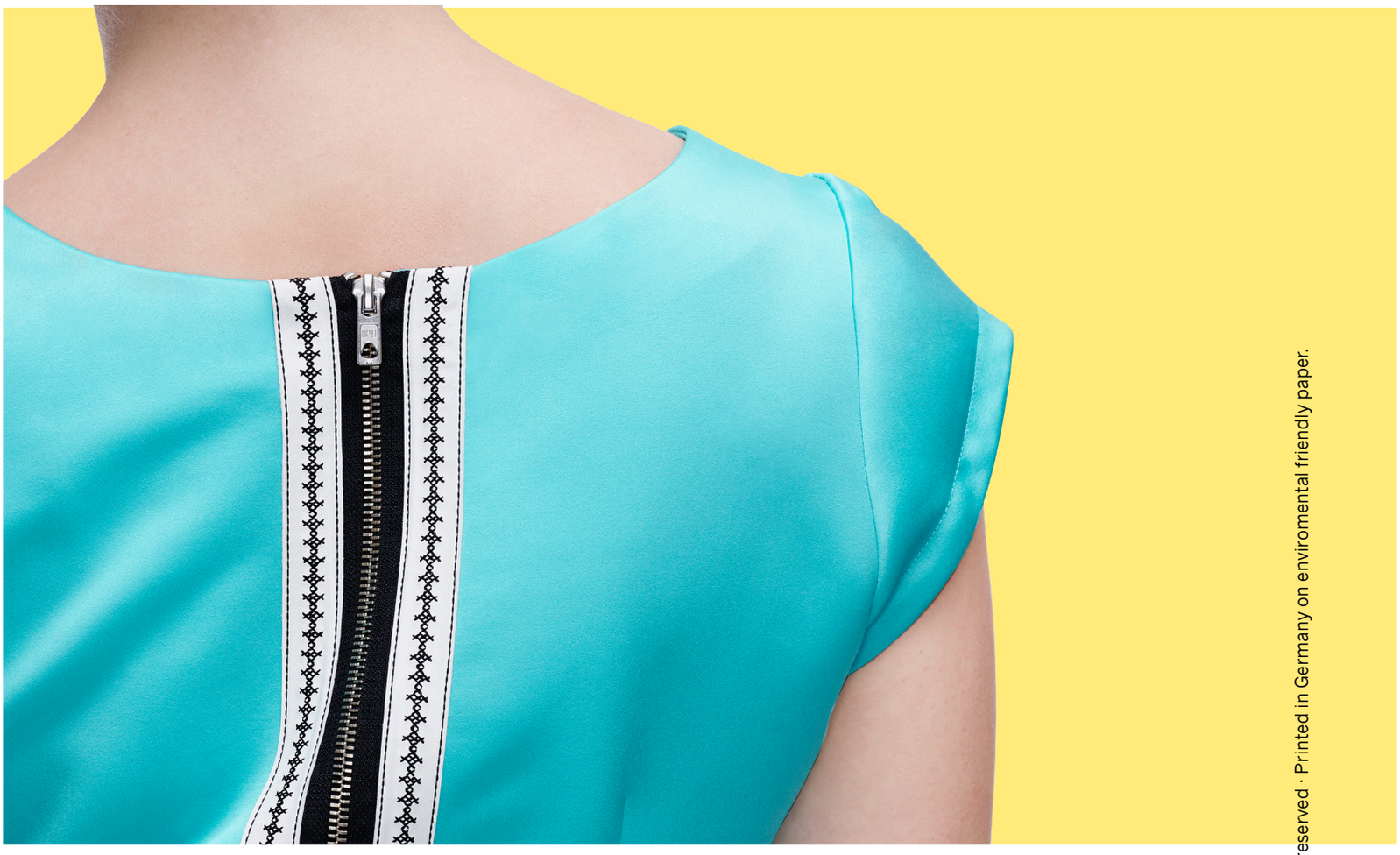

Danışma Hattı: 0850 390 99 09

ÜRETİCİ/İHRACATÇI FİRMA:
VSM GroupAB
Soldattorpsgatan 3 SE-554 74
Jönköping Sweden

İTHALATÇI FİRMA:
SİNGER DİKİŞ MAKİNALARI TİCARET ANONİM ŞİRKETİ
BARBAROS MAH.BEGONYA SOK.
NİDAKULE ATAŞEHİR KUZEY SİTESİ
No:3/62 34746 ATAŞEHİR/İSTANBUL
TÜRKİYE
TEL: (0216) 519 98 98
FAKS: (0216) 519 96 93

AEEE Yönetmeliği'ne Uygundur.

Kullanım Ömrü: 10 Yıl
"Cihazınızın Gümrük ve Ticaret Bakanlığı tarafından tespit ve ilan edilen kullanım ömrü (cihazın fonksiyonlarını yerine getirebilmesi için gerekli yedek parça bulundurma süresi) 10 yıldır."

www.pfaff.com.tr

4134208-76A · Inhouse · © 2014 KSIN Luxembourg II, S.ar.l. · All rights reserved · Printed in Germany on enviromental friendly paper.