smarter™
BY PFAFF



Kullanıcı Kılavuzu



160s 150s 140s 130s

SMARTER BY PFAFF™ – öncü PFAFF® dikiş makinesi markasından esinlenilip geliştirilmiştir

Bu ev tipi dikiş makinesi, IEC/EN 60335-2-28 ve UL1594 yönetmeliklerine uygun şekilde tasarlanmıştır.

ÖNEMLİ GÜVENLİK TALİMATLARI

Elektrikli bir cihaz kullanılırken aşağıdakiler de dahil olmak üzere temel güvenlik önlemleri daima izlenmelidir:

Bu ev tipi dikiş makinesini kullanmadan önce tüm talimatları okuyun. Talimatları, makineye yakın, uygun bir yerde bulundurun. Makine, üçüncü bir şahsa verilirse talimatları da beraberinde verin.

TEHLİKE – ELEKTRİK ÇARPMASI RİSKİNİ AZALTMAK İÇİN:

- Dikiş makinesi, prize takılı olduğu zamanlarda asla gözetimsiz bırakılmamalıdır. Kullanımdan sonra, temizlemeden, kapaklarının çıkarılmasından, yağlamadan veya talimat kitapçığında belirtilen kullanıcı bakımı ayarlamalarını yapmadan önce mutlaka fişini, prizden çıkarın.

UYARI – YANMA, YANGIN, ELEKTRİK ÇARPMASI VEYA YARALANMA RİSKLERİNİ AZALTMAK İÇİN:

- Oyuncak olarak kullanılmasına izin vermeyin. Bu dikiş makinesi, çocuklar tarafından veya çocukların yanında kullanılırken çok dikkat edilmesi gerekir.
- Bu dikiş makinesi, yalnızca bu kitapçıkta açıklanan kullanım amacı için kullanılmalıdır. Yalnızca üretici tarafından bu kitapçıkta önerilen eklentileri kullanın.
- Kablo veya fiş hasarlıysa veya doğru çalışmıyorsa veya makine yere düşürülmüş veya hasar görmüşse veya suya düşürülmüşse asla makineyi çalıştırmayın. İnceleme, tamir, elektronik veya mekanik ayarlama için en yakın yetkili satıcıya veya servis merkezine götürün.
- Dikiş makinesini, hava deliklerinden herhangi biri tıkalıyken asla çalıştırmayın. Dikiş makinesinin havalandırma deliklerine ve ayak pedalına hav, toz ve iplik kaçmasını önleyin.
- Parmaklarınızı, hareket eden tüm parçalardan uzak tutun. Dikiş makinesi iğnesinin çevresine özellikle dikkat edin.
- Daima doğru iğne plakasını kullanın. Yanlış plaka, iğnenin kırılmasına sebep olabilir.
- Eğik iğneleri kullanmayın.

- Dikiş yaparken kumaşı çekmeyin ve itmeyin. İğnenin yönünü değiştirerek kırılmasına yol açabilir.
- Güvenlik gözlükleri takın.
- İğne bölgesinde iğne değiştirmek, iğneye iplik takmak, makaraya iplik takmak veya baskı ayağını değiştirmek gibi herhangi bir ayarlama işlemi yaparken dikiş makinesini kapalı pozisyona (“0”) getirin.
- Hiçbir deliğe hiçbir nesne sokmayın ve düşürmeyin.
- Açık alanlarda kullanmayın.
- Sprey ürünlerinin kullanıldığı veya oksijen tatbik edilen yerlerde çalıştırmayın.
- Sökmek için tüm kontrolleri kapalı pozisyona (“0”) getirin ve fişi, prizden çıkarın.
- Prizden çıkarmak için kablodan çekmeyin. Kablodan değil fişten tutarak çıkartın.
- Ayak pedalı, makineyi çalıştırmak için kullanılır. Ayak pedalının üzerine başka nesneler koymaktan kaçının.
- Makine ıslaksa kullanmayın.
- LED lamba hasarlı veya kırılmışsa, bir tehlike oluşmasını önlemek için üretici veya servis aracısı ya da benzeri yetkili kişi tarafından değiştirilmesi gerekir.
- Ayak pedalına bağlı olan tedarik kablosu hasar görmüşse, bir tehlike oluşmasını önlemek için üretici veya servis aracısı ya da benzeri yetkili kişi tarafından değiştirilmesi gerekir.
- Bu dikiş makinesi, iki kat yalıtımlıdır. Yalnızca eş yedek parçaları kullanın. İki Kat Yalıtımlı Ev Aletleri Bakım Talimatlarını okuyun.

BU TALİMATLARI KAYDEDİN

YALNIZCA AVRUPA İÇİN:

Aletin güvenli bir şekilde kullanımına ilişkin ilgili eğitim veya denetimin verilmiş olması ve mevcut olan tehlikeleri anlamaları durumunda bu alet, 8 yaş ve üzerindeki çocuklar ve fiziksel, algı veya zihinsel becerilerinde, tecrübe veya bilgisinde eksiklik olan kişiler tarafından kullanılabilir. Çocuklar, alet ile oynamamalıdır. Temizlik ve kullanıcı bakımının, denetim altında olmayan çocuklar tarafından yapılmaması gerekir. Normal çalıştırma koşulları altında gürültü seviyesi, 75dB(A)’den azdır. Makine, yalnızca ZHEJIANG FOUNDER MOTOR CORPORATION LTD (China) tarafından üretilen FC-1902 (110-120V), FC-2902A/FC-2902D (220-240V) tip ayak pedalı ile kullanılmalıdır.

AVRUPA DIŞI İÇİN:

Bu dikiş makinesi, güvenliklerinden sorumlu bir kişi tarafından kullanımı ile ilgili eğitim veya denetimi sağlanmış olması hali dışında, fiziksel veya zihinsel becerilerinde, tecrübe veya bilgisinde eksiklik olan kişiler tarafından (çocuklar dahil) kullanılacak şekilde tasarlanmamıştır. Dikiş makinesiyle oynamadıklarından emin olmak için çocuklara dikkat edilmelidir. Normal çalıştırma koşulları altında gürültü seviyesi, 75dB(A)'den azdır. Makine, yalnızca ZHEJIANG FOUNDER MOTOR CORPORATION LTD (China) tarafından üretilen FC-1902 (110-120V), FC-2902A/FC-2902D (220-240V) tip ayak pedalı ile kullanılmalıdır.

İKİ KAT YALITIMLI ÜRÜNLERİN BAKIMI

İki kat yalıtımlı bir üründe topraklama yerine iki yalıtım sistemi temin edilir. İki kat yalıtımlı bir üründe topraklama temin edilmez ve sonradan da eklenmemelidir. İki kat yalıtımlı bir ürünün bakımı, sistem hakkında bilgi ve büyük özen gerektirir ve yalnızca yetkili servis personeli tarafından gerçekleştirilmelidir. İki kat yalıtımlı bir ürünün yedek parçaları, ürünün esas parçalarıyla aynı olmalıdır. İki kat yalıtımlı ürünlerin üzerinde 'DOUBLE INSULATION' (İKİ KAT YALITIM) veya 'DOUBLE INSULATED' (İKİ KAT YALITIMLI) yazar.

Ürünün enerji tüketimi açısından verimli kullanımına ilişkin bilgiler

- Sürekli ve yoğun kullanımlarda makinenizi belli aralıklarla dinlendiriniz.
- Makinenizi ısı kaynaklarından (direk güneş ışığı, soba, radyatör, kalorifer peteği vb) koruyunuz.
- Makinenizi çalıştırdığınız yerdeki elektrik voltajını sık sık kontrol ediniz ve makinenizi şebekeden kaynaklanabilecek elektrik dalgalanmalarından koruyunuz. Eğer bulunduğunuz bölgede şebeke elektriğinde voltaj düşmesi yada yükselmesi gibi problemler yaşıyorsanız. Makinenizin bulunduğu yere regülatör taktırmanız makinenizi verimli kullanabilmenize yardımcı olacaktır.
- Makinenizin bakım ve temizlik işlemlerini mutlaka zamanında yapınız.
- Makinenizi mutlaka kullanma klavuzunda tarif edilen şekilde çalıştırınız.

İÇİNDEKİLER

GİRİŞ 6
Makineye Genel Bakış..... 6
Ön Taraf 6
Üst Parçalar 7
Arka Taraf..... 7
Aksesuarlar..... 7
Resimde bulunmayan ancak dahil olan Aksesuarlar 7
Baskı Ayakları 8
Dikişe Genel Bakış – 150s/160s 9
Dikişe Genel Bakış – 130s/140s 10

HAZIRLIKLAR 11
Ambalajdan çıkarma 11
Güç Kaynağına Bağlama 11
Dikişten Sonra Toplayıp Kaldırma 12
Serbest Kol 12
Makine Taban Plakasının Seviyesini Ayarlama 12
İplik Kesici 12
Makara Pimleri..... 13
Makineye İplik Takma 14
İplik Geçirme Mekanizması 15
Çift İğneye İplik Geçirme 16
Masura Sarma 17
Masurayı Takma 17
Baskı Ayağı Basıncı 18
İplik Tansiyonu 18
İğneler..... 19
İğneyi Değiştirme 19
Dişlileri İndirme..... 20
Baskı Ayağı Kaldırma 20
Baskı Ayağını Değiştirme..... 20
Dikiş Seçimi 21
Dikiş Uzunluğu..... 21
Dikiş Genişliği..... 22
Ayarlanabilir İğne Konumu..... 22
Ters Dikiş 22

DİKİŞ 23
Dikişe Başlama – Düz Dikiş 23
Dikiş Yönünü Değiştirme..... 23
Dikişi Sonlandırma..... 23
Güçlendirilmiş Düz Dikiş..... 24
Üç Adımlı Zigzag Dikiş 24
Çift iğneyle kenar dikişi(Reçme Dikiş)..... 24
Overlok Dikişi 25
Kapalı Overlok Dikişi 25
Gizli baskı 26
Yamalarda veya Aplikelerde Dikiş..... 27
Üç Adımlı Zigzag Dikiş ile Yama 27
Yırtıkları Onarma 27
Düğmelerin Dikilmesi..... 28
Standart Düğme İliği (model 150s/160s) ... 29
Standart Düğme İliği (model 130s/140s) ... 30
Fitilli Düğme İliği 31
(Streç Kumaşlar) 31
Fermuarların Dikilmesi 32

BAKIM..... 33
Makineyi Temizleme..... 33
Masura Alanını Temizleme..... 33
Masura Alanının Altını Temizleme 33
Dikiş Plakasını Değiştirme..... 33

SORUN GİDERME..... 34

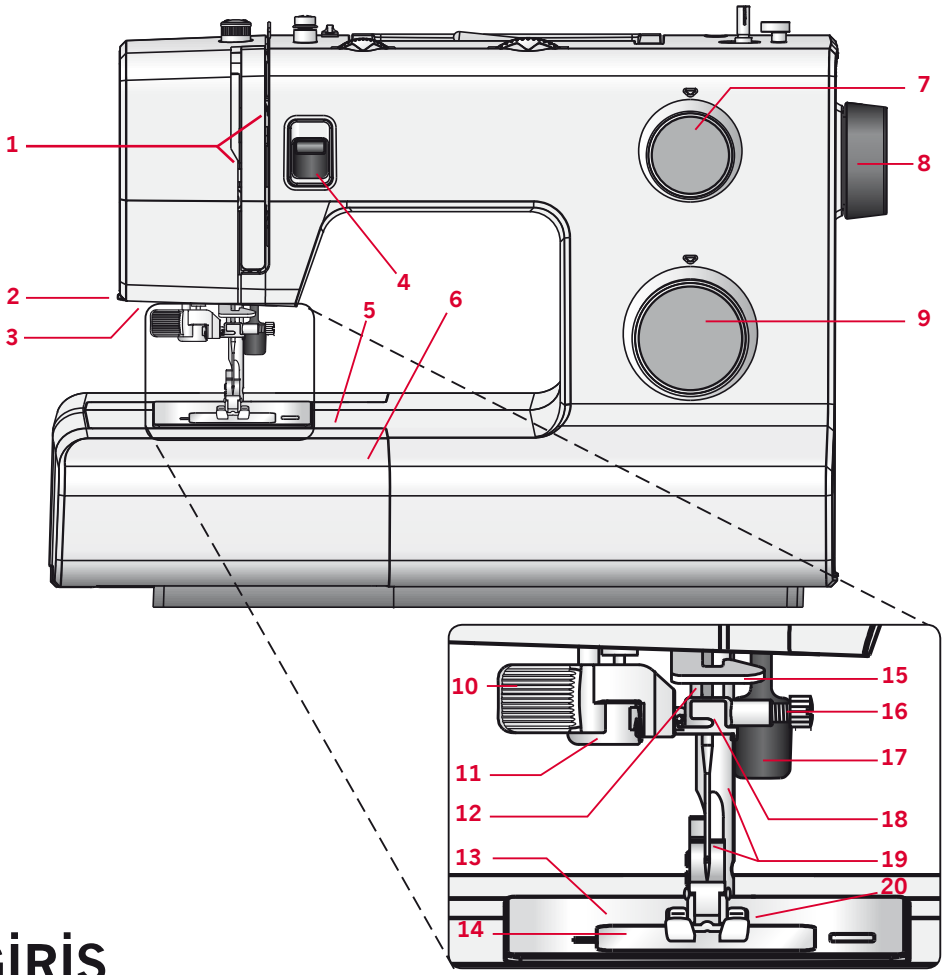

GİRİŞ

Makineye Genel Bakış

Ön Taraf

1. İplik takma kanalları
2. İplik kesici
3. LED ışık
4. Geri Dikiş
5. Serbest kol
6. Aksesuar bölmesi
7. Dikiş uzunluğu kadranı
8. Volan
9. Dikiş seçim ayarı
10. Otomatik İplik Geçirme
11. Düğme iliği kolu (yalnızca 150s/160s)
12. İğne mili
13. Dikiş plakası
14. Masura kapağı
15. Alt iplik kılavuzu
16. İğne vidası
17. Baskı ayağı kaldırma
18. İğne iplik kılavuzu
19. Baskı ayağı mili ve baskı ayağı tutucu
20. Baskı ayağı

Üst Parçalar

21. Baskı ayağı basınç ayarı
22. İplik kılavuzları
23. Makara tutucular/Makara pimi
24. Yedek makara pimi kanalı
25. Masura sarma mili
26. Germe kolu
27. İplik tansiyonu kampanaları
28. Masura sarma tansiyonu kampanaları
29. İplik tansiyon ayarı
30. Dikiş genişliği ayarı

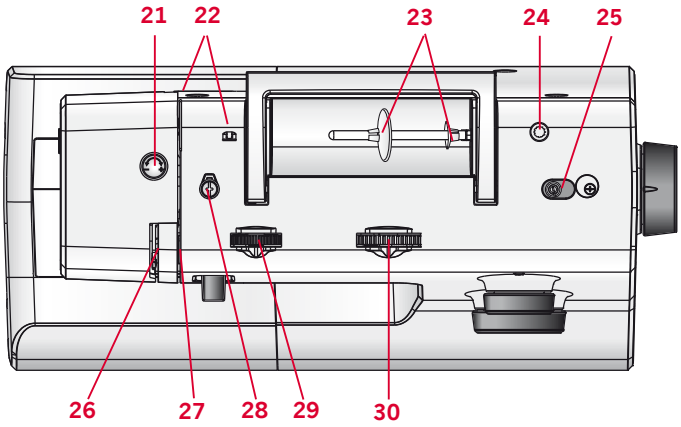

Arka Taraf

31. Ana düğme, güç kablosu bağlantıları ve pedal
32. Taşıma Kolu
33. Dişli Düşürme Düğmesi

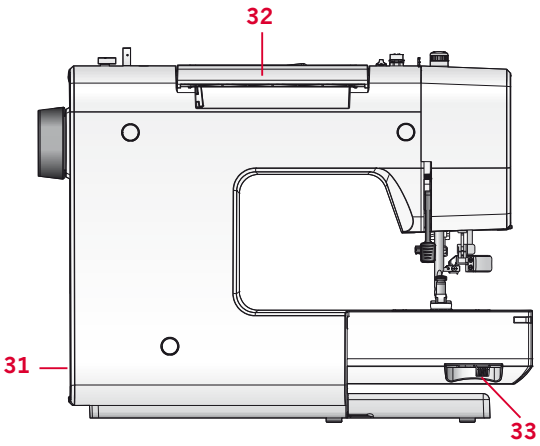

Aksesuarlar

34. Masuralar (3)
35. Koruyucu keçe
36. Tornavida
37. Makara tutucu, büyük
38. Makara tutucu, küçük
39. Dikiş sökme aleti ve fırça (bir arada)
40. Kenar kılavuzu
41. Yedek makara pimi

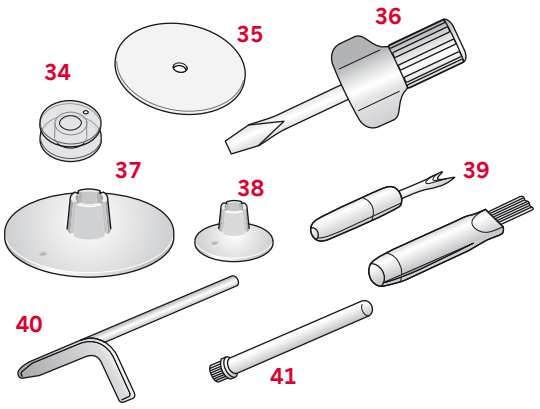

Resimde bulunmayan ancak dahil olan Aksesuarlar

- Pedal ve Güç kablosu
- İğneler
- Sert kapak

Baskı Ayakları



Standart Baskı Ayağı 0

Bu ayak genellikle 1,0mm'den daha büyük dikiş uzunluğundaki düz ve zigzag dikişler için kullanılır.

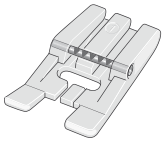

Clearview Ayağı 1

Dikiş uzunluğu 1,0mm'den daha kısa olan dekoratif dikişler, kısa zigzag dikişler veya diğer genel dikiş işlemlerini yaparken bu ayağı kullanın. Ayağın alt kısmındaki kanal, dikişlerin üzerinden düzgün bir şekilde geçmesi için tasarlanmıştır.

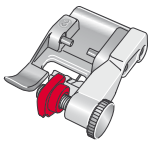

Gizli Baskı Ayağı 3

Bu ayak gizli baskı dikişleri için kullanılır. Ayaktaki uç kısım kumaşı yönlendirir. Ayakta bulunan kırmızı kılavuz baskı kenarının katlanmış kısmında kullanılmak üzere tasarlanmıştır.

Dikkat: Gizli Baskı Ayağını 3 kullanırken her zaman için en az 5mm'lik dikiş kullanın. Önerilenden farklı bir dikiş genişliği kullanırsanız, iğnenin ayaktaki metal pime değmediğinden emin olmak için volanı çevirerek iğneyi hareket ettirin.



Fermuar Ayağı 4

Bu ayak iğnenin sağına veya soluna yaslanarak fermuar dişlerinin her iki tarafına da yakın dikiş yapılmasını kolaylaştırır. Fermuar dişlerine daha yakın dikiş yapmak için iğne konumunu sağa veya sola kaydırın.

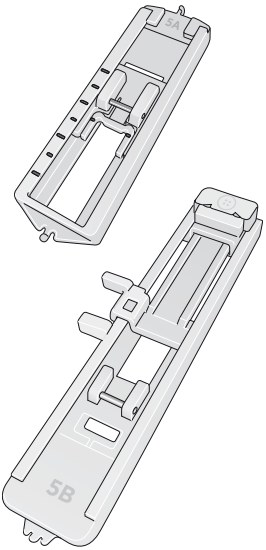

Dört Adımlı Düğme İliği Ayağı 5A (130s/140s için)

Plakanın ayak altından kaydırılması, düğme iliğinizi tam olarak doğru noktada başlatıp bitirmek için uygun şekilde işaretleri yerleştirir.

Tek Adımlı Düğme İliği Ayağı 5B (150s/160s için)

Bu ayak arka tarafında düğme iliğinin boyutunu ayarlamak için kullanılan düğme için bir boşluğa sahiptir. Makine, düğme boyutuna uyacak bir ilik diker.

Dikişe Genel Bakış – 150s/160s

Dikiş		Ad	Açıklama
	5B	1 Adımda Düğme İliği	Standart ilik
	0	Düz dikiş	Tüm düz dikişler ve üst dikişler içindir
	0	Zigzag dikiş	Sürfile ve aplike içindir
	0	Üçlü zigzag dikiş	Esnek şeritlerdeki dikiş, yırtıkları ve parçaları yamalamak içindir
	3	Gizli baskı dikişi	Görünmez etek eki içindir
	3	Esnek gizli baskı dikişi *	Streç kumaşların yanı sıra görünmez etek eki ve eş zamanlı sürfile içindir
	1	Dekoratif Dikiş	Tüm kumaşlar ve çalışma türleri içindir
	1	Kare saten dikişi	Dekoratif saten dikişi
	1	Açık deniz kabuğu (scallop)	Dekoratif saten dikişi
	1	Köprü Dikişi *	Sürfile, esnek kumaşlarda dikiş, yırtıkların yamanması ve yamaların yerleştirilmesi içindir
	0/1	Yunan dikişi	Geleneksel dekoratif bir dikiş, örn. köşeler ve havlular için
	0/1	Kabuk kenarı dikişi	Keten gibi hassas malzemelerdeki dekoratif kenar dikişleri
	0	Güçlendirilmiş düz dikiş *	Spor ve iş kıyafetlerinin ağ dikişleri gibi streç dikişleri içindir
	1	Güçlendirilmiş zigzag dikiş *	Esnek materyallere esnek şerit bağlamak içindir
	1	Bal peteği dikişi *	Esnek ipliklerle dikiş, havluların overloğu ve dekoratif kenar dikişleri içindir
	1	Kenar dikişi, dar *	Dekoratif bir dikiş
	3	Çok esnek *	Dekoratif bir streç dikişi
	1	Dekoratif dikiş	Dekoratif bir dikiş
	1	Çapraz Dikişler	Dekoratif bir dikiş
	1	Dekoratif dikiş	Dekoratif bir dikiş
	0	Desen dikişi	Dekoratif bir dikiş
	3	Kapalı overlok dikişi *	Yıpranan Kumaşlar için kapatma ve sürfile dikişi
	3	Overlok dikişi *	Daha sağlam veya yıpranmayan kumaşlar için kapatma ve sürfile dikişi

** Bu dikişler, streç dikişleridir*

Dikişe Genel Bakış – 130s/140s

Dikiş		Ad	Açıklama
	5A	4 Adımda Düğme İliği	Standart ilik
	0	Düz dikiş	Tüm düz dikişler ve üst dikişler içindir
	0	Zigzag dikiş	Sürfile ve aplike içindir
	0	Üçlü zigzag dikiş*	Esnek şeritlerdeki dikiş, yırtıkları ve parçaları yamalamak içindir
	3	Esnek gizli baskı dikişi *	Streç kumaşların yanı sıra görünmez etek eki ve eş zamanlı sürfile içindir
	3	Gizli baskı dikişi	Görünmez etek eki içindir
	0/1	Kabuk kenarı dikişi	Keten gibi hassas malzemelerdeki dekoratif kenar dikişleri
	0/1	Yunan dikişi	Geleneksel dekoratif bir dikiş, örn. köşeler ve havlular için
	1	Köprü Dikişi *	Sürfile, esnek kumaşlarda dikiş, yırtıkların yamanması ve yamaların yerleştirilmesi içindir
	1	Kare saten dikişi	Dekoratif saten dikişi
	1	Açık deniz kabuğu (scallop)	Dekoratif saten dikişi
	0	Güçlendirilmiş düz dikiş *	Spor ve iş kıyafetlerinin ağ dikişleri gibi streç dikişleri içindir
	1	Güçlendirilmiş zigzag dikiş *	Esnek kumaşlara esnek şerit bağlamak içindir
	1	Bal peteği dikişi *	Esnek ipliklerle dikiş, havluların overloğu ve dekoratif kenar dikişleri içindir
	3	Çok esnek *	Dekoratif bir streç dikişi
	1	Kenar dikişi, dar	Dekoratif bir dikiş
	3	Overlok dikişi *	Daha sağlam veya yıpranmayan kumaşlar için kapatma ve sürfile dikişi
	3	Kapalı overlok dikişi *	Yıpranan kumaşlar için kapatma ve sürfile dikişi
	0	Desen dikişi	Dekoratif bir dikiş
	1	Çapraz Dikişler	Dekoratif bir dikiş
	1	Dekoratif dikiş	Dekoratif bir dikiş

** Bu dikişler, streç dikişleridir*

HAZIRLIKLAR

Ambalajdan çıkarma

1. Kutuyu sabit, düz bir yüzeye yerleştirin. Makineyi kutudan dışarı doğru kaldırın, dış ambalajını çıkarın ve makine taşıma kutusunu kaldırın.
2. Tüm dış ambalaj malzemesini ve plastik poşeti çıkarın.

Dikkat: SMARTER BY PFAFF™ 130s/140s/150s/160s dikiş makineniz, normal oda sıcaklığında en iyi dikiş sonucunu sağlayacak şekilde ayarlanmıştır. Aşırı sıcak ve soğuk dereceler dikiş sonucunu etkileyebilir.

Güç Kaynağına Bağlama

Aksesuarlar arasında elektrik fişi ve pedalı bulacaksınız.

Dikkat: Makineyi güç kaynağına nasıl bağlayacağınız konusunda şüpheleriniz varsa nitelikli bir elektrik tesisatçısına danışın. Makine kullanımda olmadığı zamanlarda güç kablosunu çıkarın.

Bu dikiş makinesi için ZHEJIANG FOUNDER MOTOR CORPORATION LTD (China) tarafından üretilen FC-1902 (110-120V), FC-2902A/FC-2902D (220-240V) pedal modeli kullanılmalıdır.

1. Ayak pedalının fişini, dikiş makinesinin bağlantı soketine (A) prize takın. Dikiş hızı ayak pedalına basılarak düzenlenir.
2. Gücü ve ışığı açmak için Ç/G anahtarını (B) "G" konumuna getirin.

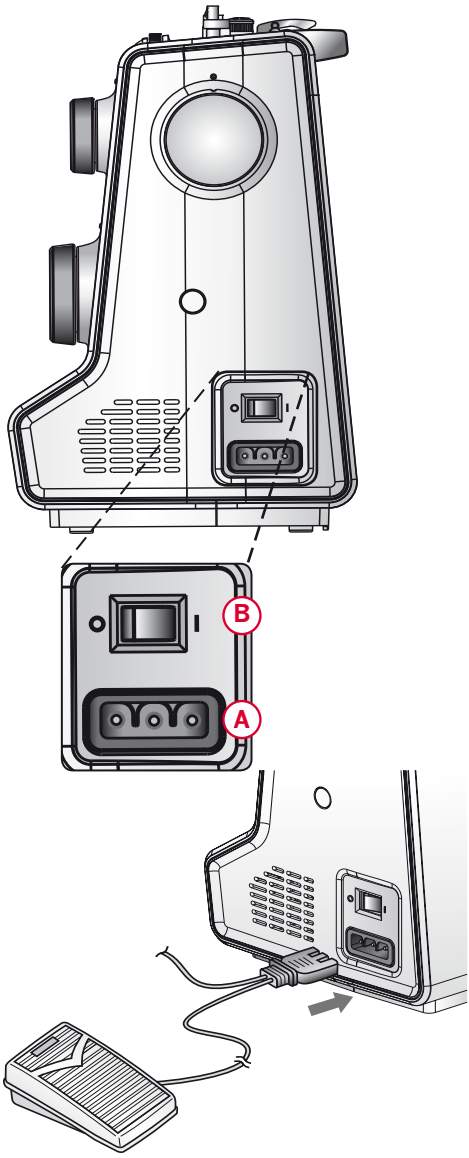

Dikişten Sonra Toplayıp Kaldırma

1. Ana anahtarı kapatın.

Dikkat: Makine kapatıldıktan sonra makinede hala kalan güç bulunabilir. Bu, güç tüketilene kadar ışığın birkaç saniye açık kalmasına neden olur. Bu, güç tasarrufu sağlayan bir cihaz için normal bir davranıştır.

2. Kabloyu önce elektrik prizinden ardından makineden sökün.
3. Pedal kablosunu makineden sökün. Daha rahat saklamak için kabloyu pedalın etrafına sarın.
4. Tüm aksesuarları aksesuar bölmesine yerleştirin. Serbest kolun çevresinden bölmeyi makineye doğru kaydırın.
5. Pedalı serbest kolun üstündeki alana yerleştirin.
6. Sert kapağı takın.

Serbest Kol

Serbest kolu kullanmak için aksesuar tepsisini kaydırın. Takılı olduğunda, bir kanca aksesuar tepsisini makineye sabitler. Sola kaydırarak tepsiyi çıkarın.

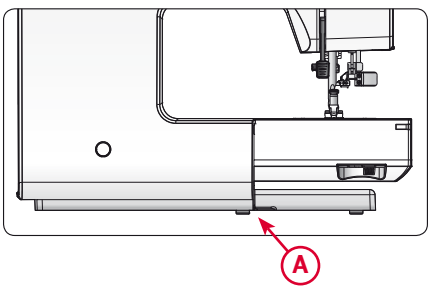

Makine Taban Plakasının Seviyesini Ayarlama

Makinenizin dikiş yapılan yüzeyde sabit durduğundan emin olmak için taban plakası yüksekliğini ayarlayabilirsiniz.

Taban plakası ayarlama vidasını (A) el ile döndürün. Taban plakasını alçaltmak için saat yönünde ve yükseltmek için saatin tersi yönünde döndürün.

İplik Kesici

İplik kesiciyi kullanmak için gösterildiği şekilde (B) ipliği arkadan öne doğru çekin.

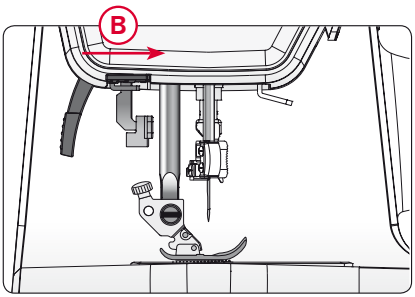

Makara Pimleri

Makinenizde bir ana makara pimi ve bir yedek makara pimi olmak üzere iki makara pimi bulunur. Makara pimleri tüm iplik türleriyle kullanılabilecek şekilde tasarlanmıştır. Ana makara pimi, yatay konumda (iplik makaranın dışında döner), yardımcı makara pimi ise dikey konumda (iplik makarası döner) kullanılır. Normal iplikler için yatay konumu ve büyük makaralar veya özel iplikler için dikey konumu kullanın.

Ana Makara Pimi

Makara pimine makara tutucusunu ve iplik makarasını yerleştirin. İpliğin makarada saatin tersi yönünde döndüğünden ve ikinci makara tutucusuna geçtiğinden emin olun.

Dikkat: Tüm iplik makaraları aynı şekilde üretilmemiştir. İplik ile sorunlar yaşarsanız, tersi yönüne döndürün veya dikey konumda kullanın.

İplik makarasından biraz daha büyük bir makara tutucusu kullanın. Dar iplik makaraları için ön makarada daha küçük bir makara tutucusu kullanın. Geniş iplik makaraları için ön makarada daha büyük bir makara tutucusu kullanın.

Makara tutucusunun düz tarafı makaraya doğru sıkıca bastırılmalıdır. Makara tutucusu ve iplik makarası arasında boşluk olmamalıdır.

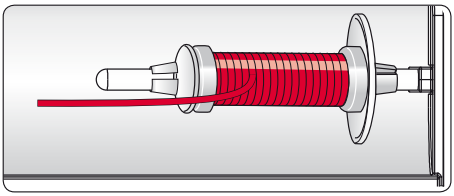

Dar iplik makarası

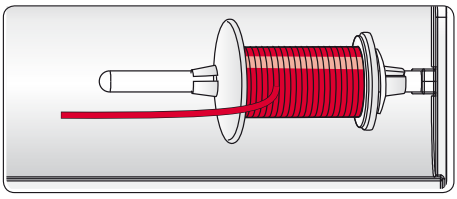

Geniş iplik makarası

Yedek Makara Pimi

Yedek makara pimi bir masura ipliğini ikinci iplik makarasından sararken veya çift iğne ile dikiş yaparken ikinci makara için kullanılır.

Yedek makara pimini makinenin üstünde bulunan deliğe (A) takın. Büyük makara tutucusunu takın ve iplik makarasının altına koruyucu keçe yerleştirin. Bunun amacı ipliğin çok hızlı dönmesini engellemektir.

Makaranın dönmesini engelleyeceğinden makara piminin üstüne makara tutucusu yerleştirmeyin.

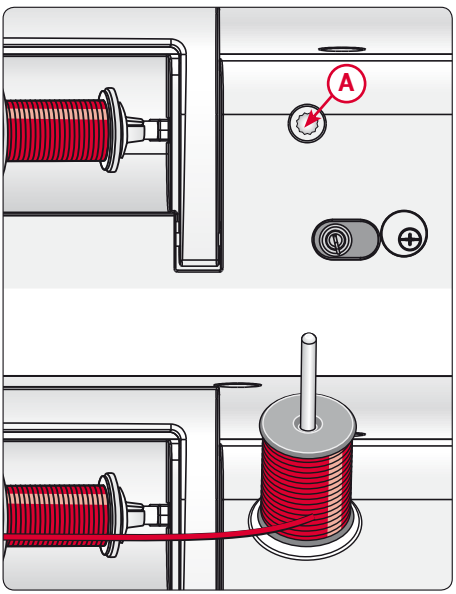

Yedek makara pimi

Makineye İplik Takma

Baskı ayağının yukarıda olduğundan ve iğnenin en yüksek konumda olduğundan emin olun.

1. İpliği makara pimine yerleştirin ve uygun boyuttaki makara tutucusunu takın.
2. İpliği, iplik kılavuzunda (A) önden arkaya doğru geçirin. İpliği, tansiyon kampanaları (B) arasından geçirin.
3. İpliği sağdaki iplik yuvasından aşağıya doğru geçirin ve ardından soldaki iplik yuvasından yukarı doğru çekin.
4. İpliği sağ taraftan germe koluna (E) ve sol taraftaki iplik yuvasından aşağı doğru, alt iplik kılavuzuna (F) ve iğne ipliği kılavuzuna (E) getirin.
5. İpliği iğneden geçirin.

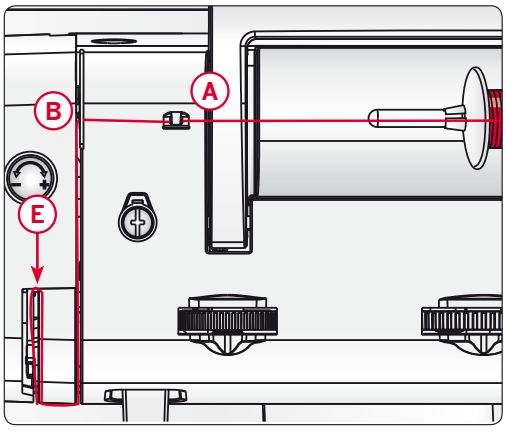

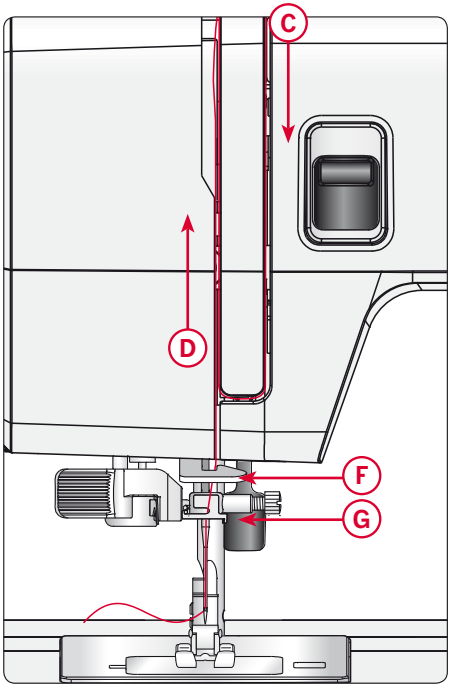

İplik Geçirme Mekanizması

Entegre iplik geçirme mekanizması, iğneye hızlı ve kolay bir şekilde iplik geçirmenizi sağlar.

Otomatik iplik takma mekanizmasını kullanabilmeniz için iğne en yüksek konumunda olmalıdır. Volanı, çark üzerindeki çentik yukarıyı (A) gösterene kadar çevirin. Ayrıca baskı ayağını da alçaltmanızı öneririz.

1. İplik geçirme mekanizmasını tamamen aşağıya çekmek için kolu (B) kullanın. Metal flanşlar, iğneyi kapatır. Ufak bir kanca, iğne gözünden geçecektir.
2. İpliği, iplik kılavuzunun (C) arkasından alıp ufak kancanın (D) altından geçirerek yerleştirin.
3. İplik geçirme mekanizmasının yavaşça geriye doğru gelmesine izin verin. Kanca, ipliği iğne deliğinden çeker ve iğnenin arkasında bir halka oluşturur. İplik ilmeğini iğnenin arkasından çekin.
4. Baskı ayağını yükseltin ve ipliği alt kısmına yerleştirin.

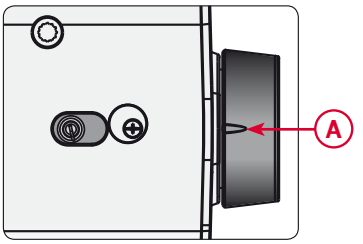

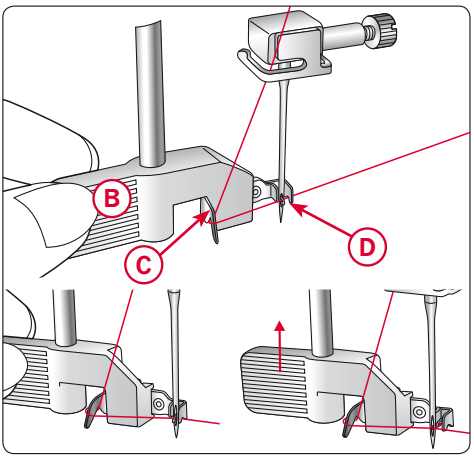

Dikkat: İplik geçirme mekanizması 70-120 boyutlarındaki iğnelerle kullanılmak üzere tasarlanmıştır. İplik geçirme mekanizmasını 60 numaralı veya daha küçük kanatlı iğnelerle veya çift iğnelerle kullanamazsınız.

Ayrıca ipliğin iğneye manuel olarak geçirilmesini gerektiren bazı isteğe bağlı aksesuarlar mevcuttur.

İğneye ipliği manuel olarak geçirirken ipliğin iğneye önden arkaya doğru geçirildiğinden emin olun.

Çift İğneye İplik Geçirme

Dikiş iğnesini çift iğneyle değiştirin. Baskı ayağının yukarıda olduğundan ve iğnenin en yüksek konumda olduğundan emin olun.

1. İplik makarasını, makara pimine yerleştirin ve uygun boyuttaki makara tutucusunu takın. Yedek makara pimini takın. Büyük makara tutucusu ve koruyucu keçeyi takın. İkinci iplik makarasını, makara pimine yerleştirin.
2. İplikleri, iplik kılavuzunda (A) önden arkaya doğru geçirin. İplikleri tansiyon kampanaları (B) arasından geçirin.
3. İpliği sağdaki iplik yuvasından aşağıya doğru geçirin ve ardından soldaki iplik yuvasından yukarı doğru çekin.
4. İplikleri sağ taraftan germe koluna (E) ve sonra aşağı doğru getirerek soldaki iplik yuvasından geçirin. İplikleri, alt iplik kılavuzuna (F) yerleştirin. İğne ipliği kılavuzunun (G) sol tarafındaki yuvaya bir iplik ve iğne ipliği kılavuzunun (H) sağ tarafındaki yuvaya diğer ipliği yerleştirin. İpliklerin karışmadığından emin olun.
5. İğnelere, manuel olarak önden arkaya doğru iplik geçirin.

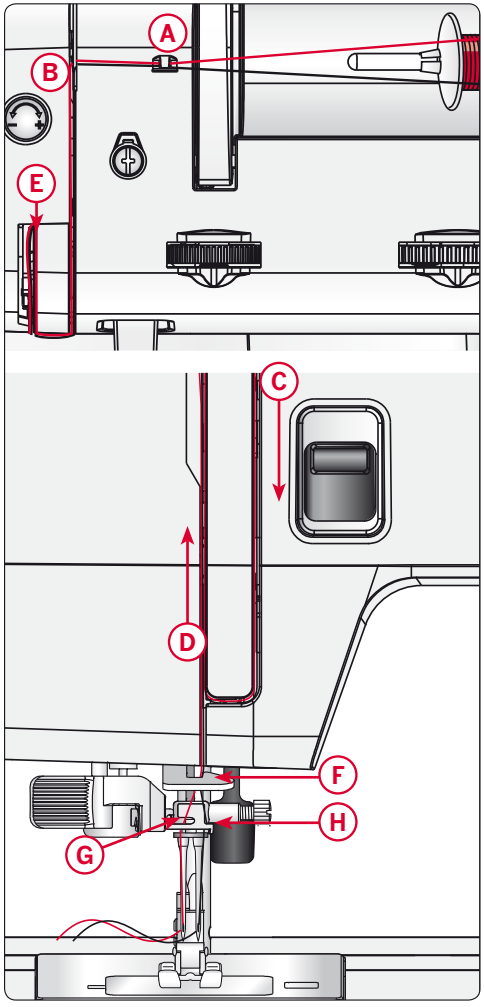

Dikkat: Bir çift iğne kullanıyorsanız, çift iğnenin, dikiş plakasının veya baskı ayağının zarar görmesini önlemek için dikiş genişliğini azaltmanız gerekebilir. Ne kadar azaltmanız gerektiği, çift iğnenin genişliğine ve/veya boyutuna bağlıdır.

Dikkat: Metalik gibi özel ipliklerin ağırlığı ve düzensiz yüzeyleri, iplikte daha fazla tansiyona neden olabilir. Tansiyonun azaltılması iğnenin kırılmasını önler.

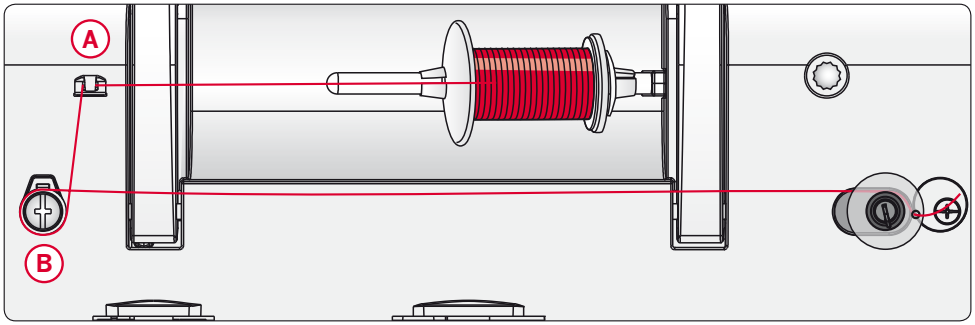

Masura Sarma

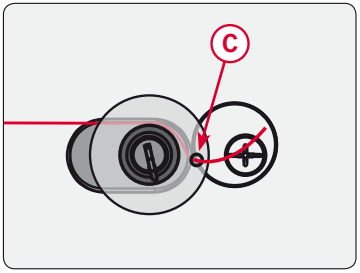

1. İplik makarasını, makara pimine yerleştirin. Bir makara tutucusunu makara üzerine sıkıca yerleştirin.
2. İpliği, iplik kılavuzuna (A) önden arkaya doğru yerleştirin. İpliği, masura sarma tansiyonu kampanasının (B) çevresinde saat yönünde dolayın.
3. Masuradaki (C) deliğe içeriden dışarı doğru iplik takın.
4. Masura miline bir masura yerleştirin.
5. Masura sarma işlemini etkinleştirmek için masura milini sağa itin. Masurayı sarmak için ayak pedalına basın. Masura sarılmaya başladığında, fazla ipliği kesin. Masura dolduğunda masura sarma işlemi yavaşlar ve otomatik olarak durur.

   Masura milini sola itin. Masurayı çıkarın ve ipliği kesin.

Masurayı Takma

Masurayı takmadan veya çıkarmadan önce iğnenin en yüksek konumda olduğundan ve makinenin kapatıldığından emin olun.

1. Serbest bırakma düğmesini sağa (A) iterek masura kapağını açın. Kapağı (B) çıkarın.
2. Masurayı, iplik saat yönünün tersine olacak şekilde masura bölmesine takın.
3. İpliği aralıktan (C) geçirin.
4. İpliği, çentiğe (D) doğru kayana kadar saat yönünde çekin.
5. Masura kapağını yerine takın.

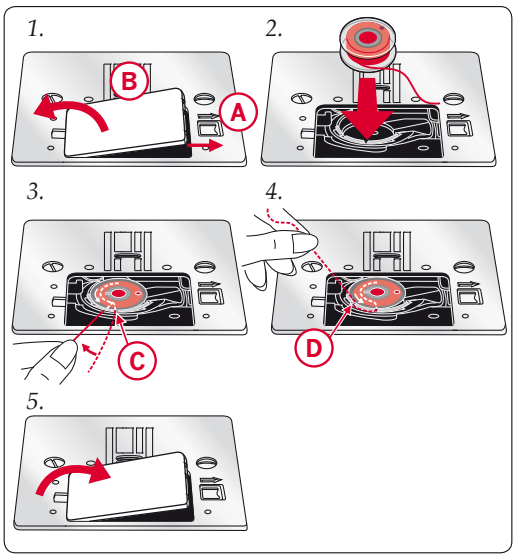

Baskı Ayağı Basıncı

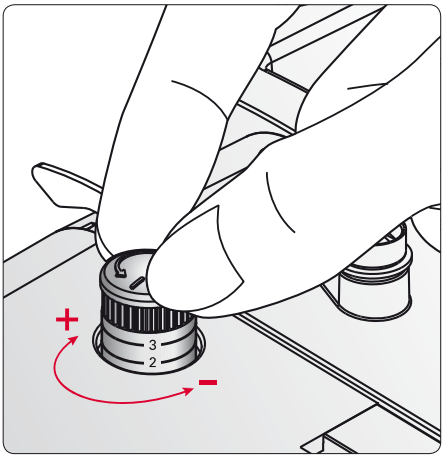

Baskı ayağı basıncı ön ayar olarak standart değer olan "2" değerine ayarlanmıştır. Birçok durumda, baskı ayağı basıncını ayarlamanız gerekmez. Özel teknikler için veya çok hafif veya ağır kumaşlarla çalışırken basıncı ayarlamak sonuçları iyileştirebilir.

Çok hafif kumaşlar için basınç ayarını saat yönünün tersine döndürerek basıncı azaltın.

Dikkat: Basınç ayarı saat yönünün tersi yönde çok fazla döndürülürse yerinden çıkabilir. Böyle bir durumda, basınç ayarını, sabitlenene kadar saat yönünde döndürün.

Ağır kumaş için kadranı saat yönünde döndürerek basıncı artırın.

Dikkat: Basınç ayarı durana kadar saat yönünde döndürülürse, mevcut olan maksimum basınca ulaşmış demektir. Basınç ayarını daha fazla döndürmeye çalışmayın!

İplik Tansiyonu

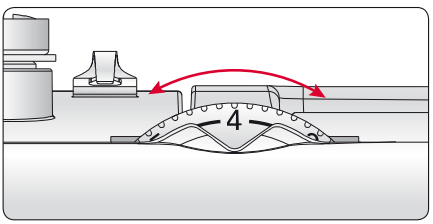

İplik tansiyonunu ayarlamak için makinenin üstündeki tansiyon ayarını döndürün. Kumaşa, dolguya, ipliğe, vb. bağlı olarak tansiyonun ayarlanması gerekebilir.

En iyi dikiş görünümü ve dayanıklılığı için iğne ipliği tansiyonunun düzgün ayarlandığından emin olun. Genel dikişlerde iplikler kumaşın iki katı arasında eşit aralıklarla karşılaşır (A).

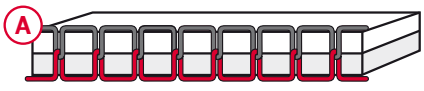

Doğru tansiyon

Kumaşın üst tarafında masura ipliği görünür durumdaysa, iğne ipliği tansiyonu çok sıkıdır (B). İğne ipliği tansiyonunu azaltın.



Tansiyon çok sıkı

Kumaşın altında üst iplik görünür durumdaysa, iğne ipliği tansiyonu çok gevşektir (C). İğne ipliği tansiyonunu arttırın.

Dekoratif dikişler ve ilikler için üst iplik, kumaşın alt tarafında görünür olmalıdır.



Tansiyon çok gevşek

Dikişte kullanacağınız kumaşın bir parçasında birkaç deneme yapın ve tansiyonu kontrol edin.

İğneler

Dikiş makinesi iğnesi başarılı dikişler elde edilmesinde önemli bir rol oynar. Yalnızca kaliteli iğneler kullanın. 130/705H sistemi iğnelerini öneririz. Makinenizle birlikte gelen iğne paketi en sık kullanılan boyutlardaki iğneleri içerir.

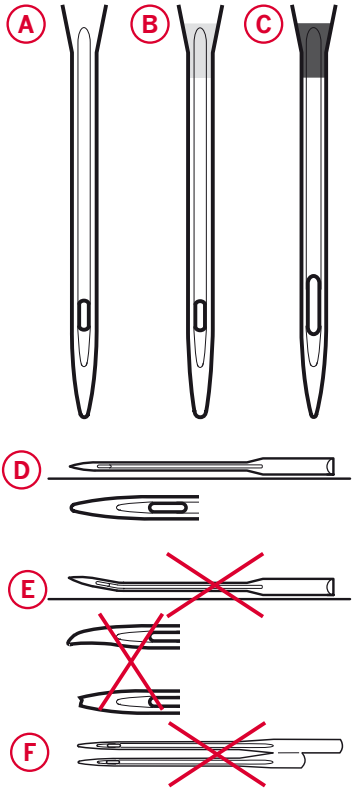

Çok Amaçlı İğne (A)

Çok amaçlı iğneler hafif yuvarlak bir uca sahiptir ve çeşitli boyutları mevcuttur. Birçok kumaş türüyle ve çeşitli ağırlıklara sahip kumaşlarla yapılan genel dikiş işlemleri için kullanılabilir.

Streç İğnesi (B)

Streç iğneleri kumaşta bir esneme olduğunda atlanmış dikişleri önlemek için özel bir geçme yerine sahiptir. Örgüler, mayolar, yünler, sentetik süetler ve deriler için uygundur. Sarı bir şerit ile işaretlidir.

Kot İğnesi (C)

Kot iğneleri, iğneyi saptırmadan sıkı bir şekilde örülmüş kumaşları delmek için keskin bir uca sahiptir. Kanvas, kot, mikro elyaf için uygundur. Mavi bir şerit ile işaretlidir.

Dikkat: İğneyi sık sık değiştirin. Her zaman keskin uçlu düz bir iğne (D) kullanın.

Hasarlı bir iğne (E) dikişlerin atlanmasına, iğnenin kolay kırılmasına veya ipliğin kopmasına neden olabilir. Hasarlı bir iğne dikiş plakasına da zarar verebilir.

Dikiş makinenize zarar verebilecekleri için asimetrik çift iğneler (F) kullanmayın.

İğneyi Değiştirme

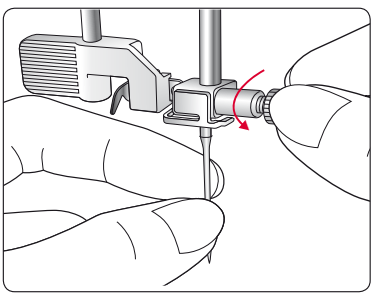

1. İğne vidasını gevşetin. Gerekirse tornavidayı kullanın.
2. İğneyi çıkartın.
3. Tamamen sabitleninceye kadar yeni iğneyi düz tarafı sizden uzak olacak şekilde yukarı doğru itin.
4. İğne vidasını sıkabildiğiniz kadar sıkın.

Dişlileri İndirme

Serbest kolun arkasındaki düğmeyi sola hareket ettirerek dişlileri indirebilirsiniz (A). Dişlileri yükseltmek istiyorsanız düğmeyi sağa hareket ettirin.

Dikkat: Kol değiştirildiğinde dişliler hemen yükselmez. Dişlileri yeniden devreye sokmak için volanı tam bir tur döndürün veya dikiş işlemine başlayın.

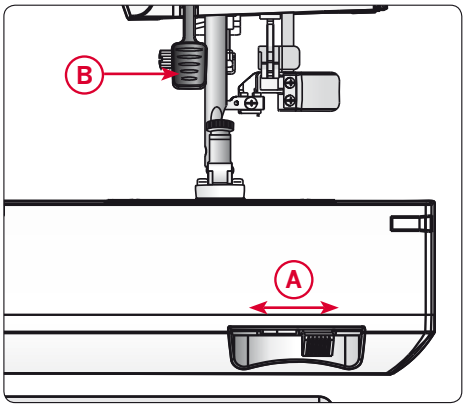

Baskı Ayağı Kaldırma

Baskı ayağı, baskı ayağı kaldırma kolu (B) ile alçaltılır veya yükseltilir. Baskı ayağı kolunu, mümkün olan yere kadar yükselterek baskı ayağının kaldırma yüksekliği arttırılabilir. Bu, baskı ayağının kolay çıkarılmasında veya ayağa ağır kumaşlar yerleştirirken yararlıdır.

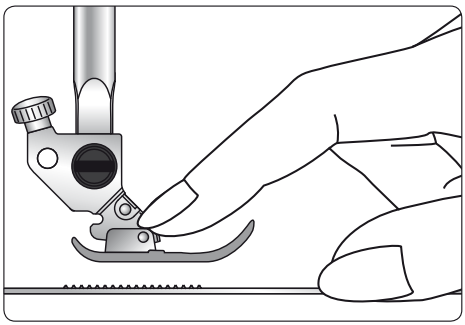

Baskı Ayağını Değiştirme

Baskı Ayağını Çıkarma

Baskı ayağını, baskı ayağı tutucusundan ayrılana kadar aşağı doğru bastırın.

Baskı Ayağını Takma

Baskı ayağını, baskı ayağı tutucusunun (A) altına yerleştirin. Ayaktaki (B) çapraz pimi, baskı ayağı dirseğindeki (C) boşluk ile hizalayın.

Baskı ayağı kaldırma kolunu indirin, böylece baskı ayağı, baskı ayağı tutucusuna konumlanacaktır.

Dikkat: Baskı ayağı kaldırma kolunu kaldırarak baskı ayağının düzgün bir şekilde takıldığından emin olun.

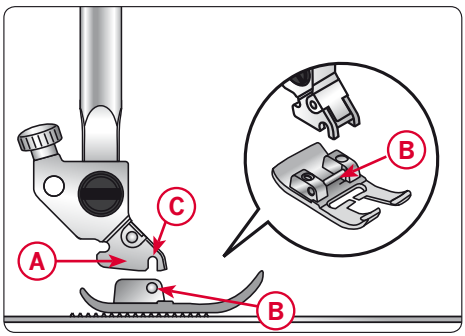

Dikiş Seçimi

İğneyi, en yüksek konumuna (A) yükseltin.

İstenen dikişi ayarlamak için dikiş seçim ayarını (B) çevirin. Seçilen dikiş, ayar işaretinin (C) altındaki dikiştir.

Dikiş seçim ayarındaki beyaz baskılı dikişlerin sabit bir dikiş uzunluğu vardır (aşağı bakın).

Yün kumaşları dikerken streç olmayan dikişler veya streç kumaşları kullanırken vinil ve streç dikişleri kullanın (hangi dikişlerin streç dikişler olduğunu anlamak için bkz. Dikişe Genel Bakış).

Dikkat: Dikiş seçim ayarını çevirmeden önce her zaman iğneyi kumaşın ve baskı ayağının üzerine yükseltin.

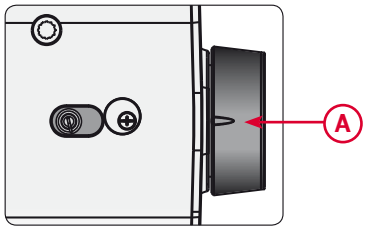

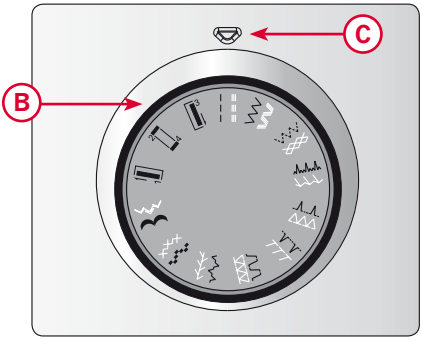

Dikiş Uzunluğu

İstenen dikiş uzunluğu, ayar işaretine (B) karşılık gelene kadar dikiş uzunluğu ayarını (A) çevirin. Sayı ne kadar yükselirse, dikiş o kadar uzun olur. Dikiş uzunluğu, 0 ila 4 mm arasında farklılık gösterebilir (seçim çarkındaki sayılar, mm cinsinden dikiş uzunluğuna karşılık gelir).

Dikiş Seçim çarkında beyaz baskılı dikişleri kullanarak dikiş yaparken, dikiş uzunluğu ayarını "S1"e ayarlayın.

işareti, düğme iliği dikilirken ayarlama aralığını gösterir.

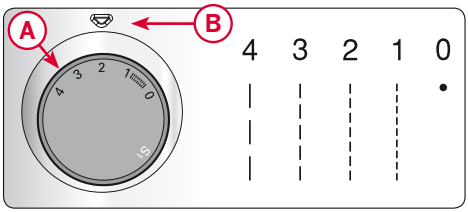

Dikiş Genişliği

İstenen dikiş genişliğini ayarlamak için dikiş genişliği ayarını (A) çevirin.

Sayı ne kadar yükselirse, dikiş o kadar geniş olur. Merkezi bir düz dikiş, "0" dikiş genişliğine ayarlanır. Dikiş genişliği, 0 ila 6 mm arasında farklılık gösterebilir (seçim çarkındaki sayılar, mm cinsinden dikiş genişliğine karşılık gelir).

Dikkat: Dikiş genişliği ayarını çevirmeden önce iğneyi, en yüksek konumuna yükseltin, aksi taktirde bükülebilir veya kırılabilir.

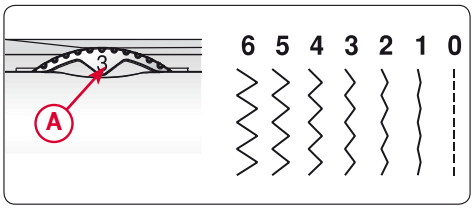

Ayarlanabilir İğne Konumu

Düz dikiş seçildiğinde dikiş genişliği ayarı, 0 ila 6 mm arasında iğne konumunu ayarlamak için kullanılabilir. Bu, örneğin üst dikiş yaparken dikişin konumunu ayarlamaya ihtiyacınız olduğunda uygundur.

Dikkat: Dikiş genişliği ayarını çevirmeden önce iğneyi, en yüksek konumuna yükseltin, aksi taktirde bükülebilir veya kırılabilir.

150s/160s modelinde iğne konumu, merkezden sola doğru ayarlanır. 130s/140s modelinde iğne konumu, merkezden sağa doğru ayarlanır.

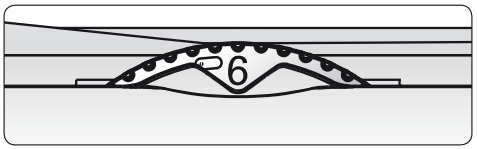

Model 150s/160s

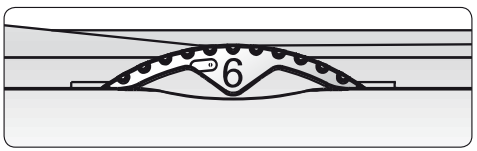

Model 130s/140s

Ters Dikiş

Ters yönde dikiş yapmak için ters kolu aşağı doğru bastırın.

Makine yalnızca ters dikiş düğmesine basıldığı sürece ters yönde dikiş yapar.

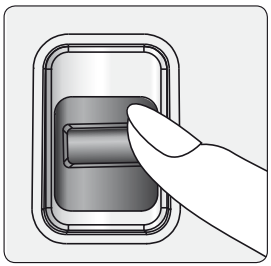

DİKİŞ

Her bir dikişin ya da açıklanan dikiş tekniğinin yanındaki bir grafik, önerilen ayarları ve baskı ayağını gösterir. Sağda bulunan grafik açıklamalarına bakın.

Dikişe Başlama – Düz Dikiş

Makinenizi düz dikiş için ayarlayın (bkz. sağdaki grafik).

Baskı ayağını yükseltin ve kumaşı bunun altında, iğne plakasındaki dikiş payı kılavuz çizgisinin yanına konumlandırın. Masura kapağı üzerinde 1/4"lik (6mm) bir kılavuz çizgi vardır.

İğneyi, başlamak istediğiniz noktaya alçaltın. Baskı ayağını alçaltın ve iplikleri geriye doğru çekin. Pedala basın. Kumaşın makineye girmesini sağlayarak kumaşı nazikçe dikiş kılavuzu boyunca ilerletin.

Dikkat: Bazı dikişler, iğne konumu değiştirilerek daha kolay bir şekilde yapılır, örn. bir yakada üst dikiş veya bir fermuar dikişi. İğne konumu, dikiş genişlik ayarı tarafından belirlenir (0, merkezdir, 6, sol/sağdır, bkz. sayfa 22).

Dikiş Yönünü Değiştirme

Dikiş yönünü değiştirmek için makineyi durdurun ve iğneyi kumaşa doğru getirmek için volanı kendinize doğru çevirin.

Baskı ayağını yukarı kaldırın.

Dikiş yönünü istenen şekilde değiştirmek için kumaşı iğne etrafında döndürün. Baskı ayağını alçaltın ve dikişe yeni yönde devam edin.

Dikişi Sonlandırma

Ters dikiş koluna bakın ve dikişin sonunda ters yönde birkaç dikiş yapın.

Baskı ayağını yükseltin ve iplikleri geri çekerek kumaşı çıkarın.

İplikleri yukarı doğru iplik kesiciye çekin.

İplikler, bir sonraki dikişe başlamak için uygun uzunlukta kesilir.

dikiş	----	∿∿	XXX	
⏐⏐⏐	2-4	0	3-5	0
A	B	C	D	E

A. Önerilen dikiş

B. mm cinsinden dikiş uzunluğu

C. mm cinsinden dikiş genişliği

D. İplik tansiyonu

E. Önerilen baskı ayağı

dikiş	----	∿∿	XXX	
⏐⏐⏐	2-4	0	3-5	0

Düz Dikiş Ayarı

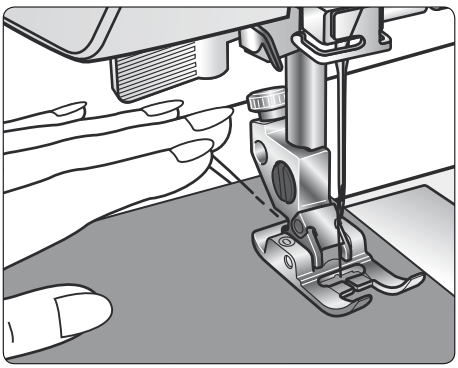

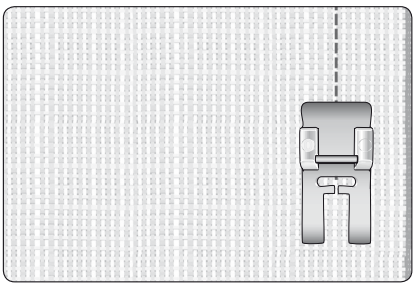

Güçlendirilmiş Düz Dikiş

Bu dikiş, sıradan düz dikişten daha sağlamdır, çünkü üçlü ve esnek bir dikiştir. Güçlendirilmiş düz dikiş, ağır streç kumaşlar için, büyük ölçüde zorlanmaya maruz kalan ağ dikişleri ve ağır kumaşlardaki üst dikişler için kullanılabilir.

Dikiş, iki ileri dikiş ve bir geri dikiş şeklinde gerçekleştirilir ve kolayca sökülmeyecek bir dikiş oluşturur.

Kumaş ileri geri hareket edeceği için dikiş sırasında kumaşı dikkatli bir şekilde yönlendirin.

dikiş	----	~\/\/\	XXX	
||| ||| |||	S1	0	2-5	0

Güçlendirilmiş düz dikiş ayarı

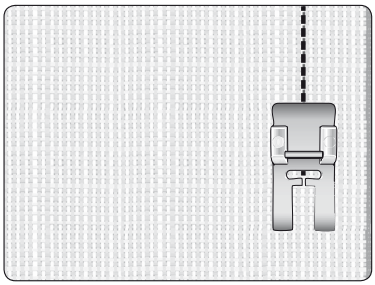

Üç Adımlı Zigzag Dikiş

Üç adımlı zigzag dikiş, işlenmemiş kenarlara sürfile yapmak için kullanılır. İğnenin, kumaşı sol taraftan deldiğinden ve kenara sağ taraftan sürfile uyguladığından emin olun.

Dikiş, örgü kumaşlarını dikerken dikiş yerlerinin esnemesine izin veren esnek bir dikiş olarak da kullanılabilir.

dikiş	----	~\/\/\	XXX	
	1	3-5	3-6	0

Üç adımlı zigzag dikiş ayarı

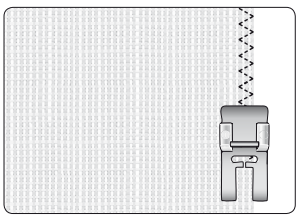

Çift iğneyle kenar dikişi yapma (Reçme Dikişi)

Güzel görünümlü üst dikişler yapmak için çift iğne kullanın.

Çift iğneyi kullanarak tişört, örme kumaştan yapılan kıyafetler ve bisiklet şortları gibi streç kumaşların kenar dikişlerine hızlı ve kolay şekilde profesyonel bir görünüm kazandırabilirsiniz.

Çift iğne farklı genişliklerde kullanılmaktadır. Üst dikiş için geleneksel genişlik 4 mm'dir. İğnenin dikiş plakasına çarpmasını önlemek için orta iğne konumunu (o) seçtiğinizden emin olun.

- Önce, katlanacak kenar için istenen genişliği belirleyip kenarı katlayın ve ütüleyin.
- Ardından, kenara sağ taraftan üst dikiş yapın.
- Son olarak, çıkıntı yapan kenarı dikişe kadar kesin.

Streç kumaşları dikerken yalnızca streç iğne kullanın!

İpucu: Ribanalı örme kumaşlar gibi zor kumaşlar üzerinde çalışırken dikişi yapmadan önce kumaşı teğellemeniz önerilir.



Overlok Dikişi

Açık overlok dikişi, streç kumaşlar için mükemmel olan tek seferde hem dikiş diker hem de kenarlara sürfile yapar. Bu dikiş, normal dikişlerden daha esnektir, çok dayanıklıdır ve hızlı bir şekilde dikilir.

İpucu: Dikiş sırasında kumaşın kenarını, ayağın metal pimi boyunca ilerletin. Bunu yaptığınızda dikişler, pim üzerinden şekillenir ve kumaşın büzülmesi önlenir.

Dikkat: Önerilenden farklı bir dikiş genişliği kullanırsanız, iğnenin ayaktaki metal pime değmediğinden emin olmak için volanı çevirerek iğneyi hareket ettirin.

dikiş	----		XXX	
777	S1	5	3-7	3

Overlok dikişi ayarı

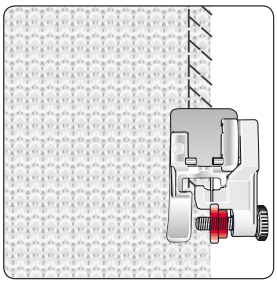

Kapalı Overlok Dikişi

Kapalı overlok dikişi, jarse örgüleri için mükemmeldir. Dayanıklı dikiş; örgü yakaları ve paçaları birleştirmek için harikadır.

İpucu: Dikiş sırasında kumaşın kenarını, ayağın metal pimi boyunca ilerletin. Bunu yaptığınızda dikişler, pim üzerinden şekillenir ve kumaşın büzülmesi önlenir.

Dikkat: Önerilenden farklı bir dikiş genişliği kullanırsanız, iğnenin ayaktaki metal pime değmediğinden emin olmak için volanı çevirerek iğneyi hareket ettirin.

Bu dikişi streç kumaşların kenar dikişi (A) ve kemer köprüleri (B) için kullanın. Bir kenarı ters tarafa katlayın ve sağ tarafından kapalı overlok dikişi ile dikin. Fazla kumaşı kesin. Bu tekniği, kemer köprüleri yapmak için de kullanın (bkz. sağdaki şekil).

dikiş	----		XXX	
XXX	S1	5	3-7	3

Kapalı overlok dikişi ayarı

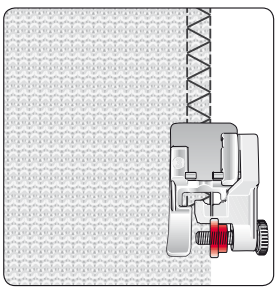

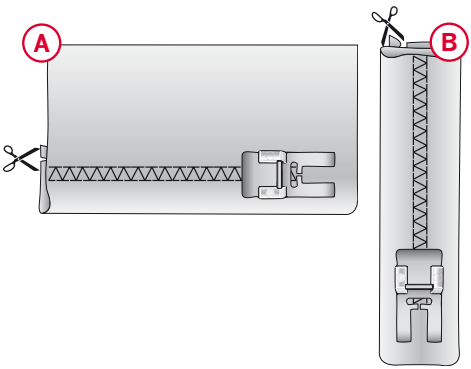

Gizli baskı

Gizli baskı dikişi eteklerde, pantolonlarda ve ev dekorasyonunda görünmez etek bastırma işlemi için kullanılır.

1. Eteğin kenarını bitirin.
2. Katlayın ve dikiş payını ters tarafa bastırın.
3. Bitmiş eteğin yaklaşık 3/8" (1 cm) kısmı katlanmış yerden ileri doğru uzanacak şekilde kenarı kendi üzerine katlayın. Çalıştığınız kumaşın ters tarafı şu anda yukarı doğru bakıyor olmalıdır.
4. Katlanmış kısım kenar kılavuzuyla (A) hizalanacak şekilde kumaşı baskı ayağının altına yerleştirin.
5. İğne katlanmış yere indiğinde az miktarda kumaş yakalamalıdır. Düz tarafta dikişler görünür durumdaysa, kenar kılavuzunu (A) eteği yakalayan dikiş çok az görünene kadar ayarlama vidasını (B) döndürerek ayarlayın.

dikiş	-----	~~~	XXX	
veya	1-2	5	3-5	3

Gizli baskı dikiş ayarı

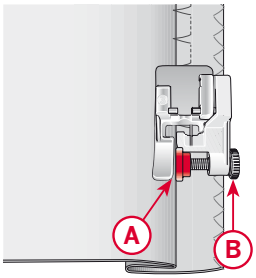

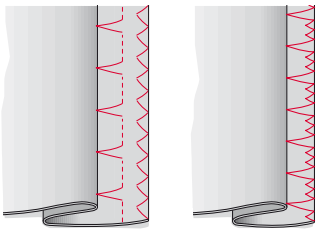

Gizli baskı dikişi *Esnek Gizli Baskı dikişi*

Esnek Gizli Baskı Dikişi

Elastik gizli baskı dikişi, dikişteki zigzag dikişin esnemesine izin verdiğinden özellikle streç kumaşlar için uygundur. Eteğin dikişi bittiğinde dikimi de bitmiş olur. Birçok örgü üzerinde öncelikle işlenmemiş kenarı bitirmeye gerek yoktur.

Dikkat: Önerilenden farklı bir dikiş genişliği kullanırsanız, iğnenin ayaktaki metal pime değmediğinden emin olmak için volanı çevirerek iğneyi hareket ettirin.

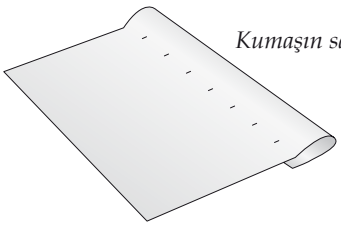

Kumaşın sağ tarafı

Yamalarda veya Aplikelerde Dikiş

Geniş delikleri kapatmak için zarar görmüş alana yeni bir kumaş parçasının dikilmesi gerekir.

Yeni kumaş parçasını, kumaşın sağ tarafındaki zarar görmüş alana teyelleyin.

Kumaş kenarlarını, zigzag veya üç adımlı zigzag dikiş ile dikin.

Kumaşın ters tarafından dikişe yakın olan zarar görmüş alanı kesin.

dikiş	----			
	1-2	5	3-5	0

Üç adımlı zigzag ayarı

dikiş	----			
	2	4-6	3-5	0

Zigzag dikiş ayarı

Aplikeler yapmak için zigzag, üç adımlı zigzag, kapalı overlok dikiş veya bal peteği dikişi kullanılabilir.

Kumaşınıza/projenize bir yama tutturun veya teyelleyin ve herhangi bir dikiş türü ile kenarların etrafından dikin.

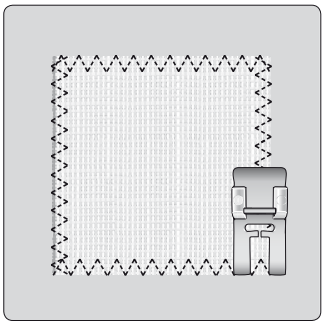

Yamaların veya aplikelerin dikilmesi

Üç Adımlı Zigzag Dikiş ile Yama

Ufak bir delik veya yırtık, üç adımlı zigzag dikiş ile kolayca yamalanır.

İyi bir şekilde kapanana kadar zarar görmüş alanın üzerini bir kaç sıra dikin. Sıraların üst üste geldiğinden emin olun.

İpucu: Yamayı daha sağlam hale getirmek için, dikişten önce deliğin/yırtığın alt kısmına bir kumaş yerleştirin.

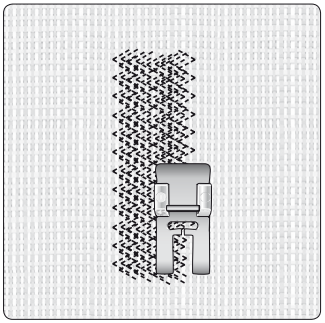

Üç adımlı zigzag ile yama

Yırtıkları Onarma

Yırtıklarda, saçaklanmış kenarlarda veya ufak deliklerde kumaşın ters tarafına bir parça kumaş yerleştirmek yararlıdır. Alt kısma konulan kumaş, zarar görmüş alanı güçlendirir.

Zarar görmüş alanın alt kısmına bir parça kumaş yerleştirin. Kumaşın, zarar görmüş alandan biraz daha geniş olması gerekir.

Zarar görmüş alanı, zigzag veya üç adımlı zigzag dikiş kullanarak dikin.

Güçlendirmek için kullanılan kumaş parçasını kesin.

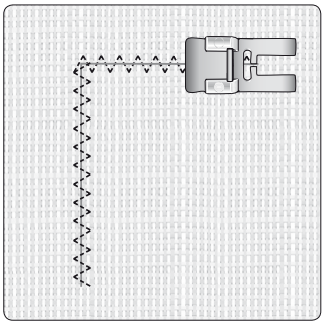

Yırtıkları onarma

Düğmelerin Dikilmesi

Dikiş makineniz ile düğmeleri hızlı bir şekilde dikin.

dikiş	----	⌒⌒⌒	xxx	
	0	3-5	3-5	-

Düğme dikişi ayarı

1. Baskı ayağını çıkarın ve dişlileri (A) alçaltın.
2. Düğmenin konumlandırılacağı noktayı kumaşta işaretleyin. Kumaşı ve düğmeyi, iğnenin salınımı ile hizalı olan düğmedeki delikler ile dirseğin alt kısmına yerleştirin. İğneyi, doğru dikiş genişliğinin ayarlandığını doğrulamak üzere volan ile birlikte düğme deliklerine doğru aşağı hareket ettirin.

   Dikkat: 3 mm'lik önerilen genişlik, çoğu düğme için ayarlanmıştır. Çok küçük bir düğme veya çok büyük bir kaban düğmesi dikiyorsanız, iğne salınımı düğme deliklerini dikene kadar dikiş genişliğini azaltın veya arttırın.

   Dikkat: Düğme çap olarak 1 cm'den (3/8") küçükse bu tekniği kullanmayın.
3. Pedala basın ve altı ila sekiz dikiş dikin. Dikiş genişliği ayarını 0'a ayarlayın ve birkaç dikişle iplikleri sabitleyin.
4. Düğme dikme işlemi tamamlandığında dişlileri yükseltin.

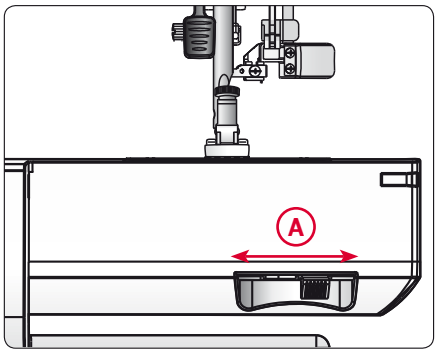

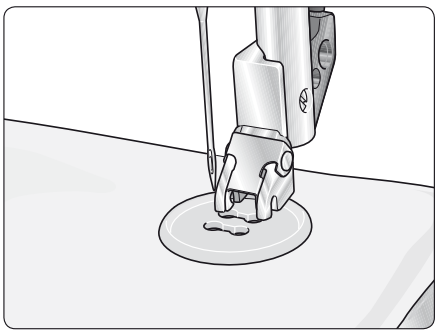

Standart Düğme İliği
(model 150s/160s)

İlik dikişlerinin dikileceği yerlerde kumaşa tela yapıştırılmalı ve/veya kumaş sabitlenmelidir.

1. Başlangıç konumunu ve düğme iliği uzunluğunu, kumaş üzerinde işaretleyin (A).
2. Tek Adımda Düğme İliği Ayağını 5B takın. Kolu geriye doğru ittirerek düğme tutucusunu ittirerek açın (B). Düğmeyi takın. Düğme yerine kilitleninceye kadar düğme tutucusunu ileri doğru ittirin (C). İliğin uzunluğunu düğme belirler.
3. İpliğin baskı ayağındaki delik içinden çekildiğinden ve ayağın altına yerleştirildiğinden emin olun.
4. Kumaşın üzerindeki işaret, düğme iliği ayağının ortasıyla hizalanacak şekilde giysinizi baskı ayağının altına yerleştirin (D).
5. Düğme iliği kolunu (E) tamamen indirin ve sizden uzağa itin. Düğme iliği kolunun, düğme tutucu kolu (B) ve durdurucu (F) arasında olması gerekir.
6. Üst ipliğin ucunu tutun ve dikişe başlayın. Düğme iliği, sağ tarafta gösterildiği şekilde baskı ayağının ön kısmından arka kısmına doğru dikilir (G). Son düğme iliği sütunu tamamlandığında dikişi durdurun.
7. Düğme iliği tamamlandığında, baskı ayağını yükseltin. Düğme iliği kolunu kendinize doğru çekin ve sonuna kadar ittirin.
8. Punterizi sağlamlaştırmak için, üst ipliğin ucunu iğneye geçirin, ters tarafa doğru çekin ve fazla ipliği kesmeden önce ucunu bağlayın.

Düğme iliğini tekrarlamak isterseniz, düğme iliği tamamlandığında düğme iliği kolunu yukarı doğru itmeyin. Bunun yerine bir başka düğme iliği dikin.

Dikkat: Her zaman artık bir kumaş parçası üzerine deneme düğme iliği açın.

dikiş	----			
		4-6	3-5	5B

Düğme iliği ayarı

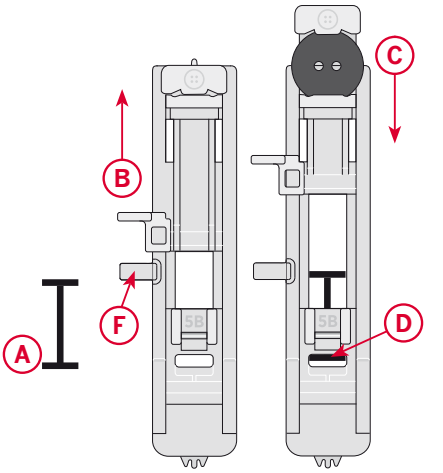

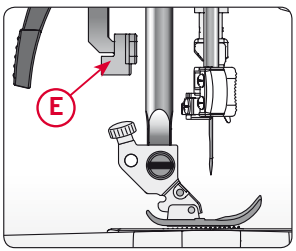

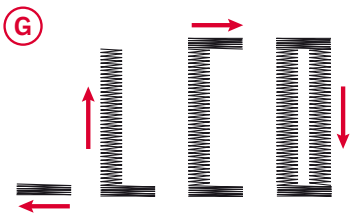

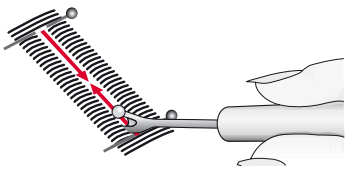

Bir dikiş sökme aleti ile düğme iliği açıklığını dikkatli bir şekilde kesin

Standart Düğme İliği
(model 130s/140s)

İlik dikişlerinin dikileceği yerlerde kumaşa tela yapıştırılmalı ve/veya kumaş sabitlenmelidir.

Düğme İliğini Hazırlama

Düğmenin çapını ve kalınlığını ölçün ve doğru düğme iliği uzunluğunu elde etmek üzere punterizler için 3mm (1/8") ekleyin. Başlangıç konumunu ve düğme iliği uzunluğunu, kumaş üzerinde işaretleyin (A).

Dört Adımlı Düğme İliği Ayağını 5A takın. Ayağı, sonuna kadar geriye doğru kaydırın.

Dikkat: Herhangi bir düğme iliği dikmeye başlamadan önce, her zaman düğme iliği ayağını tamamen geriye ittirin. Kırmızı işaretler, 0,5 cm'lik bir aralıkla ayarlanır. Bunlar, düğme iliğinin uzunluğu belirlenirken bir kılavuzdur.

Kumaşı, ayağın altına yerleştirin, bu sayede düğme iliği ayağındaki (B) işaret, kumaştaki başlangıç konumu ile hizalanır. Ayağı alçaltın, bu sayede kumaşta işaretlenen düğme iliği orta çizgisi, düğme iliği ayağının (B) orta kısmı ile hizalanır.

dikiş				
1 2 4 3		6	3-5	5A

Düğme iliği ayarı

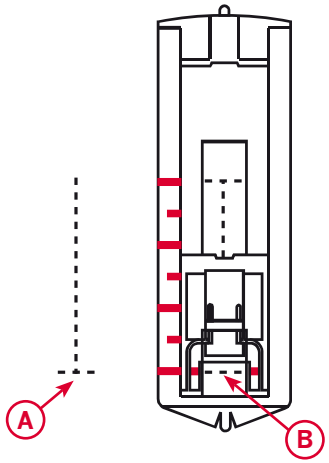

Düğme İliğini Dikme

1. Dikişi seçin 1 ve düğme iliğinin sağ tarafını gerekli uzunluğa kadar dikin. Birkaç dikişten sonra üst ipliği kesin.
2. İğneyi, en yüksek konumuna yükseltin. Dikişi seçin 2 4 ve birkaç punteriz dikin.
3. İğneyi, en yüksek konumuna yükseltin. Dikişi seçin 3 ve uzunluk olarak bir önceki taraf ile eşleşene kadar düğme iliğinin sol tarafını dikin.
4. İğneyi, en yüksek konumuna yükseltin. Dikişi seçin 2 4 ve birkaç punteriz dikin.
5. Düğme iliğini sağlamlaştırmak için, üst ipliği iğneye geçirin, ters tarafa doğru çekin ve fazla ipliği kesmeden önce ucunu bağlayın.

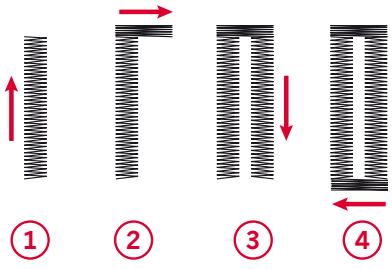

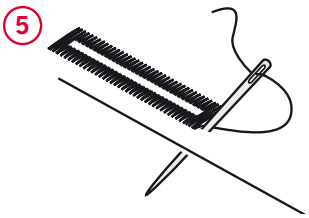

Dikiş sökme aletini kullanın ve her iki uçtan orta kısma olacak şekilde düğme iliği açıklığını kesin.

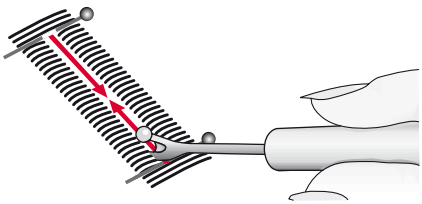

Bir dikiş sökme aleti ile düğme iliği açıklığını dikkatli bir şekilde kesin.

Düğme iliği yoğunluğu, "\\\\\\\\\\" alanında bulunan Dikiş Uzunluk Ayarı ile ayarlanır. Dikiş genişliğini "6"ya ayarlayın.

Dikkat: Yoğunluk, kumaşa göre farklılık gösterir. Düğme iliği dikmek için kullandığınız kumaşta her zaman bir düğme iliğini dikme denemesi yapın.

İpuçları:

- *Üst iplik tansiyonunun çok az azaltılması, daha iyi sonuçlar verecektir.*
- *Düz ve esnek kumaşlar için ekstra bir tela kullanın.*

Fitilli Düğme İliği (Streç Kumaşlar)

Streç kumaşlara ilik yaparken dayanıklılığını artırmak ve iliğin esnemesini engellemek için iliğe fitil uygulamanızı öneririz.

1. Ayağın arka kısmındaki parmağa bir parça ağır iplik veya koton perle iplik ile düğüm atın (A). İpliğin uçlarını ayağın altından öne doğru çekin ve ardından ayağın önündeki parmağın etrafında sabitleyin (B).
2. İliği dikin. Saten ilik sarmaları fitilin üzerine dikilir.
3. Düğme iliği bittiğinde, fitili parmaklardan kaldırın ve sarkan kısmı çekin.
4. Fitil uçlarındaki iplikleri iğneye geçirin, ters tarafa çekin ve fazlalığı kesmeden önce uçları bağlayın.

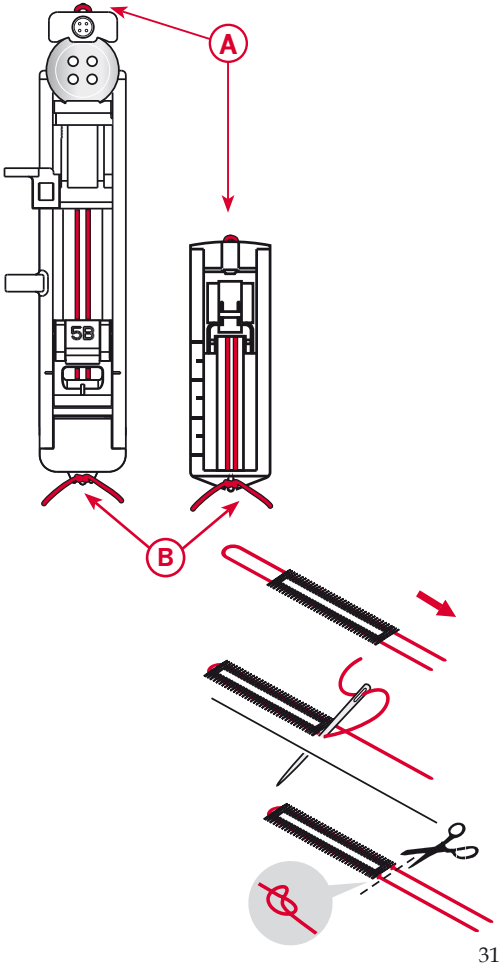

Fermuarların Dikilmesi

Fermuar Ayağı 4, fermuarın her iki tarafını dikmeyi kolaylaştıracak şekilde iğnenin hem sağına hem de soluna takılabilir.

Fermuarın sol tarafını dikmek için ayağı, sağ baskı ayağı konumuna takın (A).

Fermuarın sağ tarafını dikmek için ayağı, sol baskı ayağı konumuna takın (B).

dikiş	----	⌒⌒⌒	xxx	
¦	1,5-3	0	3-5	4

Fermuar ayarı



Sağ baskı ayağı konumu

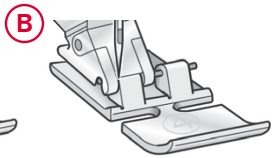

Sol baskı ayağı konumu

Orta Fermuar

1. Fermuarı yerleştirmek için çentikte durdurarak 5/8"lik (15 mm) kılavuz çizgi boyunca iki kumaşı, sağ tarafları birlikte olacak şekilde dikin.
2. Fermuarın yerleştirileceği kalan dikişi teyelleyin (4 mm'lik dikiş uzunluğuna ve iplik tansiyonu 2'ye sahip düz dikiş kullanın). Dikişi açmak için bastırın. Fermuarı, fermuar stopunu çentiğe yerleştirerek bastırılan açık dikiş aralığına yerleştirin. Fermuarı, sağ tarafa tutturun, böylece yerinde kalacaktır (C).
3. Makineyi, düz dikiş için ayarlayın (yukarıdaki tabloya bakın). Fermuar Ayağını 4 takın, böylece iğne ayağın sol tarafında olacaktır. Kumaşı, fermuarın sağ tarafındaki fermuar ayağı ile birlikte ayağın sağ tarafı yukarıdayken kumaşı alta yerleştirin.
4. Düğme üzerinde dikişe başlayın, kumaşı çevirin ve üste doğru olacak şekilde fermuarın sağ tarafını dikin (bkz. D).
5. Kumaşın kaymasını engellemek için fermuarın sol tarafını da aynı yönde dikin. Fermuar Ayağını 4 takın, böylece iğne ayağın sağ tarafında olacaktır. İğne konumunu sağa taşıyın.
6. Düğme üzerinde dikişe başlayın, kumaşı çevirin ve alttan üste olacak şekilde fermuar dikişinin sol tarafını dikin (bkz. E).
7. Teyelleme dikişlerini sökün.

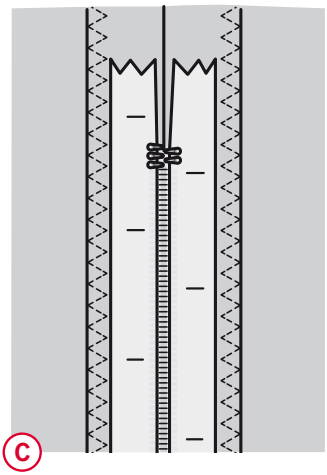

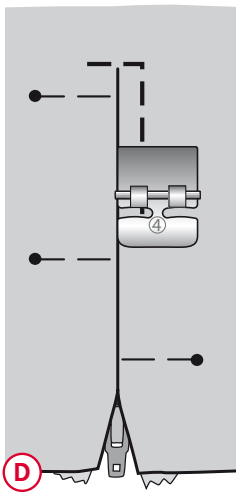

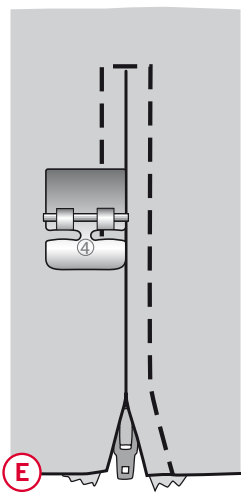

BAKIM

Makineyi Temizleme

Dikiş makinenizin düzgün çalışmasını sağlamak için sıklıkla temizleyin. Yağlama gerekmez.

Birikmiş tozu veya kumaş havını çıkarmak için makinenizin dış yüzeyini yumuşak bir bezle silin.

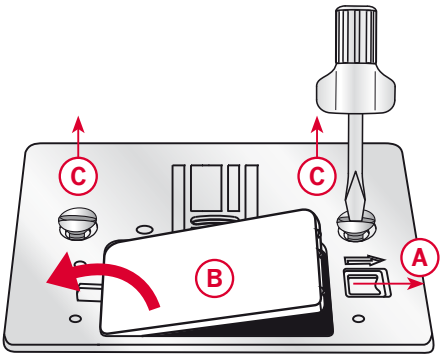

Masura Alanını Temizleme

Dikkat: İğneyi kaldırın, dişlileri indirin ve makineyi kapatın.

Baskı ayağını çıkarın. Masura kapağını serbest bırakma düğmesini (A) sağa doğru itin ve masura kapağını (B) ve masurayı çıkarın. Dikiş plakasındaki iki vidayı (C) çıkarmak için tornavida kullanın. Dikiş plakasını kaldırın.

Dişlileri ve masura alanını aksesuarlarda bulunan fırça ile temizleyin.

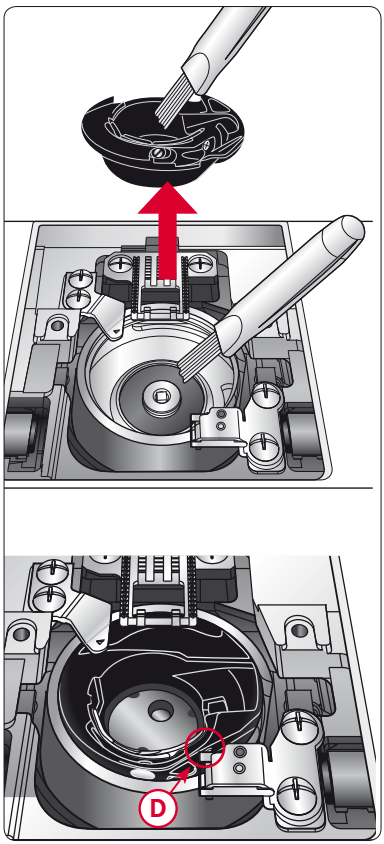

Masura Alanının Altını Temizleme

Birkaç projenizi tamamladıktan sonra veya masura bölmesi alanında kumaş havı birikintisi fark ettiğiniz herhangi bir zamanda masura bölmesinin altındaki alanı temizleyin.

Sağa doğru kaldırarak masura bölmesini çıkarın. Alanı fırça veya kuru bir bezle temizleyin.

Ucu durdurucuya (D) uyacak şekilde masura bölmesini kanca yuvasına geri koyun.

Dikkat: Masura bölmesi alanına hava üflemeyin. Toz ve kumaş havı makinenizin içine gider.

Dikiş Plakasını Değiştirme

Dişliler alçaltılmışken, dikiş plakasını değiştirin, iki dikiş plakası vidasını takın ve sıkın.

Masura kapağını yerine takın. Dişlileri yükseltin.

SORUN GİDERME

Bu sorun giderme kılavuzunda makinenizde oluşabilecek sorunlara çözüm bulacaksınız. Daha fazla bilgi için lütfen yerel yetkili PFAFF® satıcınız ile iletişime geçin.

Genel Sorunlar

Kumaş hareket etmiyor.

Dişlilerin indirilmediğinden emin olun.

İğne kırılıyor mu?

İğneyi düzgün bir şekilde takın, bkz. sayfa 19.

Kumaş için doğru iğneyi takın.

Makine dikiş yapmıyor.

Tüm kabloların makineye ve duvar prizine sıkıca takılıp takılmadığını kontrol edin.

Masura sarma kolunu dikiş konumuna itin.

Makine Besleme Yapmıyor veya Düzensiz Besleme Yapıyor

İpliği makineye düzgün bir şekilde taktınız mı?

İpliğin makineye nasıl takıldığını kontrol edin.

Dişliler arasında kumaş havı mı toplanmış?

Dikiş plakasını çıkarın ve dişlileri bir fırçayla temizleyin.

Makine Dikişleri Atlıyor

İğneyi düzgün bir şekilde taktınız mı?

İğneyi düzgün bir şekilde takın, bkz. sayfa 19.

Yanlış bir iğne mi taktınız?

130/705 H iğne sistemini kullanın.

İpliği makineye düzgün bir şekilde taktınız mı?

İpliğin makineye nasıl takıldığını kontrol edin.

Doğru baskı ayağı mı kullanılıyor?

Doğru baskı ayağını takın.

İğne iplik için çok mu küçük?

İğnenin iplik ve kumaş için doğru iğne olduğundan emin olun.

Dikiş Yerinde Eşit Olmayan Dikişler Var

İplik tansiyonu uygun mu?

İğne iplik tansiyonunu ve ipliği kontrol edin.

Çok kalın veya düğümlü bir iplik mi kullanıyorsunuz?

İpliği değiştirin.

Masura ipliği eşit şekilde sarılmış mı?

Masuranın nasıl sarılmış olduğunu kontrol edin.

Doğru iğne mi kullanılıyor?

İhtiyaca göre doğru bir iğne takın, bkz. sayfa 19.

İğnedeki İplik Kopuyor

İğneyi düzgün bir şekilde taktınız mı?

İğneyi düzgün bir şekilde takın, bkz. sayfa 19.

Yanlış bir iğne mi taktınız?

130/705 H iğne sistemini kullanın.

İğne eğilmiş veya ucu körelmiş.

Yeni bir iğne takın.

İpliği makineye düzgün bir şekilde taktınız mı?

İpliğin makineye nasıl takıldığını kontrol edin.

İğne iplik için çok mu küçük?

İğneyi iplik için uygun olan bir boyutla değiştirin.

Düğümleri olan kalitesiz bir iplik veya kurumuş bir iplik mi kullanıyorsunuz?

Yetkili bir PFAFF® satıcısından satın alınmış daha yüksek kaliteli yeni bir ipliğe geçin.

Doğru makara tutucusu kullanılıyor mu?

Gerçek iplik makarası için doğru boyutta olan bir makara tutucusu takın.

Dikiş plakası deliği hasarlı mı?

Dikiş plakasını değiştirin.

Masura İpliği Kopuyor

Masurayı düzgün bir şekilde taktınız mı?

Masura ipliğini kontrol edin.

Dikiş plakası deliği hasarlı mı?

Dikiş plakasını değiştirin.

Masura alanı temiz mi?

Masura alanından kumaş havını temizleyin.

Masura doğru sarılmış mı?

Yeni bir masura sarın.

SERVİS İSTASYONLARI İLE YEDEK PARÇA MALZEMELERİNİN TEMİN EDİLEBİLECEĞİ YERLER

*Güncel servis listelerine www.pfafftr.com adresinden veya 444 99 09 numaralı danışma hattımızdan ulaşabilirsiniz.

NO	İL/İLÇE	UNVAN	ADRES	ALAN KODU	TELEFON
1	Adana / Seyhan	Çelik Ticaret-Tunç Çelik	Baraj Cad. 2.Durak Sümer Mah. 69200 Sokak M.Ulutaş Apt. Altı 1/D	0322	4536802
2	Adana / Seyhan	Öztaşlar Konf.Mak.Teks.San.Tic.Ltd.Şti	Kocavezir Mah.Obalar Cad.No:46/B 1060	0322	3599300 - 3516425
3	Adıyaman / Merkez	Emre Makina-Mehmet Yılmaz	Hocaömer Mah.Yahya Kemal Cad.No:11	0416	2164411
4	Afyonkarahisar / Merkez	Veli Karatepe	Fakıpaşa Mah.Belediye Çarşısı 2.Kat No:C/44	0272	2133614
5	Ağrı / Merkez	Çilingir Murat - Murat Yüz	Yavuz Mah.Nevzat Güngör Cad.No:27/A	0472	2164288
6	Amasya / Merzifon	Hüseyin Sayın	Cami Cedit Mah. Hacırahat Cad. No:24/A	0358	5134757
7	Ankara / Altındağ	Gülbay Makina-Yüksel Gülbay	Anafartalar Cad.No:21/4 Ulus	0312	3113414
8	Ankara / Altındağ	Ercüment Recep Özenç-Özdemir Makina	Anafartalar Cad.No:48/A Ulus	0312	3243006 - 3245519
9	Ankara / Çankaya	Hayri Öztürk	İlkadım Mah.Dikmen Cad.No:139/B Dikmen	0312	4785096
10	Ankara / Çankaya	Rahmi Delice	Esat Cad. No:60/B Küçükesat	0312	4182669
11	Ankara / Keçiören	Şeker Ticaret- Mustafa Şeker	Kızlar Pınarı Cad. No:193/A	0312	3802356
12	Ankara / Sincan	Varol Ticaret-Erdal Varol	Atatürk Mah.Melek Sok.No:18/26	0312	2691239
13	Antalya / Muratpaşa	Akyüz Makina Tic.Ltd.Şti.	Sanayi Mah.Abdi İpekçi Caddesi No:54/C	0242	3453877
14	Antalya / Muratpaşa	Onur Kuşlar	Doğu Garajı Cebesoy Cad.No:9/D	0242	2477685
15	Artvin / Merkez	Hanımeli Çeyiz Ve Dikim-Filiz Keskin	Çarşı Mah.Halk Evi Cad.Karaduman İş Hanı No:6/6	0466	2128350
16	Aydın / Nazilli	Mehmet Battal	Turan Mah. Atatürk Bul. No:58/C	0256	3150103
17	Balıkesir / Merkez	Balkın Makina-Metin Balkın	Dumlupınar Mah.Kefen Avdan Sok.No:15/C	0266	2434931
18	Bingöl / Merkez	Furkan Makina-Selman Cansızoğlu	Gent Cad.Belediye İş Hanı Giriş Kat No:25	0426	2150112
19	Bolu / Merkez	Hüseyin Oktay Demir-Demir Makina	Tabaklar Mah.İzzet Baysal Cad.Bolubeyi Çarşısı No:46/24	0374	2175695 - 2151800
20	Burdur / Merkez	Polat Ticaret-Ali Polat	Burç Mah.Namık Kemal Cad.No:14	0248	2336097
21	Bursa / Osmangazi	İlhan Oral Teks.Konf.Mak.Tic.Ltd.Şti.	Şehreküstü Mah.Ahmet Tanpınar Cad.No:13/6	0224	2217249
22	Çanakkale / Merkez	Dereli Makina - Türker Dereli	İsmetpaşa Mah. Miralay Şefik Bey Cad. Şevket Bey Sok. No:19/1	0286	2134336
23	Çanakkale / Ayvacık	Engin Özerden-Özerden Mobilya	Ümmühan Mah.No:10	0286	7121068
24	Çorum / Merkez	Demir Makina-Nuray Demir	Gülalibey Mah.Eğridere Sok.27/19	0364	2242800
25	Denizli / Merkez	Damla Day.Tük.Mal.Paz.San.Ve Tic.Ltd.Şti	Kayalık Cad.Uluçarşı No:21	0258	2613803
26	Denizli / Merkez	Sağlam İş-Ramazan Karakaş	Saraylar Mah.512.Sok.No:14/2	0258	2622049
27	Diyarbakır / Bağlar	Fahri Araz	Emek Cad.Polis Okulu Üstköşesi No:120	0412	2369562
28	Diyarbakır / Bağlar	Şenses Ticaret-Zeki Şenses	Nükhet Coşkun Cad.No:136	0412	2292398
29	Düzce / Merkez	Zeliha Özkurt	Şerefiye Mah.Şehit Ruhsar Cad.No:10/B	0380	5149734
30	Elazığ / Merkez	Evge Ticaret-Mehmet Güler	İzzetpaşa Mah.Şehit Yüzbaşı Tahir Caddesi No:12	0424	2181204
31	Erzincan / Merkez	Mustafa Süme-Aknakış Makina	Hükümet Cad.Gemi İş Merkezi No:70	0446	2142957
32	Erzurum / Yakutiye	Teyfik Burak Bıçakçıoğlu	Taşmağazalar Arkası Cedit Cad.No:34	0442	2130050
33	Eskişehir / Odunpazarı	Kartaler Ticaret-Azime Kartaler	Hamamyolu Cad.Kireçciler Sok.No:8/A	0222	2314835
34	Gaziantep / Şahinbey	Metinel Ticaret Metin Demirel	Hürriyet Caddesi No:29/5	0342	2310865
35	Hatay / Merkez	Orhan Ezgı	Ulucamii Mah. Bekir Sıtkı Kunt Cad.No:56	0326	2161591
36	İstanbul / Bahçelievler	Hisar Ev Aletleri Tic.San.Ltd.Şti.	Yayla Feritselimpaşa Caddesi No:11/7	0212	6427366 - 5753845 - 5547186
37	İstanbul / Bakırköy	Hakan Batur	İstanbul Cad.Güven Pasajı No:41/34	0212	5713996 - 5435272
38	İstanbul / Esenler	Fazlı Beysülen	Menderes Mh. 31.Sk. No:3 Sondurak	0212	5689035 - 5680453
39	İstanbul / Esenyurt	Güven Ticaret-Şefika Şanlıer	Esenkent Mah.,Süleyman Demirel Cad. No:13 Sun Flower A.V.M. Giriş Kat / 15	0212	6722729
40	İstanbul / Fatih	İrfanoğulları Mak.San.Ve Tic.Ltd.Şti.	Hacıkadın Mah.İmç Blokları Blok:4 4220 Unkapanı	0212	5262858 - 5262859
41	İstanbul / Fatih	T.E.A.M.Teks.Ür.Konf.Mak.Tic.Ltd.Şti.	İmç 5.Blok No:5564 Unkapanı	0212	5284147
42	İstanbul / Gaziosmanpaşa	Mitos Makina-Necati Kıyauman	Hürriyet Mah. Beşyüzevler Cad.No:24/A	0212	5375035
43	İstanbul / Gaziosmanpaşa	Süleyman Sancaklı	Sultançiftliği Mah.20.Sok.No:8/A Sultançiftliği	0212	4767615
44	İstanbul / Kağıthane	Yaylı Makina-İmdat Yaylı	Sanayi Mah.Sultan Selim Cad.Gökyüzü Sok. No:8 4.Levent	0212	2681836 - 3247153
45	İstanbul / Küçükçekmece	İrfanoğulları Mak.San.Ve Tic.Ltd.Şti.	Kartaltepe Mah Gönül Sk No:9 Dükkan :1 Sefaköy	0212	5414675 -5802439-5921348
46	İstanbul / Maltepe	Murat Makina-Özkan Oruç	Feyzullah Mah.Bağdat Cad.Tecer Sok.No:4/3	0216	3717952
47	İstanbul / Pendik	Hak-Işık Day.Tük.Mal.San.Tic.Ltd.Şti.	Yeni Mah.Şehit Fethi Cad.No:15/B	0216	4910272
48	İstanbul / Şişli	Güven Ticaret-Şefika Şanlıer	Cumhuriyet Mah.Halaskargazi Cad.Asmakat No:65 Pangaltı	0212	2593720
49	İstanbul / Ümraniye	Hak-Işık Day.Tük.Mal.San.Tic.Ltd.Şti.	Sütçü Cad.No:37/B	0216	3286961
50	İstanbul / Ümraniye	Özdemir Makina-Tuncay Özdemir	Necip Fazıl Mah.Alemdağ Cad.Sultan Veled Sok. No:3/B	0216	4990077
51	İstanbul / Ümraniye	Sandom Makina-Dursun Uzun	İstiklal Mah.Zafer Sok.No:9	0216	3160904
52	İzmir / Bergama	Öney Ticaret-Necati Öney	Barbaros Mah.Kasapoğlu Cad.No:50	0232	6331540
53	İzmir / Gaziemir	Yancı Makina-Ayşe Yancı	Atıfbey Mah. 6 Sk.No.22/5B	0232	2521343
54	İzmir / Konak	Çiğdem Kahraman-Samka Makina	Hurşidiye Mah.Anafartalar Cad. 509 B	0232	2564647

SERVİS İSTASYONLARI İLE YEDEK PARÇA MALZEMELERİNİN TEMİN EDİLEBİLECEĞİ YERLER

*Güncel servis listelerine www.pfafftr.com adresinden veya 444 99 09 numaralı danışma hattımızdan ulaşabilirsiniz.

NO	İL/İLÇE	UNVAN	ADRES	ALAN KODU	TELEFON
55	İzmir / Menemen	Özer Kurtoğlu-İleri Bilgisayar	Esatpaşa Atatürk Cad.No:58/A	0232	8316051
56	Kahramanmaraş / Merkez	Çalkaya D.T.M Gıda San. Ve Tic.A.Ş.	İsmet Paşa Mah. Trabzon Cad. İl Özel İdare İş Mer. Zemin Kat No:4-5	0344	2217099 - 2212453
57	Karabük / Merkez	Özcan Elektronik-Nihat Özcan	Hürriyet Mah.İnönü Cad.Altınkepçe Çarşısı No:9/6	0370	4130375
58	Kayseri / Melikgazi	Önder Mak.Anah.Keziban Deveci	Bankalar Cad. No: 20	0352	2221599 - 2318806
59	Kayseri / Melikgazi	Feniş Day.Tük.Mal.San.Tic.Ltd.Şti.	Bankalar Caddesi No:12	0352	2314571 - 2311953
60	Kırklareli / Merkez	Şenol Makina Ticaret-Erkan Şenol	Karacaibrahim Mah.662.Sok.Alp Apt.No:5 Dükkan 3-6	0288	2149402
61	Kırşehir / Merkez	Murat Sacak	Yeni 2. Çarşı Devamı Hangül İş Hanı No:36	0386	2141664 - 2141614
62	Kocaeli / Gebze	Hilal Makina - Mustafa Şengül	Hacı Halil Mah.Şehit Numan Dede Cad.1203 Sok No:5/D	0262	6433891
63	Kocaeli / Gölcük	Demir Teknik- Nurettin Demir	Merkez Mah.67 Sokak Çınar Pasajı No:6/H	0262	4144506
64	Kocaeli / İzmit	Demir Teknik- Nurettin Demir	Karabaş Mah.İstiklal Cad.No:127/A	0262	3234111
65	Konya / Karatay	Mehmet Yanıyor	Kasapsinan Mah.İstanbul Cad.No:137/D	0332	3506048 - 3534378
66	Konya / Karatay	Pişkinler Mot.Ve Ev Cih.Tic.A.Ş.	İbni Şahin Mah.Şerafettin Cad.No:6/A	0332	3526363 - 3535455
67	Konya / Meram	Makina Dünyası-İsmail Avdul	Şükran Mah.Eşrefoğlu Sok.No:10	0332	3527374
68	Konya / Meram	Dikersan Makina-Ercan Aybattı	Şükran Mah.Kurşuncular Sok.Ulusoy İş Hanı No:P/20	0530	4095293
69	Kütahya / Merkez	Mimoza Nakış-Miraç Uyanıker	Balıklı Mah.Cumhuriyet Cad.Akdemirler İş Hanı No:111-84	0274	2123898 - 2261835 - 2246421
70	Kütahya / Tavşanlı	İsmail Akarçay	Durak Mah.Ekizler Sok.No:8	0274	6142687
71	Malatya / Merkez	Erbem Mekanik-Erol Erdem	Cevheriyezade Mah.Mücelli Cad.Kozkökü Sok.No:12/B	0422	3263298
72	Manisa / Demirci	Mehmet Şengel-Manolya Dikimevi	Hacı Hasan Mah.Hükümet Cad.No:16	0236	4624622
73	Manisa / Soma	Net-San Elek.Mak.San.Tic.Ltd.Şti.	Kurtuluş Mah.Yeşil Tuna Sok.No:20	0236	6135745
74	Manisa / Şehzadeler	Feti Kahraman - Atik Makina San. Tic.	Yarhasanlar Mah. 2300 Sok. No:23/A	0236	2344333
75	Mardin / Kızıltepe	Gökhan Makına- Gökhan Key	Yeni Mah.Özmuhaciroğlu Pasajı No:40	0482	3126808
76	Mardin / Midyat	İsmen Arı-İdeal Makina	Yunus Emre Mah.İskenderun Cad.No:87/B	0482	4623507
77	Mardin / Nusaybin	Danışman Tic. Mot.Araç.Teks.İth.İhr.Ltd.Şti.	Yeşilkent Mah.Lozan Cad.No:98	0482	4157815
78	Mersin / Akdeniz	Mıl Ticaret-Aziz Mil	Kuvai Milliye Cad.Çankaya Mah. Sevindik İş Hanı No:51/34	0324	2375089
79	Mersin / Akdeniz	Eren Makina - Yılmaz Gür	Çankaya Mah.4723.Sok. No:12/A	0324	3289191
80	Muğla / Bodrum	Kezban Çetinkaya	Turgutreis Mah. Mah.Karcı Cad.No:6/C Turgutreis	0542	3368785
81	Muğla / Fethiye	Mehmet Taşçı - Garanti Makina	Taşyaka Mah.136.Sok.No:15	0252	6143452
82	Muğla / Ortaca	Mehmet Collu	Merkez Mah.Akasyalar Cad.169 Sok.No:14	0252	2825875
83	Muğla / Yatağan	Mehmet Gencin	Yeni Mah.İnönü Bulvarı 48/C	0252	5722337
84	Muş / Merkez	Kenan Türk	Bahçelievler Bahar 2 Kooperatifi Altı	0436	2126840
85	Rize / Merkez	Serdar Ensonra	Tophane Mah.Kaçkar Cad.No:5	0464	2143296
86	Sakarya / Merkez	Erdoğan Şimşek-Ada Makina	Cumhuriyet Mah.Bahçıvan Sok.No:3/C	0264	2823346
87	Samsun / Çarşamba	Atilla Telci	Orta Mah. Sofuoğlu Cd. No:3/A	0362	8335043
88	Samsun / İlkadım	İkizler Konf.Mak.Ve Malz.San.Tic.Ltd.Şti.	Pazar Mah.Müftü Sok.Aydın Ap.No:13/A-1	0362	4320040
89	Samsun / İlkadım	Alper Altuncuoğlu	Ulugazi Mah.Bora Sok.No:8/B	0362	4311374
90	Şanlıurfa / Merkez	Akkaya Pazarlama-Ömer Akkaya	12 Eylül Caddesi No:65/A	0414	2151626
91	Şanlıurfa / Siverek	İmam Tınığ	Haliliye Mah.Kale Boğazı Cad.No:81	0414	5524066
92	Sivas / Merkez	Korkudan Makina-Akif Korkudan	Sirer Cad.Sirer Pasajı No:20/22	0346	2213812
93	Tekirdağ / Merkez	Ali Karpat	Ortacami Mah.Kolordu Cad.No:67/A	0282	2611598
94	Tekirdağ / Çorlu	Ayşe Yaşar	Reşadiye Mh.Mandıracı Cad.Şht.Teğmen Recep Eroğlu Sok. No:18/B	0532	746 24 54
95	Trabzon / Merkez	Makina Ticaret-Ömer Yılmaz	Cumhuriyet Mah.Nemlioğlu Cemal Sok.No:15	0462	3216870
96	Uşak / Merkez	Cemil Cevher	Sarayaltı Mh.1.Yalçın Sokak No:11/A- 64100	0276	2159836
97	Van / Merkez	Burhaneddin Okcan	Cumhuriyet Cd.Alçekiç Pasajı No:11 Kat:2	0432	2142262
98	Van / Erciş	Simge D.T.M.-Zafer Büyükaslan	Atatürk Cad.No:26	0535	584 35 35
99	Yalova / Merkez	Şenler Gida İnş.Tah.Ltd.Şti.	Fatih Cd.No:11	0226	8128160
100	Zonguldak / Merkez	Selma Altındağ	M.Paşa Mah.Şemsi Denizer Sok.Geredelioğlu İş Hanı No:16	0372	2514851

Malın ayıplı olduğunun anlaşılması durumunda tüketici, 6502 sayılı Tüketicinin korunması Hakkında Kanunun 11 maddesinde yer alan;

a-) Sözleşmeden dönme, b-) Satış bedelinden indirim isteme, c-) Satılanın ayıpsız bir misli ile değiştirilmesini isteme d-) Ücretsiz onarılmasını isteme, haklarından birini kullanabilir.

Tüketici şikayet ve itirazlarını; yerleşim yerinin bulunduğu veya tüketici işleminin yapıldığı yerdeki Tüketici Hakem Heyetine veya Tüketici Mahkemesine başvurabilir.

TAŞIMA VE NAKLİYE SIRASINDA DİKKAT EDİLECEK HUSUSLAR:

Taşıma ve nakliye işlemini orjinal ambalajı ile yapınız. İndirme, bindirme ve taşıma sırasında ürüne maksimum dikkat gösterilmelidir. Taşıma ve nakliye sırasında ambalajın tamamen kapalı olduğundan emin olun. Ambalaja ve pakete zarar verebilecek nem, su, darbe vs. etkenlere karşı koruyunuz. Ürünün kullanım sırasında kırılmamasına, deforme olmamasına, zarar görmemesine, taşıma sırasında hasar ve arıza oluşmamasına, vurma, çarpma, düşürme vb. dış etkenler ile zarar görmemesine dikkat ediniz.

Teknik Özellikler

Dikiş Makinesi

Nominal Gerilim:	230V ~ 50Hz
Nominal Tüketim :	70W
Işık:	LED
Dikiş Hızı:	700-750 Dikiş / Dakika Maximum

Makine boyutları:

Uzunluk (mm)	410
Genişlik (mm)	200
Yükseklik (mm)	290
Net ağırlık (kg)	6,0

Ayak Pedalı

Model:	FC2902A/FC2902D (220-240V)
Nominal Voltajı:	1.0A

Makine ekipmanını ve aksesuar çeşitlerini değiştirme; performans ve tasarımda değişiklik yapma hakkını saklı tutuyoruz.

Ancak, bu gibi değişiklikler her zaman kullanıcının ve ürününün yararına olacaktır.

Fikri Mülkiyet

PFAFF ve SMARTER BY PFAFF, KSIN Luxembourg II, S.ar.l. şirketinin ticari markalarıdır.



Atma işleminde bu ürünün, elektrikli/elektronik ürünlere ilişkin Ulusal yasalara uygun olarak güvenli bir şekilde geri dönüştürülmesi gerektiğini lütfen unutmayın. Elektrikli aletleri, ayrıştırılmamış belediye atıkları olarak atmayın, ayrı atık toplama tesislerini kullanın. Mevcut atık toplama sistemleri ile ilgili bilgi almak için yerel yönetiminizle iletişime geçin. Bayi, eski aletleri, yenileriyle değiştirirken eski aletin tasfiyesini ücretsiz olarak temin etmekle yükümlü olabilir.

Elektrikli aletler, şehir çöplüklerine atılırsa tehlikeli maddeler, suya sızıp yemek zincirine karışarak sağlığınıza zarar verebilir.

FSC
www.fsc.org
KARMA
Sorumlu kaynaklardan kâğıt
FSC™ C006738

CE - Yetkili Temsilcisi
VSM Group AB, SVP Worldwide
Drottninggatan 2, SE-56184, Huskvarna, İSVEÇ

Model No : Smarter by Pfaff 130S-140S-150S-160S



www.pfaff.com.tr

Danışma Hattı: 0850 390 99 09

ÜRETİCİ FİRMA:

VSM GroupAB
Soldattorpsgatan 3 SE-554 74
Jönköping Sweden

İTHALATÇI FİRMA:

SİNGER DİKİŞ MAKİNALARI TİCARET ANONİM ŞİRKETİ
BARBAROS MAH.BEGONYA SOK.
NİDAKULE ATAŞEHİR KUZEY SİTESİ
No:3/62 34746 ATAŞEHİR/İSTANBUL TURKEY
TEL: (0216) 519 98 98
FAX: (0216) 519 96 93

AEEE Yönetmeliği'ne Uygundur.
Kullanım Ömrü : 10 Yıl

"Cihazınızın Sanayi Bakanlığı tarafından tespit ve ilan edilen kullanım ömrü (cihazın fonksiyonlarını yerine getirebilmesi için gerekli yedek parça bulundurma süresi) 10 yıldır."

www.pfaff.com

4710092-76A Turkish © 2014 KSIN Luxembourg II, S.a.r.l. All rights reserved. Printed in Germany on environmentally-friendly paper